motralec
4 rue Lavoisier . ZA Lavoisier . 95223 HERBLAY CEDEX
Tel. : 01.39.97.65.10 / Fax. : 01.39.97.68.48
Demande de prix / e-mail : service-commercial@motralec.com
www.motralec.com

VXC - PVXC

POMPES SUBMERSIBLES VORTEX INDUSTRIELLES 1.1 à 2.2 kW

UTILISATION :
- Evacuation d'eaux usées, pluviales, industrielles, des collectivités.
- Passage maxi : 50 ou 70 mm (voir Ø dans le tableau dimensionnel).

CONSTRUCTION :
- Corps moteur et pompes, roue VORTEX en fonte.
- Moteur 3000 tr/min, IP68, classe F.
- Arbre INOX AISI 431.
- Garniture mécanique en carbure de silicium + chambre à huile.
- Tensions : MONO 230V/50Hz ou TRI 400V/50Hz.

EQUIPEMENT :
En mono : Interrupteur à flotteur, coffret de démarrage avec protection thermique incorporée, et câble d'alimentation de 10 m.
En tri : Sondes thermiques incorporées au bobinage, à connecter au circuit de commande du contacteur.

VXC

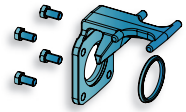

Kit d'adaptation 65/80 à la concurrence.

PVXC
(PVXC NP + Pied)

Désignation	VXC	PVXC NP	€ Prix HT	kW		Q = débit en m3/h 0	6	12	18	24	30	36	42	48	54	66	72
VXCm 15/50	G330010	G330A1		1.10		11.5	10.5	9.5	8.2	6.5	4.5	2					
VXC 15/50	G330020	G330A3															
VXCm 20/50	G330030	G330B1		1.50	H	13	12	11	9.5	8	6.5	4.5	2				
VXC 20/50	G330040	G330B3															
VXCm30/50	G330045	G330C1		2.20	M	16	15	14	13	11.5	10	8	5.9	3.3			
VXC 30/50	G330050	G330C3															
VXCm 15/70	G330102	G330D1		1.10	T	6.5	6	5.5	5	4.4	3.7	3	2.2	1.5			
VXC 15/70	G330103	G330D3															
VXCm 20/70	G330104	G330E1		1.50		8.5	8	7.4	6.7	6	5.2	4.5	3.6	2.8	2		
VXC 20/70	G330105	G330E3															
-				2.20		11	10.3	9.7	9	8.2	7.5	6.7	5.8	5	4.2	2.5	1.5
VXC 30/70	G330106	G330J3															

m = monophasé — H M T = Hauteur manométrique totale en m (10 m CE = 1 bar)

	Code	€ Prix HT	Exemple : PVXC 15/50 = PVXC NP 15/50 + Pied 65.
Pied DN65 + patte sup.	G5E0A10		Pied de relevage avec guide pour MC --/50.
Kit d'adaptation F 65	G330Y		Concerne les montages sur pied de la concurrence.
Pied DN80 + patte sup.	G5E0A20		Pied de relevage avec guide pour MC --/70.
Kit d'adaptation F 80	G330Z		Concerne les montages sur pied de la concurrence.

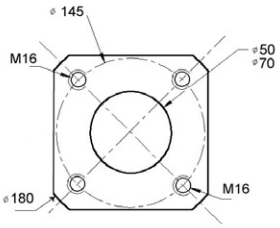

PVXC NP : Pompe sortie bride carrée horizontale, montage possible sur pied d'assise ou avec kit d'adaptation.
VXC : Pompe à refoulement taraudé, sortie verticale.
PVXC : Pompe sur pied d'assise Pedrollo.

VXC

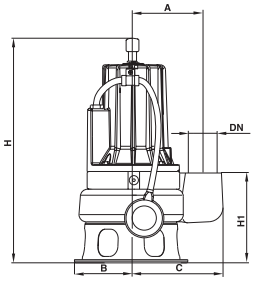

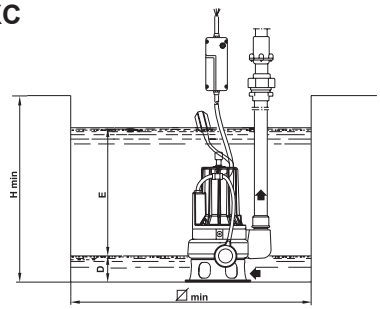

PVXC

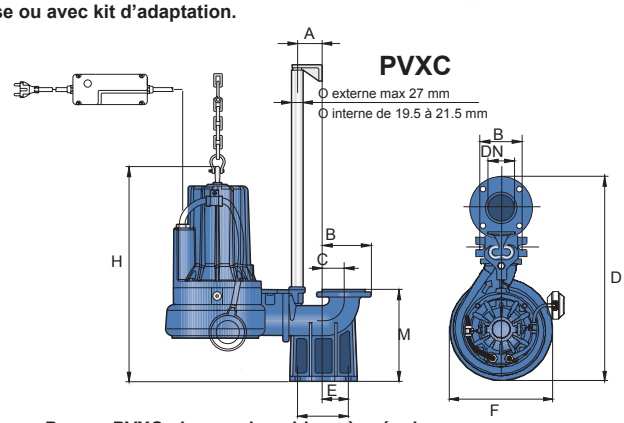

Pompe PVXC : barres de guidage à prévoir en sus.

TYPE	DN	Passage	A	B	C	D	E	F	G	H	H1	M	N	W	Ø Min	Câble	Poids
	DIMENSIONS en mm																
VXCm -/50	2" 1/2	50	162	135	212					490	188				800	10 m	35 kg
VXCm -/70	3"	70	180	150	240					540	230				800	10 m	40 kg
PVXCm -/50	2" 1/2	50	60	116	51	501	62	270	10	387		200	120	72	800	10 m	45 kg
PVXCm -/70	3"	70	60	150	70	585	95	300	10	415		256	130	112	800	10 m	50 kg

motralec . 4 rue Lavoisier . ZA Lavoisier . 95223 HERBLAY CEDEX. Tel. : 01.39.97.65.10 / Fax. : 01.39.97.68.48
Demande de prix / e-mail : service-commercial@motralec.com . Site internet : www.motralec.com