Pompes de relevage pour eaux usées

Moteur à bobinage à sec. Protection thermique incorporée en monophasé. DL(M) 50 avec refoulement à bride pour montage sur pied d'assise ou avec coude de refoulement.

SCG
SG
R1

DELTIXA

LIMITES D'UTILISATION

	DLM35	DL(M)50	DL45-11	DL50-15 DL(V)50-15	DS 8021.280
Section de passage	35mm	50mm	45mm	50mm	50mm
Temps maxi	+ 40°C	+ 40°C	+ 50°C	+ 50°C	+ 50°C
Immersion maxi	10m	10m	5m	5m	5m
Longueur de câble	5m	5m	5m	5m	5m

CARACTERISTIQUE DE CONSTRUCTION

> Classe d'isolation F.

> IP 68.

> Bobinages : -1-230V, 50 HZ
-1-230V, 50 HZ

> Protection thermique intégrée dans les versions monophasées.

> Condensateur intégré pour les versions monophasées

> Les pompes sont équipées de flotteur en version monophasée.

APPLICATIONS

> Relevage des eaux chargées domestiques et industrielles

> Relevage des eaux usées d'une habitation

> Vidange de puisards industriels.

> Drainage.

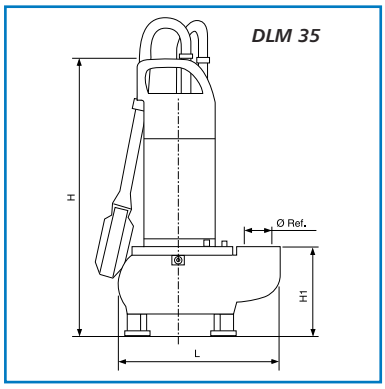

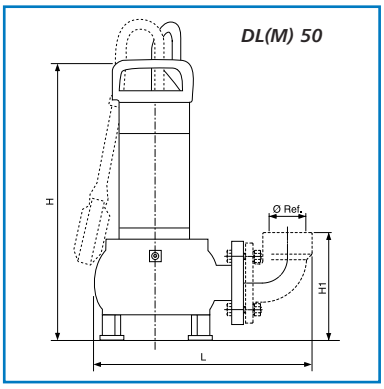

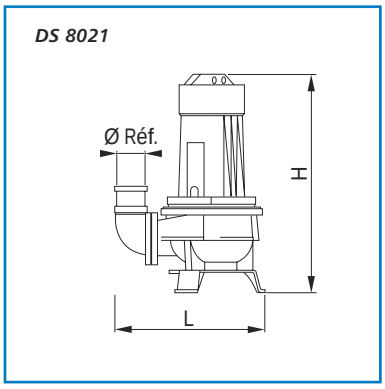

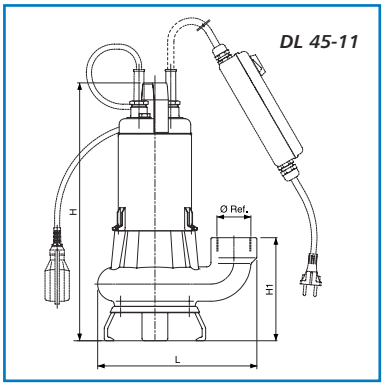

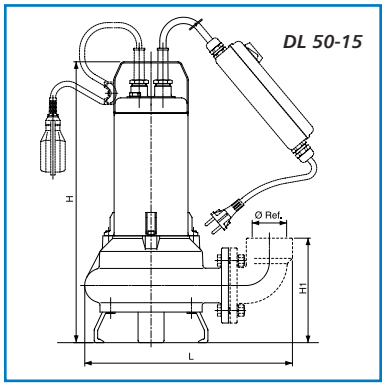

motralec
4 rue Lavoisier . ZA Lavoisier . 95223 HERBLAY CEDEX
Tel. : 01.39.97.65.10 / Fax. : 01.39.97.68.48
Demande de prix / e-mail : service-commercial@motralec.com
www.motralec.com

DELTIXA
DLM 35
DL(M) 50

R1

CONCEPTION

COMPOSANTS	DLM 35	DL 45-11	DL (M)50	DL 50-11	DLV 50-15	DS 8021.280
CORPS DE POMPE	Fonte					AISI 316
ENVELOPPE MOTEUR	AISI 304					AISI 316
ROUE	AISI 304	Fonte	AISI 304			AISI 316
ETANCHEITE	SIC/SIC joint à lèvre	Céramique/ Graphite	SIC/SIC joint à lèvre	Céramique/Graphite		SIC/SIC
JOINTS TORIQUES	Caoutchouc Nitrile					Viton
ARBRE	AISI 406	AISI 304	AISI 406	AISI 304		AISI 316

Courbes de performances

Roue Vortex

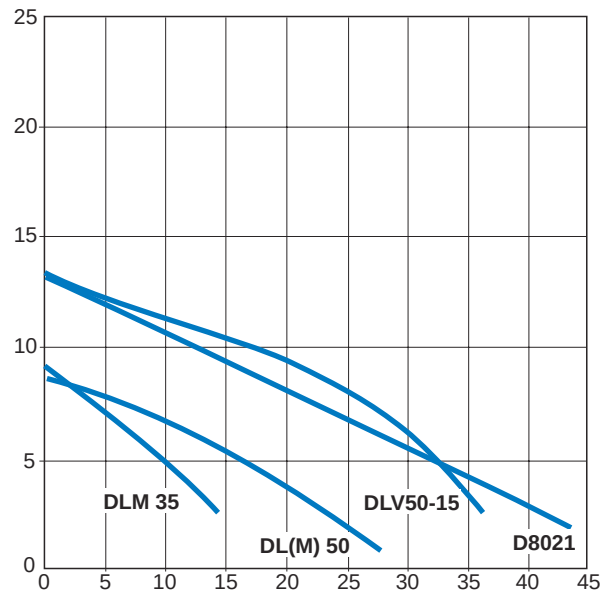

Roue Monocanale

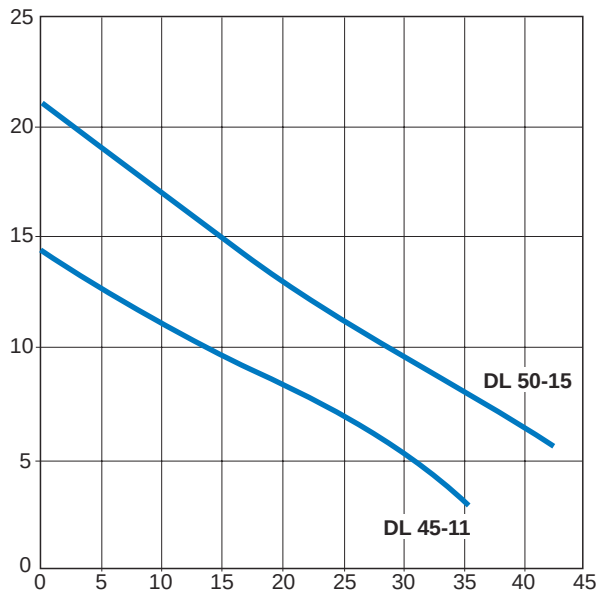

TYPE	PRIX H.T. €	REFERENCE	P. (kW)	Intensité (A) Mono. 230 V	Intensité (A) Tri. 400 V	Cond. (µF)	Dimensions (mm) H	Dimensions (mm) H1	Dimensions (mm) L	Ø Ref.	Poids (kg)
DLM 35		**58 11 691 ***	0,6	3,2	—	12,5	380	120	220	1"1/2	11,7
DLM 50 SUR BRIDE		**58 11 700 ***	0,75	5	—	25	415	165	300	2"	13,3
DL 50 SUR BRIDE		**58 20 610 ***	0,75	—	2,1	—	415	165	300	2"	13
DLV 50-15 SUR BRIDE		**107 563 160 ***	1,5	—	3,8	—	486	181	343	2"	27
DL 45-11		**107 563 080 ***	1,1	—	2,9	—	455	180	278	2"	21
DL 50-11 SUR BRIDE		**107 563 090 ***	1,5	—	3,8	—	486	181	343	2"	27
DL 50-15 SUR BRIDE		**107 563 100 ***	1,5	—	3,8	—	486	181	343	2"	27
D 8021 280		**55 8021 280 0014**	1,5	—	3,3	—	475	-	370	2"	36

ACCESSOIRES SPECIFIQUES	PRIX H.T. €	REFERENCE
Kit CS pour DL(M) 50 comprenant : coude de refoulement, joint, boulons et pattes		**109 390 370**
Kit CP pour DL(M) 50 comprenant : pied d'assise, support glissant, joint, plaque de scellement et patte supérieure		**58 06 540**
Kit glissière DELTIXA comprenant glissière et vis		**58 45 600**
Kit CS pour DLV 50-15 et DL 50-15 comprenant : coude de refoulement, joint, boulons et pattes		**109 390 370**
Kit CP pour DLV 50-15, DL 50-11, DL 50-15 comprenant : pied d'assise, support glissant, joint, plaque de scellement et patte supérieure		**58 06 540**
Kit glissière DELTIXA comprenant glissière et vis		**58 45 600**
Kit DS pour 8021 comprenant : coude de refoulement, joint, boulons et pattes		**55 720 206**

**** Produit disponible sur stock***

motralec
4 rue Lavoisier . ZA Lavoisier . 95223 HERBLAY CEDEX
Tel. : 01.39.97.65.10 / Fax. : 01.39.97.68.48
Demande de prix / e-mail : service-commercial@motralec.com
www.motralec.com