DAB
PUMP PERFORMANCE

ÉLECTROPOMPES SUBMERSIBLES
POUR FOSSES D'AISANCES

CE

FEKA 4000

Électropompes submersibles en fonte avec roue vortex en retrait pour fosses d'aisances. Indiquées pour installations de relevage ou de transvasement d'eaux troubles provenant de fosses septiques, eaux usées en général contenant des corps solides de différentes dimensions (voir tableau). Corps de pompe, caisse moteur, couvercle d'aspiration et roue en fonte haute résistance. Double garniture mécanique et chambre d'étanchéité à huile inspectable.
Orifice de refoulement: Ø 65 mm pour Feka 2500, Ø 80 mm pour Feka 3000, 100 mm per Feka 4000. Les pompes sont fournies avec contre-bride filetée. Serre-câble en bronze avec gaine de protection. Visserie en acier inox.
Plage de fonctionnement: de 7 à 140 m³/h (jusqu'à 162 m³/h en fonctionnement intermittent) avec hauteur d'élévation jusqu'à 40 m.
Disponibles également avec dispositif de relevage :

FEKA 2500	2" 1/2
FEKA 3000	3"
FEKA 4000	4"
FEKA 6000	6"

Plage de température du liquide : de 0°C à +55°C
Liquide pompé : eaux phréatiques, eau de pluie, eaux usées limpides, eaux usées troubles et eau de rivière ou de lac.
Profondeur maximum d'immersion : 10 mètres
Indice de protection du moteur de la pompe : IP 68 - **Classe d'isolation du moteur** : F

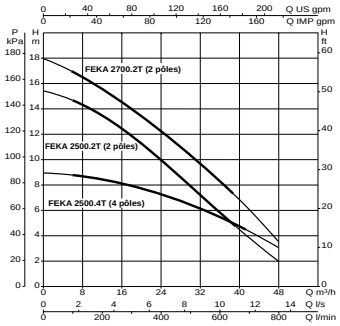

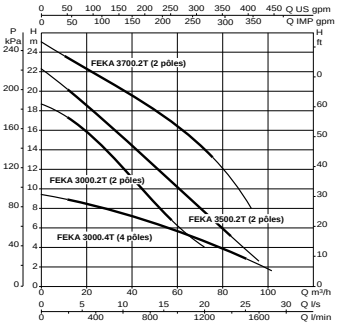

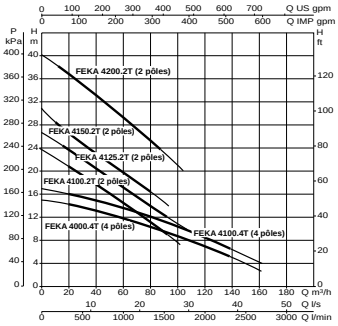

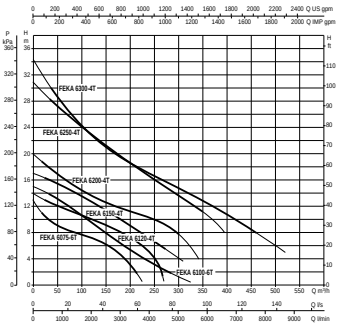

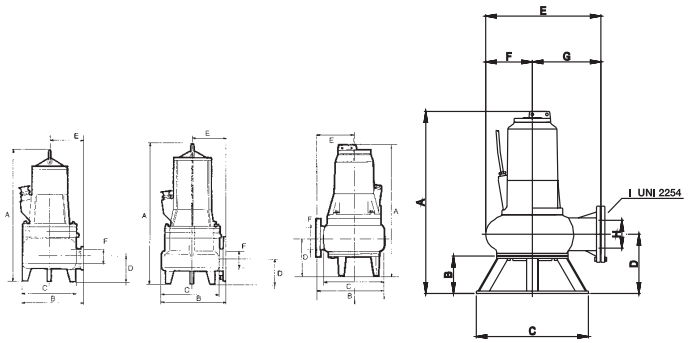

FEKA 2500 FEKA 3000 FEKA 4000 FEKA 6000

MODÈLE	A	B	C	D	E	F	PASSAGE LIBRE mm	POIDS Kg
FEKA 2500.4T	515	260	217	90	145	62	62	40
FEKA 2500.2T								45
FEKA 2700.2T								47
FEKA 3000.4T	620	295	270	125	160	80	79	76
FEKA 3000.2T						67	67	72
FEKA 3500.2T								74
FEKA 3700.2T							50	76
FEKA 4000.4T	774	410	366	227	225	100	98	149
FEKA 4100.4T								158
FEKA 4100.2T							83	142
FEKA 4125.2T								148
FEKA 4150.2T	874							160
FEKA 4200.2T								200
FEKA 6075.6T	950	190	590	301	602	240	95	200
FEKA 6100.6T	1150			317	657	271	108	300
FEKA 6120.4T	950			301	602	240	95	200
FEKA 6150.4T								212
FEKA 6200.4T								226
FEKA 6250.4T	1150			317	657	271	108	330
FEKA 6300.4T								340

MODÈLE	CARACTÉRISTIQUES ÉLECTRIQUES					CARACTÉRISTIQUES HYDRAULIQUES																										
	ALIMENTATION 50 Hz	P2 NOMINALE kW	P2 NOMINALE HP	In A	N TOUR S/MIN.	Q m³/h	0	6	12	18	24	36	48	60	72	84	96	102	120	138	150	162	168	192	216	240	264	300	324	348	396	468	516
						L/min.	0	100	200	300	400	600	800	1000	1200	1400	1600	1700	2000	2300	2500	2700	2800	3200	3600	4000	4400	5000	5400	5800	6600	7800	8800
FEKA 2500.4T	3x400 V~	1,8	2,5	4,6	1400		9	8,75	8,4	7,8	7,2	5,4	3																				
FEKA 2500.2T	3x400 V~	1,8	2,5	4,8	2800		15,5	14,9	13,6	11,9	10	5,9	2																				
FEKA 2700.2T	3x400 V~	2,2	3	5,4	2840		18	17	15,6	14	12,2	8,3	3,9																				
FEKA 3000.4T	3x400 V~	3,6	5	7,8	1400		9,5		8,9	8,5	8,2	7,4	6,5	5,6	4,6	3,6	2,4	1,8															
FEKA 3000.2T	3x400 V~	3,7	5	9,8	2800		18,7		17,5	16,6	15,4	12,6	9,5	6,4	4																		
FEKA 3500.2T	3x400 V~	4,4	6	10	2910		22,3		20,4	19,1	17,9	15,2	12,8	10	7,5	5	2,5																
FEKA 3700.2T	3x400 V~	5,5	7,5	12	2900		25		23,4	22,6	21,9	20,2	18,5	16,5	14	10,8																	
FEKA 4000.4T	3x400 V~	6	8	15	1400		15,3				14,3	13,7	2,9	12	11,2	10,3	9,3	8,8	7,1	5,5	4,3	3											
FEKA 4100.4T	3x400 V~ (⅄/Δ)	7,5	10	20	1400		17				16	15,2	14,7	13,8	12,8	11,8	10,6	10	8,3	6,5	5,2	4											
FEKA 4100.2T	3x400 V~ (⅄/Δ)	7,5	10	22,5	2800	H	24				20,4	18,2	16,1	14,3	12,3	10,2	8,4	7,6															
FEKA 4125.2T	3x400 V~ (⅄/Δ)	9,2	12,5	26	2930	(m)	27				23,5	21,3	19,5	17,3	15,3	13,5	10,9																
FEKA 4150.2T	3x400 V~ (⅄/Δ)	11	15	23	2890		31				25,8	23,8	22	20	18,2	16																	
FEKA 4200.2T	3x400 V~ (⅄/Δ)	15	20	31	2920		40				36,6	34,3	32	29,8	27,6	25	22	20,6															
FEKA 6075.6T	3x400 V~ (⅄/Δ)	5,5	7,5	12	950		13			11	10,7	9,8	9	8,7	8,5	8,1	7,9	7,7	7,3	6,9	6,3	6	5,1	3,8	1,8								
FEKA 6100.6T	3x400 V~ (⅄/Δ)	7,5	10	19	950		15				14,2	13,8	13	12,6	12	11,5	11	10,8	9,5	8,9	8,2	7,7	7,5	6	4,7	3,5	2,8	1,2	0,5				
FEKA 6120.4T	3x400 V~ (⅄/Δ)	8,8	12	23	1450		14			13,1	12,8	12,5	12,1	11,8	11,4	11,1	10,8	10,6	10,2	9,8	9,5	9	8,7	7,7	6,5	5	3,5						
FEKA 6150.4T	3x400 V~ (⅄/Δ)	11	15	26	1450		17				16,3	16	15,8	15,5	14,9	14,5	13,9	13,7	12,4	12	11,2	11	10,8	9,6	8,1	7,7	6	4,8					
FEKA 6200.4T	3x400 V~ (⅄/Δ)	15	20	31	1450		20						17,7	16,7	16	15,3	14,8	14,5	13,5	13	12,8	12,3	12,2	11,5	11	10,7	9,8	7,5	6	4			
FEKA 6250.4T	3x400 V~ (⅄/Δ)	18,5	25	37	1450		31							26,5	25,8	25,5	24,2	23,8	22	21,8	21	20,8	20,5	19,3	18	16,5	15,9	12,5	12,5	11,7	8		
FEKA 6300.4T	3x400 V~ (⅄/Δ)	22	30	46	1450		34,3					30	28,5	27,7	26,2	25,8	24,8	24	22,5	22	21,2	20,5	19,8	18,7	18	16,9	16,1	14,5	14	13,1	11	8	4,8

* Pour les coffrets de commande voir page 136

motralec . 4 rue Lavoisier . ZA Lavoisier . 95223 HERBLAY CEDEX. Tel. : 01.39.97.65.10 / Fax. : 01.39.97.68.48
Demande de prix / e-mail : service-commercial@motralec.com . Site Internet : www.motralec.com