JET

motralec
4 rue Lavoisier . ZA Lavoisier . 95223 HERBLAY CEDEX
Tel. : 01.39.97.65.10 / Fax. : 01.39.97.68.48
Demande de prix / e-mail : service-commercial@motralec.com
www.motralec.com

ELETTROPOMPE AUTOADESCANTI CON UNA GIRANTE
SELF-PRIMING ELECTRIC PUMPS WITH ONE IMPELLER

PREVALENZA ..... **: 41 mt. ÷ 50 mt.**
PORTATA ..... **: 3 m^3/h - 9 m^3/h**
POTENZA NOMINALE : 0,5 Kw (0,7HP) **÷ 1,5 Kw** (2HP)

APPLICAZIONI

- PRESSURIZZAZIONEDI IMPIANTI DOMESTICI E PICCOLA IRRIGAZIONE.
- MOVIMENTAZIONE DI LIQUIDI NON AGGRESSIVI PER USI CIVILI ED INDUSTRIALI.
- IMPIANTI DI LAVAGGIO, INSERIMENTO SU MACCHINARI PIU' COMPLESSI PER USI INDUSTRIALI.
- IMPIANTI DOVE E' NECESSARIO l'AUTOADESCAMENTO.

PUMP HEAD ..... ***: 41 m to 50 m***
DELIVERY ..... ***: 3 m^3/h - 9 m^3/h***
RATED HORSEPOWER : 0.5 kW *(0.7HP)* ***to 1,5 kW*** *(2HP)*

APPLICATIONS

- *FOR DOMESTIC SYSTEMS AND SMALL IRRIGATION SYSTEM PRESSURISATION.*
- *HANDLING OF NON AGGRESSIVE CIVIL AND INDUSTRIAL LIQUIDS.*
- *FOR WASHING SYSTEMS AND FOR INSERTION INTO COMPLEX INDUSTRIAL MACHINERY AND LINES.*
- *FOR ANY APPLICATION REQUIRING A SELF PRIMING SYSTEM.*

AVARVEN

CARATTERISTICHE DI COSTRUZIONE

- MOTORE CHIUSO CON VENTILAZIONE ESTERNA E CASSA ALETTATA IN LEGA DI ALLUMINIO
- GRADO DI PROTEZIONE IP 44.
- CLASSE DI ISOLAMENTO: F
- TEMPERATURA MAX.LIQUIDO POMPATO: 50°C
- VERSIONI: Monofase: 220 - 230V/50Hz o 220 - 230V/60Hz con protettore termico incorporato e condensatore permanentemente inserito.
  Trifase: 220 - 230V/50Hz e 380 - 400V/50Hz o 220 - 230V/60Hz e 380 - 400V/60Hz con protezione da sovraccarico a cura dell'utente
- POTENZA MOTORE: 0,7 Hp solo VERSIONE MONOFASE.
  DA 0,9 Hp a 2 Hp VERSIONE MONOFASE E TRIFASE

SPECIALI VOLTAGGI E FREQUENZE A RICHIESTA.

DESIGN ENGINEERING

- *SEALED MOTOR WITH EXTERNAL VENTILATION AND FINNED ALUMINIUM ALLOY CASING.*
- *IP 44 PROTECTION CLASS.*
- *CLASS "F" INSULATION*
- *MAX. PUMPED LIQUID TEMPERATURE: 50°C*
- *VERSIONS: Single Phase: 220 - 230 V/50 Hz* or 220 - 230V/60 Hz *with built in thermal protection and permanent capacitor.*
  Three Phase : 220 - 230V/50Hz and 380 - 400V/50Hz or 220 - 230V/60Hz and 380- 400V/60Hz *with overload protection care of the User.*
- *MOTOR POWER: 0.7 Hp only single phase versions.*
  From 0.9 Hp to 2 Hp single phase and three phase versions

CUSTOMISED VOLTAGE AND FREQUENCY RATING AVAILABLE ON DEMAND.

TABELLA MATERIALI / *MATERIALS TABLE:*

Pos.	Componente / *Component*		Materiale / *Materials*
A	Corpo pompa / *Pump body*		GHISA G20 / *CAST IRON*
B	Girante / *Impeller*	JET 70-90	TECNOPOLIMERO / *TECNOPOLYMER*
		JET 100-200	OTTONE / *BRASS*
C	Albero (lato pompa) / *Shaft (pump face)*		ACCIAIO INOX AISI 416 DIN 1.4005 / *STAINLESS STEEL*
D	Tenuta meccanica / *Mechanical Seal*		CARBONE- ALLUMINA / *COAL ALUMINA*
E	O - ring / *O-ring*		NBR
F	Flangia / *Flange*	JET 70-90	ALLUMINIO / *ALLUMINIUM*
		JET 100-200	GHISA G20 / *CAST IRON*
G	Cassa motore / *Motor housing*		ALLUMINIO / *ALLUMINIUM*
H	Copribasetta / *Cover base*		TECNOPOLIMERO / *TECNOPOLYMER*
N	Diffusore + Eiettore / *Diffusers + Ejector*	JET 70-90	
		JET 100-200	GHISA G20 / *CAST IRON*
P	Tappi carico, scarico / *Fill plug, Drain plug*		OTTONE / BRASS
Q	Porta cuscinetto / *Bearing holder*		ALLUMINIO / *ALLUMINIUM*
R	Ventola / *Fan*		TECNOPOLIMERO / *TECNOPOLYMER*
S	Copriventola / *Fan cover*		FERRO / *IRON*

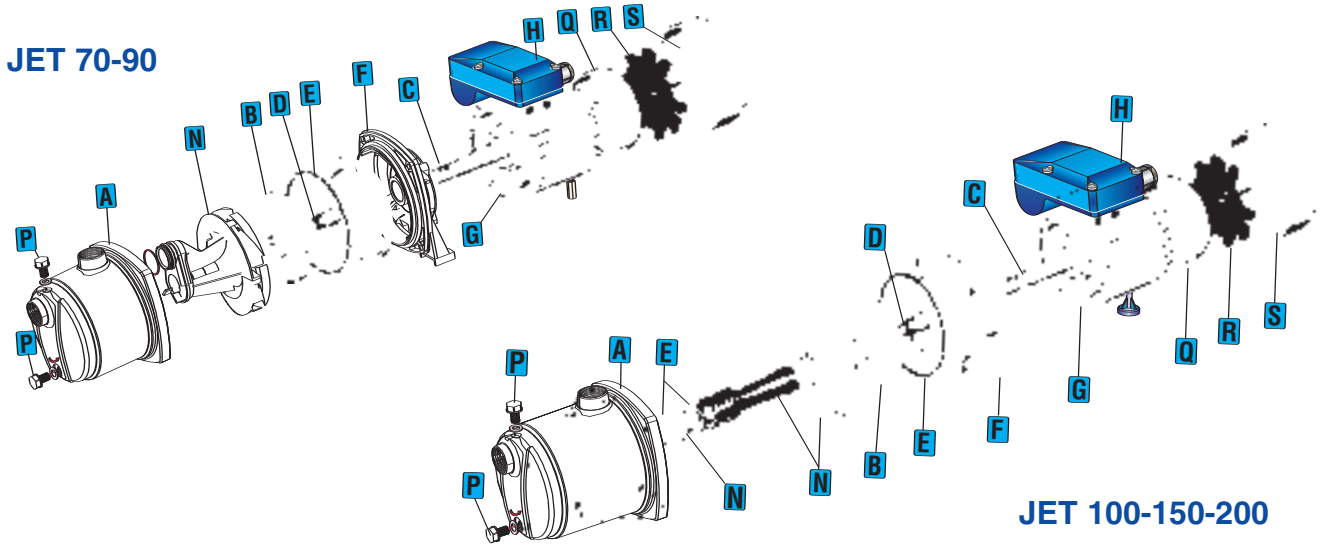

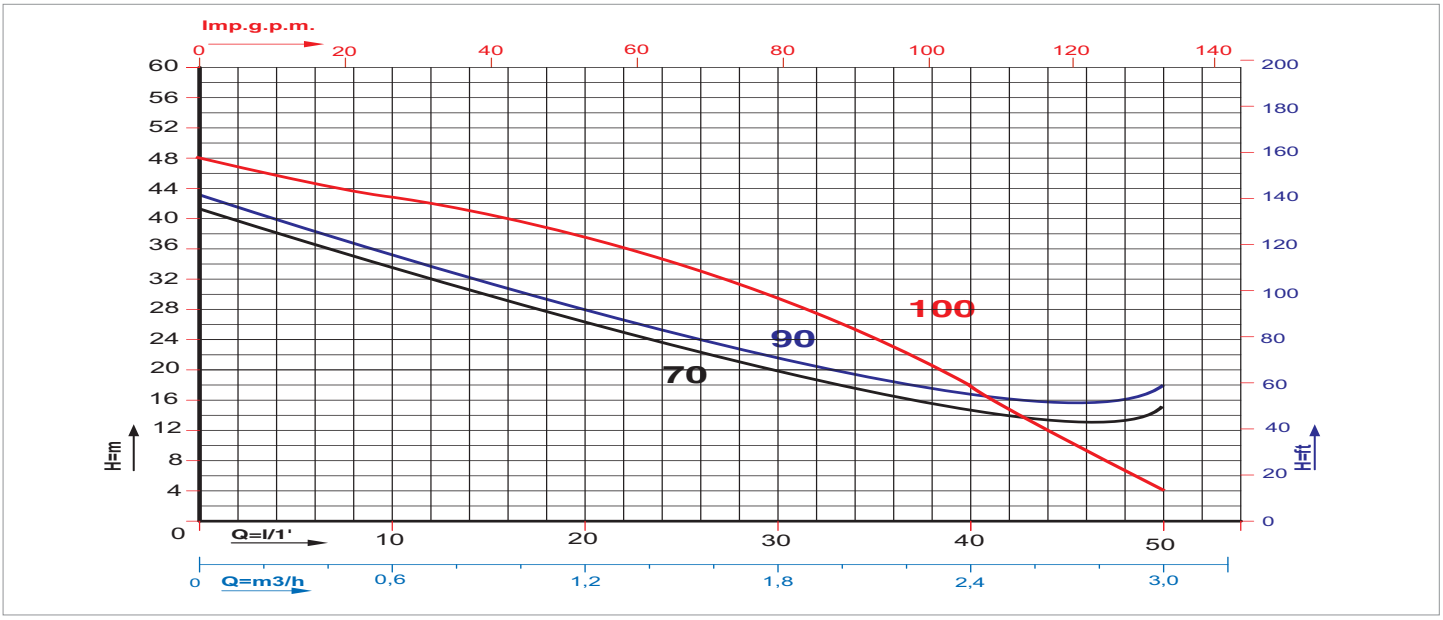

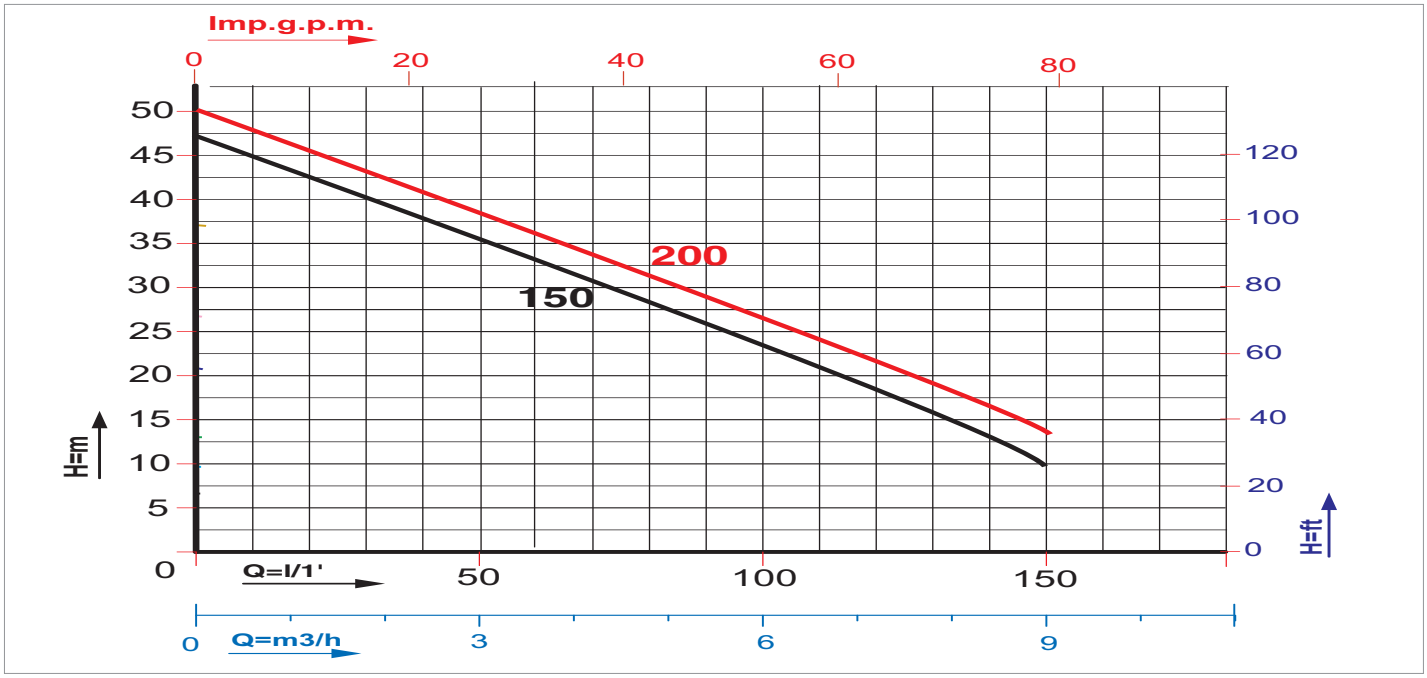

Caratteristiche di funzionamento a 2800 rpm 50Hz e 3450 rpm 60Hz - *Performances at 2800 rpm 50 Hz and 3450 rpm 60 Hz*

Le prestazioni valgono per liquidi con densità p = 1,0 kg/dm^3 ed una viscosità v = 1 mm^2/s / *The performance data holds true for liquids with a p = 1,0 kg/dm^3 density and a v= 1 mm^2/s viscosity.*

MODELLO *MODEL*	VOLTAGGIO *VOLTAGE*	DATI ELETTRICI / *ELECTRICAL DATA*						DATI IDRAULICI / *HYDRAULIC DATA*									
		P1max	P2 nom.		I max	Condensatore *Capacitor*		m^3/h	0	0,6	1,2	1,8	3	6	7,2	8,4	9
	50 Hz	Kw	Kw	HP	Ampere	µF	VC	l/min.	0	10	20	30	50	100	120	140	150
JET 70 M	1 x 220-230V	0,60	0,5	0,7	3,2	12,5	450	H (m)	**41**	**31,5**	**25,5**	**21**	**15**				
JET 90 M	1 x 220-230V	0,77	0,67	0,9	3,6	14	450		**43**	**35**	**29**	**24**	**18**				
JET 90 T	3 x 380-4000V	0,77	0,67	0,9	1,5	---	---		**43**	**35**	**29**	**24**	**18**				
JET 100 M	1 x 220-230V	0,95	0,75	1	4,7	20	450		**48**	**43**	**38,5**	**31**	**5**				
JET 100 T	3 x 380-400V	0,95	0,75	1	2,2	---	---		**48**	**43**	**38,5**	**31**	**5**				
JET 150 M	1 x 220-230V	1,5	1,1	1,5	7	31,5	450		**47,5**	**45**	**42,5**	**40**	**35**	**23**	**18**	**12,5**	**10**
JET 150 T	3 x 380-400V	1,5	1,1	1,5	3	---	---		**47,5**	**45**	**42,5**	**40**	**35**	**23**	**18**	**12,5**	**10**
JET 200 M	1 x 220-230V	2	1,5	2	9,3	40	450		**50**	**47,5**	**45,5**	**42,5**	**38**	**28**	**22**	**16,8**	**14**
JET 200 T	3 x 380-400V	2	1,5	2	4,2	---	---		**50**	**47,5**	**45,5**	**42,5**	**38**	**28**	**22**	**16,8**	**14**

PREVALENZA TOTALE in METRI COLONNA ACQUA / TOTAL PUMP HEAD AND WATER COLUMN HEIGHT IN m.

DIMENSIONI e PESI / *SIZE AND WEIGHT DATA*:

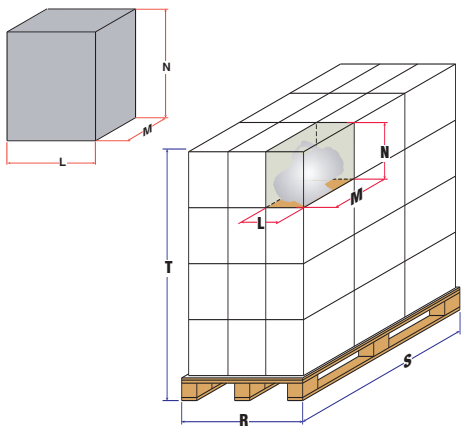

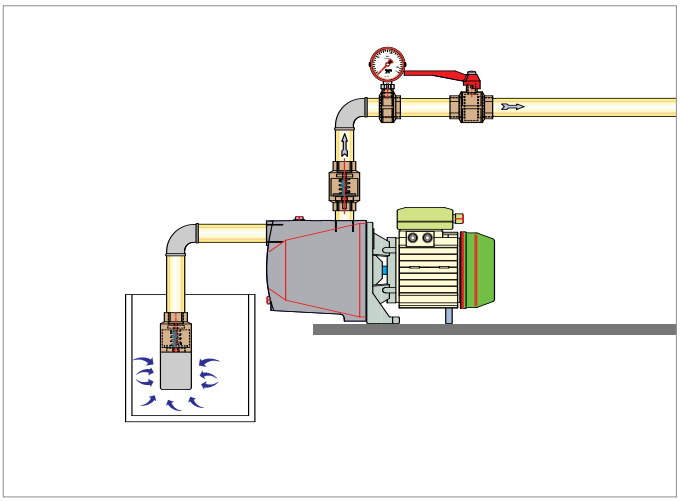

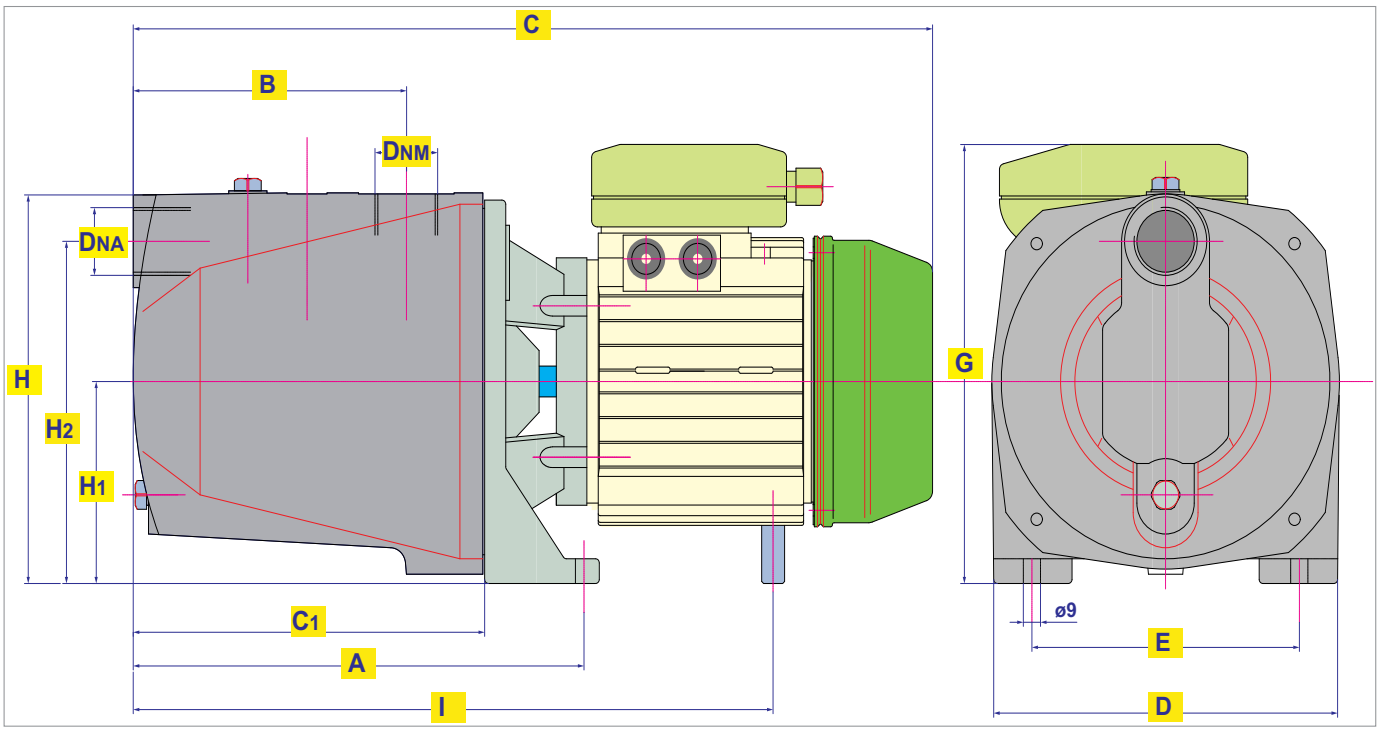

MODELLO / *MODEL*	DIMENSIONI POMPA in mm. / *PUMP DIMENSIONS in mm.*												
	DNA	DNM	A	B	C	C1	D	E	G	H	H1	H2	I
JET 70	1”	1”	175,5	112	343	153	160	120	175	126	83	176	274,5
JET 90	1”	1”	175,5	112	343	153	160	120	175	126	83	176	274,5
JET 100	1”	1”	236	150	432	190	180	140	213	195	101	166	343
JET 150	1”1/2	1”1/4	285	160	520	237	230	180	235	221	119	180	448
JET 200	1”1/2	1”1/4	285	160	520	237	230	180	235	221	119	180	448

MODELLO / *MODEL*	DIMENSIONI SCATOLA / *PACKING DIMENSIONS*				DIMENSIONI PALLET / *PALLET DIMENSIONS*				
	L mm.	M mm.	N mm.	Peso / Weight Kg.	R mm.	S mm.	T mm.	nr. scatole/*cartons*	Peso / Weight Kg.
JET 70	170	380	200	9,5	800	1200	1350	84	803
JET 90	170	380	200	10,5	800	1200	1350	84	887
JET 100	200	460	240	17	800	1200	1330	45	770
JET 150	230	540	280	38	800	1200	1570	30	1146
JET 200	230	540	280	40	800	1200	1570	30	1205