ABS ROBUSTA 1, 200 ET 300 POMPE LÉGÈRE POUR EAUX USÉES

CE
DIN/EN 12050-2

La nouvelle génération de pompes submersibles pour les eaux claires et de surface à utiliser dans la maison et le jardin.
Livrée prête à l'emploi avec son clapet anti-retour intégré.
La Robusta d'ABS peut pomper jusqu'à une hauteur de 1 mm. Les Robusta 200 et 300 sont équipées d'un contrôle de niveau automatique.

Applications

La gamme ABS Robusta a été conçue pour pomper l'eau claire et les eaux usées des maisons, jardins ou cours et est fournie avec un contrôle de niveau et un clapet anti-retour intégrés.
La pompe et la partie moteur forment un ensemble étanche à la pression, avec une carcasse moteur fabriquée en matériaux résistants à la corrosion. L'enveloppe extérieure et la roue sont en plastique résistant. Un commutateur manuel / automatique, unique en son genre, permet d'adapter la pompe à un fonctionnement aussi bien manuel qu'automatique. Pour des applications en milieu agressif, nous recommandons la IP 900 ou Coronada 200.

La Robusta 1 d'ABS est spécialement conçue pour le pompage des eaux usées et des eaux claires à des endroits tels que les toits, où le niveau est bas et où quasiment toute l'eau doit être pompée.
Elle possède un système hydraulique spécial qui commence à pomper à un niveau d'eau de 20 mm et peut pomper les eaux résiduelles jusqu'à une hauteur de 1 mm.
Le niveau réel de l'eau résiduelle dépend de facteurs tels que la texture, la composition, la planéité de la surface, etc.
Étant prévue pour pomper jusqu'à 1 mm, cette pompe n'est pourvue d'aucun système à flotteur automatique. Pour éteindre la pompe, il suffit de la débrancher.

Structure

- Sortie de refoulement G1¼" avec clapet anti-retour intégré.
- Chambre de connexion avec couvercle, admission par câble étanche et serre-câble anti-traction.
- Enveloppe extérieure et autres pièces de carcasse fabriquées en matériaux synthétiques anti-corrosion. Carcasse moteur avec revêtement en aluminium.
- Le moteur est équilibré dynamiquement avec un capteur de température dans le stator qui éteint la pompe en cas de surchauffe et la remet automatiquement en marche une fois refroidie.
- L'arbre est en acier inoxydable.
- L'étanchéité du côté moteur est assurée par des joints spéciaux à lèvres posés sur des roulements lubrifiés.
- Le liquide pompé circule autour de la carcasse moteur afin d'assurer une dissipation de chaleur optimale.
- La température moyenne est de 40 °C et de 60 °C en emploi intermittent (max. 5 min).
- La version TS est équipée d'un contrôle de niveau intégré et d'un couvercle flottant facilement démontable pour le nettoyage.
- Commutateur intégré pour fonctionnement continu dans les utilisations mobiles.
- La fixation spéciale à baïonnette permet d'extraire la crépine à la main si la roue devait être inspectée.

- ☐ **La Robusta 1 peut pomper jusqu'à 1 mm**
- ☐ **Les Robusta 200 et 300 sont pourvues d'un contrôle de niveau automatique. Pour les applications mobiles, un commutateur manuel / automatique permet de passer en fonctionnement continu.**
- ☐ **La Robusta est prête à démarrer. Pour les utilisations mobiles, le raccord de refoulement est conçu pour le branchement de 2 diamètres standard de tuyau.**
- ☐ **Pour vider les caves inondées, vidanger les puits et les puisards et pour pomper l'eau de pluie.**
- ☐ **Le clapet anti-retour intégré dans le refoulement empêche le reflux dans le tuyau de refoulement à l'arrêt de la pompe.**
- ☐ **Convient même aux petits puits (à partir de 300 x 300 mm).**
- ☐ **Clapet anti-retour intégré.**

Matériaux

Corps de pompe	Polypropylène
Arbre du moteur	1.4021 (AISI 420)
Roue	Polyamide
Joints	Néoprène
Câble	Néoprène

ABS ROBUSTA 1, 200 ET 300 POMPE LÉGÈRE POUR EAUX USÉES

Caractéristiques techniques

	Raccord de refoulement avec filetage interne	Dimensions solides mm	Puissance moteur* P_1 kW		Tension nominale V	Intensité nominale A	Câble**	Longueur câble m	Contrôle niveau	Poids kg
Robusta 1	G 1¼"	1	0,28	Monophasé	220–240 ~	1,3	HO5RN-F3G1.0	10	aucun	3,0
Robusta 200 W/TS	G 1¼"	10	0,46	Monophasé	220–240 ~	2,1	HO7RN-F3G1.0	10/3***	standard	3,3
Robusta 300 W/TS	G 1¼"	10	0,54	Monophasé	220–240 ~	2,4	HO7RN-F3G1.0	10/3***	standard	3,8

*P_1 = Puissance provenant de l'alimentation secteur
** = avec fiche européenne et mise à la terre

*** **Pour les emplois en extérieur, les normes VDE suivantes doivent être appliquées :**
Les pompes submersibles à usage extérieur doivent disposer d'un branchement pour câble d'une longueur de 10 m minimum. Les règlements ne sont pas les mêmes dans les autres pays.

Courbes de performances 50 Hz

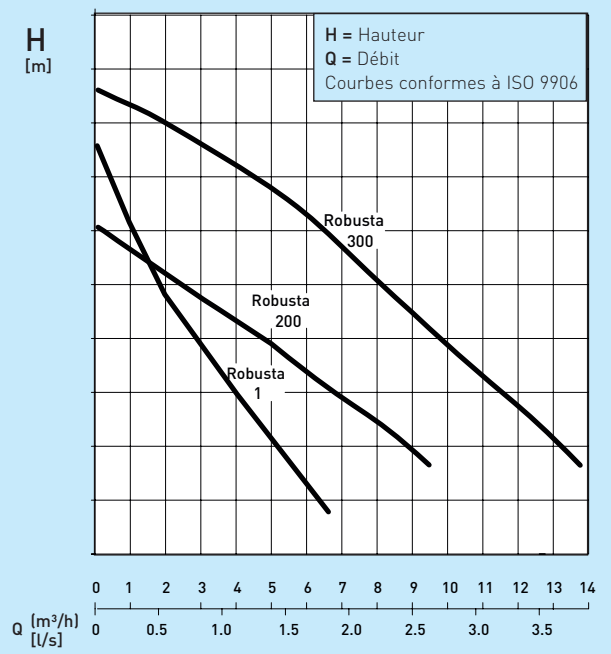

Courbes de performances 60 Hz disponibles sur demande.

Dimensions

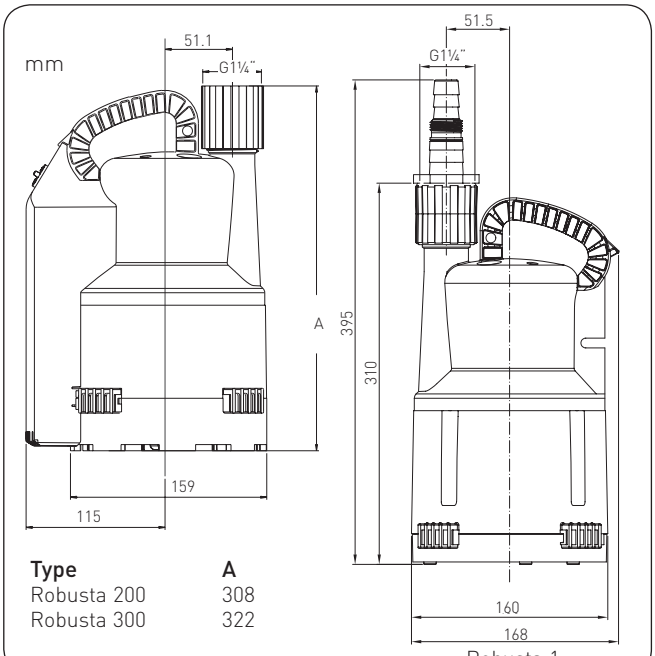

Type	A
Robusta 200	308
Robusta 300	322

Robusta 1

Installation

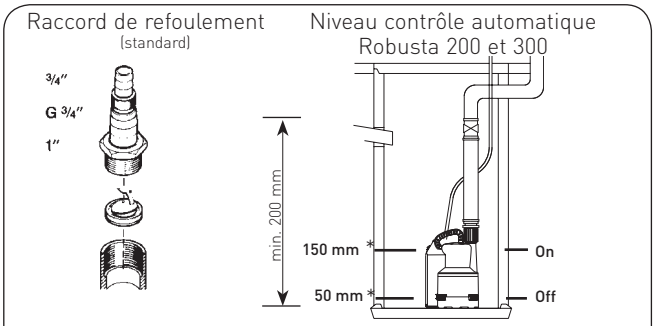

* pour Robusta 300 - Dimensions : 140 et 40 mm

Accessoires (matériaux)	Dimensions		Nº de réf.
☐ **Unité de commande** pour station de pompage double, avec inversion automatique de séquence de démarrage, alarme et indicateur d'erreurs sans potentiel y compris :			
2 commutateurs à niveau	KS 5 = câble 5 m ou KS 10		
1 flotteur de contact d'alarme	KS 5 = câble 5 m ou KS 10		
☐ **Alarme enfichable** pour fiche type DIN 230 V avec alarme sonore, voyant et sortie d'erreur sans potentiel et bouton annuler, fonctionnement secteur, mais fourni avec chargeur pour fonctionnement indépendant			16020201
batteries NC 9VTR 7-8, pour fonctionnement indépendant			12820018
Flotteur de contact d'alarme	KS 5 = 5 m		62450016
avec interrupteur à flotteur ABS	KS 10 = 10 m		62450017
☐ **Clapet anti-retour** (synthétique) avec filetage interne, PA-1-3082	G 1¼"		61400511
☐ **Vanne d'arrêt** (cuivre) avec filetage interne	G 1¼"		14040005
☐ **Tuyau de refoulement** (PVC)	¾"	m	15060016
	1"	m	15060007
	1¼"	m	15060008

Accessoires (matériaux)	Dimensions	Nº de réf.
☐ **Accouplement rigide** (cuivre)GEKA avec filetage interne	G 1¼"	15020008
☐ **Accouplement rigide** (cuivre)GEKA avec filetage externe	G 1¼"	15020003
☐ **Accouplement souple** (cuivre)GEKA	¾"	15020016
	1"	15020017
	1¼"	15020018
☐ **Accouplement souple** (acier galv.)	¾"	15070002
	1"	15070003
	1¼"	15070004

210121 FR 12.2006 ABS se réserve le droit de modifier les spécifications suite aux développements techniques.

abs
We know how water works
motralec . 4 rue Lavoisier . ZA Lavoisier . 95223 HERBLAY CEDEX. Tel. : 01.39.97.65.10 / Fax. : 01.39.97.68.48
Demande de prix / e-mail : service-commercial@motralec.com . Site Internet : www.motralec.com