PLAGES D'UTILISATION

Tension de service :	**1~230 V**
Fréquence :	**50 - 60 Hz**
Température du fluide max :	**+ 60°C**
Niveau sonore alarme :	**85 dBa**
Indice de protection :	**IP54**

ALARMSON

ALARME SONORE DE TROP PLEIN

AVANTAGES

- Alarme de surveillance de niveau.
- Niveau trop plein : protection anti-débordement lors d'une application en mode vidange.
- Niveau trop bas : protection manque d'eau lors d'une application en mode remplissage.
- Version BATT : réserve de marche sur batterie (environ 8h)
- Fonctions étendues de la version GSM :
  - Communication et configuration à distance (sms, email).
  - Logiciel de paramétrage fourni (via USB).
  - 6 reports d'information et 1 report de mesure de niveau
  - 2 sorties tout ou rien.

APPLICATIONS

Détection de trop-plein et report de défauts des installations de relevage pour :
- Eaux claires, de rivière…
- Eaux chargées, eaux usées, eaux vannes…

• Alarmson

• Alarmson GSM

CONCEPTION

• Coffret alarme monophasé 230 V - 50/60 Hz

3 Modèles	Alarmson	réf.: 2545134	poids : 0,85 Kg
	Alarmson-BATT	réf.: 2545135 avec réserve de marche de 8 h max.	poids : 1,5 Kg
	Alarmson-GSM	réf.: 2542910 avec réserve de marche de 8 h max. (hors transfert GSM)	poids : 1,7 Kg
Connexion par Presse-étoupes	• Raccordement réseau		
	• Raccordement flotteur		
	• Raccordement report défaut à distance		
Visualisation en face avant	3 Voyants :	Vert (sous tension)	
		Jaune (signal d'erreur)	
		Rouge (défaut)	
Contrôle manuel	Bouton poussoir inhibiteur d'alarme positionné dessous		
Fusibles de protection	Alarmson	-	-
	Alarmson-BATT	1 x dia 5 x 20	1.0 A.
	Alarmson-GSM	1 x dia 5 x 20	1.0 A.
Raccordement secteur	Prise normalisée CE avec câble de 1,9m		
Bornier	Fixation des câbles par vis (vis non fournies)		
Souche	Carte CPU		
Matériau du boîtier	Polycarbonate		

ALARMSON

DIMENSIONS DES COFFRETS

Nom produit	Référence	Largeur (mm)	hauteur (mm)	Profondeur (mm)	Poids Net (kg)	Poids brut (kg)
ALARMSON	2545134	200	120	95	0,85	1,6
ALARMSON-BATT	2545135	200	120	95	1,5	2,2
ALARMSON-GSM	2542910	200	120	105	1,7	2,4

PARTICULARITÉS

- Emballage individuel.
- Alarmson BATT : livré avec une batterie.
- Alarmson GSM : livré avec une batterie, avec un modem GSM intégré, et avec un câble d'antenne de 3m.
- En option : 2 longueurs d'antennes disponibles (10 et 15 m)

Un adaptateur antenne pour l'Alarmson GSM est à prévoir (code article : 2545548).

SCHÉMAS DE PRINCIPE D'INSTALLATION & RACCORDEMENT

• Mode vidange

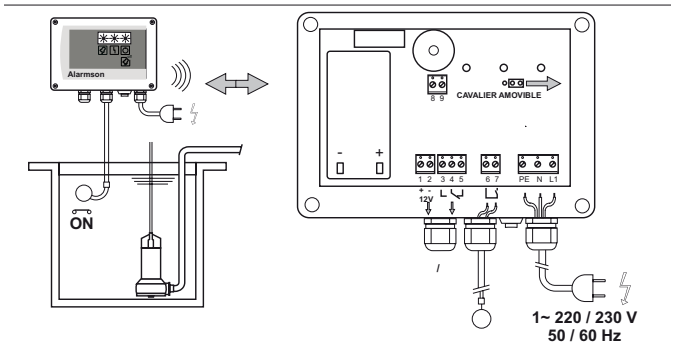

• Mode remplissage

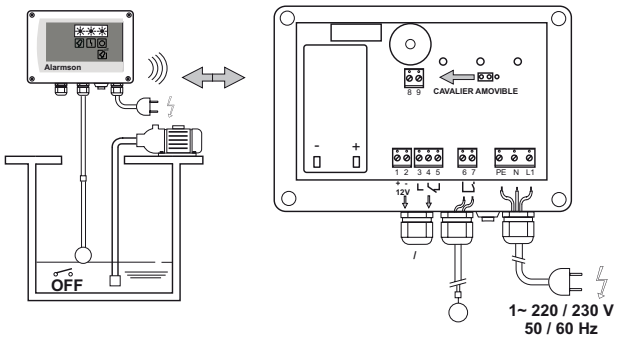

• Version sans batterie

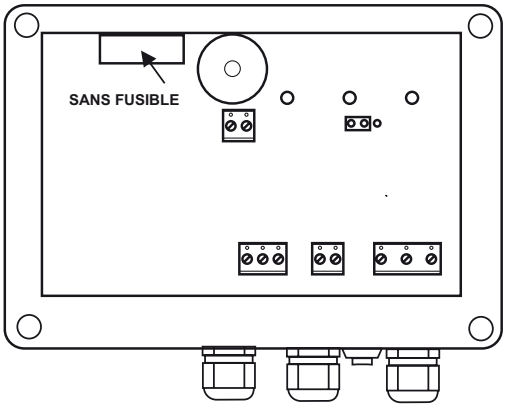
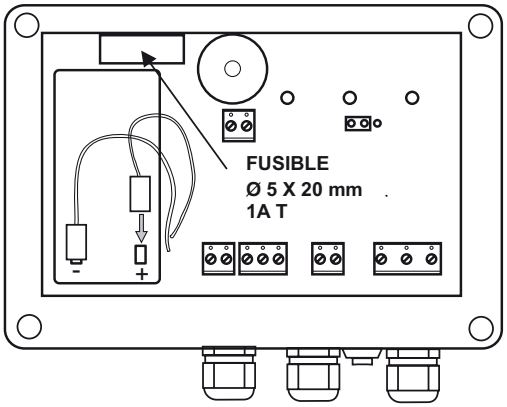
• Version avec batterie