PLAGES D'UTILISATION

Débits jusqu'à :	4,2 m³/h
Hauteurs mano. jusqu'à :	45 m
Plage de température :	+5°C à +35°C
Température ambiante :	+40°C max
Granulométrie de passage :	1 mm
DN orifices de refoulement :	G1''

PRIMA JET / PRIMA JET SYSTEM

POMPE AUTO-AMORÇANTE eaux claires non chargées 2 Versions : pompe seule et avec réservoir 50 Hz

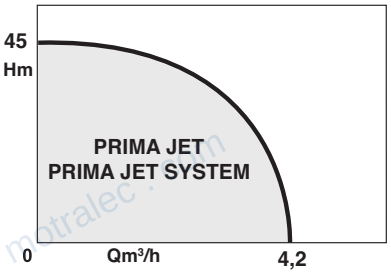

APPLICATIONS

pompage d'eau claire non chargée (particules < Ø1mm) et non potable pour l'arrosage, l'adduction ou la récupération d'eau de pluie.

AVANTAGES

- **Produits de conception robuste pour usages simples.**
- **Pompe Jet avec roue en inox 304.**
- **Pompe submersible livrée avec 10m de câble.**

• Prima jet



• Prima jet system



motralec
4 rue Lavoisier . ZA Lavoisier . 95223 HERBLAY CEDEX
Tel. : 01.39.97.65.10 / Fax. : 01.39.97.68.48

PRIMA JET / PRIMA JET SYSTEM

CONCEPTION

• Partie hydraulique
- Pompe monocellulaire auto-amorçante.
- Aspiration axial et refoulement vertical.
- Etanchéité moteur par garniture mécanique.
- Pression de service maxi : 6 bar.
- Pression aspiration maxi : 2 bar.
- Aspiration maxi : 7 m.
- Débit mini : 0,5 m³/h

• Moteur
- Protection par sonde thermique (PTO).

Vitesse de rotation :	2800 tr/min
Bobinage mono :	1~230V ±10%
Fréquence :	50 Hz
Classe d'isolation :	F
Indice de protection :	IP 44
P1 :	1,1 kW

CONSTRUCTION DE BASE

Pièces principales	Matériau
Corps de pompe	Fonte EN-GJL 200
Roue	AISI 304
Injecteur/Diffuseur	Noryl GFN2V
Fond porte grain	Fonte EN-GJL 200
Lanterne - palier moteur	Fonte EN-GJL 200
Arbre	Acier C10 / AISI 304
Garniture mécanique	Céramique / Graphite + NBR + AISI 304
Joints d'étanchéité	NBR

IDENTIFICATION

PRIMA JET SYSTEM

- entrée de gamme « PRIMA »
- pompe auto amorçante
- avec réservoir

SCHEMA D'INSTALLATION

Pompe seule : PRIMA JET

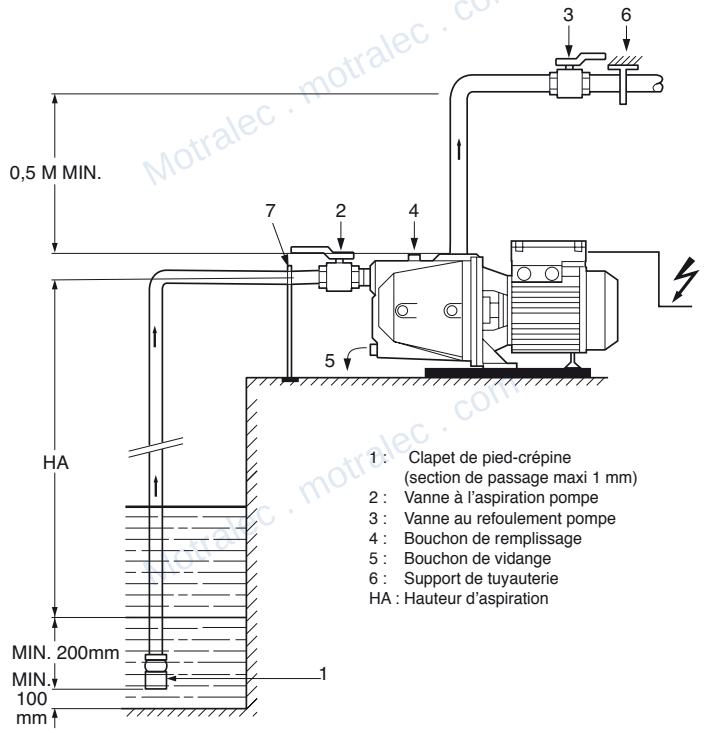

1 : Clapet de pied-crépine (section de passage maxi 1 mm)
2 : Vanne à l'aspiration pompe
3 : Vanne au refoulement pompe
4 : Bouchon de remplissage
5 : Bouchon de vidange
6 : Support de tuyauterie
HA : Hauteur d'aspiration

Surpresseur : PRIMA JET SYSTEM

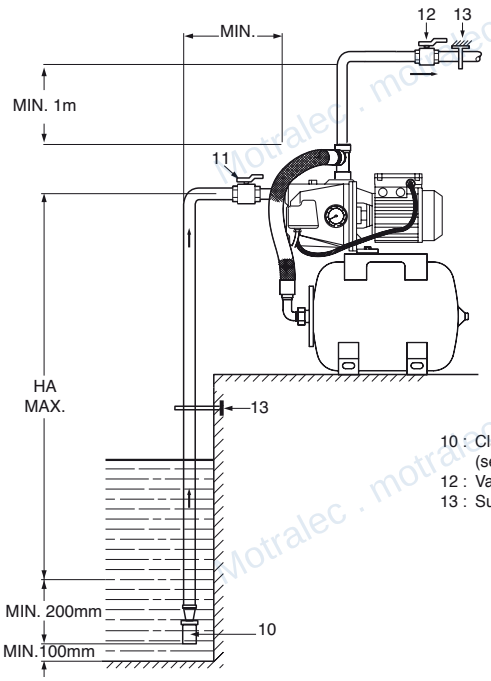

10 : Clapet de pied-crépine (section de passage maxi 1 mm).
12 : Vanne au refoulement
13 : Support de tuyauterie

motralec ★★★★★ 4,8/5 . +600 avis
4 rue Lavoisier, 95220 Herblay-sur-Seine . Tél. 01 39 97 65 10 . service-commercial@motralec.com . www.motralec.com

PERFORMANCES HYDRAULIQUES

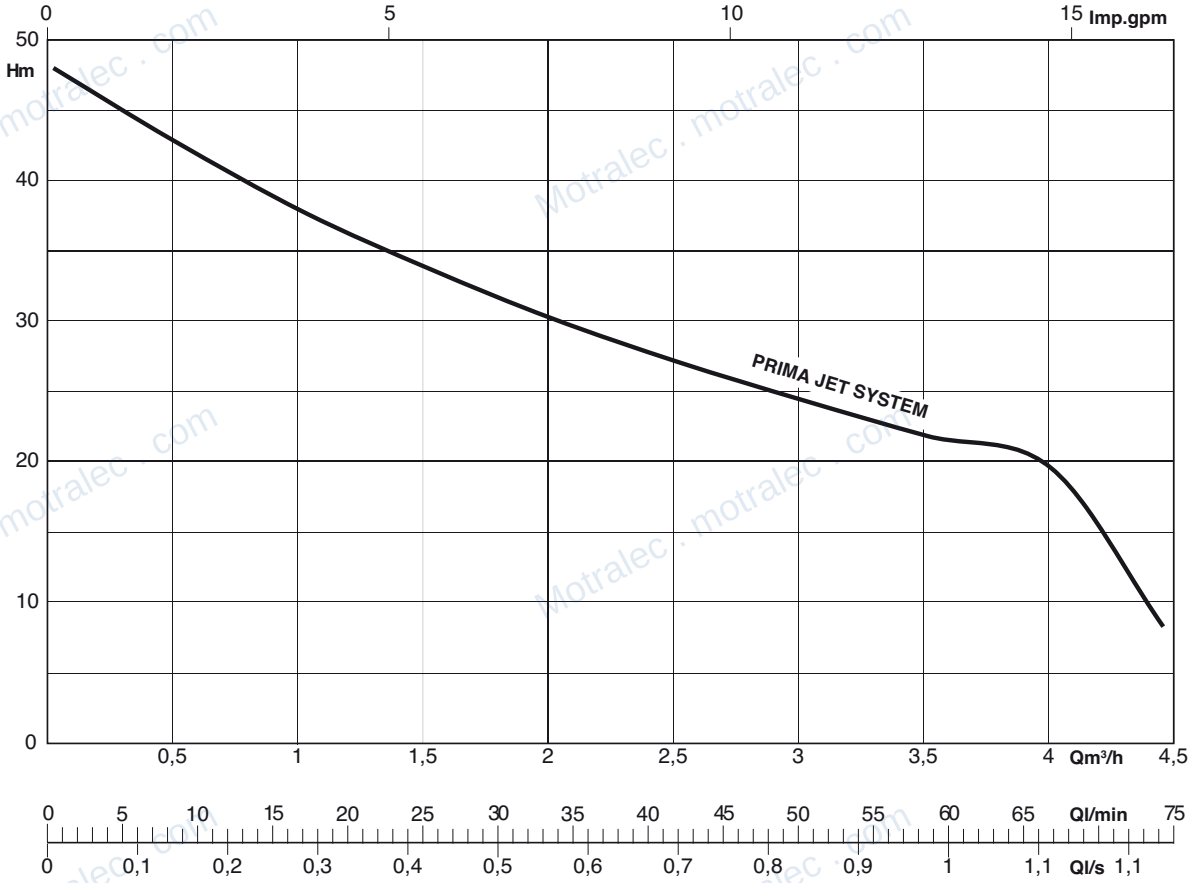

motralec ★★★★★ 4,8/5 . +600 avis

4 rue Lavoisier, 95220 Herblay-sur-Seine . Tél. 01 39 97 65 10 . service-commercial@motralec.com . www.motralec.com

PRIMA JET / PRIMA JET SYSTEM

CARACTERISTIQUES ELECTRIQUES ET DIMENSIONNELLES

TYPE	DNA	DNR	P1	I max	µF x 450V	Poids avec emballage
			W	A		kg
PRIMA JET	G1»	G1"	1 100	5	20	15,9
PRIMA JET SYSTEM	G1»	G1"	1 100	5	20	33

PRIMA JET

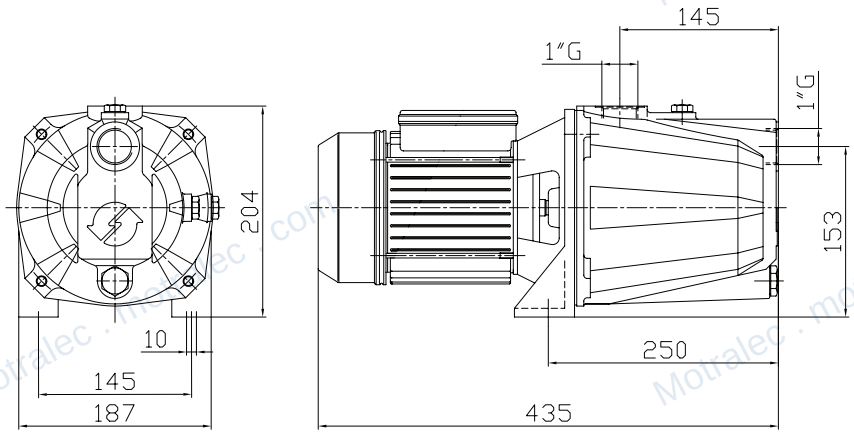

PRIMA JET SYSTEM

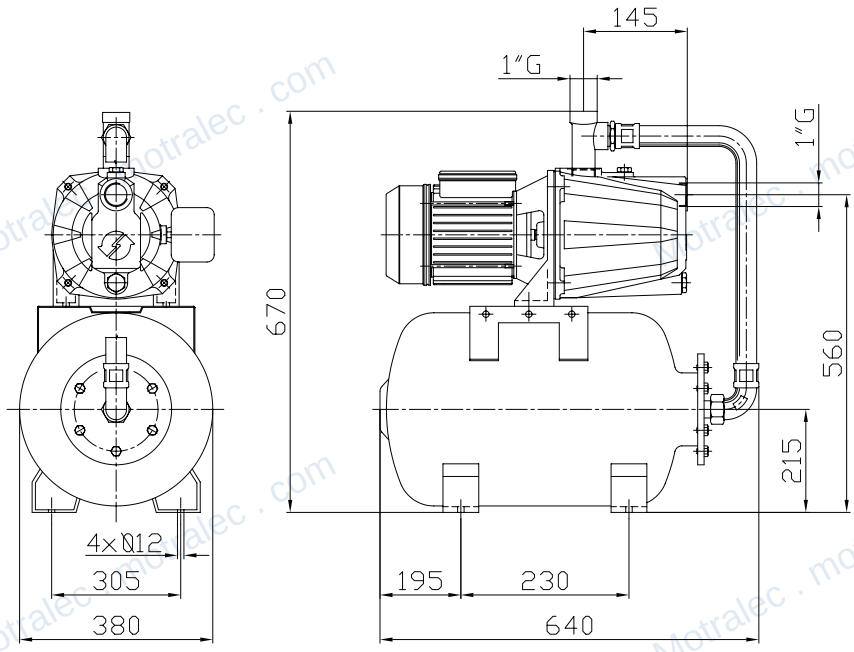

FOURNITURES

- Réservoir 50 litres, pressostat (0-6 bar), manomètre, livré assemblé.
- Câble alimentation secteur, type H07RNF, longueur 2 m, avec prise Schuko.

ACCESSOIRES

- kit d'aspiration.
- clapet anti-retour.
- protection manque d'eau.
- vannes d'isolement.

motralec
4 rue Lavoisier . ZA Lavoisier . 95223 HERBLAY CEDEX
Tel. : 01.39.97.65.10 / Fax. : 01.39.97.68.48
Demande de prix / e-mail : service-commercial@motralec.com

motralec

Expert en pompes, moteurs électriques et ventilateurs industriels depuis 1976.
Herblay-sur-Seine (95) . Sèvres (92) . Étréchy (91) . www.motralec.com

Besoin d'un prix ou d'un conseil technique ?

Pompe de surface portable auto amorçante Salmson PRIMAJET

★★★★★ 4,8/5 . +600 avis

- Devis rapide et conseil technique par nos spécialistes
- Plus de 200 000 références et 30 marques distribuées
- Vente, réparation, bobinage et SAV en atelier
- Livraison partout en France, accompagnement avant et après-vente

Voir la fiche technique sur notre site :

www.motralec.com/.../pompe-de-surface-portable-auto-amorcante-salmson-watson-2

DEMANDE DE PRIX >