PLAGES D'UTILISATION

Débits jusqu'à :	10 m³/h
Hauteurs mano. jusqu'à :	7,5 m
Plage de température :	+5°C à +35°C
Granulométrie de passage :	5 mm
DN orifices de refoulement :	G1''1/2

PRIMA DRAIN

POMPE DE RELEVAGE eaux claires faiblement chargées 50 Hz

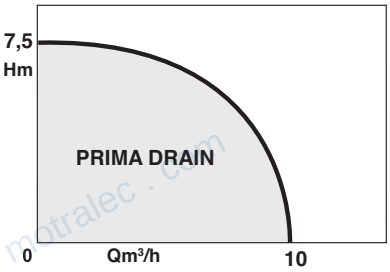

APPLICATIONS

relevage d'eau claire faiblement chargée (particules dont le diamètre est inférieur à 5 mm).

AVANTAGES

- **Produits de conception robuste pour usages simples.**
- **Pompe submersible livrée avec 10m de câble.**

• Prima Drain



motralec
4 rue Lavoisier . ZA Lavoisier . 95223 HERBLAY CEDEX
Tel. : 01.39.97.65.10 / Fax. : 01.39.97.68.48

PRIMA DRAIN

CONCEPTION

- **Partie hydraulique**
- Pompe submersible monocellulaire centrifuge.
- Roue semi-ouverte.
- Etanchéité moteur par bague à lèvre.
- Immersion maxi : 5m.
- Niveau de vidange jusqu'à 20mm.

- **Moteur**
- Protection par sonde thermique (PTO).

Vitesse de rotation :	2800 tr/min
Bobinage mono :	1~230V ±10%
Fréquence :	50 Hz
Classe d'isolation :	F
Indice de protection :	IP 68 à 5 m maxi
P1 :	0,55 kW

CONSTRUCTION DE BASE

Pièces principales	Matériau
Corps de pompe	PP
Roue	PA6 GF30
Carcasse moteur	Fe 370 galvanisé
Arbre	AISI 416
Bague à lèvre	NBR
Joints d'étanchéité	NBR

SCHEMA D'INSTALLATION

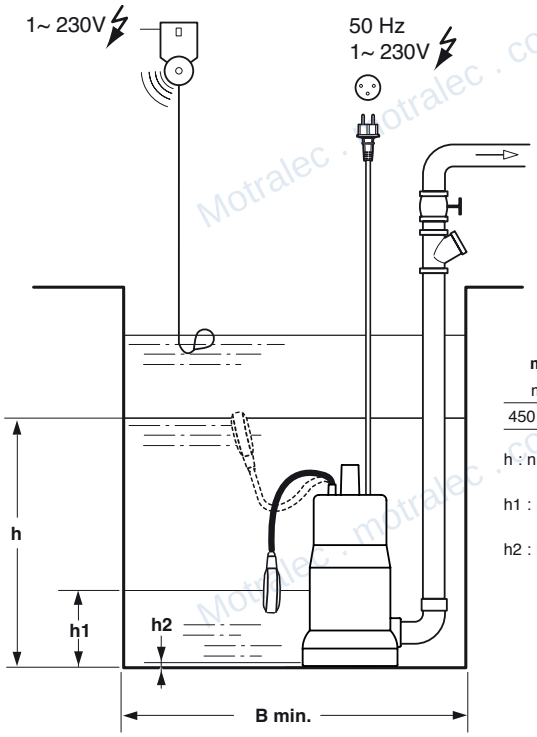

B min	h max	h1 min	h2 min
mm	mm	mm	mm
450 x 450	380	130	20

h : niveau de démarrage

h1 : niveau d'arrêt

h2 : niveau d'eau résiduel mini (marche forcée)

IDENTIFICATION

PRIMA DRAIN

entrée de gamme « PRIMA »

type de produit

PERFORMANCES HYDRAULIQUES

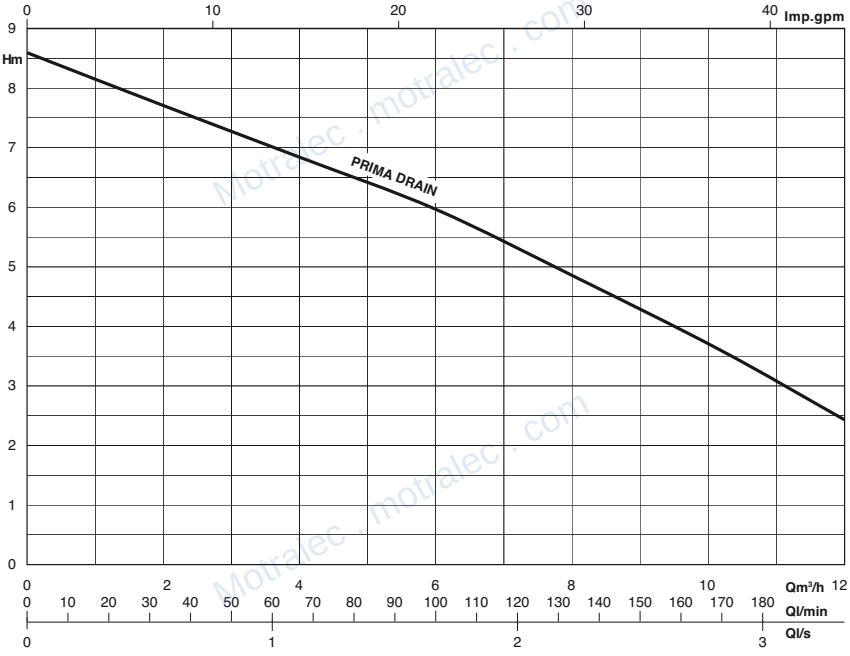

motralec ★★★★★ 4,8/5 . +600 avis

4 rue Lavoisier, 95220 Herblay-sur-Seine . Tél. 01 39 97 65 10 . service-commercial@motralec.com . www.motralec.com

PRIMA DRAIN

CARACTERISTIQUES ELECTRIQUES ET DIMENSIONNELLES

TYPE	DNA	DNR	P1	I max	µF x 450V	Poids avec emballage
			W	A		kg
PRIMA DRAIN	-	G1"1/2	550	4	8	5,5

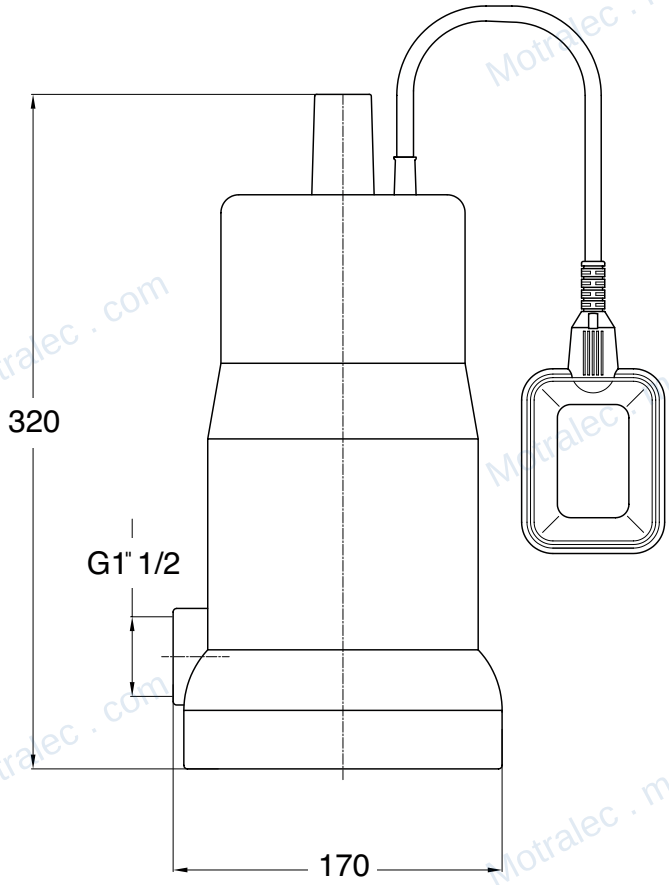

FOURNITURES

- Câble alimentation secteur (10m), type H05RNF avec prise Schuko.
- Interrupteur à flotteur.
- Raccord plastique Ø24/32 mm / Rp 1".

ACCESSOIRES

- Vannes d'isolement.
- kit de refoulement.
- clapet anti-retour à boule.

motralec ★★★★★ 4,8/5 . +600 avis

4 rue Lavoisier, 95220 Herblay-sur-Seine . Tél. 01 39 97 65 10 . service-commercial@motralec.com . www.motralec.com

PRIMA DRAIN

NOTES

motralec . com

motralec

Expert en pompes, moteurs électriques et ventilateurs industriels depuis 1976.
Herblay-sur-Seine (95) . Sèvres (92) . Étréchy (91) . www.motralec.com

Besoin d'un prix ou d'un conseil technique ?

POMPE DE RELEVAGE eaux claires faiblement chargées Salmson PRIMA DRAIN

★★★★★ 4,8/5 . +600 avis

- Devis rapide et conseil technique par nos spécialistes
- Plus de 200 000 références et 30 marques distribuées
- Vente, réparation, bobinage et SAV en atelier
- Livraison partout en France, accompagnement avant et après-vente

Voir la gamme Salmson sur notre site :

www.motralec.com/.../salmson

DEMANDE DE PRIX >