motralec Surpresseurs protection incendie installation sprinklers conforme en Salmson FIRESKID NT FR 50HZ DEMANDE DE PRIX >
★★★★★ 4,8/5 sur +600 avis . Depuis 1976 . 3 agences : Herblay-sur-Seine (95), Sèvres (92), Étréchy (91) . www.motralec.com
www.motralec.com / service-commercial@motralec.com / 01.39.97.65.10

FIRESKID

SURPRESSEURS PROTECTION INCENDIE
Installation sprinklers conforme EN 12845

PLAGES D'UTILISATION

Débits jusqu'à :	**750 m³/h***
Hauteurs mano. jusqu'à :	**128 mCE**
Température du fluide max:	**+40°C**
Pression de service jusqu'à :	**10 ou 16 bars***
Température ambiante max :	**+40°C**

*: en fonction de la pompe

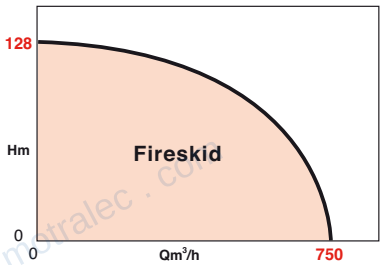

APPLICATIONS

Installations « sprinklers » pour la prévention et l'extinction des incendies conformément à la norme EN 12845.

Pour la protection de bâtiments commerciaux, publics ou résidentiels, hôtels, hôpitaux, supermarchés ou bâtiments industriels, utilisant de l'eau claire non agressive.

AVANTAGES

- **Modules compacts, pré-assemblés et testés en usine conformément à la norme EN 12845*.**
- **Chaque coffret assure l'automatisme de la pompe associée y compris les fonctions de contrôle et de test exigés par la norme.**
- **Démarrage automatique des pompes principales par pressostat et arrêt manuel**
- **Débit minimum assuré, protégeant la pompe en cas de fonctionnement à vanne fermée.**
- **Pompe jockey type MUV en standard avec marche/arrêt automatique**
- **Accouplement des pompes équipé d'une entretoise.**
- **Clapet anti-retour à bride facilement démontable**

* Fireskid version APSAD disponible prochainement



• Pompe MUV • Fireskid





• Pompe SNF

N.T. N° 143-16/F. - Éd. 1/10-15

motralec ★★★★★ 4,8/5 . +600 avis DEMANDE DE PRIX >
4 rue Lavoisier, 95220 Herblay-sur-Seine . Tél. 01 39 97 65 10 . service-commercial@motralec.com . www.motralec.com

FIRESKID

CONSTRUCTION DE BASE

• Pompe principale SNF

Pièces principales	Matériau
Corps de pompe	Fonte EN GJL 250
Arbre	Acier inox AISI 316
Roue	Fonte EN GJL 250
Garniture mécanique	Graphite / céramique
Carter	Acier peint
Joint de roue	Bronze

• Pompe jockey MUV

Pièces principales	Matériau
Corps de pompe	EN GJL 250 cataphorèse
Arbre	Acier inox AISI 431
Roues	Acier inox AISI 304
Stades	Acier inox AISI 431
Garniture mécanique	Carbure de silicium / Carbone
Lanterne	EN GJL 250 Cataphorèse
Anneau de sup.	Acier inox AISI 304
Joint de roue	EPDM

• Accessoires hydrauliques

Pièces principales	Matériau
Collecteurs	Acier S235 revêtu époxy
Cônes de réduction	Acier S235 revêtu époxy
Clapet	Corps en fonte revêtu époxy
Vanne	Corps en fonte revêtu époxy

NORMES

- Pompe SNF : conforme aux normes EN 733 et bridée selon EN 1092-2.
- Coffret SNF : Conforme aux normes CEI en vigueur et NF EN 12845.
- Coffret MUV : Conforme aux normes CEI en vigueur et NF EN 12845.

IDENTIFICATION

Fireskid EN 50-250 230 22/26.5/1.1 EDJ

- Description gamme
- Systèmes conformes aux normes EN 12845
- DN sortie de la pompe
- Diamètre max. de la roue
- Diamètre réel de la roue
- Puissance pompe moteur électrique (kW)
- Puissance pompe moteur diesel (kW)
- Puissance pompe jockey
- Configuration

DESCRIPTIF DU SURPRESSEUR

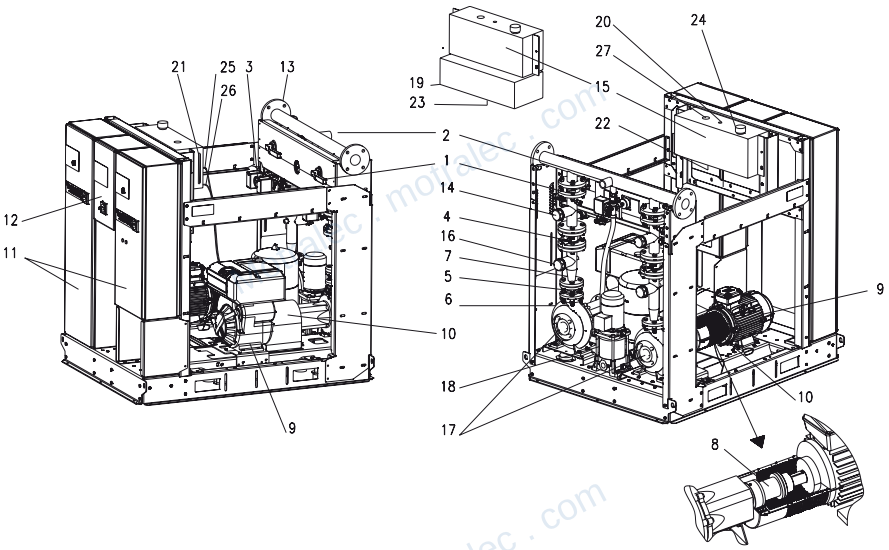

1 Vanne d'isolement
2 Raccord pour Sprinkler local
3 Double circuit pour pressostats pompe principale
4 Clapet anti retour
5 Manchon anti-vibratile pour pompe moteur Diesel
6 Raccord pour circuit de recirculation avec diaphragme
7 Cône divergent au refoulement pompe principale
8 Accouplement pompe/moteur avec entretoise
9 Moteur pompe principale électrique/diesel
10 Capots protège accouplement pompe/moteur
11 Coffret de commande pompe principale
12 Coffret de commande pompe jockey
13 Collecteur de refoulement
14 Raccord pour installation option débitmètre
15 Réservoir carburant (pour pompe moteur Diesel)
16 Raccord pour circuit d'amorçage pompe principale
17 Pompe principale
18 Pompe jockey
19 Bac de rétention pour carburant
20 Vanne d'évent du réservoir à carburant
21 Indicateur niveau de carburant
22 Vidange pour nettoyage dépôts dans réservoir carburant
23 Vidange pour nettoyage dépôts dans bac de rétention carburant
24 Bouchon de remplissage carburant
25 Raccordement pour tuyauterie de retour du moteur
26 Raccordement pour alimentation carburant au moteur
27 Capteur niveau de carburant

FIRESKID

CONFIGURATIONS

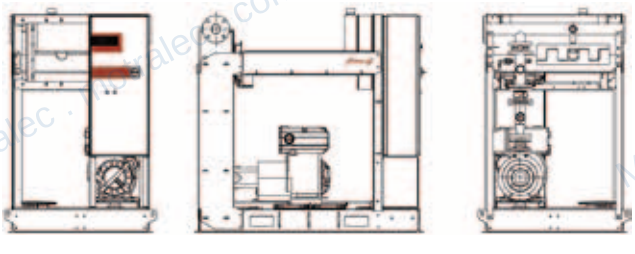

Configuration D

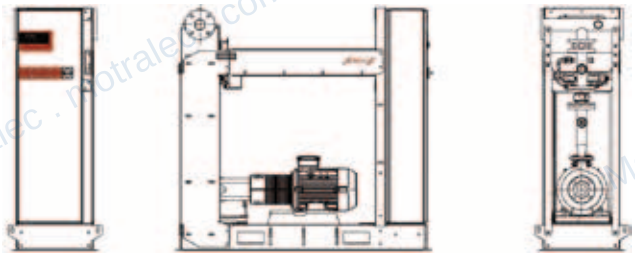

Configuration E

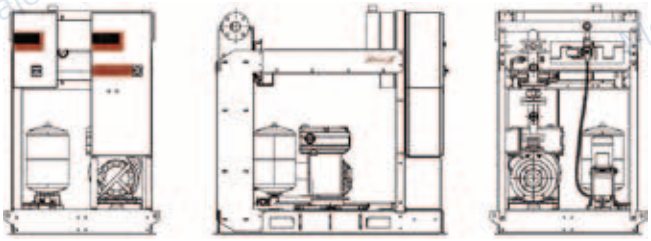

Configuration DJ

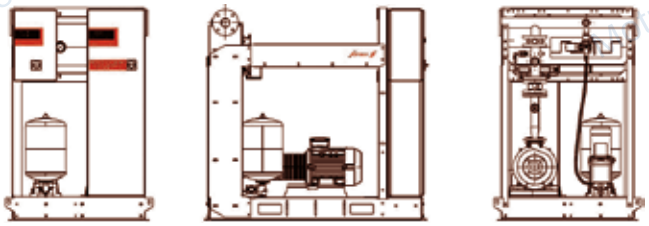

Configuration EJ

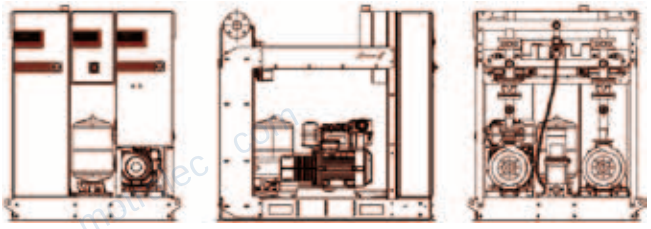

Configuration EDJ

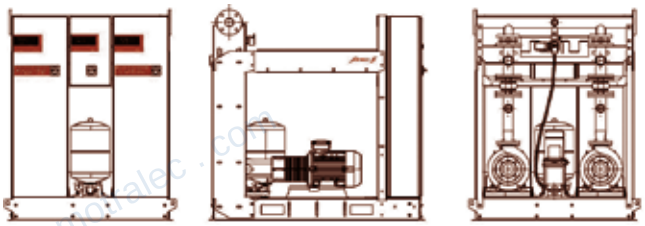

Configuration EEJ

FIRESKID

CONCEPTION - POMPE(S) PRINCIPALE(S) ET COFFRET

• Pompes principales

Pompe centrifuge monocellulaire normalisée de type démontage par l'arrière,série SNF.

- Accouplement avec joint élastique et spacer.
- Pieds de fixation sous la volute, ouvert du côté moteur pour permettre le démontage de l'ensemble mécanique de la partie arrière.
- Aspiration axiale et refoulement avec raccords à brides.
- Garniture mécanique montée sur l'arbre.
- Roulements à billes de guidage de l'arbre, lubrifiés avec graisse et supports monoblocs .
- Support permettant l'alignement parfait entre les axes moteur et pompe.

• Moteur électrique

Moteur asynchrone triphasé à ventilation externe. Dimensionné conformément à la norme NF EN 12845 pour garantir le fonctionnement de la pompe sur toute la courbe caractéristique débit/hauteur manométrique jusqu'à une valeur de N.P.S.H. de 16 m.

Normalisé conformément à I.E.C. et DIN/VDE 0530.

Vitesse de rotation : 2900 tr/min.
Tension : tri 50 Hz 400/660 V
Classe d'isolation : F
Index de protection : IP 55

• Moteur diesel

Endothermique avec alimentation diesel, moteur à injection directe (ou suralimenté).

- Refroidissement (en fonction de la puissance) :
  - à air avec ventilateur actionné par une double courroie de transmission
  - à eau glycolée à travers un radiateur et un circuit fermé.
  - à eau via un échangeur.
- Lubrification forcée avec pompe à engrenages, filtre à huile à passage intégral, corps de chauffe situé sous le carter pour préchauffer l'huile moteur.
- Démarrage à l'aide de deux batteries indépendantes en mesure d'assurer au minimum 6 mises en marche consécutives.
- Réservoir gazole en tôle d'acier soudée, positionné sur un support adapté, séparé et calculé pour garantir au minimum 6 heures de fonctionnement. Il est muni de :
  - Jauge de niveau
  - Trappe pour nettoyage et inspection
  - Filtre à carburant entre réservoir et moteur
  - Système de vidange d'air

Moteur diesel dimensionné conformément à la norme NF EN 12845 pour garantir le fonctionnement de la pompe sur toute la courbe caractéristique débit/hauteur manométrique jusqu'à une valeur de N.P.S.H. de 16 m. Moteur muni d'un pot d'échappement (silencieux en accessoire).

• Fourniture hydraulique

A l'aspiration

- Pompe à raccordement libre

Au refoulement

- 1 raccord fileté pour la conduite de refoulement et l'évacuation totale de l'air du diaphragme calibré.
- 1 cône divergent concentrique pour réduire la vitesse de passage de l'eau au refoulement.
- 1 raccord de 2" pour un éventuel réservoir d'amorçage.
- 1 raccord de 1" pour le circuit de purge.
- 1 clapet de non-retour inspectable, diamètre adapté.
- 2 circuits pressostatiques pour l'essai manuel de mise en marche de la pompe (Conformes à la NF EN 12845).
- 2 manomètres
- 2 pressostats pour mise en marche de la pompe principale en parallèle hydraulique et en série électrique.
- 1 raccord fileté pour le circuit de mesure du débit.
- 1 vanne papillon verrouillable ayant un diamètre adapté, sans nécessité d'entretien.
- 1 collecteur de refoulement à brides ayant un diamètre adapté avec un raccord de 1" pour le raccordement avec le sprinkler de protection du local technique.

• Coffret contrôle commande pompe(s) principale(s) électrique(s)

Tôle vernie IP54

Conforme aux normes CEI en vigueur et EN 12845

Façade :

- Écran lcd de visualisation des paramètres
- Bouton poussoir/rotatif pour sélectionner et modifier les règlages
- Interrupteur principale pour activitation/ désactivation du coffret de commande
- Disponibilité opérationnnelle
- Fonctionnement de la pompe
- Interruption du démarrage
- Demande «sprinkler»
- Demande de l'interrupteur à flotteur (réservoir de remplissage de la pompe)
- Défaut centralisé
- Démarrage manuel
- Arrêt manuel
- Test des lampes
- Acquittement messages d'erreur

Intérieur :

- Transformateur pour circuits auxiliaires à basse tension
- Contacteur de mise en marche, classe AC4, direct jusqu'à 22 kW, démarrage étoile-triangle pour puissances supérieures.
- Fusibles de protection à haut pouvoir de coupure
- Système de mesure pour l'absence ou l'inversion de phases

Contacts secs pour signalisation à distance :

- Pompe en marche
- Absence de phase
- Demande de mise en marche
- Echec de mise en marche
- Présence réseau

• Coffret contrôle commande pompe(s) principale(s) diesel(s)

Tôle vernie IP54

Conforme aux normes CEI en vigueur et EN 12845.

Façade :

- écran LCD de visualisation des paramètres
- bouton poussoir/rotatif pour sélectionner et modifier les règlages

FIRESKID

CONCEPTION - POMPE(S) PRINCIPALE(S) ET COFFRET

- interrupteur principale pour activitation/ désactivation du coffret de commande
- disponibilité opérationnnelle
- fonctionnement de la pompe
- mode automatique
- température excessive moteur (eau de refroidissement)
- défaut pression d'huile
- interruption du démarrage
- demande «sprinkler»
- demande de l'interrupteur à flotteur (réservoir de remplissage de la pompe)
- défaut chauffage
- courroie rompue
- manque de carburant
- défaut centralisé
- dispositif d'essai pour le dispositif de démarrage manuel
- arrêt manuel de la pompe
- test des lampes
- démarrage manuel batterie A
- démarrage manuel batterie B
- acquittement messages d'erreur

Intérieur :

Transformateur pour circuits auxiliaires à basse tension

- Fusibles de protection
- Contacts secs pour signalisation à distance:
- Pompe en marche :
  - Alarme générale de la pompe diesel
  - Demande de mise en marche
  - Absence de mise en marche
  - 2 batteries tenues en charge indépendamment l'une de l'autre pour l'alimentation du moteur de mise en marche du moteur diesel

• Pompes jockey

Pompe électrique centrifuge multicellulaire à axe vertical MUV ou Multi V.

- Multicellulaire de 2 à 12 étages.
- Axe vertical, raccords d'aspiration et de refoulement en ligne.
- Garniture au passage de l'arbre à l'aide de garniture mécanique normalisée.
- Groupe hydraulique et corps assemblés à l'aide de tirants.
- Moteur électrique standard ventilé et bridé avec extrémités d'arbre conformes à la norme IEC. Branchement à la pompe par accouplement avec un carter de sécurité (Multi V).

• Moteur

Moteur standard asynchrone triphasé à ventilation externe, rotor en cage.

Vitesse de rotation : 2900 tr/min.
Tension : tri 50 Hz 400 V
Classe d'isolation : F
Index de protection : IP 55

• Fourniture hydraulique

A l'aspiration

Bride de pompe pour connexion hydraulique.

Au refoulement

- 1 clapet anti-retour 1"1/4
- 1 pressostat pour la mise en marche et l'arrêt pompe
- 1 manomètre
- 1 réservoir à membrane
- 1 vanne boisseau sphérique 1"1/4
- Branchement par flexible sur le collecteur de refoulement à brides.

• Coffret contrôle commande pompe jockey

Tôle vernie
IP54
Conforme aux normes CEI en vigueur et NF EN 12845.

Façade :

- Interrupteur principale pour l'activation/ désactivation du coffret de commande
- Voyants pour la disponibilité, le fonctionnement de la pompe et les pannes
- Contacteurs pour l'activation des pompes
- Commutateur du mode de fonctionnement «Manuel» et «Auto»

Intérieur :

Protection par fusible du moteur de la pompe .

ACCESSOIRES OPTIONNELS

Kit Essai hebdomadaire (N.B: non exhaustif pour la norme)

Panneau de gestion à distance des alarmes de type A et B

Débitmètre

Kit d'aspiration composé de:

- Cône excentrique de diamètre adapté
- Manomètre et robinets
- Vanne papillon
- Manchette antivibratile
- Réservoir d'amorçage de 500 litres

FIRESKID

PRINCIPE DE FONCTIONNEMENT

Les surpresseurs Fireskid sont conformes à la norme NF EN 12845. Les systèmes sont composés de pompes horizontales back pull-out avec spacer et moteur électrique asynchrone triphasé ou diesel, d'une pompe jockey, des accessoires hydrauliques, des organes de contrôle et de protection électriques prévus par la norme.

La logique de fonctionnement du système est réalisée conformément à la norme NF EN 12845, qui prévoit des pompes à enclenchement automatique et arrêt manuel.

La pompe jockey à moteur électrique, contrôlée à l'aide d'un pressostat différentiel, maintient la pression dans l'installation.

Une chute de pression dans la boucle principale du système anti-incendie provoque son démarrage. Si cette dernière rétablit la pression dans l'installation, elle s'arrête automatiquement. Dans le cas où le système est en mode automatique, si la perte de pression est plus importante dans l'installation (et descend au-dessous de 80% de la pression à maintenir) de par l'ouverture d'une bouche d'incendie, d'un tuyau d'incendie ou d'un ou plusieurs sprinklers, un double circuit pressostatique (série électrique et parallèle hydraulique) provoque la mise en marche de la pompe principale.

En cas de fonctionnement prolongé à vanne fermée, les pompes sont protégées d'une éventuelle surchauffe grâce au bypass de recirculation intégré au corps et réglé de façon à garantir une circulation minimum de l'eau à l'intérieur de la pompe.

La phase d'arrêt du système est toujours manuelle.

SCHEMA HYDRAULIQUE DE PRINCIPE 1 POMPE PRINCIPALE ET 1 POMPE JOCKEY

1 Pompe principale back pull-out
2 Diaphragme calibré
3 Cône concentrique
4 Te 2" réservoir d'amorçage
5 Te système de drainage
6 Clapet de non-retour
7 Te Circuit mesure du débit
8 Vanne de sectionnement
9 Circuit de mise en marche de la pompe principale
10 Pressostat
11 Manomètre
12 Pompe jockey
13 Te réservoir d'amorçage
14 Clapet de non-retour
15 Circuit de mise en marche de la pompe jockey avec manomètre et pressostat
16 Vanne de sectionnement
17 Réservoir à membrane
18 Te raccord sprinkler de protection du local technique
19 Collecteur de refoulement du Kit d'aspiration (en option)
20 Cône excentrique
21 Manomètre dépressiomètre
22 Vanne de sectionnement
23 Vanne de sectionnement de la pompe jockey

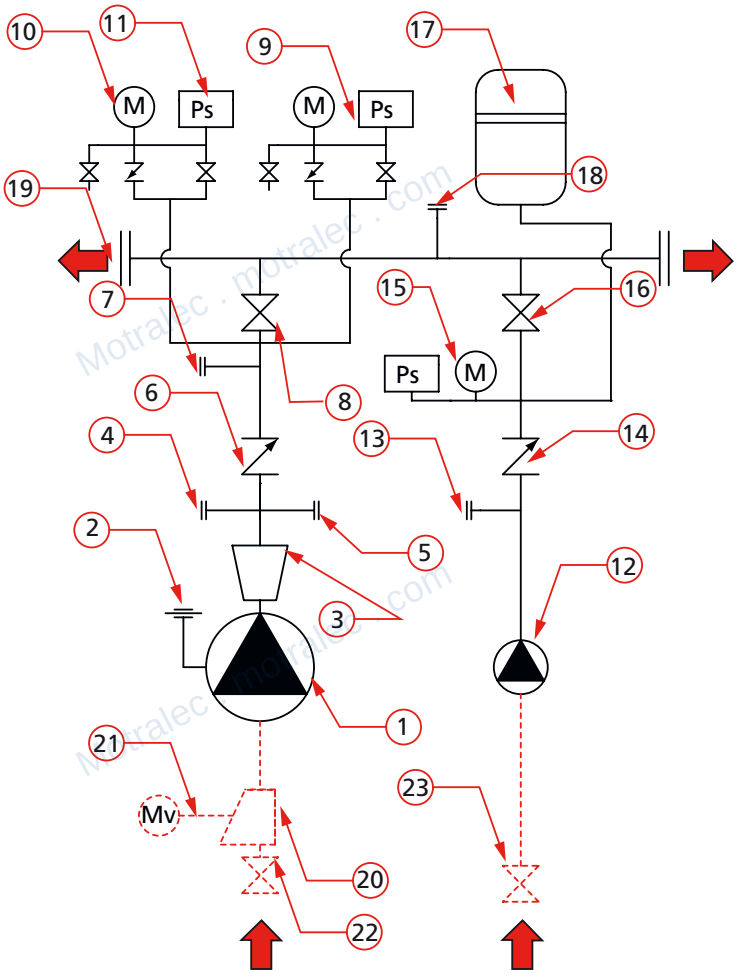

FIRESKID

SCHEMA HYDRAULIQUE DE PRINCIPE 2 POMPES PRINCIPALES ET 1 POMPE JOCKEY

1 Pompe principale Back Pull-out
2 Diaphragme calibré
3 Cône concentrique
4 Te 2" réservoir d'amorçage
5 Te système de drainage
6 Clapet de non-retour
7 Te circuit de mesure du débit
8 Vanne de sectionnement
9 Circuit de mise en marche de la pompe principale
10 Pressostat
11 Manomètre
12 Pompe jockey
13 Te réservoir d'amorçage
14 Clapet de non-retour
15 Circuit de mise en marche pompe jockey avec manomètre et pressostat
16 Vanne de sectionnement
17 Réservoir à membrane
18 Te raccord sprinkler protection local technique
19 Collecteur de refoulement_Kit d'aspiration (en option)
20 Cône excentrique
21 Manomètre dépressiomètre
22 Vanne de sectionnement
23 Vanne de sectionnement

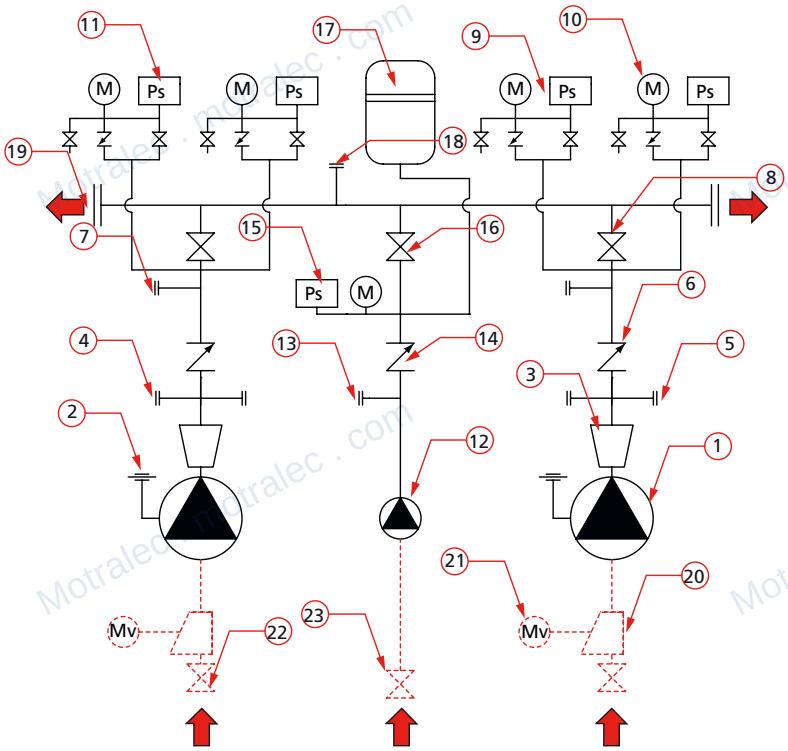

FIRESKID

SCHEMA DE PRINCIPE D'INSTALLATION A HAUTEUR POSITIVE D'ASPIRATION

Schéma de principe de construction hydraulique

L'installation du système de surpression doit toujours être prévue avec l'alimentation à hauteur positive d'aspiration. L'installation est considérée à hauteur positive d'aspiration si le niveau minimum de l'eau se trouve au dessous de l'axe de la pompe et à une distance verticale maximum de 2 m (voir schéma de construction) à condition que les 2/3 du volume utile de la réserve hydraulique soit au-dessus de l'axe de la pompe. Dans tous ces cas, l'installation est définie à hauteur positive d'aspiration. En cas de systèmes avec plusieurs pompes principales, chaque pompe doit avoir une conduite d'amorçage indépendante.

N.B.: pour les installations décrites dans le schéma ci-contre où le niveau minimum de la réserve d'eau est au-dessous de l'axe de la pompe : prévoir un clapet de pied de crépine.

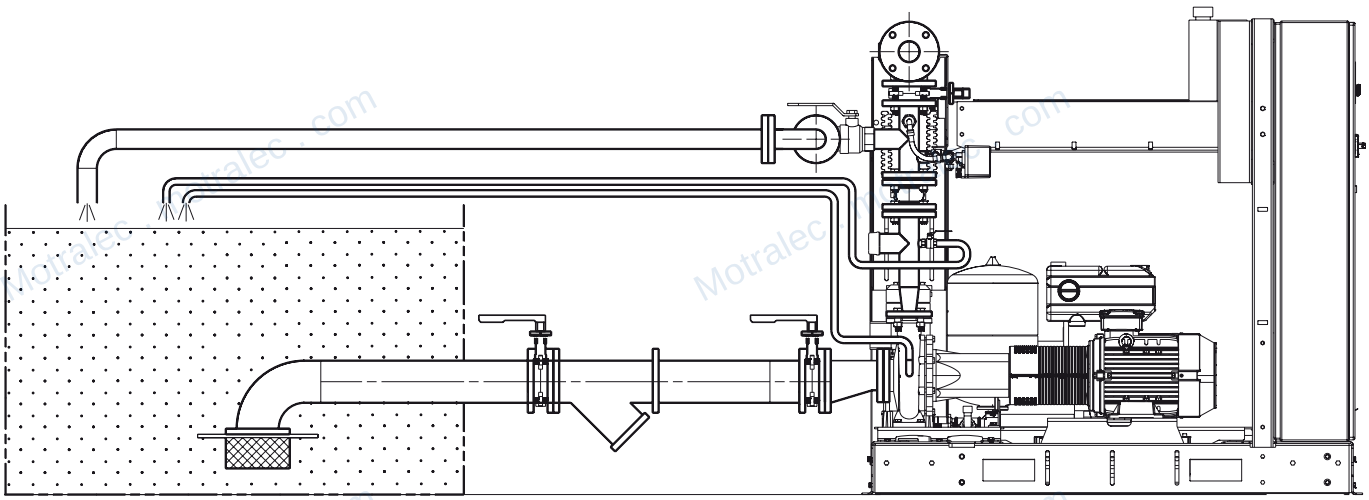

Schéma de principe d'installation

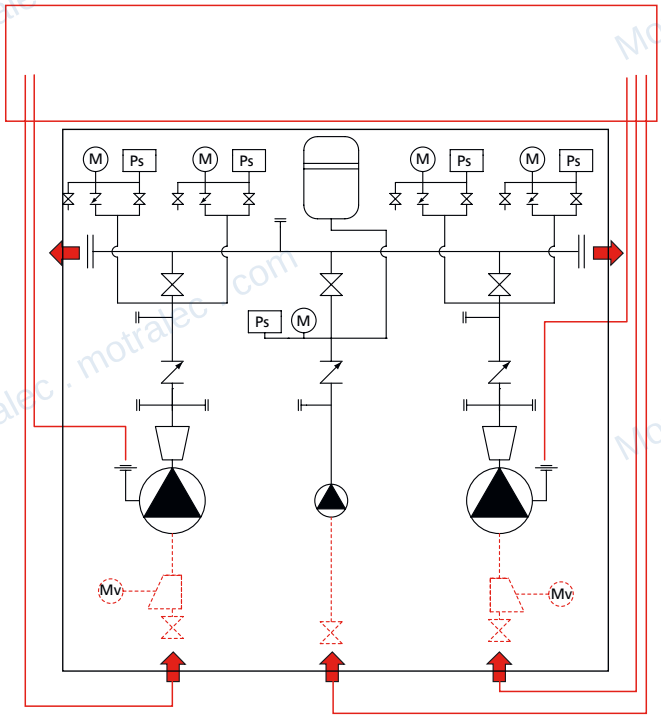

Limite de fourniture
A installer
Disponible comme option

FIRESKID

SCHEMA DE PRINCIPE D'INSTALLATION EN ASPIRATION

Schéma de principe de construction hydraulique

L'installation du système de surpression en aspiration est autorisée si la distance verticale maximum du niveau minimum de la réserve d'eau ne peut être supérieure à 3,2 m. L'amorçage des pompes doit être assuré par un réservoir pour chaque pompe principale. La pompe jockey peut être amorcée en dérivation d'un des réservoirs d'une pompe principale. Le réservoir d'amorçage doit être installé de façon à garantir l'alimentation de la pompe par gravitation, on doit prévoir une alimentation de conduite d'eau ou de la réserve d'eau, un flotteur anti-débordement et un interrupteur de niveau minimum relié à la pompe principale.

N.B.: pour les installations décrites dans le schéma ci-contre où le niveau minimum de la réserve d'eau est au-dessous de l'axe de la pompe, prévoir un clapet de pied de crépine.

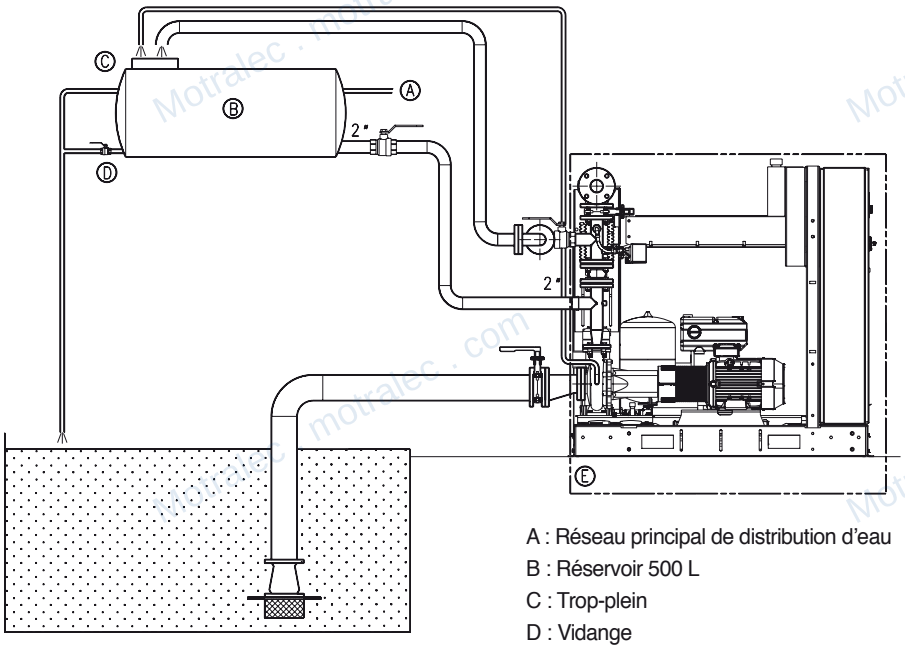

A : Réseau principal de distribution d'eau
B : Réservoir 500 L
C : Trop-plein
D : Vidange
E : Limite de fourniture

Schéma de principe d'installation

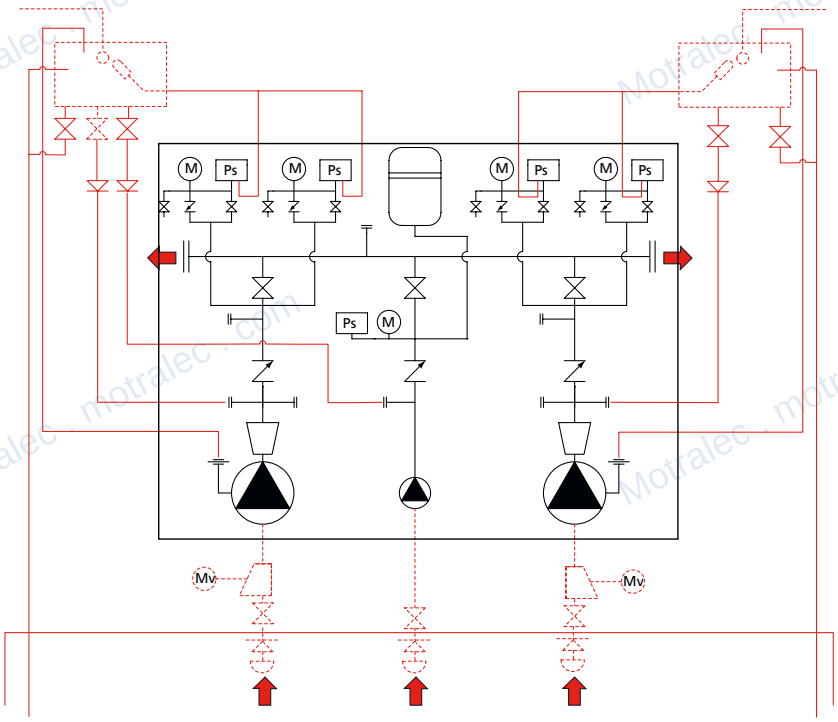

Limite de fourniture
A installer
Disponible comme option

FIRESKID

ABAQUE GENERAL DE PRESELECTION

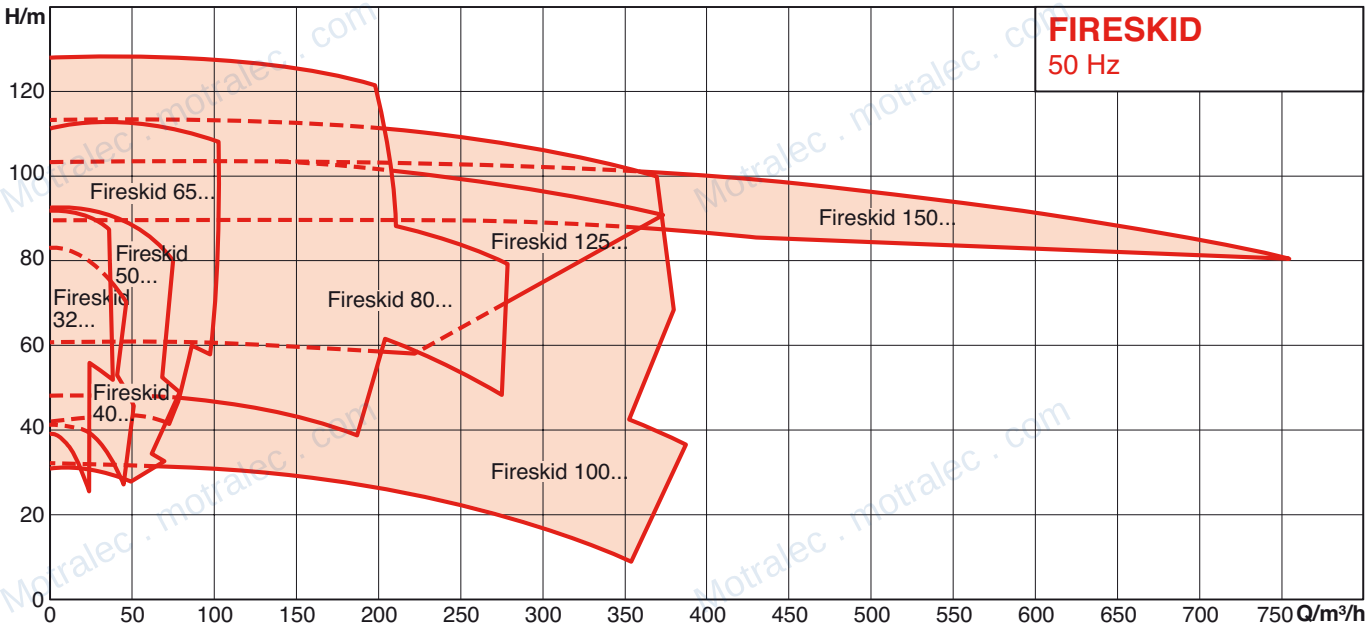

TABLEAU DE PRESELECTION – VERSION D

Salmson Fireskid EN D, 3-400V, 50Hz

Désignation	Qlim	Débit (m³/h)													
		0	5	10	15	20	23	25	30	33	35				
	m³/h	HMT Pompe (m)													
Fireskid-EN-32/200-177-4,25D	24	39	39	36	33	30	27	25	17	12					
Fireskid-EN-32/200-193-6,8D	24	48	47	45	43	39	36	34	27						
Fireskid-EN-32/200-205-6,8D	24	56	54	53	51	47	45	45	37						
Fireskid-EN-32/200-210-10,5D	24	58	57	56	54	50	48	46	40						
		0	**5**	**15**	**20**	**30**	**36**	**42**	**45**	**60**	**70**	**75**	**80**	**85**	
Fireskid-EN-32/250-210-17,7D	38	57	58	57	57	54	52	50	49	40	32	28			
Fireskid-EN-32/250-225-26,5D	45	66	66	66	66	64	62	60	59	50	43	39	33		
Fireskid-EN-32/250-235-26,5D	33	73	73	73	73	72	69	67	66	58	51	47	43	37	
Fireskid-EN-32/250-257-31,5D	36	92	92	91	91	89	87	85	84	75	68	63	57	51	
		0	**10**	**15**	**20**	**25**	**30**	**35**	**40**	**45**	**50**	**52**	**55**	**65**	
Fireskid-EN-40/200-180-10,5D	46	41	41	40	40	39	37	35	31	27	28	19			
Fireskid-EN-40/200-195-10,5D	47	52	51	51	50	49	48	46	44	41	37	35	32		
Fireskid-EN-40/200-200-12,9D	48	55	55	55	54	53	52	51	49	46	43	42	39		
Fireskid-EN-40/200-210-12,9D	51	61	61	61	61	60	58	56	54	50	47	45	42		
		0	**10**	**20**	**25**	**30**	**37**	**40**	**45**	**50**	**55**	**60**	**65**	**70**	**73**
Fireskid-EN-40/250-198-12,9D	38	53	53	52	50	49	46	44	41	39	36	32			
Fireskid-EN-40/250-205-12,9D	49	57	57	56	55	54	51	49	46	43	40	35			
Fireskid-EN-40/250-219-17,7D	39	66	66	64	63	61	58	56	54	51	48	44	40		
Fireskid-EN-40/250-230-17,7D	43	72	72	70	69	67	64	62	60	57	54	50	46	40	
Fireskid-EN-40/250-235-26,5D	42	75	75	73	71	69	66	65	62	60	56	53	48	43	
Fireskid-EN-40/250-248-26,5D	46	84	82	81	80	79	75	74	71	68	64	61	57	52	47
		0	**10**	**20**	**30**	**40**	**50**	**55**	**65**	**70**	**80**	**90**	**100**	**110**	**120**
Fireskid-EN-50/160-150-6,8D	49	29	31	31	30	29	27	26	24	23	20	17	13		
Fireskid-EN-50/160-154-10,5D	55	32	32	32	32	31	29	28	26	24	21	18	15		
Fireskid-EN-50/160-170-12,9D	70	40	40	40	39	38	37	36	33	32	29	26	23	19	
		0	**10**	**20**	**30**	**40**	**50**	**60**	**65**	**70**	**75**	**80**	**85**	**90**	**100**
Fireskid-EN-50/200-175-12,9D	59	40	39	39	38	36	34	31	29	28	26	24	21		
Fireskid-EN-50/200-185-12,9D	62	45	45	44	43	41	39	37	35	33	31	29	27	24	
Fireskid-EN-50/200-195-17,7D	66	49	50	50	49	47	45	42	41	39	37	36	33	31	28

FIRESKID

TABLEAU DE PRESELECTION – VERSION D

Salmson Fireskid EN D, 3-400V, 50Hz															
Désignation	Qlim	Débit (m³/h)													
		0	10	20	30	40	50	60	73	80	90	100	105	110	120
	m³/h	HMT Pompe (m)													
Fireskid-EN-50/200-204-17,7D	65	56	56	56	55	53	51	48	44	42	38	33			
Fireskid-EN-50/200-208-26,5D	73	58	58	58	57	56	54	51	47	44	39	34	31		
Fireskid-EN-50/200-215-26,5D	79	62	62	62	61	60	57	55	51	48	45	40	38	35	
		0	10	30	40	50	60	70	73	80	90	100	105	110	120
Fireskid-EN-50/250-230-26,5D	70	72	73	73	71	69	65	60	58	55	47	39			
Fireskid-EN-50/250-243-26,5D	73	85	85	85	83	81	78	74	72	69	63	54	49		
Fireskid-EN-50/250-257-31,5D	75	92	92	91	90	88	86	82	80	77	71	64	59	53	
		0	30	50	73	78	90	100	110	120	130	140	155	170	185
Fireskid-EN-65/200-185-17,7D	73	41	43	43	41	41	38	35	32	29	25	21			
Fireskid-EN-65/200-197-26,5D	78	47	48	48	47	47	45	44	42	40	37	34	27		
Fireskid-EN-65/200-209-26,5D	84	59	61	61	59	58	56	54	52	49	46	43	37		
Fireskid-EN-65/200-214-31,5D	107	62	63	64	62	61	59	57	55	52	49	46	41	35	
		0	50	65	90	95	100	110	130	140	150	160	175	190	200
Fireskid-EN-65/250-223-31,5D	89	67	68	66	62	61	60	58	53	50	47	42			
Fireskid-EN-65/250-240-47,7D	103	78	78	77	73	72	71	69	63	60	56	52			
Fireskid-EN-65/250-252-47,7D	99	86	87	86	82	81	80	78	72	70	66	63	57		
Fireskid-EN-65/250-259-66D	102	92	93	92	89	88	87	84	79	76	73	70	64	58	
		0	50	65	80	100	110	125	135	145	155	170	185	195	210
Fireskid-EN-65/315-292-100D	103	108	112	113	112	109	107	104	102	99	97	93	89	87	81
		0	30	50	80	100	130	150	190	210	230	260	300	330	
Fireskid-EN-80/200-192R-31,5D	187	47	48	48	48	47	45	43	38	35	32	26			
Fireskid-EN-80/200-203-47,7D	211	56	55	55	53	52	51	49	45	42	39	33	23		
Fireskid-EN-80/200-215,5-47,7D	196	60	60	61	60	60	58	57	52	50	47	41	32		
		0	30	55	80	100	130	150	180	200	230	275	300	350	
FireSKID-EN-80/250-235-66D	275	69	70	71	71	70	69	68	65	62	57	48	42		
FireSKID-EN-80/250-243-66D	271	77	77	77	77	76	75	74	71	69	65	56	50		
FireSKID-EN-80/250-253-100D	270	84	85	85	85	84	83	82	80	77	74	66	61		
FireSKID-EN-80/250-266-100D	278	95	95	95	95	94	94	93	91	90	86	80	75		
		0	40	70	110	130	150	170	205	240	280	315	350	380	400
FireSKID-EN-80/315-290-109D	208	107	108	109	109	108	107	105	100	94	86	78	69	60	55
FireSKID-EN-80/315-311-145D	198	128	128	128	127	126	125	124	120	116	108	100	89	78	
		0	100	150	170	200	225	250	275	300	359	366	377	387	420
FireSKID-EN-100/200-168R-26,5D	354	32	31	29	28	26	25	23	20	17	8	7	5	2	
FireSKID-EN-100/200-183-31,5D	359	39	38	36	35	33	32	30	28	25	15	13	10	5	
FireSKID-EN-100/200-194-47,7D	366	45	45	43	42	41	40	38	36	34	23	22	20	14	
FireSKID-EN-100/200-205-47,7D	377	50	50	48	48	47	46	44	43	40	30	28	26	21	
FireSKID-EN-100/200-219-66D	387	59	59	58	57	57	55	54	52	49	41	40	39	36	
		0	50	100	150	200	250	275	300	350	375	400	450	475	495
FireSKID-EN-100/250-233-66D	348	65	65	64	62	59	54	51	47	38	32	27	15	9	
FireSKID-EN-100/250-247-100D	375	76	75	75	74	71	67	64	61	52	47	42	31	25	
FireSKID-EN-100/250-256-100D	383	84	83	83	81	79	75	72	69	62	57	52	41	35	
FireSKID-EN-100/250-269-109D	380	93	92	91	90	88	85	83	80	74	70	65	54	48	
		0	60	110	150	180	210	240	270	300	340	370	430	500	550
FireSKID-EN-100/315-272-145D	347	94	95	97	97	97	96	94	92	89	84	80	71	60	51
FireSKID-EN-100/315-294-197D	370	113	113	113	112	112	111	110	108	106	103	100	92	80	69
		0	60	130	160	200	230	260	300	340	370	450	520	580	630
FireSKID-EN-125/250-224-100D	223	61	61	60	59	58	58	57	55	54	52	48	42	37	32
FireSKID-EN-125/250-237-109D	258	70	69	69	69	68	67	66	65	64	63	59	54	49	43
FireSKID-EN-125/250-251-145D	297	79	79	79	79	78	78	77	76	75	74	70	66	62	56
FireSKID-EN-125/250-267-197D	343	90	90	90	90	90	90	90	89	88	87	84	80	75	70
		0	70	150	190	220	260	300	330	380	475	510	590	660	730
FireSKID-EN-125/315-290-197D	373	103	104	103	102	101	99	96	94	90	80	76	65	53	38
		0	100	200	300	350	400	450	500	550	600	750	900	1000	1100
FireSKID-EN-150/315-273-222D	431	89	89	89	89	88	86	84	82	80	76	64	49	35	
FireSKID-EN-150/315-279-222D	537	94	94	94	94	93	91	89	87	84	81	70	55	43	
FireSKID-EN-150/315-291-246D	756	103	103	103	102	101	100	98	96	94	91	81	67	56	40

Limite de selection pour NPSHr = 5m.
Le débit minimum recommandé pour le circuit de recirculation avec diaphragme est de 2% du débit limite.
NPSHr minimum = 1m, suivant la norme EN12845

FIRESKID

TABLEAU DE PRESELECTION – VERSION E

Salmson Fireskid EN E, 3-400V, 50Hz

Désignation	Qlim	Débit (m³/h)													
		0	**5**	**10**	**15**	**20**	**23**	**25**	**30**	**33**	**35**				
	m³/h	HMT Pompe (m)													
Fireskid-EN-32/200-177-4E	24	39	39	36	33	30	27	25	17	12					
Fireskid-EN-32/200-193-5,5E	24	48	47	45	43	39	36	34	27						
Fireskid-EN-32/200-205-7,5E	24	56	54	53	51	47	45	45	37						
Fireskid-EN-32/200-210-7,5E	24	58	57	56	54	50	48	46	40						
		0	**5**	**15**	**20**	**30**	**36**	**42**	**45**	**60**	**70**	**75**	**80**	**85**	
Fireskid-EN-32/250-210-15E	38	57	58	57	57	54	52	50	49	40	32	28			
Fireskid-EN-32/250-225-18,5E	45	66	66	66	66	64	62	60	59	50	43	39	33		
Fireskid-EN-32/250-235-22E	33	73	73	73	73	72	69	67	66	58	51	47	43	37	
Fireskid-EN-32/250-257-30E	36	92	92	91	91	89	87	85	84	75	68	63	57	51	
		0	**10**	**15**	**20**	**25**	**30**	**35**	**40**	**45**	**50**	**52**	**55**	**65**	
Fireskid-EN-40/200-180-7,5E	46	41	41	40	40	39	37	35	31	27	28	19			
Fireskid-EN-40/200-195-11E	47	52	51	51	50	49	48	46	44	41	37	35	32		
Fireskid-EN-40/200-200-11E	48	55	55	55	54	53	52	51	49	46	43	42	39		
Fireskid-EN-40/200-210-15E	51	61	61	61	61	60	58	56	54	50	47	45	42		
		0	**10**	**20**	**25**	**30**	**37**	**40**	**45**	**50**	**55**	**60**	**65**	**70**	**73**
Fireskid-EN-40/250-198-11E	38	53	53	52	50	49	46	44	41	39	36	32			
Fireskid-EN-40/250-205-15E	49	57	57	56	55	54	51	49	46	43	40	35			
Fireskid-EN-40/250-219-15E	39	66	66	64	63	61	58	56	54	51	48	44	40		
Fireskid-EN-40/250-230-18,5E	43	72	72	70	69	67	64	62	60	57	54	50	46	40	
Fireskid-EN-40/250-235-18,5E	42	75	75	73	71	69	66	65	62	60	56	53	48	43	
Fireskid-EN-40/250-248-22E	46	84	82	81	80	79	75	74	71	68	64	61	57	52	47
		0	**10**	**20**	**30**	**40**	**50**	**55**	**65**	**70**	**80**	**90**	**100**	**110**	**120**
Fireskid-EN-50/160-150-7,5E		29	31	31	30	29	27	26	24	23	20	17	13		
Fireskid-EN-50/160-154-7,5E		32	32	32	32	31	29	28	26	24	21	18	15		
Fireskid-EN-50/160-170-11E		40	40	40	39	38	37	36	33	32	29	26	23	19	
		0	**10**	**20**	**30**	**40**	**50**	**60**	**65**	**70**	**75**	**80**	**85**	**90**	**100**
Fireskid-EN-50/200-175-11E	59	40	39	39	38	36	34	31	29	28	26	24	21		
Fireskid-EN-50/200-185-15E	62	45	45	44	43	41	39	37	35	33	31	29	27	24	
Fireskid-EN-50/200-195-15E	66	49	50	50	49	47	45	42	41	39	37	36	33	31	28

FIRESKID

TABLEAU DE PRESELECTION – VERSION E

Désignation	Qlim	Salmson Fireskid EN E, 3-400V, 50Hz — Débit (m³/h)													
		0	10	20	30	40	50	60	73	80	90	100	105	110	120
	m³/h	HMT Pompe (m)													
Fireskid-EN-50/200-204-18,5E	65	56	56	56	55	53	51	48	44	42	38	33			
Fireskid-EN-50/200-208-18,5E	73	58	58	58	57	56	54	51	47	44	39	34	31		
Fireskid-EN-50/200-215-22E	79	62	62	62	61	60	57	55	51	48	45	40	38	35	
		0	10	30	40	50	60	70	73	80	90	100	105	110	120
Fireskid-EN-50/250-230-22E	70	72	73	73	71	69	65	60	58	55	47	39			
Fireskid-EN-50/250-243-30E	73	85	85	85	83	81	78	74	72	69	63	54	49		
Fireskid-EN-50/250-257-30E	75	92	92	91	90	88	86	82	80	77	71	64	59	53	
		0	**30**	**50**	**73**	**78**	**90**	**100**	**110**	**120**	**130**	**140**	**155**	**170**	**185**
Fireskid-EN-65/200-185-18,5E	73	41	43	43	41	41	38	35	32	29	25	21			
Fireskid-EN-65/200-197-22E	78	47	48	48	47	47	45	44	42	40	37	34	27		
Fireskid-EN-65/200-209-30E	84	59	61	61	59	58	56	54	52	49	46	43	37		
Fireskid-EN-65/200-214-30E	107	62	63	64	62	61	59	57	55	52	49	46	41	35	
		0	**50**	**65**	**90**	**95**	**100**	**110**	**130**	**140**	**150**	**160**	**175**	**190**	**200**
Fireskid-EN-65/250-223-30E	89	67	68	66	62	61	60	58	53	50	47	42			
Fireskid-EN-65/250-240-37E	103	78	78	77	73	72	71	69	63	60	56	52			
Fireskid-EN-65/250-252-45E	99	86	87	86	82	81	80	78	72	70	66	63	57		
Fireskid-EN-65/250-259-55E	102	92	93	92	89	88	87	84	79	76	73	70	64	58	
		0	**50**	**65**	**80**	**100**	**110**	**125**	**135**	**145**	**155**	**170**	**185**	**195**	**210**
Fireskid-EN-65/315-292-75E	103	108	112	113	112	109	107	104	102	99	97	93	89	87	**81**
		0	**30**	**50**	**80**	**100**	**130**	**150**	**190**	**210**	**230**	**260**	**300**	**330**	
Fireskid-EN-80/200-192R-30E	187	47	48	48	48	47	45	43	38	35	32	26			
Fireskid-EN-80/200-203-37E	211	56	55	55	53	52	51	49	45	42	39	33	23		
Fireskid-EN-80/200-215,5-45E	196	60	60	61	60	60	58	57	52	50	47	41	32		
		0	**30**	**55**	**80**	**100**	**130**	**150**	**180**	**200**	**230**	**275**	**300**	**350**	
Fireskid-EN-80/250-235-55E	275	69	70	71	71	70	69	68	65	62	57	48	42		
Fireskid-EN-80/250-243-75E	271	77	77	77	77	76	75	74	71	69	65	56	50		
Fireskid-EN-80/250-253-75E	270	84	85	85	85	84	83	82	80	77	74	66	61		
Fireskid-EN-80/250-266-90E	278	95	95	95	95	94	94	93	91	90	86	80	75		
		0	**40**	**70**	**110**	**130**	**150**	**170**	**205**	**240**	**280**	**315**	**350**	**380**	**400**
FireSKID-EN-80/315-290-110E	208	107	108	109	109	108	107	105	100	94	86	78	69	60	**55**
FireSKID-EN-80/315-311-132E	198	128	128	128	127	126	125	124	120	116	108	100	89	78	
		0	**100**	**150**	**170**	**200**	**225**	**250**	**275**	**300**	**359**	**366**	**377**	**387**	**420**
FireSKID-EN-100/200-168R-22E	354	32	31	29	28	26	25	23	20	17	8	7	5	2	
FireSKID-EN-100/200-183-30E	359	39	38	36	35	33	32	30	28	25	15	13	10	5	
FireSKID-EN-100/200-194-37E	366	45	45	43	42	41	40	38	36	34	23	22	20	14	
FireSKID-EN-100/200-205-45E	377	50	50	48	48	47	46	44	43	40	30	28	26	21	
FireSKID-EN-100/200-219-55E	387	59	59	58	57	57	55	54	52	49	41	40	39	36	
		0	**50**	**100**	**150**	**200**	**250**	**275**	**300**	**350**	**375**	**400**	**450**	**475**	**495**
FireSKID-EN-100/250-233-55E	348	65	65	64	62	59	54	51	47	38	32	27	15	9	
FireSKID-EN-100/250-247-75E	375	76	75	75	74	71	67	64	61	52	47	42	31	25	
FireSKID-EN-100/250-256-90E	383	84	83	83	81	79	75	72	69	62	57	52	41	35	
FireSKID-EN-100/250-269-110E	380	93	92	91	90	88	85	83	80	74	70	65	54	48	
		0	**60**	**110**	**150**	**180**	**210**	**240**	**270**	**300**	**340**	**370**	**430**	**500**	**550**
Fireskid-EN-100/315-272-132E	347	94	95	97	97	97	96	94	92	89	84	80	71	60	**51**
Fireskid-EN-100/315-294-160E	370	113	113	113	112	112	111	110	108	106	103	100	92	80	**69**
		0	**60**	**130**	**160**	**200**	**230**	**260**	**300**	**340**	**370**	**450**	**520**	**580**	**630**
Fireskid-EN-125/250-224-90E	223	61	61	60	59	58	58	57	55	54	52	48	42	37	**32**
Fireskid-EN-125/250-237-110E	258	70	69	69	69	68	67	66	65	64	63	59	54	49	**43**
Fireskid-EN-125/250-251-132E	297	79	79	79	79	78	78	77	76	75	74	70	66	62	**56**
Fireskid-EN-125/250-267-160E	343	90	90	90	90	90	90	90	89	88	87	84	80	75	**70**
		0	**70**	**150**	**190**	**220**	**260**	**300**	**330**	**380**	**475**	**510**	**590**	**660**	**730**
Fireskid-EN-125/315-290-160E	373	103	104	103	102	101	99	96	94	90	80	76	65	53	**38**
		0	100	200	300	350	400	450	500	550	600	750	900	1000	**1100**
Fireskid-EN-150/315-273-200E	431	89	89	89	89	88	86	84	82	80	76	64	49	35	
Fireskid-EN-150/315-279-250E	537	94	94	94	94	93	91	89	87	84	81	70	55	43	
Fireskid-EN-150/315-291-250E	756	103	103	103	102	101	100	98	96	94	91	81	67	56	**40**

Limite de selection pour NPSHr = 5m.
Le débit minimum recommandé pour le circuit de recirculation avec diaphragme est de 2% du débit limite.
NPSHr minimum = 1m, suivant la norme EN12845

FIRESKID

TABLEAU DE PRESELECTION – VERSION DJ

Salmson Fireskid EN DJ, 3-400V, 50Hz

Désignation	Qlim	Débit (m³/h)													
		0	5	10	15	20	23	25	30	33	35				
	m³/h	HMT Pompe (m)													
Fireskid-EN-32/200-177-4,25/0,55DJ	24	39	39	36	33	30	27	25	17	12					
Fireskid-EN-32/200-193-6,8/0,55DJ	24	48	47	45	43	39	36	34	27						
Fireskid-EN-32/200-205-6,8/0,75DJ	24	56	54	53	51	47	45	45	37						
Fireskid-EN-32/200-210-10,5/0,75DJ	24	58	57	56	54	50	48	46	40						
		0	**5**	**15**	**20**	**30**	**36**	**42**	**45**	**60**	**70**	**75**	**80**	**85**	
Fireskid-EN-32/250-210-17,7/1,1DJ	38	57	58	57	57	54	52	50	49	40	32	28			
Fireskid-EN-32/250-225-26,5/1,1DJ	45	66	66	66	66	64	62	60	59	50	43	39	33		
Fireskid-EN-32/250-235-26,5/1,1DJ	33	73	73	73	73	72	69	67	66	58	51	47	43	37	
Fireskid-EN-32/250-257-31,5/1,1DJ	36	92	92	91	91	89	87	85	84	75	68	63	57	51	
		0	**10**	**15**	**20**	**25**	**30**	**35**	**40**	**45**	**50**	**52**	**55**	**65**	
Fireskid-EN-40/200-180-10,5/0,55DJ	46	41	41	40	40	39	37	35	31	27	28	19			
Fireskid-EN-40/200-195-10,5/0,75DJ	47	52	51	51	50	49	48	46	44	41	37	35	32		
Fireskid-EN-40/200-200-12,9/0,75DJ	48	55	55	55	54	53	52	51	49	46	43	42	39		
Fireskid-EN-40/200-210-12,9/1,1DJ	51	61	61	61	61	60	58	56	54	50	47	45	42		
		0	**10**	**20**	**25**	**30**	**37**	**40**	**45**	**50**	**55**	**60**	**65**	**70**	**73**
Fireskid-EN-40/250-198-12,9/0,75DJ	38	53	53	52	50	49	46	44	41	39	36	32			
Fireskid-EN-40/250-205-12,9/1,1DJ	49	57	57	56	55	54	51	49	46	43	40	35			
Fireskid-EN-40/250-219-17,7/1,1DJ	39	66	66	64	63	61	58	56	54	51	48	44	40		
Fireskid-EN-40/250-230-17,7/1,1DJ	43	72	72	70	69	67	64	62	60	57	54	50	46	40	
Fireskid-EN-40/250-235-26,5/1,1DJ	42	75	75	73	71	69	66	65	62	60	56	53	48	43	
Fireskid-EN-40/250-248-26,5/1,1DJ	46	84	82	81	80	79	75	74	71	68	64	61	57	52	47
		0	**10**	**20**	**30**	**40**	**50**	**55**	**65**	**70**	**80**	**90**	**100**	**110**	**120**
Fireskid-EN-50/160-150-6,8/0,55DJ	49	29	31	31	30	29	27	26	24	23	20	17	13		
Fireskid-EN-50/160-154-10,5/0,55DJ	55	32	32	32	32	31	29	28	26	24	21	18	15		
Fireskid-EN-50/160-170-12,9/0,55DJ	70	40	40	40	39	38	37	36	33	32	29	26	23	19	
		0	**10**	**20**	**30**	**40**	**50**	**60**	**65**	**70**	**75**	**80**	**85**	**90**	**100**
Fireskid-EN-50/200-175-12,9/0,55DJ	59	40	39	39	38	36	34	31	29	28	26	24	21		
Fireskid-EN-50/200-185-12,9/0,75DJ	62	45	45	44	43	41	39	37	35	33	31	29	27	24	
Fireskid-EN-50/200-195-17,7/1,1DJ	66	49	50	50	49	47	45	42	41	39	37	36	33	31	28
		0	**10**	**20**	**30**	**40**	**50**	**60**	**73**	**80**	**90**	**100**	**105**	**110**	**120**
Fireskid-EN-50/200-204-17,7/1,1DJ	65	56	56	56	55	53	51	48	44	42	38	33			
Fireskid-EN-50/200-208-26,5/1,1DJ	73	58	58	58	57	56	54	51	47	44	39	34	31		
Fireskid-EN-50/200-215-26,5/1,1DJ	79	62	62	62	61	60	57	55	51	48	45	40	38	35	
		0	10	30	40	50	60	70	73	80	90	100	105	110	**120**
Fireskid-EN-50/250-230-26,5/1,1DJ	70	72	73	73	71	69	65	60	58	55	47	39			
Fireskid-EN-50/250-243-26,5/1,1DJ	73	85	85	85	83	81	78	74	72	69	63	54	49		
Fireskid-EN-50/250-257-31,5/1,1DJ	75	92	92	91	90	88	86	82	80	77	71	64	59	53	

FIRESKID

TABLEAU DE PRESELECTION – VERSION DJ

Salmson Fireskid EN DJ, 3-400V, 50Hz															
Désignation	Qlim	Débit (m³/h)													
		0	30	50	73	78	90	100	110	120	130	140	155	170	185
Fireskid-EN-65/200-185-17,7/0,55DJ	73	41	43	43	41	41	38	35	32	29	25	21			
Fireskid-EN-65/200-197-26,5/0,75DJ	78	47	48	48	47	47	45	44	42	40	37	34	27		
Fireskid-EN-65/200-209-26,5/1,1DJ	84	59	61	61	59	58	56	54	52	49	46	43	37		
Fireskid-EN-65/200-214-31,5/1,1DJ	107	62	63	64	62	61	59	57	55	52	49	46	41	35	
		0	**50**	**65**	**90**	**95**	**100**	**110**	**130**	**140**	**150**	**160**	**175**	**190**	**200**
Fireskid-EN-65/250-223-31,5/1,1DJ	89	67	68	66	62	61	60	58	53	50	47	42			
Fireskid-EN-65/250-240-47,7/1,1DJ	103	78	78	77	73	72	71	69	63	60	56	52			
Fireskid-EN-65/250-252-47,7/1,1DJ	99	86	87	86	82	81	80	78	72	70	66	63	57		
Fireskid-EN-65/250-259-66/1,1DJ	102	92	93	92	89	88	87	84	79	76	73	70	64	58	
		0	**50**	**65**	**80**	**100**	**110**	**125**	**135**	**145**	**155**	**170**	**185**	**195**	**210**
Fireskid-EN-65/315-292-100/1,5DJ	103	108	112	113	112	109	107	104	102	99	97	93	89	87	**81**
		0	**30**	**50**	**80**	**100**	**130**	**150**	**190**	**210**	**230**	**260**	**300**	**330**	
Fireskid-EN-80/200-192R-31,5/0,75DJ	187	47	48	48	48	47	45	43	38	35	32	26			
Fireskid-EN-80/200-203-47,7/1,1DJ	211	56	55	55	53	52	51	49	45	42	39	33	23		
Fireskid-EN-80/200-215,5-47,7/1,1DJ	196	60	60	61	60	60	58	57	52	50	47	41	32		
		0	**30**	**55**	**80**	**100**	**130**	**150**	**180**	**200**	**230**	**275**	**300**	**350**	
Fireskid-EN-80/250-235-66/1,1DJ	275	69	70	71	71	70	69	68	65	62	57	48	42		
Fireskid-EN-80/250-243-66/1,1DJ	271	77	77	77	77	76	75	74	71	69	65	56	50		
Fireskid-EN-80/250-253-100/1,1DJ	270	84	85	85	85	84	83	82	80	77	74	66	61		
Fireskid-EN-80/250-266-100/1,1DJ	278	95	95	95	95	94	94	93	91	90	86	80	75		
		0	**40**	**70**	**110**	**130**	**150**	**170**	**205**	**240**	**280**	**315**	**350**	**380**	**400**
Fireskid-EN-80/315-290-109/1,5DJ	208	107	108	109	109	108	107	105	100	94	86	78	69	60	**55**
Fireskid-EN-80/315-311-145/1,5DJ	198	128	128	128	127	126	125	124	120	116	108	100	89	78	
		0	**100**	**150**	**170**	**200**	**225**	**250**	**275**	**300**	**359**	**366**	**377**	**387**	**420**
Fireskid-EN-100/200-168R-26,5/0,55DJ	354	32	31	29	28	26	25	23	20	17	8	7	5	2	
Fireskid-EN-100/200-183-31,5/0,55DJ	359	39	38	36	35	33	32	30	28	25	15	13	10	5	
Fireskid-EN-100/200-194-47,7/0,75DJ	366	45	45	43	42	41	40	38	36	34	23	22	20	14	
Fireskid-EN-100/200-205-47,7/0,75DJ	377	50	50	48	48	47	46	44	43	40	30	28	26	21	
Fireskid-EN-100/200-219-66/1,1DJ	387	59	59	58	57	57	55	54	52	49	41	40	39	36	
		0	**50**	**100**	**150**	**200**	**250**	**275**	**300**	**350**	**375**	**400**	**450**	**475**	**495**
Fireskid-EN-100/250-233-66/1,1DJ	348	65	65	64	62	59	54	51	47	38	32	27	15	9	
Fireskid-EN-100/250-247-100/1,1DJ	375	76	75	75	74	71	67	64	61	52	47	42	31	25	
Fireskid-EN-100/250-256-100/1,1DJ	383	84	83	83	81	79	75	72	69	62	57	52	41	35	
Fireskid-EN-100/250-269-109/1,1DJ	380	93	92	91	90	88	85	83	80	74	70	65	54	48	
		0	**60**	**110**	**150**	**180**	**210**	**240**	**270**	**300**	**340**	**370**	**430**	**500**	**550**
Fireskid-EN-100/315-272-145/DJ	347	94	95	97	97	97	96	94	92	89	84	80	71	60	51
Fireskid-EN-100/315-294-197/DJ	370	113	113	113	112	112	111	110	108	106	103	100	92	80	69
		0	**60**	**130**	**160**	**200**	**230**	**260**	**300**	**340**	**370**	**450**	**520**	**580**	**630**
Fireskid-EN-125/250-224-100/1,1DJ	223	61	61	60	59	58	58	57	55	54	52	48	42	37	32
Fireskid-EN-125/250-237-109/1,1DJ	258	70	69	69	69	68	67	66	65	64	63	59	54	49	43
Fireskid-EN-125/250-251-145/1,1DJ	297	79	79	79	79	78	78	77	76	75	74	70	66	62	56
Fireskid-EN-125/250-267-197/1,1DJ	343	90	90	90	90	90	90	90	89	88	87	84	80	75	70
		0	**70**	**150**	**190**	**220**	**260**	**300**	**330**	**380**	**475**	**510**	**590**	**660**	**730**
Fireskid-EN-125/315-290-197/1,5DJ	373	103	104	103	102	101	99	96	94	90	80	76	65	53	38
		0	**100**	**200**	**300**	**350**	**400**	**450**	**500**	**550**	**600**	**750**	**900**	**1000**	**1100**
Fireskid-EN-150/315-273-222/1,1DJ	431	89	89	89	89	88	86	84	82	80	76	64	49	35	
Fireskid-EN-150/315-279-222/1,1DJ	537	94	94	94	94	93	91	89	87	84	81	70	55	43	
Fireskid-EN-150/315-291-246/1,5DJ	756	103	103	103	102	101	100	98	96	94	91	81	67	56	40

Limite de selection pour NPSHr = 5m.
Le débit minimum recommandé pour le circuit de recirculation avec diaphragme est de 2% du débit limite.
NPSHr minimum = 1m, suivant la norme EN12845

FIRESKID

TABLEAU DE PRESELECTION – VERSION EJ

Salmson Fireskid EN EJ, 3-400V, 50Hz

Désignation	Qlim	Débit (m³/h)													
		0	5	10	15	20	23	25	30	33	35				
	m³/h	HMT Pompe (m)													
Fireskid-EN-32/200-177-4/0,55EJ	24	39	39	36	33	30	27	25	17	12					
Fireskid-EN-32/200-193-5,5/0,55EJ	24	48	47	45	43	39	36	34	27						
Fireskid-EN-32/200-205-7,5/0,75EJ	24	56	54	53	51	47	45	45	37						
Fireskid-EN-32/200-210-7,5/0,75EJ	24	58	57	56	54	50	48	46	40						
		0	**5**	**15**	**20**	**30**	**36**	**42**	**45**	**60**	**70**	**75**	**80**	**85**	
Fireskid-EN-32/250-210-15/1,1EJ	38	57	58	57	57	54	52	50	49	40	32	28			
Fireskid-EN-32/250-225-18,5/1,1EJ	45	66	66	66	66	64	62	60	59	50	43	39	33		
Fireskid-EN-32/250-235-22/1,1EJ	33	73	73	73	73	72	69	67	66	58	51	47	43	37	
Fireskid-EN-32/250-257-30/1,1EJ	36	92	92	91	91	89	87	85	84	75	68	63	57	51	
		0	**10**	**15**	**20**	**25**	**30**	**35**	**40**	**45**	**50**	**52**	**55**	**65**	
Fireskid-EN-40/200-180-7,5/0,55EJ	46	41	41	40	40	39	37	35	31	27	28	19			
Fireskid-EN-40/200-195-11/0,75EJ	47	52	51	51	50	49	48	46	44	41	37	35	32		
Fireskid-EN-40/200-200-11/0,75EJ	48	55	55	55	54	53	52	51	49	46	43	42	39		
Fireskid-EN-40/200-210-15/1,1EJ	51	61	61	61	61	60	58	56	54	50	47	45	42		
		0	**10**	**20**	**25**	**30**	**37**	**40**	**45**	**50**	**55**	**60**	**65**	**70**	**73**
Fireskid-EN-40/250-198-11/0,75EJ	38	53	53	52	50	49	46	44	41	39	36	32			
Fireskid-EN-40/250-205-15/1,1EJ	49	57	57	56	55	54	51	49	46	43	40	35			
Fireskid-EN-40/250-219-15/1,1EJ	39	66	66	64	63	61	58	56	54	51	48	44	40		
Fireskid-EN-40/250-230-18,5/1,1EJ	43	72	72	70	69	67	64	62	60	57	54	50	46	40	
Fireskid-EN-40/250-235-18,5/1,1EJ	42	75	75	73	71	69	66	65	62	60	56	53	48	43	
Fireskid-EN-40/250-248-22/1,1EJ	46	84	82	81	80	79	75	74	71	68	64	61	57	52	47
		0	**10**	**20**	**30**	**40**	**50**	**55**	**65**	**70**	**80**	**90**	**100**	**110**	**120**
Fireskid-EN-50/160-150-7,5/0,55EJ	49	29	31	31	30	29	27	26	24	23	20	17	13		
Fireskid-EN-50/160-154-7,5/0,55EJ	55	32	32	32	32	31	29	28	26	24	21	18	15		
Fireskid-EN-50/160-170-11/0,55EJ	70	40	40	40	39	38	37	36	33	32	29	26	23	19	
		0	**10**	**20**	**30**	**40**	**50**	**60**	**65**	**70**	**75**	**80**	**85**	**90**	**100**
Fireskid-EN-50/200-175-11/0,55EJ	59	40	39	39	38	36	34	31	29	28	26	24	21		
Fireskid-EN-50/200-185-15/0,75EJ	62	45	45	44	43	41	39	37	35	33	31	29	27	24	
Fireskid-EN-50/200-195-15/1,1EJ	66	49	50	50	49	47	45	42	41	39	37	36	33	31	28
		0	**10**	**20**	**30**	**40**	**50**	**60**	**73**	**80**	**90**	**100**	**105**	**110**	**120**
Fireskid-EN-50/200-204-18,5/1,1EJ	65	56	56	56	55	53	51	48	44	42	38	33			
Fireskid-EN-50/200-208-18,5/1,1EJ	73	58	58	58	57	56	54	51	47	44	39	34	31		
Fireskid-EN-50/200-215-22/1,1EJ	79	62	62	62	61	60	57	55	51	48	45	40	38	35	
		0	10	30	40	50	60	70	73	80	90	100	105	110	**120**
Fireskid-EN-50/250-230-22/1,1EJ	70	72	73	73	71	69	65	60	58	55	47	39			
Fireskid-EN-50/250-243-30/1,1EJ	73	85	85	85	83	81	78	74	72	69	63	54	49		
Fireskid-EN-50/250-257-30/1,1EJ	75	92	92	91	90	88	86	82	80	77	71	64	59	53	
		0	**30**	**50**	**73**	**78**	**90**	**100**	**110**	**120**	**130**	**140**	**155**	**170**	**185**
Fireskid-EN-65/200-185-18,5/0,55EJ	73	41	43	43	41	41	38	35	32	29	25	21			
Fireskid-EN-65/200-197-22/0,75EJ	78	47	48	48	47	47	45	44	42	40	37	34	27		
Fireskid-EN-65/200-209-30/1,1EJ	84	59	61	61	59	58	56	54	52	49	46	43	37		
Fireskid-EN-65/200-214-30/1,1EJ	107	62	63	64	62	61	59	57	55	52	49	46	41	35	
		0	**50**	**65**	**90**	**95**	**100**	**110**	**130**	**140**	**150**	**160**	**175**	**190**	**200**
Fireskid-EN-65/250-223-30/1,1EJ	89	67	68	66	62	61	60	58	53	50	47	42			
Fireskid-EN-65/250-240-37/1,1EJ	103	78	78	77	73	72	71	69	63	60	56	52			
Fireskid-EN-65/250-252-45/1,1EJ	99	86	87	86	82	81	80	78	72	70	66	63	57		
Fireskid-EN-65/250-259-55/1,1EJ	102	92	93	92	89	88	87	84	79	76	73	70	64	58	
		0	**50**	**65**	**80**	**100**	**110**	**125**	**135**	**145**	**155**	**170**	**185**	**195**	**210**
Fireskid-EN-65/315-292-75/1,5EJ	103	108	112	113	112	109	107	104	102	99	97	93	89	87	**81**
		0	**30**	**50**	**80**	**100**	**130**	**150**	**190**	**210**	**230**	**260**	**300**	**330**	
Fireskid-EN-80/200-192R-30/0,75EJ	187	47	48	48	48	47	45	43	38	35	32	26			
Fireskid-EN-80/200-203-37/1,1EJ	211	56	55	55	53	52	51	49	45	42	39	33	23		
Fireskid-EN-80/200-215,5-45/1,1EJ	196	60	60	61	60	60	58	57	52	50	47	41	32		
		0	**30**	**55**	**80**	**100**	**130**	**150**	**180**	**200**	**230**	**275**	**300**	**350**	
Fireskid-EN-80/250-235-55/1,1EJ	275	69	70	71	71	70	69	68	65	62	57	48	42		
Fireskid-EN-80/250-243-75/1,1EJ	271	77	77	77	77	76	75	74	71	69	65	56	50		
Fireskid-EN-80/250-253-75/1,1EJ	270	84	85	85	85	84	83	82	80	77	74	66	61		
Fireskid-EN-80/250-266-90/1,1EJ	278	95	95	95	95	94	94	93	91	90	86	80	75		

FIRESKID

TABLEAU DE PRESELECTION – VERSION EJ

Salmson Fireskid EN EJ, 3-400V, 50Hz

Désignation	Qlim	Débit (m³/h)													
		0	40	70	110	130	150	170	205	240	280	315	350	380	400
	m³/h	HMT Pompe (m)													
Fireskid-EN-80/315-290-110/1,5EJ	208	107	108	109	109	108	107	105	100	94	86	78	69	60	**55**
Fireskid-EN-80/315-311-132/1,5EJ	198	128	128	128	127	126	125	124	120	116	108	100	89	78	
		0	**100**	**150**	**170**	**200**	**225**	**250**	**275**	**300**	**359**	**366**	**377**	**387**	**420**
Fireskid-EN-100/200-168R-22/0,55EJ	354	32	31	29	28	26	25	23	20	17	8	7	5	2	
Fireskid-EN-100/200-183-30/0,55EJ	359	39	38	36	35	33	32	30	28	25	15	13	10	5	
Fireskid-EN-100/200-194-37/0,75EJ	366	45	45	43	42	41	40	38	36	34	23	22	20	14	
Fireskid-EN-100/200-205-45/0,75EJ	377	50	50	48	48	47	46	44	43	40	30	28	26	21	
Fireskid-EN-100/200-219-55/1,1EJ	387	59	59	58	57	57	55	54	52	49	41	40	39	36	
		0	**50**	**100**	**150**	**200**	**250**	**275**	**300**	**350**	**375**	**400**	**450**	**475**	**495**
Fireskid-EN-100/250-233-55/1,1EJ	348	65	65	64	62	59	54	51	47	38	32	27	15	9	
Fireskid-EN-100/250-247-75/1,1EJ	375	76	75	75	74	71	67	64	61	52	47	42	31	25	
Fireskid-EN-100/250-256-90/1,1EJ	383	84	83	83	81	79	75	72	69	62	57	52	41	35	
Fireskid-EN-100/250-269-110/1,1EJ	380	93	92	91	90	88	85	83	80	74	70	65	54	48	
		0	**60**	**110**	**150**	**180**	**210**	**240**	**270**	**300**	**340**	**370**	**430**	**500**	**550**
Fireskid-EN-100/315-272-132/EJ	347	94	95	97	97	97	96	94	92	89	84	80	71	60	51
Fireskid-EN-100/315-294-160/EJ	370	113	113	113	112	112	111	110	108	106	103	100	92	80	69
		0	**60**	**130**	**160**	**200**	**230**	**260**	**300**	**340**	**370**	**450**	**520**	**580**	**630**
Fireskid-EN-125/250-224-90/1,1EJ	223	61	61	60	59	58	58	57	55	54	52	48	42	37	32
Fireskid-EN-125/250-237-110/1,1EJ	258	70	69	69	69	68	67	66	65	64	63	59	54	49	43
Fireskid-EN-125/250-251-132/1,1EJ	297	79	79	79	79	78	78	77	76	75	74	70	66	62	56
Fireskid-EN-125/250-267-160/1,1EJ	343	90	90	90	90	90	90	90	89	88	87	84	80	75	70
		0	**70**	**150**	**190**	**220**	**260**	**300**	**330**	**380**	**475**	**510**	**590**	**660**	**730**
Fireskid-EN-125/315-290-160/1,5EJ	373	103	104	103	102	101	99	96	94	90	80	76	65	53	38
		0	**100**	**200**	**300**	**350**	**400**	**450**	**500**	**550**	**600**	**750**	**900**	**1000**	**1100**
Fireskid-EN-150/315-273-200/1,1EJ	431	89	89	89	89	88	86	84	82	80	76	64	49	35	
Fireskid-EN-150/315-279-250/1,1EJ	537	94	94	94	94	93	91	89	87	84	81	70	55	43	
Fireskid-EN-150/315-291-250/1,5EJ	756	103	103	103	102	101	100	98	96	94	91	81	67	56	40

Limite de selection pour NPSHr = 5m.
Le débit minimum recommandé pour le circuit de recirculation avec diaphragme est de 2% du débit limite.
NPSHr minimum = 1m, suivant la norme EN12845

FIRESKID

TABLEAU DE PRESELECTION – VERSION EDJ

Salmson Fireskid EN EDJ, 3-400V, 50Hz

Désignation	Qlim	Débit (m³/h)													
		0	5	10	15	20	23	25	30	33	35				
	m³/h	HMT Pompe (m)													
Fireskid-EN-32/200-177-4/4,25/0,55EDJ	24	39	39	36	33	30	27	25	17	12					
Fireskid-EN-32/200-193-5,5/6,8/0,55EDJ	24	48	47	45	43	39	36	34	27						
Fireskid-EN-32/200-205-7,5/6,8/0,75EDJ	24	56	54	53	51	47	45	45	37						
Fireskid-EN-32/200-210-7,5/10,5/0,75EDJ	24	58	57	56	54	50	48	46	40						
		0	**5**	**15**	**20**	**30**	**36**	**42**	**45**	**60**	**70**	**75**	**80**	**85**	
Fireskid-EN-32/250-210-15/17,7/1,1EDJ	38	57	58	57	57	54	52	50	49	40	32	28			
Fireskid-EN-32/250-225-18,5/26,5/1,1EDJ	45	66	66	66	66	64	62	60	59	50	43	39	33		
Fireskid-EN-32/250-235-22/26,5/1,1EDJ	33	73	73	73	73	72	69	67	66	58	51	47	43	37	
Fireskid-EN-32/250-257-30/31,5/1,1EDJ	36	92	92	91	91	89	87	85	84	75	68	63	57	51	
		0	**10**	**15**	**20**	**25**	**30**	**35**	**40**	**45**	**50**	**52**	**55**	**65**	
Fireskid-EN-40/200-180-7,5/10,5/0,55EDJ	46	41	41	40	40	39	37	35	31	27	28	19			
Fireskid-EN-40/200-195-11/10,5/0,75EDJ	47	52	51	51	50	49	48	46	44	41	37	35	32		
Fireskid-EN-40/200-200-11/12,9/0,75EDJ	48	55	55	55	54	53	52	51	49	46	43	42	39		
Fireskid-EN-40/200-210-15/12,9/1,1EDJ	51	61	61	61	61	60	58	56	54	50	47	45	42		
		0	10	20	25	30	37	40	45	50	55	60	65	70	**73**
Fireskid-EN-40/250-198-11/12,9/0,75EDJ	38	53	53	52	50	49	46	44	41	39	36	32			
Fireskid-EN-40/250-205-15/12,9/1,1EDJ	49	57	57	56	55	54	51	49	46	43	40	35			
Fireskid-EN-40/250-219-15/17,7/1,1EDJ	39	66	66	64	63	61	58	56	54	51	48	44	40		
Fireskid-EN-40/250-230-18,5/17,7/1,1EDJ	43	72	72	70	69	67	64	62	60	57	54	50	46	40	
Fireskid-EN-40/250-235-18,5/26,5/1,1EDJ	42	75	75	73	71	69	66	65	62	60	56	53	48	43	
Fireskid-EN-40/250-248-22/26,5/1,1EDJ	46	84	82	81	80	79	75	74	71	68	64	61	57	52	47
		0	**10**	**20**	**30**	**40**	**50**	**55**	**65**	**70**	**80**	**90**	**100**	**110**	**120**
Fireskid-EN-50/160-150-7,5/6,8/0,55EDJ	49	29	31	31	30	29	27	26	24	23	20	17	13		
Fireskid-EN-50/160-154-7,5/10,5/0,55EDJ	55	32	32	32	32	31	29	28	26	24	21	18	15		
Fireskid-EN-50/160-170-11/12,9/0,55EDJ	70	40	40	40	39	38	37	36	33	32	29	26	23	19	
		0	**10**	**20**	**30**	**40**	**50**	**60**	**65**	**70**	**75**	**80**	**85**	**90**	**100**
Fireskid-EN-50/200-175-11/12,9/0,55EDJ	59	40	39	39	38	36	34	31	29	28	26	24	21		
Fireskid-EN-50/200-185-15/12,9/0,75EDJ	62	45	45	44	43	41	39	37	35	33	31	29	27	24	
Fireskid-EN-50/200-195-15/17,7/1,1EDJ	66	49	50	50	49	47	45	42	41	39	37	36	33	31	28
		0	10	20	30	40	50	60	73	80	90	100	105	110	**120**
Fireskid-EN-50/200-204-18,5/17,7/1,1EDJ	65	56	56	56	55	53	51	48	44	42	38	33			
Fireskid-EN-50/200-208-18,5/26,5/1,1EDJ	73	58	58	58	57	56	54	51	47	44	39	34	31		
Fireskid-EN-50/200-215-22/26,5/1,1EDJ	79	62	62	62	61	60	57	55	51	48	45	40	38	35	
		0	10	30	40	50	60	70	73	80	90	100	105	110	**120**
Fireskid-EN-50/250-230-22/26,5/1,1EDJ	70	72	73	73	71	69	65	60	58	55	47	39			
Fireskid-EN-50/250-243-30/26,5/1,1EDJ	73	85	85	85	83	81	78	74	72	69	63	54	49		
Fireskid-EN-50/250-257-30/31,5/1,1EDJ	75	92	92	91	90	88	86	82	80	77	71	64	59	53	

FIRESKID

TABLEAU DE PRESELECTION – VERSION EDJ

Salmson Fireskid EN EDJ, 3-400V, 50Hz															
Désignation	Qlim	Débit (m³/h)													
		0	30	50	73	78	90	100	110	120	130	140	155	170	185
Fireskid-EN-65/200-185-18,5/17,7/0,55EDJ	73	41	43	43	41	41	38	35	32	29	25	21			
Fireskid-EN-65/200-197-22/26,5/0,75EDJ	78	47	48	48	47	47	45	44	42	40	37	34	27		
Fireskid-EN-65/200-209-30/26,5/1,1EDJ	84	59	61	61	59	58	56	54	52	49	46	43	37		
Fireskid-EN-65/200-214-30/31,5/1,1EDJ	107	62	63	64	62	61	59	57	55	52	49	46	41	35	
		0	**50**	**65**	**90**	**95**	**100**	**110**	**130**	**140**	**150**	**160**	**175**	**190**	**200**
Fireskid-EN-65/250-223-30/31,5/1,1EDJ	89	67	68	66	62	61	60	58	53	50	47	42			
Fireskid-EN-65/250-240-37/47,7/1,1EDJ	103	78	78	77	73	72	71	69	63	60	56	52			
Fireskid-EN-65/250-252-45/47,7/1,1EDJ	99	86	87	86	82	81	80	78	72	70	66	63	57		
Fireskid-EN-65/250-259-55/66/1,1EDJ	102	92	93	92	89	88	87	84	79	76	73	70	64	58	
		0	**30**	**50**	**80**	**100**	**130**	**150**	**190**	**210**	**230**	**260**	**300**	**330**	
Fireskid-EN-80/200-192R-30/31,5/0,75EDJ	187	47	48	48	48	47	45	43	38	35	32	26			
Fireskid-EN-80/200-203-37/47,7/1,1EDJ	211	56	55	55	53	52	51	49	45	42	39	33	23		
Fireskid-EN-80/200-215,5-45/47,7/1,1EDJ	196	60	60	61	60	60	58	57	52	50	47	41	32		
		0	**30**	**55**	**80**	**100**	**130**	**150**	**180**	**200**	**230**	**275**	**300**	**350**	
Fireskid-EN-80/250-235-55/66/1,1EDJ	275	69	70	71	71	70	69	68	65	62	57	48	42		
		0	**100**	**150**	**170**	**200**	**225**	**250**	**275**	**300**	**359**	**366**	**377**	**387**	**420**
Fireskid-EN-100/200-168R-22/26,5/0,55EDJ	354	32	31	29	28	26	25	23	20	17	8	7	5	2	
Fireskid-EN-100/200-183-30/31,5/0,55EDJ	359	39	38	36	35	33	32	30	28	25	15	13	10	5	
Fireskid-EN-100/200-194-37/47,7/0,75EDJ	366	45	45	43	42	41	40	38	36	34	23	22	20	14	
Fireskid-EN-100/200-205-45/47,7/0,75EDJ	377	50	50	48	48	47	46	44	43	40	30	28	26	21	
Fireskid-EN-100/200-219-55/66/1,1EDJ	387	59	59	58	57	57	55	54	52	49	41	40	39	36	
		0	**50**	**100**	**150**	**200**	**250**	**275**	**300**	**350**	**375**	**400**	**450**	**475**	**495**
Fireskid-EN-100/250-233-55/66/1,1EDJ	348	65	65	64	62	59	54	51	47	38	32	27	15	9	

Limite de selection pour NPSHr = 5m.
Le débit minimum recommandé pour le circuit de recirculation avec diaphragme est de 2% du débit limite.
NPSHr minimum = 1m, suivant la norme EN12845

FIRESKID

TABLEAU DE PRESELECTION – VERSION EEJ

Salmson Fireskid EN EEJ, 3-400V, 50Hz

Désignation	Qlim	Débit (m³/h)													
		0	**5**	**10**	**15**	**20**	**23**	**25**	**30**	**33**	**35**				
	m³/h	HMT Pompe (m)													
FireSKID-EN-32/200-177-4/4/0,55EEJ	24	39	39	36	33	30	27	25	17	12					
FireSKID-EN-32/200-193-5,5/5,5/0,55EEJ	24	48	47	45	43	39	36	34	27						
FireSKID-EN-32/200-205-7,5/7,5/0,75EEJ	24	56	54	53	51	47	45	45	37						
FireSKID-EN-32/200-210-7,5/7,5/0,75EEJ	24	58	57	56	54	50	48	46	40						
		0	**5**	**15**	**20**	**30**	**36**	**42**	**45**	**60**	**70**	**75**	**80**	**85**	
FireSKID-EN-32/250-210-15/15/1,1EEJ	38	57	58	57	57	54	52	50	49	40	32	28			
FireSKID-EN-32/250-225-18,5/18,5/1,1EEJ	45	66	66	66	66	64	62	60	59	50	43	39	33		
FireSKID-EN-32/250-235-22/22/1,1EEJ	33	73	73	73	73	72	69	67	66	58	51	47	43	37	
FireSKID-EN-32/250-257-30/30/1,1EEJ	36	92	92	91	91	89	87	85	84	75	68	63	57	51	
		0	**10**	**15**	**20**	**25**	**30**	**35**	**40**	**45**	**50**	**52**	**55**	**65**	
FireSKID-EN-40/200-180-7,5/7,5/0,55EEJ	46	41	41	40	40	39	37	35	31	27	28	19			
FireSKID-EN-40/200-195-11/11/0,75EEJ	47	52	51	51	50	49	48	46	44	41	37	35	32		
FireSKID-EN-40/200-200-11/11/0,75EEJ	48	55	55	55	54	53	52	51	49	46	43	42	39		
FireSKID-EN-40/200-210-15/15/1,1EEJ	51	61	61	61	61	60	58	56	54	50	47	45	42		
		0	10	20	25	30	37	40	45	50	55	60	65	70	**73**
FireSKID-EN-40/250-198-11/11/0,75EEJ	38	53	53	52	50	49	46	44	41	39	36	32			
FireSKID-EN-40/250-205-15/15/1,1EEJ	49	57	57	56	55	54	51	49	46	43	40	35			
FireSKID-EN-40/250-219-15/15/1,1EEJ	39	66	66	64	63	61	58	56	54	51	48	44	40		
FireSKID-EN-40/250-230-18,5/18,5/1,1EEJ	43	72	72	70	69	67	64	62	60	57	54	50	46	40	
FireSKID-EN-40/250-235-18,5/18,5/1,1EEJ	42	75	75	73	71	69	66	65	62	60	56	53	48	43	
FireSKID-EN-40/250-248-22/22/1,1EEJ	46	84	82	81	80	79	75	74	71	68	64	61	57	52	47
		0	**10**	**20**	**30**	**40**	**50**	**55**	**65**	**70**	**80**	**90**	**100**	**110**	**120**
FireSKID-EN-50/160-150-7,5/7,5/0,55EEJ	49	29	31	31	30	29	27	26	24	23	20	17	13		
FireSKID-EN-50/160-154-7,5/7,5/0,55EEJ	55	32	32	32	32	31	29	28	26	24	21	18	15		
FireSKID-EN-50/160-170-11/11/0,55EEJ	70	40	40	40	39	38	37	36	33	32	29	26	23	19	
		0	**10**	**20**	**30**	**40**	**50**	**60**	**65**	**70**	**75**	**80**	**85**	**90**	**100**
FireSKID-EN-50/200-175-11/11/0,55EEJ	59	40	39	39	38	36	34	31	29	28	26	24	21		
FireSKID-EN-50/200-185-15/15/0,75EEJ	62	45	45	44	43	41	39	37	35	33	31	29	27	24	
FireSKID-EN-50/200-195-15/15/1,1EEJ	66	49	50	50	49	47	45	42	41	39	37	36	33	31	28
		0	10	20	30	40	50	60	73	80	90	100	105	110	**120**
FireSKID-EN-50/200-204-18,5/18,5/1,1EEJ	65	56	56	56	55	53	51	48	44	42	38	33			
FireSKID-EN-50/200-208-18,5/18,5/1,1EEJ	73	58	58	58	57	56	54	51	47	44	39	34	31		
FireSKID-EN-50/200-215-22/22/1,1EEJ	79	62	62	62	61	60	57	55	51	48	45	40	38	35	
		0	10	30	40	50	60	70	73	80	90	100	105	110	**120**
FireSKID-EN-50/250-230-22/22/1,1EEJ	70	72	73	73	71	69	65	60	58	55	47	39			
FireSKID-EN-50/250-243-30/30/1,1EEJ	73	85	85	85	83	81	78	74	72	69	63	54	49		
FireSKID-EN-50/250-257-30/30/1,1EEJ	75	92	92	91	90	88	86	82	80	77	71	64	59	53	

FIRESKID

TABLEAU DE PRESELECTION – VERSION EEJ

Salmson Fireskid EN EEJ, 3-400V, 50Hz															
Désignation	Qlim	Débit (m³/h)													
		0	30	50	73	78	90	100	110	120	130	140	155	170	185
FireSKID-EN-65/200-185-18,5/18,5/0,55EEJ	73	41	43	43	41	41	38	35	32	29	25	21			
FireSKID-EN-65/200-197-22/22/0,75EEJ	78	47	48	48	47	47	45	44	42	40	37	34	27		
FireSKID-EN-65/200-209-30/30/1,1EEJ	84	59	61	61	59	58	56	54	52	49	46	43	37		
FireSKID-EN-65/200-214-30/30/1,1EEJ	107	62	63	64	62	61	59	57	55	52	49	46	41	35	
		0	50	65	90	95	100	110	130	140	150	160	175	190	200
FireSKID-EN-65/250-223-30/30/1,1EEJ	89	67	68	66	62	61	60	58	53	50	47	42			
FireSKID-EN-65/250-240-37/37/1,1EEJ	103	78	78	77	73	72	71	69	63	60	56	52			
FireSKID-EN-65/250-252-45/45/1,1EEJ	99	86	87	86	82	81	80	78	72	70	66	63	57		
FireSKID-EN-65/250-259-55/55/1,1EEJ	102	92	93	92	89	88	87	84	79	76	73	70	64	58	
		0	30	50	80	100	130	150	190	210	230	260	300	330	
Fireskid-EN-80/200-192R-30/30/0,75EEJ	187	47	48	48	48	47	45	43	38	35	32	26			
Fireskid-EN-80/200-203-37/37/1,1EEJ	211	56	55	55	53	52	51	49	45	42	39	33	23		
Fireskid-EN-80/200-215,5-45/45/1,1EEJ	196	60	60	61	60	60	58	57	52	50	47	41	32		
		0	30	55	80	100	130	150	180	200	230	275	300	350	
Fireskid-EN-80/250-235-5/55/1,1EEJ	275	69	70	71	71	70	69	68	65	62	57	48	42		
		0	100	150	170	200	225	250	275	300	359	366	377	387	420
Fireskid-EN-100/200-168R-22/22/0,55EEJ	354	32	31	29	28	26	25	23	20	17	8	7	5	2	
Fireskid-EN-100/200-183-30/30/0,55EEJ	359	39	38	36	35	33	32	30	28	25	15	13	10	5	
Fireskid-EN-100/200-194-37/37/0,75EEJ	366	45	45	43	42	41	40	38	36	34	23	22	20	14	
Fireskid-EN-100/200-205-45/45/0,75EEJ	377	50	50	48	48	47	46	44	43	40	30	28	26	21	
Fireskid-EN-100/200-219-55/55/1,1EEJ	387	59	59	58	57	57	55	54	52	49	41	40	39	36	
		0	50	100	150	200	250	275	300	350	375	400	450	475	495
Fireskid-EN-100/250-233-55/66/1,1EEJ	348	65	65	64	62	59	54	51	47	38	32	27	15	9	

Limite de selection pour NPSHr = 5m.
Le débit minimum recommandé pour le circuit de recirculation avec diaphragme est de 2% du débit limite.
NPSHr minimum = 1m, suivant la norme EN12845

FIRESKID

DIMENSIONS ET ENCOMBREMENT – CONFIGURATION D

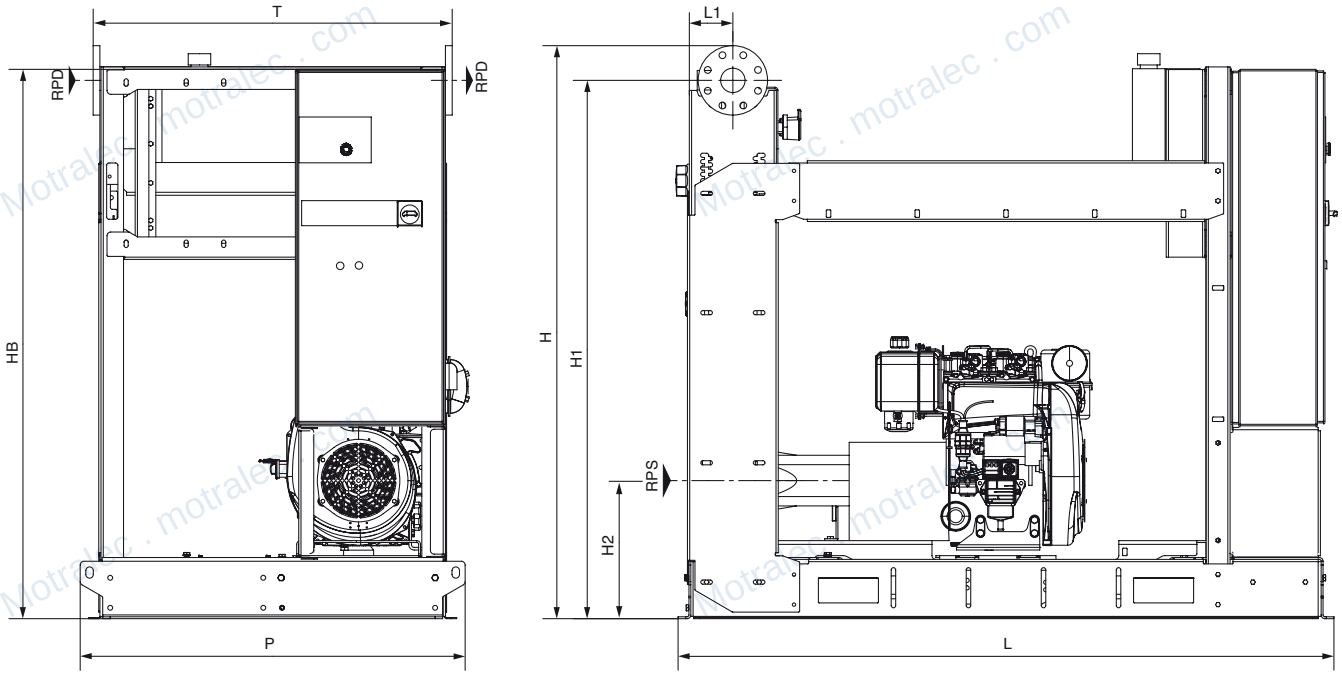

DONNEES TECHNIQUES – CONFIGURATION D

1 pompe à entraînement diesel

Code article	Descriptif	Masse nette	PN brides aspiration	PN brides refoulement	Diamètre nominal du raccord de tuyau côté d'aspiration	Diamètre nominal du raccord de tuyau au côté refoulement	Volume du réservoir de carburant	H	H1	H2	HB	L	L1	P	T
4184202	FireSKID-EN-32/200-177-4,25D	455	10	16	DN 50	DN 65	26	1463	1370	368	1460	1547	116	1026	957
4184203	FireSKID-EN-32/200-193-6,8D	470	10	16	DN 50	DN 65	26	1463	1370	368	1460	1547	116	1026	957
4184204	FireSKID-EN-32/200-205-6,8D	470	10	16	DN 50	DN 65	26	1463	1370	368	1460	1547	116	1026	957
4184205	FireSKID-EN-32/200-210-10,5D	500	10	16	DN 50	DN 65	26	1463	1370	368	1460	1547	116	1026	957
4184206	FireSKID-EN-32/250-210-17,7D	560	10	16	DN 50	DN 65	55	1528	1435	388	1460	1747	116	1026	957
4184207	FireSKID-EN-32/250-225-26,5D	615	10	16	DN 50	DN 65	55	1528	1435	408	1460	1747	116	1026	957
4184208	FireSKID-EN-32/250-235-26,5D	615	10	16	DN 50	DN 65	55	1528	1435	408	1460	1747	116	1026	957
4184209	FireSKID-EN-32/250-257-31,5D	450	10	16	DN 50	DN 65	95	1528	1435	388	1460	2098	116	1026	957
4184210	FireSKID-EN-40/200-180-10,5D	502	10	16	DN 65	DN 65	26	1463	1370	368	1460	1547	116	1026	957
4184211	FireSKID-EN-40/200-195-10,5D	507	10	16	DN 65	DN 65	26	1463	1370	368	1460	1747	116	1026	957
4184212	FireSKID-EN-40/200-200-12,9D	507	10	16	DN 65	DN 65	26	1463	1370	368	1460	1747	116	1026	957
4184213	FireSKID-EN-40/200-210-12,9D	507	10	16	DN 65	DN 65	26	1463	1370	368	1460	1747	116	1026	957
4184214	FireSKID-EN-40/250-198-12,9D	516	10	16	DN 65	DN 65	26	1528	1435	388	1460	1747	116	1026	957
4184215	FireSKID-EN-40/250-205-12,9D	516	10	16	DN 65	DN 65	26	1528	1435	388	1460	1747	116	1026	957
4184216	FireSKID-EN-40/250-219-17,7D	563	10	16	DN 65	DN 65	55	1528	1435	388	1460	1747	116	1026	957
4184217	FireSKID-EN-40/250-230-17,7D	563	10	16	DN 65	DN 65	55	1528	1435	388	1460	1747	116	1026	957
4184218	FireSKID-EN-40/250-235-26,5D	618	10	16	DN 65	DN 65	55	1528	1435	408	1460	1747	116	1026	957
4184219	FireSKID-EN-40/250-248-26,5D	618	10	16	DN 65	DN 65	55	1528	1435	408	1460	1747	116	1026	957
4184220	FireSKID-EN-50/160-150-6,8D	475	10	16	DN 65	DN 80	26	1520	1420	368	1460	1547	116	1026	961
4184221	FireSKID-EN-50/160-154-10,5D	505	10	16	DN 65	DN 80	26	1520	1420	368	1460	1547	116	1026	961
4184222	FireSKID-EN-50/160-170-12,9D	510	10	16	DN 65	DN 80	26	1520	1420	368	1460	1747	116	1026	961
4184223	FireSKID-EN-50/200-175-12,9D	516	10	16	DN 65	DN 80	26	1540	1440	368	1460	1747	116	1026	961
4184224	FireSKID-EN-50/200-185-12,9D	516	10	16	DN 65	DN 80	26	1540	1440	368	1460	1747	116	1026	961

FIRESKID

DONNEES TECHNIQUES – CONFIGURATION D

Code article	Descriptif	Masse nette	PN brides aspiration	PN brides refoulement	Diamètre nominal du raccord de tuyau côté d'aspiration	Diamètre nominal du raccord de tuyau au côté refoulement	Volume du réservoir de carburant	H	H1	H2	HB	L	L1	P	T
4184225	FireSKID-EN-50/200-195-17,7D	563	10	16	DN 65	DN 80	55	1540	1440	368	1460	1747	116	1026	961
4184226	FireSKID-EN-50/200-204-17,7D	563	10	16	DN 65	DN 80	55	1540	1440	368	1460	1747	116	1026	961
4184227	FireSKID-EN-50/200-208-26,5D	618	10	16	DN 65	DN 80	55	1540	1440	388	1460	1747	116	1026	961
4184228	FireSKID-EN-50/200-215-26,5D	618	10	16	DN 65	DN 80	55	1540	1440	388	1460	1747	116	1026	961
4184229	FireSKID-EN-50/250-230-26,5D	625	10	16	DN 65	DN 80	55	1590	1490	408	1460	1747	116	1026	961
4184230	FireSKID-EN-50/250-243-26,5D	625	10	16	DN 65	DN 80	55	1590	1561	458	1460	2098	116	1026	961
4184231	FireSKID-EN-50/250-257-31,5D	755	10	16	DN 65	DN 80	95	1590	1490	388	1460	2098	116	1026	961
4184232	FireSKID-EN-65/200-185-17,7D	573	10	16	DN 80	DN 100	55	1690	1580	388	1460	1747	116	1026	961
4184233	FireSKID-EN-65/200-197-26,5D	628	10	16	DN 80	DN 100	55	1690	1580	408	1460	1747	116	1026	961
4184234	FireSKID-EN-65/200-209-26,5D	628	10	16	DN 80	DN 100	55	1690	1580	408	1460	2098	116	1026	961
4184235	FireSKID-EN-65/200-215-31,5D	758	10	16	DN 80	DN 100	95	1690	1580	388	1460	2098	116	1026	961
4184236	FireSKID-EN-65/250-223-31,5D	785	10	16	DN 80	DN 100	95	1750	1640	415	1460	2098	116	1026	961
4184237	FireSKID-EN-65/250-240-47,7D	821	10	16	DN 80	DN 100	95	1750	1640	415	1460	2098	116	1026	961
4184238	FireSKID-EN-65/250-252-47,7D	821	10	16	DN 80	DN 100	95	1750	1640	415	1460	2098	116	1026	961
4184239	FireSKID-EN-65/250-259-66D	855	10	16	DN 80	DN 100	126	1750	1640	415	1460	2098	116	1026	961
4184241	FireSKID-EN-80/200-192R-31,5D	784	10	16	DN 100	DN 125	95	1860	1735	395	1460	2098	125	1026	965
4184242	FireSKID-EN-80/200-203-47,7D	820	10	16	DN 100	DN 125	95	1860	1735	395	1460	2098	125	1026	965
4184243	FireSKID-EN-80/200-215,5-47,7D	820	10	16	DN 100	DN 125	95	1860	1735	395	1460	2098	125	1026	965
4184244	FireSKID-EN-80/250-235-66D	866	10	16	DN 100	DN 125	126	1910	1785	415	1460	2098	125	1026	965
4184250	FireSKID-EN-100/200-168R-26,5D	670	10	16	DN 125	DN 150	55	2113	1970	435	1460	2098	143	1026	965
4184251	FireSKID-EN-100/200-183-31,5D	800	10	16	DN 125	DN 150	95	2113	1970	415	1460	2098	143	1026	965
4184252	FireSKID-EN-100/200-194-47,7D	836	10	16	DN 125	DN 150	95	2113	1970	415	1460	2098	143	1026	965
4184253	FireSKID-EN-100/200-205-47,7D	836	10	16	DN 125	DN 150	95	2113	1970	415	1460	2098	143	1026	965
4184254	FireSKID-EN-100/200-219-66D	870	10	16	DN 125	DN 150	126	2113	1970	415	1460	2098	143	1026	965
4184255	FireSKID-EN-100/250-233-66D	884	10	16	DN 125	DN 150	126	2143	2000	440	1460	2098	143	1026	965

FIRESKID

DIMENSIONS ET ENCOMBREMENT – CONFIGURATION E

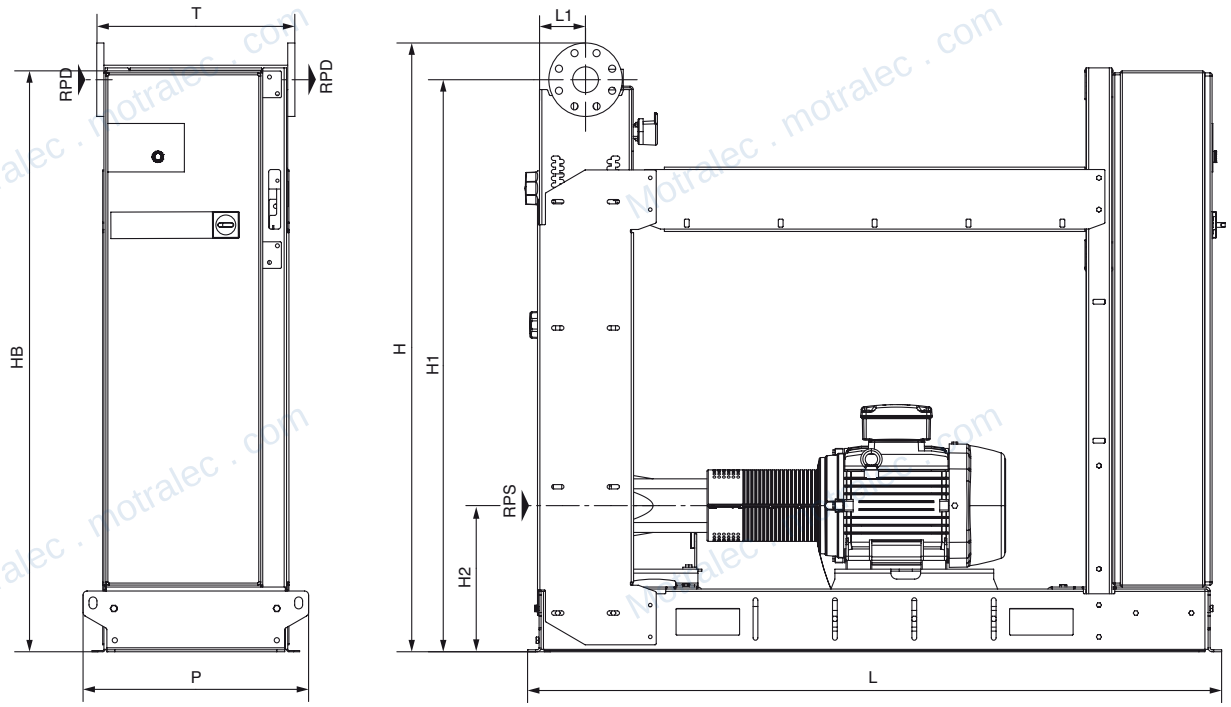

DONNEES TECHNIQUES – CONFIGURATION E

1 pompe à entraînement électrique

Code article	Descriptif	Tension	Nombre de pôles	Masse nette	PN brides aspiration	PN brides refoulement	Diamètre nominal du raccord de tuyau côté d'aspiration	Diamètre nominal du raccord de tuyau au côté refoulement	H	H1	H2	HB	L	L1	P	T
4184064	FireSKID-EN-32/200-177-4E	3~400V	2	380	10	16	DN 50	DN 65	1463	1370	368	1460	1547	116	568	499
4184065	FireSKID-EN-32/200-193-5,5E	3~400V	2	402	10	16	DN 50	DN 65	1463	1370	368	1460	1547	116	568	499
4184066	FireSKID-EN-32/200-205-7,5E	3~400V	2	405	10	16	DN 50	DN 65	1463	1370	368	1460	1547	116	568	499
4184067	FireSKID-EN-32/200-210-7,5E	3~400V	2	405	10	16	DN 50	DN 65	1463	1370	368	1460	1547	116	568	499
4184068	FireSKID-EN-32/250-210-15E	3~400V	2	487	10	16	DN 50	DN 65	1528	1435	388	1460	1747	116	568	499
4184069	FireSKID-EN-32/250-225-18,5E	3~400V	2	499	10	16	DN 50	DN 65	1528	1435	388	1460	1747	116	568	499
4184070	FireSKID-EN-32/250-235-22E	3~400V	2	539	10	16	DN 50	DN 65	1528	1435	388	1460	1747	116	568	499
4184071	FireSKID-EN-32/250-257-30E	3~400V	2	671	10	16	DN 50	DN 65	1528	1435	388	1460	2098	116	744	675
4184072	FireSKID-EN-40/200-180-7,5E	3~400V	2	407	10	16	DN 65	DN 65	1463	1370	368	1460	1547	116	568	499
4184073	FireSKID-EN-40/200-195-11E	3~400V	2	473	10	16	DN 65	DN 65	1463	1370	368	1460	1747	116	568	499
4184074	FireSKID-EN-40/200-200-11E	3~400V	2	473	10	16	DN 65	DN 65	1463	1370	368	1460	1747	116	568	499
4184075	FireSKID-EN-40/200-210-15E	3~400V	2	481	10	16	DN 65	DN 65	1463	1370	368	1460	1747	116	568	499
4184076	FireSKID-EN-40/250-198-11E	3~400V	2	482	10	16	DN 65	DN 65	1528	1435	388	1460	1747	116	568	499
4184077	FireSKID-EN-40/250-205-15E	3~400V	2	490	10	16	DN 65	DN 65	1528	1435	388	1460	1747	116	568	499
4184078	FireSKID-EN-40/250-219-15E	3~400V	2	490	10	16	DN 65	DN 65	1528	1435	388	1460	1747	116	568	499
4184079	FireSKID-EN-40/250-230-18,5E	3~400V	2	502	10	16	DN 65	DN 65	1528	1435	388	1460	1747	116	568	499
4184080	FireSKID-EN-40/250-235-18,5E	3~400V	2	502	10	16	DN 65	DN 65	1528	1435	388	1460	1747	116	568	499
4184081	FireSKID-EN-40/250-248-22E	3~400V	2	542	10	16	DN 65	DN 65	1528	1435	388	1460	1747	116	568	499
4184082	FireSKID-EN-50/160-150-7,5E	3~400V	2	410	10	16	DN 65	DN 80	1520	1420	368	1460	1547	116	568	503
4184083	FireSKID-EN-50/160-154-7,5E	3~400V	2	410	10	16	DN 65	DN 80	1520	1420	368	1460	1547	116	568	503
4184084	FireSKID-EN-50/160-170-11E	3~400V	2	476	10	16	DN 65	DN 80	1520	1420	368	1460	1747	116	568	503
4184085	FireSKID-EN-50/200-175-11E	3~400V	2	482	10	16	DN 65	DN 80	1540	1440	368	1460	1747	116	568	503
4184086	FireSKID-EN-50/200-185-15E	3~400V	2	490	10	16	DN 65	DN 80	1540	1440	368	1460	1747	116	568	503

FIRESKID

DONNEES TECHNIQUES – CONFIGURATION E

Code article	Descriptif	Tension	Nombre de pôles	Masse nette	PN brides aspiration	PN brides refoulement	Diamètre nominal du raccord de tuyau côté d'aspiration	Diamètre nominal du raccord de tuyau au côté refoulement	H	H1	H2	HB	L	L1	P	T
4184087	FireSKID-EN-50/200-195-15E	3~400V	2	490	10	16	DN 65	DN 80	1540	1440	368	1460	1747	116	568	503
4184088	FireSKID-EN-50/200-204-18,5E	3~400V	2	502	10	16	DN 65	DN 80	1540	1440	368	1460	1747	116	568	503
4184089	FireSKID-EN-50/200-208-18,5E	3~400V	2	502	10	16	DN 65	DN 80	1540	1440	368	1460	1747	116	568	503
4184090	FireSKID-EN-50/200-215-22E	3~400V	2	542	10	16	DN 65	DN 80	1540	1440	368	1460	1747	116	568	503
4184091	FireSKID-EN-50/250-230-22E	3~400V	2	549	10	16	DN 65	DN 80	1590	1490	388	1460	1747	116	568	503
4184092	FireSKID-EN-50/250-243-30E	3~400V	2	681	10	16	DN 65	DN 80	1590	1561	458	1460	2098	116	744	679
4184093	FireSKID-EN-50/250-257-30E	3~400V	2	681	10	16	DN 65	DN 80	1590	1490	388	1460	2098	116	744	679
4184094	FireSKID-EN-65/200-185-18,5E	3~400V	2	512	10	16	DN 80	DN 100	1690	1580	388	1460	1747	116	568	503
4184095	FireSKID-EN-65/200-197-22E	3~400V	2	552	10	16	DN 80	DN 100	1690	1580	388	1460	1747	116	568	503
4184096	FireSKID-EN-65/200-209-30E	3~400V	2	684	10	16	DN 80	DN 100	1690	1580	388	1460	2098	116	744	679
4184097	FireSKID-EN-65/200-215-30E	3~400V	2	684	10	16	DN 80	DN 100	1690	1580	388	1460	2098	116	744	679
4184098	FireSKID-EN-65/250-223-30E	3~400V	2	711	10	16	DN 80	DN 100	1750	1640	415	1460	2098	116	744	679
4184099	FireSKID-EN-65/250-240-37E	3~400V	2	750	10	16	DN 80	DN 100	1750	1640	415	1460	2098	116	744	679
4184100	FireSKID-EN-65/250-252-45E	3~400V	2	851	10	16	DN 80	DN 100	1750	1640	415	1460	2098	116	744	679
4184101	FireSKID-EN-65/250-259-55E	3~400V	2	908	10	16	DN 80	DN 100	1750	1640	415	1460	2098	116	744	679
4184103	FireSKID-EN-80/200-192R-30E	3~400V	2	710	10	16	DN 100	DN 125	1860	1735	395	1460	2098	125	744	683
4184104	FireSKID-EN-80/200-203-37E	3~400V	2	749	10	16	DN 100	DN 125	1860	1735	395	1460	2098	125	744	683
4184105	FireSKID-EN-80/200-215,5-45E	3~400V	2	850	10	16	DN 100	DN 125	1860	1735	395	1460	2098	125	744	683
4184106	FireSKID-EN-80/250-235-55E	3~400V	2	919	10	16	DN 100	DN 125	1910	1785	415	1460	2098	125	744	683
4184112	FireSKID-EN-100/200-168R-22E	3~400V	2	594	10	16	DN 125	DN 150	2113	1970	415	1460	2098	143	744	683
4184113	FireSKID-EN-100/200-183-30E	3~400V	2	726	10	16	DN 125	DN 150	2113	1970	415	1460	2098	143	744	683
4184114	FireSKID-EN-100/200-194-37E	3~400V	2	765	10	16	DN 125	DN 150	2113	1970	415	1460	2098	143	744	683
4184115	FireSKID-EN-100/200-205-45E	3~400V	2	866	10	16	DN 125	DN 150	2113	1970	415	1460	2098	143	744	683
4184116	FireSKID-EN-100/200-219-55E	3~400V	2	923	10	16	DN 125	DN 150	2113	1970	415	1460	2098	143	744	683
4184117	FireSKID-EN-100/250-233-55E	3~400V	2	937	10	16	DN 125	DN 150	2143	2000	440	1460	2098	143	744	683

FIRESKID

DIMENSIONS ET ENCOMBREMENT – CONFIGURATION DJ

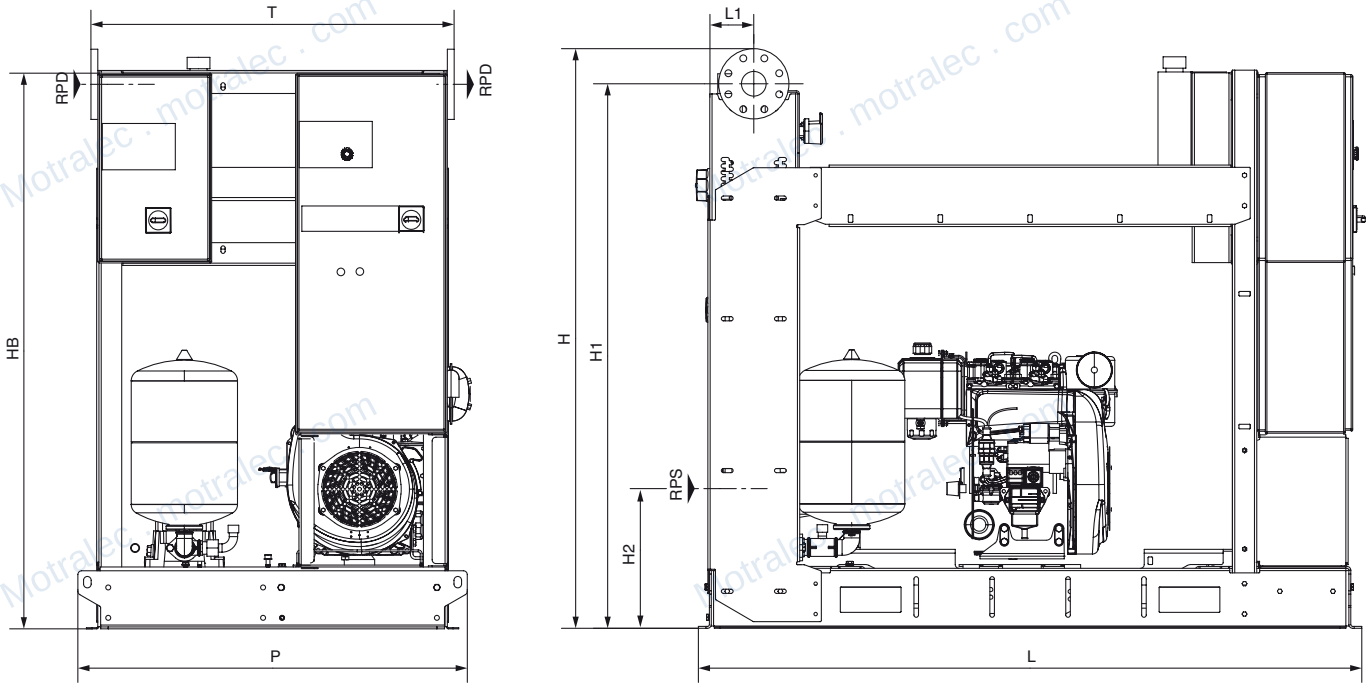

DONNEES TECHNIQUES – CONFIGURATION DJ

1 pompe à entraînement diesel, 1 pompe jockey

Code article	Descriptif	Tension	Nombre de pôles	Masse nette	PN brides aspiration	PN brides refoulement	Diamètre nominal du raccord de tuyau côté d'aspiration	Diamètre nominal du raccord de tuyau au côté refoulement	Volume du réservoir de carburant	Volume du réservoir à membrane	H	H1	H2	HB	L	L1	P	T
4184271	FireSKID-EN-32/200-177-4,25/0,55DJ	3~400V	2	499	10	16	DN 50	DN 65	26	20	1463	1370	368	1460	1547	116	1026	957
4184272	FireSKID-EN-32/200-193-6,8/0,55DJ	3~400V	2	514	10	16	DN 50	DN 65	26	20	1463	1370	368	1460	1547	116	1026	957
4184273	FireSKID-EN-32/200-205-6,8/0,75DJ	3~400V	2	522	10	16	DN 50	DN 65	26	20	1463	1370	368	1460	1547	116	1026	957
4184274	FireSKID-EN-32/200-210-10,5/0,75DJ	3~400V	2	552	10	16	DN 50	DN 65	26	20	1463	1370	368	1460	1547	116	1026	957
4184275	FireSKID-EN-32/250-210-17,7/1,1DJ	3~400V	2	628	10	16	DN 50	DN 65	55	20	1528	1435	388	1460	1747	116	1026	957
4184276	FireSKID-EN-32/250-225-26,5/1,1DJ	3~400V	2	683	10	16	DN 50	DN 65	55	20	1528	1435	408	1460	1747	116	1026	957
4184277	FireSKID-EN-32/250-235-26,5/1,1DJ	3~400V	2	683	10	16	DN 50	DN 65	55	20	1528	1435	408	1460	1747	116	1026	957
4184278	FireSKID-EN-32/250-257-31,5/1,1DJ	3~400V	2	793	10	16	DN 50	DN 65	95	20	1528	1435	388	1460	2098	116	1026	957
4184279	FireSKID-EN-40/200-180-10,5/0,55DJ	3~400V	2	551	10	16	DN 65	DN 65	26	20	1463	1370	368	1460	1547	116	1026	957
4184280	FireSKID-EN-40/200-195-10,5/0,75DJ	3~400V	2	559	10	16	DN 65	DN 65	26	20	1463	1370	368	1460	1747	116	1026	957
4184281	FireSKID-EN-40/200-200-12,9/0,75DJ	3~400V	2	584	10	16	DN 65	DN 65	26	20	1463	1370	368	1460	1747	116	1026	957
4184282	FireSKID-EN-40/200-210-12,9/1,1DJ	3~400V	2	585	10	16	DN 65	DN 65	26	20	1463	1370	368	1460	1747	116	1026	957
4184283	FireSKID-EN-40/250-198-12,9/0,75DJ	3~400V	2	593	10	16	DN 65	DN 65	26	20	1528	1435	388	1460	1747	116	1026	957
4184284	FireSKID-EN-40/250-205-12,9/1,1DJ	3~400V	2	594	10	16	DN 65	DN 65	26	20	1528	1435	388	1460	1747	116	1026	957
4184285	FireSKID-EN-40/250-219-17,7/1,1DJ	3~400V	2	631	10	16	DN 65	DN 65	55	20	1528	1435	388	1460	1747	116	1026	957
4184286	FireSKID-EN-40/250-230-17,7/1,1DJ	3~400V	2	631	10	16	DN 65	DN 65	55	20	1528	1435	388	1460	1747	116	1026	957
4184287	FireSKID-EN-40/250-235-26,5/1,1DJ	3~400V	2	686	10	16	DN 65	DN 65	55	20	1528	1435	408	1460	1747	116	1026	957
4184288	FireSKID-EN-40/250-248-26,5/1,1DJ	3~400V	2	686	10	16	DN 65	DN 65	55	20	1528	1435	408	1460	1747	116	1026	957
4184289	FireSKID-EN-50/160-150-6,8/0,55DJ	3~400V	2	524	10	16	DN 65	DN 80	26	20	1520	1420	368	1460	1547	116	1026	961
4184290	FireSKID-EN-50/160-154-10,5/0,55DJ	3~400V	2	579	10	16	DN 65	DN 80	26	20	1520	1420	368	1460	1547	116	1026	961
4184291	FireSKID-EN-50/160-170-12,9/0,55DJ	3~400V	2	584	10	16	DN 65	DN 80	26	20	1520	1420	368	1460	1747	116	1026	961
4184292	FireSKID-EN-50/200-175-12,9/0,55DJ	3~400V	2	590	10	16	DN 65	DN 80	26	20	1540	1440	368	1460	1747	116	1026	961
4184293	FireSKID-EN-50/200-185-12,9/0,75DJ	3~400V	2	593	10	16	DN 65	DN 80	26	20	1540	1440	368	1460	1747	116	1026	961

FIRESKID

DONNEES TECHNIQUES – CONFIGURATION DJ

Code article	Descriptif	Tension	Nombre de pôles	Masse nette	PN brides aspiration	PN brides refoulement	Diamètre nominal du raccord de tuyau côté d'aspiration	Diamètre nominal du raccord de tuyau au côté refoulement	Volume du réservoir de carburant	Volume du réservoir à membrane	H	H1	H2	HB	L	L1	P	T
4184294	FireSKID-EN-50/200-195-17,7/1,1DJ	3~400V	2	631	10	16	DN 65	DN 80	55	20	1540	1440	368	1460	1747	116	1026	961
4184295	FireSKID-EN-50/200-204-17,7/1,1DJ	3~400V	2	631	10	16	DN 65	DN 80	55	20	1540	1440	368	1460	1747	116	1026	961
4184296	FireSKID-EN-50/200-208-26,5/1,1DJ	3~400V	2	686	10	16	DN 65	DN 80	55	20	1540	1440	388	1460	1747	116	1026	961
4184297	FireSKID-EN-50/200-215-26,5/1,1DJ	3~400V	2	686	10	16	DN 65	DN 80	55	20	1540	1440	388	1460	1747	116	1026	961
4184298	FireSKID-EN-50/250-230-26,5/1,1DJ	3~400V	2	693	10	16	DN 65	DN 80	55	20	1590	1490	408	1460	1747	116	1026	961
4184299	FireSKID-EN-50/250-243-26,5/1,1DJ	3~400V	2	693	10	16	DN 65	DN 80	55	20	1590	1561	458	1460	2098	116	1026	961
4184300	FireSKID-EN-50/250-257-31,5/1,1DJ	3~400V	2	803	10	16	DN 65	DN 80	95	20	1590	1490	388	1460	2098	116	1026	961
4184301	FireSKID-EN-65/200-185-17,7/0,55DJ	3~400V	2	637	10	16	DN 80	DN 100	55	20	1690	1580	388	1460	1747	116	1026	961
4184302	FireSKID-EN-65/200-197-26,5/0,75DJ	3~400V	2	695	10	16	DN 80	DN 100	55	20	1690	1580	408	1460	1747	116	1026	961
4184303	FireSKID-EN-65/200-209-26,5/1,1DJ	3~400V	2	696	10	16	DN 80	DN 100	55	20	1690	1580	408	1460	2098	116	1026	961
4184304	FireSKID-EN-65/200-215-31,5/1,1DJ	3~400V	2	806	10	16	DN 80	DN 100	95	20	1690	1580	388	1460	2098	116	1026	961
4184305	FireSKID-EN-65/250-223-31,5/1,1DJ	3~400V	2	833	10	16	DN 80	DN 100	95	20	1750	1640	415	1460	2098	116	1026	961
4184306	FireSKID-EN-65/250-240-47,7/1,1DJ	3~400V	2	869	10	16	DN 80	DN 100	95	20	1750	1640	415	1460	2098	116	1026	961
4184307	FireSKID-EN-65/250-252-47,7/1,1DJ	3~400V	2	869	10	16	DN 80	DN 100	95	20	1750	1640	415	1460	2098	116	1026	961
4184308	FireSKID-EN-65/250-259-66/1,1DJ	3~400V	2	903	10	16	DN 80	DN 100	126	20	1750	1640	415	1460	2098	116	1026	961
4184310	FireSKID-EN-80/200-192R-31,5/0,75DJ	3~400V	2	831	10	16	DN 100	DN 125	95	20	1860	1735	395	1460	2098	125	1026	965
4184311	FireSKID-EN-80/200-203-47,7/1,1DJ	3~400V	2	868	10	16	DN 100	DN 125	95	20	1860	1735	395	1460	2098	125	1026	965
4184312	FireSKID-EN-80/200-215,5-47,7/1,1DJ	3~400V	2	868	10	16	DN 100	DN 125	95	20	1860	1735	395	1460	2098	125	1026	965
4184313	FireSKID-EN-80/250-235-66/1,1DJ	3~400V	2	914	10	16	DN 100	DN 125	126	20	1910	1785	415	1460	2098	125	1026	965
4184319	FireSKID-EN-100/200-168R-26,5/0,55DJ	3~400V	2	734	10	16	DN 125	DN 150	55	20	2113	1970	435	1460	2098	143	1026	965
4184320	FireSKID-EN-100/200-183-31,5/0,55DJ	3~400V	2	844	10	16	DN 125	DN 150	95	20	2113	1970	415	1460	2098	143	1026	965
4184321	FireSKID-EN-100/200-194-47,7/0,75DJ	3~400V	2	883	10	16	DN 125	DN 150	95	20	2113	1970	415	1460	2098	143	1026	965
4184322	FireSKID-EN-100/200-205-47,7/0,75DJ	3~400V	2	883	10	16	DN 125	DN 150	95	20	2113	1970	415	1460	2098	143	1026	965
4184323	FireSKID-EN-100/200-219-66/1,1DJ	3~400V	2	918	10	16	DN 125	DN 150	126	20	2113	1970	415	1460	2098	143	1026	965
4184324	FireSKID-EN-100/250-233-66/1,1DJ	3~400V	2	932	10	16	DN 125	DN 150	126	20	2143	2000	440	1460	2098	143	1026	965

FIRESKID

DIMENSIONS ET ENCOMBREMENT – CONFIGURATION EJ

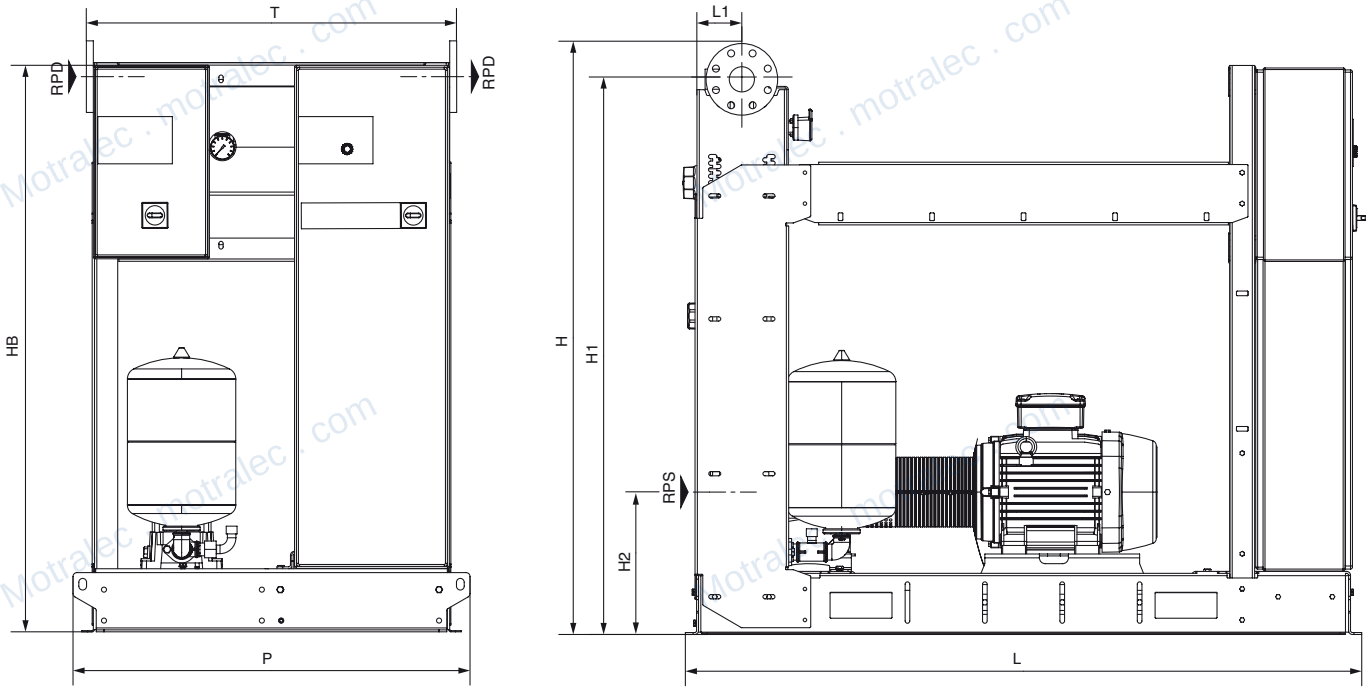

DONNEES TECHNIQUES – CONFIGURATION EJ

1 pompe à entraînement diesel, 1 pompe jockey

Code article	Descriptif	Tension	Nombre de pôles	Masse nette	PN brides aspiration	PN brides refoulement	Diamètre nominal du raccord de tuyau côté d'aspiration	Diamètre nominal du raccord de tuyau au côté refoulement	Volume du réservoir à membrane	H	H1	H2	HB	L	L1	P	T
4184165	Fireskid-EN-65/200-209-30/1,1EJ	3~400V	2	737	10	16	DN 80	DN 100	20	1690	1580	388	1460	2098	116	1026	961
4184174	Fireskid-EN-80/200-215,5-45/1,1EJ	3~400V	2	903	10	16	DN 100	DN 125	20	1860	1735	395	1460	2098	125	1026	965
4184175	Fireskid-EN-80/250-235-55/1,1EJ	3~400V	2	972	10	16	DN 100	DN 125	20	1910	1785	415	1460	2098	125	1026	965
4184186	Fireskid-EN-100/250-233-55/1,1EJ	3~400V	2	990	10	16	DN 125	DN 150	20	2143	2000	440	1460	2098	143	1026	965
4184137	Fireskid-EN-32/250-210-15/1,1EJ	3~400V	2	545	10	16	DN 50	DN 65	20	1528	1435	388	1460	1747	116	1026	957
4184185	Fireskid-EN-100/200-219-55/1,1EJ	3~400V	2	976	10	16	DN 125	DN 150	20	2113	1970	415	1460	2098	143	1026	965
4184157	Fireskid-EN-50/200-204-18,5/1,1EJ	3~400V	2	560	10	16	DN 65	DN 80	20	1540	1440	368	1460	1747	116	1026	961
4184139	Fireskid-EN-32/250-235-22/1,1EJ	3~400V	2	597	10	16	DN 50	DN 65	20	1528	1435	388	1460	1747	116	1026	957
4184181	Fireskid-EN-100/200-168R-22/0,55EJ	3~400V	2	713	10	16	DN 125	DN 150	20	2113	1970	415	1460	2098	143	1026	965
4184151	Fireskid-EN-50/160-150-7,5/0,55EJ	3~400V	2	484	10	16	DN 65	DN 80	20	1520	1420	368	1460	1547	116	1026	961
4184183	Fireskid-EN-100/200-194-37/0,75EJ	3~400V	2	817	10	16	DN 125	DN 150	20	2113	1970	415	1460	2098	143	1026	965
4184159	Fireskid-EN-50/200-215-22/1,1EJ	3~400V	2	600	10	16	DN 65	DN 80	20	1540	1440	368	1460	1747	116	1026	961
4184164	Fireskid-EN-65/200-197-22/0,75EJ	3~400V	2	609	10	16	DN 80	DN 100	20	1690	1580	388	1460	1747	116	1026	961
4184152	Fireskid-EN-50/160-154-7,5/0,55EJ	3~400V	2	484	10	16	DN 65	DN 80	20	1520	1420	368	1460	1547	116	1026	961
4184162	Fireskid-EN-50/250-257-30/1,1EJ	3~400V	2	734	10	16	DN 65	DN 80	20	1590	1490	388	1460	2098	116	1026	961
4184173	Fireskid-EN-80/200-203-37/1,1EJ	3~400V	2	802	10	16	DN 100	DN 125	20	1860	1735	395	1460	2098	125	1026	965
4184167	Fireskid-EN-65/250-223-30/1,1EJ	3~400V	2	764	10	16	DN 80	DN 100	20	1750	1640	415	1460	2098	116	1026	961
4184172	Fireskid-EN-80/200-192R-30/0,75EJ	3~400V	2	762	10	16	DN 100	DN 125	20	1860	1735	395	1460	2098	125	1026	965
4184163	Fireskid-EN-65/200-185-18,5/0,55EJ	3~400V	2	566	10	16	DN 80	DN 100	20	1690	1580	388	1460	1747	116	1026	961
4184141	Fireskid-EN-40/200-180-7,5/0,55EJ	3~400V	2	481	10	16	DN 65	DN 65	20	1463	1370	368	1460	1547	116	1026	957
4184145	Fireskid-EN-40/250-198-11/0,75EJ	3~400V	2	539	10	16	DN 65	DN 65	20	1528	1435	388	1460	1747	116	1026	957
4184169	Fireskid-EN-65/250-252-45/1,1EJ	3~400V	2	904	10	16	DN 80	DN 100	20	1750	1640	415	1460	2098	116	1026	961
4184133	Fireskid-EN-32/200-177-4/0,55EJ	3~400V	2	434	10	16	DN 50	DN 65	20	1463	1370	368	1460	1547	116	1026	957

FIRESKID

DONNEES TECHNIQUES – CONFIGURATION EJ

Code article	Descriptif	Tension	Nombre de pôles	Masse nette	PN brides aspiration	PN brides refoulement	Diamètre nominal du raccord de tuyau côté d'aspiration	Diamètre nominal du raccord de tuyau au côté refoulement	Volume du réservoir à membrane	H	H1	H2	HB	L	L1	P	T
4184136	Fireskid-EN-32/200-210-7,5/0,75EJ	3~400V	2	482	10	16	DN 50	DN 65	20	1463	1370	368	1460	1547	116	1026	957
4184153	Fireskid-EN-50/160-170-11/0,55EJ	3~400V	2	530	10	16	DN 65	DN 80	20	1520	1420	368	1460	1747	116	1026	961
4184148	Fireskid-EN-40/250-230-18,5/1,1EJ	3~400V	2	560	10	16	DN 65	DN 65	20	1528	1435	388	1460	1747	116	1026	957
4184149	Fireskid-EN-40/250-235-18,5/1,1EJ	3~400V	2	560	10	16	DN 65	DN 65	20	1528	1435	388	1460	1747	116	1026	957
4184142	Fireskid-EN-40/200-195-11/0,75EJ	3~400V	2	530	10	16	DN 65	DN 65	20	1463	1370	368	1460	1747	116	1026	957
4184182	Fireskid-EN-100/200-183-30/0,55EJ	3~400V	2	775	10	16	DN 125	DN 150	20	2113	1970	415	1460	2098	143	1026	965
4184150	Fireskid-EN-40/250-248-22/1,1EJ	3~400V	2	600	10	16	DN 65	DN 65	20	1528	1435	388	1460	1747	116	1026	957
4184160	Fireskid-EN-50/250-230-22/1,1EJ	3~400V	2	607	10	16	DN 65	DN 80	20	1590	1490	388	1460	1747	116	1026	961
4184170	Fireskid-EN-65/250-259-55/1,1EJ	3~400V	2	961	10	16	DN 80	DN 100	20	1750	1640	415	1460	2098	116	1026	961
4184184	Fireskid-EN-100/200-205-45/0,75EJ	3~400V	2	918	10	16	DN 125	DN 150	20	2113	1970	415	1460	2098	143	1026	965
4184154	Fireskid-EN-50/200-175-11/0,55EJ	3~400V	2	536	10	16	DN 65	DN 80	20	1540	1440	368	1460	1747	116	1026	961
4184166	Fireskid-EN-65/200-215-30/1,1EJ	3~400V	2	737	10	16	DN 80	DN 100	20	1690	1580	388	1460	2098	116	1026	961
4184134	Fireskid-EN-32/200-193-5,5/0,55EJ	3~400V	2	456	10	16	DN 50	DN 65	20	1463	1370	368	1460	1547	116	1026	957
4184144	Fireskid-EN-40/200-210-15/1,1EJ	3~400V	2	539	10	16	DN 65	DN 65	20	1463	1370	368	1460	1747	116	1026	957
4184140	Fireskid-EN-32/250-257-30/1,1EJ	3~400V	2	724	10	16	DN 50	DN 65	20	1528	1435	388	1460	2098	116	1026	957
4184168	Fireskid-EN-65/250-240-37/1,1EJ	3~400V	2	803	10	16	DN 80	DN 100	20	1750	1640	415	1460	2098	116	1026	961
4184138	Fireskid-EN-32/250-225-18,5/1,1EJ	3~400V	2	557	10	16	DN 50	DN 65	20	1528	1435	388	1460	1747	116	1026	957
4184155	Fireskid-EN-50/200-185-15/0,75EJ	3~400V	2	547	10	16	DN 65	DN 80	20	1540	1440	368	1460	1747	116	1026	961
4184143	Fireskid-EN-40/200-200-11/0,75EJ	3~400V	2	530	10	16	DN 65	DN 65	20	1463	1370	368	1460	1747	116	1026	957
4184135	Fireskid-EN-32/200-205-7,5/0,75EJ	3~400V	2	482	10	16	DN 50	DN 65	20	1463	1370	368	1460	1547	116	1026	957
4184161	Fireskid-EN-50/250-243-30/1,1EJ	3~400V	2	734	10	16	DN 65	DN 80	20	1590	1561	458	1460	2098	116	1026	961
4184156	Fireskid-EN-50/200-195-15/1,1EJ	3~400V	2	548	10	16	DN 65	DN 80	20	1540	1440	368	1460	1747	116	1026	961
4184147	Fireskid-EN-40/250-219-15/1,1EJ	3~400V	2	548	10	16	DN 65	DN 65	20	1528	1435	388	1460	1747	116	1026	957
4184158	Fireskid-EN-50/200-208-18,5/1,1EJ	3~400V	2	560	10	16	DN 65	DN 80	20	1540	1440	368	1460	1747	116	1026	961
4184146	Fireskid-EN-40/250-205-15/1,1EJ	3~400V	2	548	10	16	DN 65	DN 65	20	1528	1435	388	1460	1747	116	1026	957

FIRESKID

DIMENSIONS ET ENCOMBREMENT – CONFIGURATION EDJ

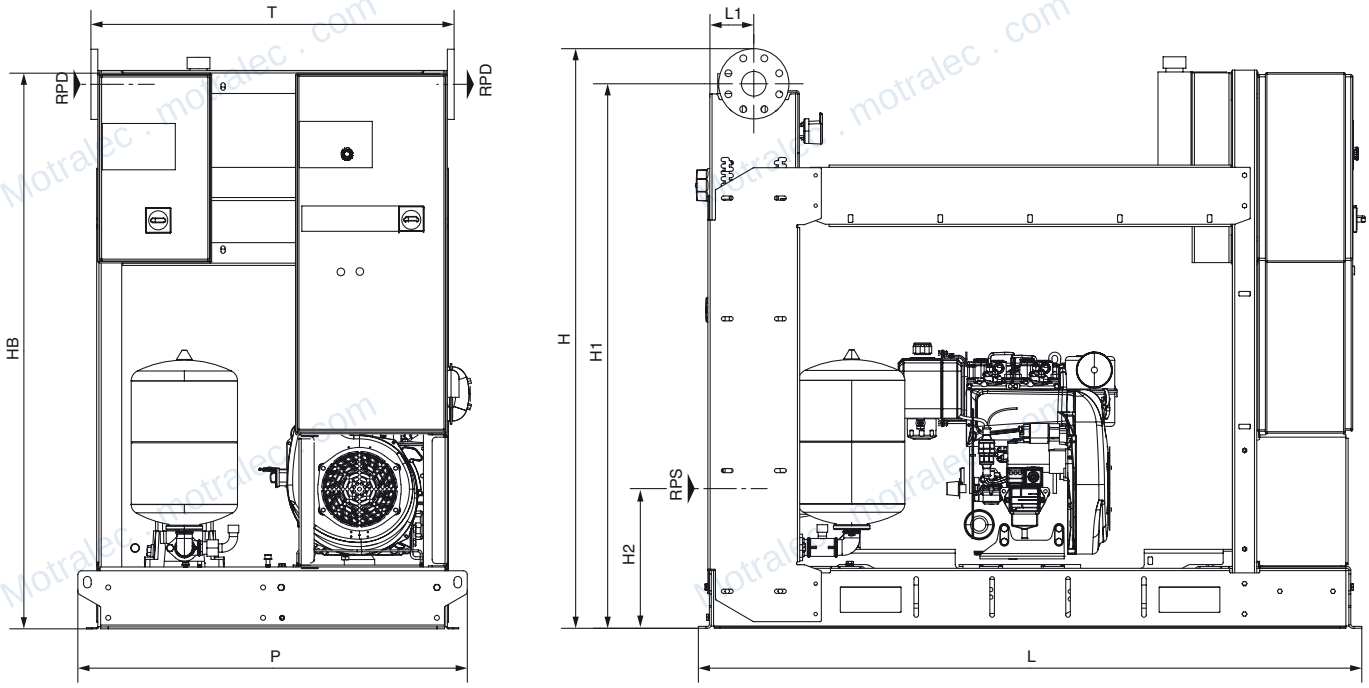

DONNEES TECHNIQUES – CONFIGURATION EDJ

1 pompe à entraînement électrique, 1 pompe à entraînement électrique, 1 pompe jockey

Code article	Descriptif	Tension	Nombre de pôles	Pression d'alimentation max.	PN brides aspiration	PN brides refoulement	Diamètre nominal du raccord de tuyau côté d'aspiration	Diamètre nominal du raccord de tuyau au côté refoulement	Volume du réservoir de carburant	Volume du réservoir à membrane	H	H1	H2	HB	L	L1	P	T
4184409	FireSKID-EN-32/200-177-4/4,25/0,55EDJ	3~400V	2	10	10	16	DN 50	DN 65	26	20	1463	1370	368	1460	1547	116	1230	1161
4184410	FireSKID-EN-32/200-193-5,5/6,8/0,55EDJ	3~400V	2	10	10	16	DN 50	DN 65	26	20	1463	1370	368	1460	1547	116	1230	1161
4184411	FireSKID-EN-32/200-205-7,5/6,8/0,75EDJ	3~400V	2	10	10	16	DN 50	DN 65	26	20	1463	1370	368	1460	1547	116	1230	1161
4184412	FireSKID-EN-32/200-210-7,5/10,5/0,75EDJ	3~400V	2	10	10	16	DN 50	DN 65	26	20	1463	1370	368	1460	1547	116	1230	1161
4184413	FireSKID-EN-32/250-210-15/17,7/1,1EDJ	3~400V	2	10	10	16	DN 50	DN 65	55	20	1528	1435	388	1460	1747	116	1230	1161
4184414	FireSKID-EN-32/250-225-18,5/26,5/1,1EDJ	3~400V	2	10	10	16	DN 50	DN 65	55	20	1528	1435	408	1460	1747	116	1230	1161
4184415	FireSKID-EN-32/250-235-22/26,5/1,1EDJ	3~400V	2	10	10	16	DN 50	DN 65	55	20	1528	1435	408	1460	1747	116	1230	1161
4184416	FireSKID-EN-32/250-257-30/31,5/1,1EDJ	3~400V	2	10	10	16	DN 50	DN 65	95	20	1528	1435	388	1460	2098	116	1582	1513
4184417	FireSKID-EN-40/200-180-7,5/10,5/0,55EDJ	3~400V	2	10	10	16	DN 65	DN 65	26	20	1463	1370	368	1460	1547	116	1230	1161
4184418	FireSKID-EN-40/200-195-11/10,5/0,75EDJ	3~400V	2	10	10	16	DN 65	DN 65	26	20	1463	1370	368	1460	1747	116	1230	1161
4184419	FireSKID-EN-40/200-200-11/12,9/0,75EDJ	3~400V	2	10	10	16	DN 65	DN 65	26	20	1463	1370	368	1460	1747	116	1230	1161
4184420	FireSKID-EN-40/200-210-15/12,9/1,1EDJ	3~400V	2	10	10	16	DN 65	DN 65	26	20	1463	1370	368	1460	1747	116	1230	1161
4184421	FireSKID-EN-40/250-198-11/12,9/0,75EDJ	3~400V	2	10	10	16	DN 65	DN 65	26	20	1528	1435	388	1460	1747	116	1230	1161
4184422	FireSKID-EN-40/250-205-15/12,9/1,1EDJ	3~400V	2	10	10	16	DN 65	DN 65	26	20	1528	1435	388	1460	1747	116	1230	1161
4184423	FireSKID-EN-40/250-219-15/17,7/1,1EDJ	3~400V	2	10	10	16	DN 65	DN 65	55	20	1528	1435	388	1460	1747	116	1230	1161
4184424	FireSKID-EN-40/250-230-18,5/17,7/1,1EDJ	3~400V	2	10	10	16	DN 65	DN 65	55	20	1528	1435	388	1460	1747	116	1230	1161
4184425	FireSKID-EN-40/250-235-18,5/26,5/1,1EDJ	3~400V	2	10	10	16	DN 65	DN 65	55	20	1528	1435	408	1460	1747	116	1230	1161
4184426	FireSKID-EN-40/250-248-22/26,5/1,1EDJ	3~400V	2	10	10	16	DN 65	DN 65	55	20	1528	1435	408	1460	1747	116	1230	1161
4184427	FireSKID-EN-50/160-150-7,5/6,8/0,55EDJ	3~400V	2	10	10	16	DN 65	DN 80	26	20	1520	1420	368	1460	1547	116	1230	1165
4184428	FireSKID-EN-50/160-154-7,5/10,5/0,55EDJ	3~400V	2	10	10	16	DN 65	DN 80	26	20	1520	1420	368	1460	1547	116	1230	1165
4184429	FireSKID-EN-50/160-170-11/12,9/0,55EDJ	3~400V	2	10	10	16	DN 65	DN 80	26	20	1520	1420	368	1460	1747	116	1230	1165
4184430	FireSKID-EN-50/200-175-11/12,9/0,55EDJ	3~400V	2	10	10	16	DN 65	DN 80	26	20	1540	1440	368	1460	1747	116	1230	1165
4184431	FireSKID-EN-50/200-185-15/12,9/0,75EDJ	3~400V	2	10	10	16	DN 65	DN 80	26	20	1540	1440	368	1460	1747	116	1230	1165

FIRESKID

DONNEES TECHNIQUES – CONFIGURATION EDJ

Code article	Descriptif	Tension	Nombre de pôles	Pression d'alimentation max.	PN brides aspiration	PN brides refoulement	Diamètre nominal du raccord de tuyau côté d'aspiration	Diamètre nominal du raccord de tuyau au côté refoulement	Volume du réservoir de carburant	Volume du réservoir à membrane	H	H1	H2	HB	L	L1	P	T
4184432	FireSKID-EN-50/200-195-15/17,7/1,1EDJ	3~400V	2	10	10	16	DN 65	DN 80	55	20	1540	1440	368	1460	1747	116	1230	1165
4184433	FireSKID-EN-50/200-204-18,5/17,7/1,1EDJ	3~400V	2	10	10	16	DN 65	DN 80	55	20	1540	1440	368	1460	1747	116	1230	1165
4184434	FireSKID-EN-50/200-208-18,5/26,5/1,1EDJ	3~400V	2	10	10	16	DN 65	DN 80	55	20	1540	1440	388	1460	1747	116	1230	1165
4184435	FireSKID-EN-50/200-215-22/26,5/1,1EDJ	3~400V	2	10	10	16	DN 65	DN 80	55	20	1540	1440	388	1460	1747	116	1230	1165
4184436	FireSKID-EN-50/250-230-22/26,5/1,1EDJ	3~400V	2	10	10	16	DN 65	DN 80	55	20	1590	1490	408	1460	1747	116	1230	1165
4184437	FireSKID-EN-50/250-243-30/26,5/1,1EDJ	3~400V	2	10	10	16	DN 65	DN 80	55	20	1590	1561	458	1460	2098	116	1582	1517
4184438	FireSKID-EN-50/250-257-30/31,5/1,1EDJ	3~400V	2	10	10	16	DN 65	DN 80	95	20	1590	1490	388	1460	2098	116	1582	1517
4184439	FireSKID-EN-65/200-185-18,5/17,7/0,55EDJ	3~400V	2	10	10	16	DN 80	DN 100	55	20	1690	1580	388	1460	1747	116	1230	1165
4184440	FireSKID-EN-65/200-197-22/26,5/0,75EDJ	3~400V	2	10	10	16	DN 80	DN 100	55	20	1690	1580	408	1460	1747	116	1230	1165
4184441	FireSKID-EN-65/200-209-30/26,5/1,1EDJ	3~400V	2	10	10	16	DN 80	DN 100	55	20	1690	1580	408	1460	2098	116	1582	1517
4184442	FireSKID-EN-65/200-215-30/31,5/1,1EDJ	3~400V	2	10	10	16	DN 80	DN 100	95	20	1690	1580	388	1460	2098	116	1582	1517
4184443	FireSKID-EN-65/250-223-30/31,5/1,1EDJ	3~400V	2	10	10	16	DN 80	DN 100	95	20	1750	1640	415	1460	2098	116	1582	1517
4184444	FireSKID-EN-65/250-240-37/47,7/1,1EDJ	3~400V	2	10	10	16	DN 80	DN 100	95	20	1750	1640	415	1460	2098	116	1582	1517
4184445	FireSKID-EN-65/250-252-45/47,7/1,1EDJ	3~400V	2	10	10	16	DN 80	DN 100	95	20	1750	1640	415	1460	2098	116	1582	1517
4184446	FireSKID-EN-65/250-259-55/66/1,1EDJ	3~400V	2	10	10	16	DN 80	DN 100	126	20	1750	1640	415	1460	2098	116	1582	1517
4184448	FireSKID-EN-80/200-192R-30/31,5/0,75EDJ	3~400V	2	10	10	16	DN 100	DN 125	95	20	1860	1735	395	1460	2098	125	1582	1521
4184449	FireSKID-EN-80/200-203-37/47,7/1,1EDJ	3~400V	2	10	10	16	DN 100	DN 125	95	20	1860	1735	395	1460	2098	125	1582	1521
4184450	FireSKID-EN-80/200-215,5-45/47,7/1,1EDJ	3~400V	2	10	10	16	DN 100	DN 125	95	20	1860	1735	395	1460	2098	125	1582	1521
4184451	FireSKID-EN-80/250-235-55/66/1,1EDJ	3~400V	2	10	10	16	DN 100	DN 125	126	20	1910	1785	415	1460	2098	125	1582	1521
4184457	FireSKID-EN-100/200-168R-22/26,5/0,55EDJ	3~400V	2	10	10	16	DN 125	DN 150	55	20	2113	1970	435	1460	2098	143	1582	1521
4184458	FireSKID-EN-100/200-183-30/31,5/0,55EDJ	3~400V	2	10	10	16	DN 125	DN 150	95	20	2113	1970	415	1460	2098	143	1582	1521
4184459	FireSKID-EN-100/200-194-37/47,7/0,75EDJ	3~400V	2	10	10	16	DN 125	DN 150	95	20	2113	1970	415	1460	2098	143	1582	1521
4184460	FireSKID-EN-100/200-205-45/47,7/0,75EDJ	3~400V	2	10	10	16	DN 125	DN 150	95	20	2113	1970	415	1460	2098	143	1582	1521
4184461	FireSKID-EN-100/200-219-55/66/1,1EDJ	3~400V	2	10	10	16	DN 125	DN 150	126	20	2113	1970	415	1460	2098	143	1582	1521
4184462	FireSKID-EN-100/250-233-55/66/1,1EDJ	3~400V	2	10	10	16	DN 125	DN 150	126	20	2143	2000	440	1460	2098	143	1582	1521

FIRESKID

DIMENSIONS ET ENCOMBREMENT – CONFIGURATION EEJ

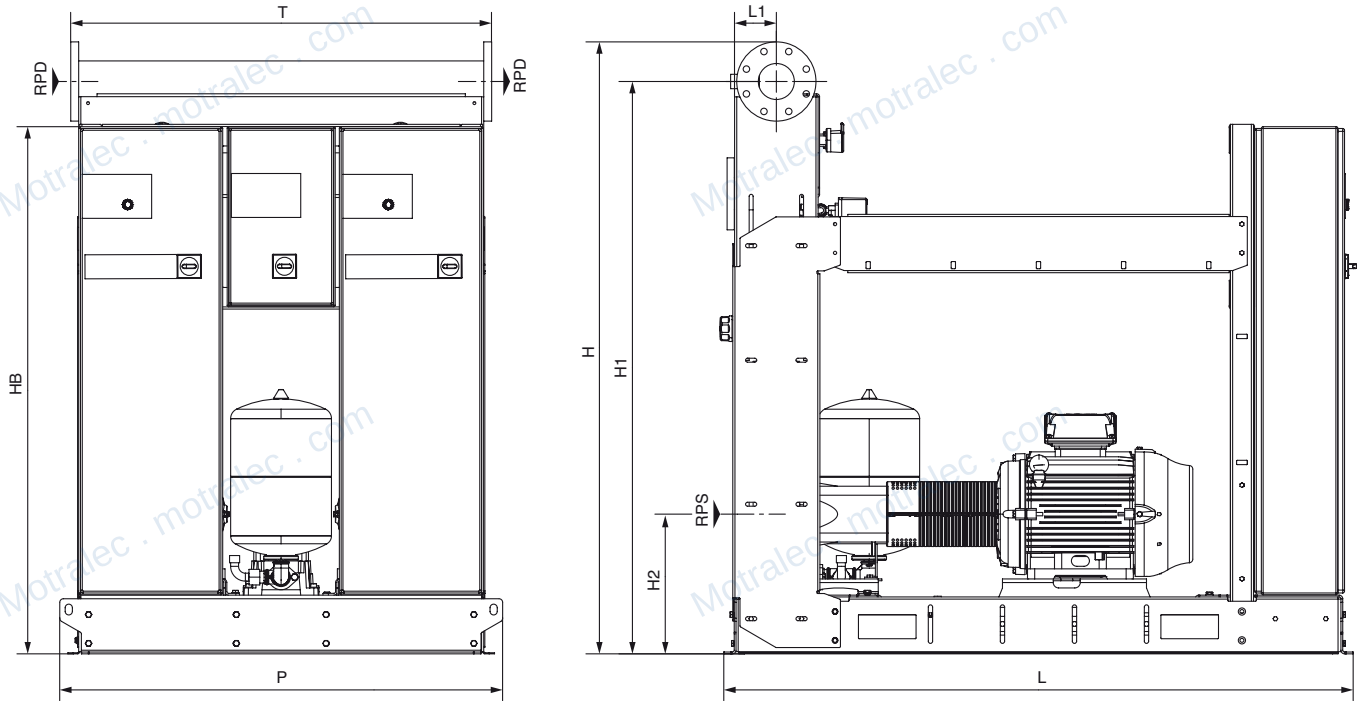

DONNEES TECHNIQUES – CONFIGURATION EEJ

2 pompes à entraînement électrique, 1 pompe jockey

Code article	Descriptif	Masse nette	Tension	Nombre de pôles	PN brides aspiration	PN brides refoulement	Diamètre nominal du raccord de tuyau côté d'aspiration	Diamètre nominal du raccord de tuyau au côté refoulement	Volume du réservoir de carburant	H	H1	H2	HB	L	L1	P	T
4184340	FireSKID-EN-32/200-177-4/4/0,55EEJ	3~400V	2	613	10	16	DN 50	DN 65	20	1463	1370	368	1460	1547	116	1230	1161
4184341	FireSKID-EN-32/200-193-5,5/5,5/0,55EEJ	3~400V	2	657	10	16	DN 50	DN 65	20	1463	1370	368	1460	1547	116	1230	1161
4184342	FireSKID-EN-32/200-205-7,5/7,5/0,75EEJ	3~400V	2	681	10	16	DN 50	DN 65	20	1463	1370	368	1460	1547	116	1230	1161
4184343	FireSKID-EN-32/200-210-7,5/7,5/0,75EEJ	3~400V	2	681	10	16	DN 50	DN 65	20	1463	1370	368	1460	1547	116	1230	1161
4184344	FireSKID-EN-32/250-210-15/15/1,1EEJ	3~400V	2	806	10	16	DN 50	DN 65	20	1528	1435	388	1460	1747	116	1230	1161
4184345	FireSKID-EN-32/250-225-18,5/18,5/1,1EEJ	3~400V	2	830	10	16	DN 50	DN 65	20	1528	1435	388	1460	1747	116	1230	1161
4184346	FireSKID-EN-32/250-235-22/22/1,1EEJ	3~400V	2	910	10	16	DN 50	DN 65	20	1528	1435	388	1460	1747	116	1230	1161
4184347	FireSKID-EN-32/250-257-30/30/1,1EEJ	3~400V	2	1134	10	16	DN 50	DN 65	20	1528	1435	388	1460	2098	116	1582	1513
4184348	FireSKID-EN-40/200-180-7,5/7,5/0,55EEJ	3~400V	2	682	10	16	DN 65	DN 65	20	1463	1370	368	1460	1547	116	1230	1161
4184349	FireSKID-EN-40/200-195-11/11/0,75EEJ	3~400V	2	777	10	16	DN 65	DN 65	20	1463	1370	368	1460	1747	116	1230	1161
4184350	FireSKID-EN-40/200-200-11/11/0,75EEJ	3~400V	2	777	10	16	DN 65	DN 65	20	1463	1370	368	1460	1747	116	1230	1161
4184351	FireSKID-EN-40/200-210-15/15/1,1EEJ	3~400V	2	794	10	16	DN 65	DN 65	20	1463	1370	368	1460	1747	116	1230	1161
4184352	FireSKID-EN-40/250-198-11/11/0,75EEJ	3~400V	2	795	10	16	DN 65	DN 65	20	1528	1435	388	1460	1747	116	1230	1161
4184353	FireSKID-EN-40/250-205-15/15/1,1EEJ	3~400V	2	812	10	16	DN 65	DN 65	20	1528	1435	388	1460	1747	116	1230	1161
4184354	FireSKID-EN-40/250-219-15/15/1,1EEJ	3~400V	2	812	10	16	DN 65	DN 65	20	1528	1435	388	1460	1747	116	1230	1161
4184355	FireSKID-EN-40/250-230-18,5/18,5/1,1EEJ	3~400V	2	836	10	16	DN 65	DN 65	20	1528	1435	388	1460	1747	116	1230	1161
4184356	FireSKID-EN-40/250-235-18,5/18,5/1,1EEJ	3~400V	2	836	10	16	DN 65	DN 65	20	1528	1435	388	1460	1747	116	1230	1161
4184357	FireSKID-EN-40/250-248-22/22/1,1EEJ	3~400V	2	916	10	16	DN 65	DN 65	20	1528	1435	388	1460	1747	116	1230	1161
4184358	FireSKID-EN-50/160-150-7,5/7,5/0,55EEJ	3~400V	2	684	10	16	DN 65	DN 80	20	1520	1420	368	1460	1547	116	1230	1165
4184359	FireSKID-EN-50/160-154-7,5/7,5/0,55EEJ	3~400V	2	684	10	16	DN 65	DN 80	20	1520	1420	368	1460	1547	116	1230	1165
4184360	FireSKID-EN-50/160-170-11/11/0,55EEJ	3~400V	2	776	10	16	DN 65	DN 80	20	1520	1420	368	1460	1747	116	1230	1165
4184361	FireSKID-EN-50/200-175-11/11/0,55EEJ	3~400V	2	788	10	16	DN 65	DN 80	20	1540	1440	368	1460	1747	116	1230	1165
4184362	FireSKID-EN-50/200-185-15/15/0,75EEJ	3~400V	2	807	10	16	DN 65	DN 80	20	1540	1440	368	1460	1747	116	1230	1165

FIRESKID

DONNEES TECHNIQUES – CONFIGURATION EEJ

Code article	Descriptif	Masse nette	Tension	Nombre de pôles	PN brides aspiration	PN brides refoulement	Diamètre nominal du raccord de tuyau côté d'aspiration	Diamètre nominal du raccord de tuyau au côté refoulement	Volume du réservoir de carburant	H	H1	H2	HB	L	L1	P	T
4184363	FireSKID-EN-50/200-195-15/15/1,1EEJ	3~400V	2	808	10	16	DN 65	DN 80	20	1540	1440	368	1460	1747	116	1230	1165
4184364	FireSKID-EN-50/200-204-18,5/18,5/1,1EEJ	3~400V	2	832	10	16	DN 65	DN 80	20	1540	1440	368	1460	1747	116	1230	1165
4184365	FireSKID-EN-50/200-208-18,5/18,5/1,1EEJ	3~400V	2	832	10	16	DN 65	DN 80	20	1540	1440	368	1460	1747	116	1230	1165
4184366	FireSKID-EN-50/200-215-22/22/1,1EEJ	3~400V	2	912	10	16	DN 65	DN 80	20	1540	1440	368	1460	1747	116	1230	1165
4184367	FireSKID-EN-50/250-230-22/22/1,1EEJ	3~400V	2	926	10	16	DN 65	DN 80	20	1590	1490	388	1460	1747	116	1230	1165
4184368	FireSKID-EN-50/250-243-30/30/1,1EEJ	3~400V	2	1150	10	16	DN 65	DN 80	20	1590	1561	458	1460	2098	116	1582	1517
4184369	FireSKID-EN-50/250-257-30/30/1,1EEJ	3~400V	2	1150	10	16	DN 65	DN 80	20	1590	1490	388	1460	2098	116	1582	1517
4184370	FireSKID-EN-65/200-185-18,5/18,5/0,55EEJ	3~400V	2	844	10	16	DN 80	DN 100	20	1690	1580	388	1460	1747	116	1230	1165
4184371	FireSKID-EN-65/200-197-22/22/0,75EEJ	3~400V	2	927	10	16	DN 80	DN 100	20	1690	1580	388	1460	1747	116	1230	1165
4184372	FireSKID-EN-65/200-209-30/30/1,1EEJ	3~400V	2	1152	10	16	DN 80	DN 100	20	1690	1580	388	1460	2098	116	1582	1517
4184373	FireSKID-EN-65/200-215-30/30/1,1EEJ	3~400V	2	1152	10	16	DN 80	DN 100	20	1690	1580	388	1460	2098	116	1582	1517
4184374	FireSKID-EN-65/250-223-30/30/1,1EEJ	3~400V	2	1206	10	16	DN 80	DN 100	20	1750	1640	415	1460	2098	116	1582	1517
4184375	FireSKID-EN-65/250-240-37/37/1,1EEJ	3~400V	2	1284	10	16	DN 80	DN 100	20	1750	1640	415	1460	2098	116	1582	1517
4184376	FireSKID-EN-65/250-252-45/45/1,1EEJ	3~400V	2	1486	10	16	DN 80	DN 100	20	1750	1640	415	1460	2098	116	1582	1517
4184377	FireSKID-EN-65/250-259-55/55/1,1EEJ	3~400V	2	1600	10	16	DN 80	DN 100	20	1750	1640	415	1460	2098	116	1582	1517
4184379	FireSKID-EN-80/200-192R-30/30/0,75EEJ	3~400V	2	1206	10	16	DN 100	DN 125	20	1860	1735	395	1460	2098	125	1582	1521
4184380	FireSKID-EN-80/200-203-37/37/1,1EEJ	3~400V	2	1285	10	16	DN 100	DN 125	20	1860	1735	395	1460	2098	125	1582	1521
4184381	FireSKID-EN-80/200-215,5-45/45/1,1EEJ	3~400V	2	1487	10	16	DN 100	DN 125	20	1860	1735	395	1460	2098	125	1582	1521
4184382	FireSKID-EN-80/250-235-55/55/1,1EEJ	3~400V	2	1625	10	16	DN 100	DN 125	20	1910	1785	415	1460	2098	125	1582	1521
4184388	FireSKID-EN-100/200-168R-22/22/0,55EEJ	3~400V	2	1010	10	16	DN 125	DN 150	20	2113	1970	415	1460	2098	143	1582	1521
4184389	FireSKID-EN-100/200-183-30/30/0,55EEJ	3~400V	2	1234	10	16	DN 125	DN 150	20	2113	1970	415	1460	2098	143	1582	1521
4184390	FireSKID-EN-100/200-194-37/37/0,75EEJ	3~400V	2	1315	10	16	DN 125	DN 150	20	2113	1970	415	1460	2098	143	1582	1521
4184391	FireSKID-EN-100/200-205-45/45/0,75EEJ	3~400V	2	1517	10	16	DN 125	DN 150	20	2113	1970	415	1460	2098	143	1582	1521
4184392	FireSKID-EN-100/200-219-55/55/1,1EEJ	3~400V	2	1632	10	16	DN 125	DN 150	20	2113	1970	415	1460	2098	143	1582	1521
4184393	FireSKID-EN-100/250-233-55/55/1,1EEJ	3~400V	2	1660	10	16	DN 125	DN 150	20	2143	2000	440	1460	2098	143	1582	1521

motralec ★★★★★ 4,8/5 . +600 avis

4 rue Lavoisier, 95220 Herblay-sur-Seine . Tél. 01 39 97 65 10 . service-commercial@motralec.com . www.motralec.com

FIRESKID

PERFORMANCES HYDRAULIQUES – DN32*

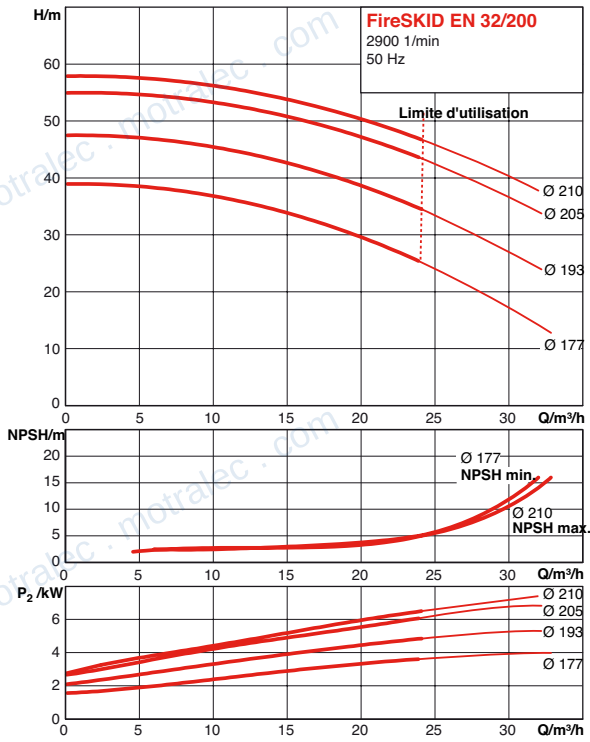

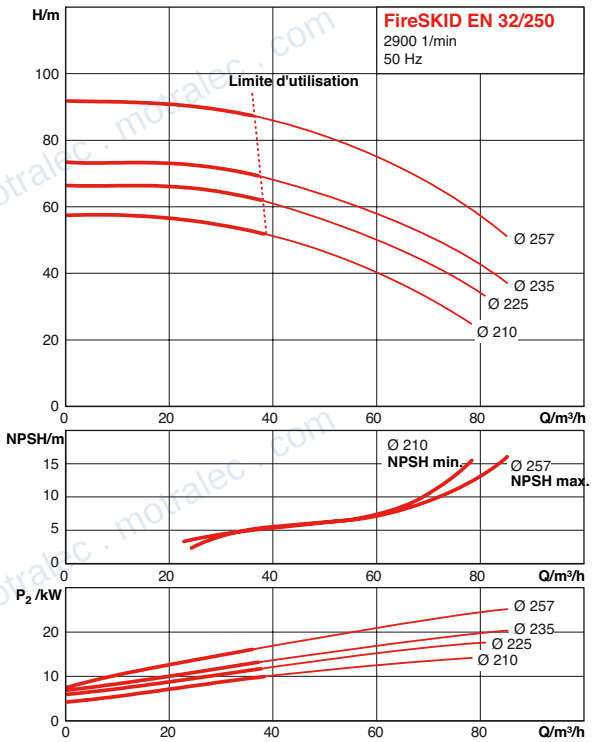

*Données issues des courbes de la pompe

PERFORMANCES HYDRAULIQUES – DN40*

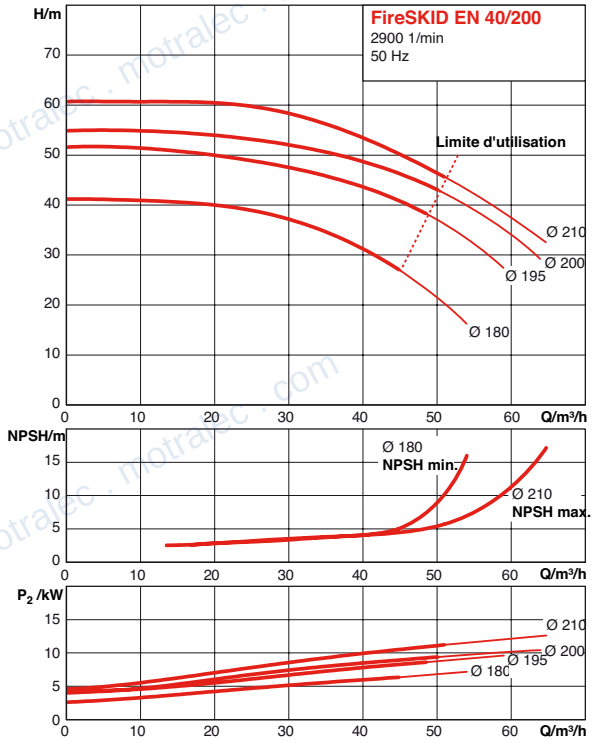

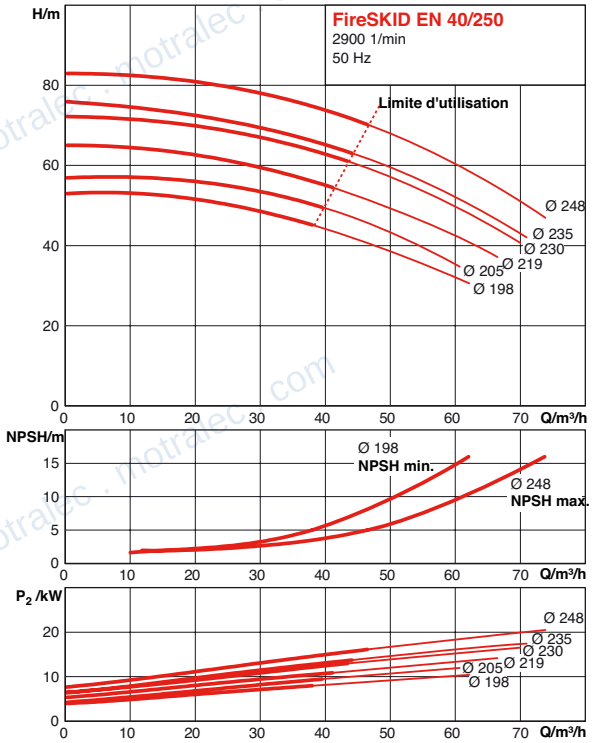

*Données issues des courbes de la pompe

FIRESKID

PERFORMANCES HYDRAULIQUES – DN50*

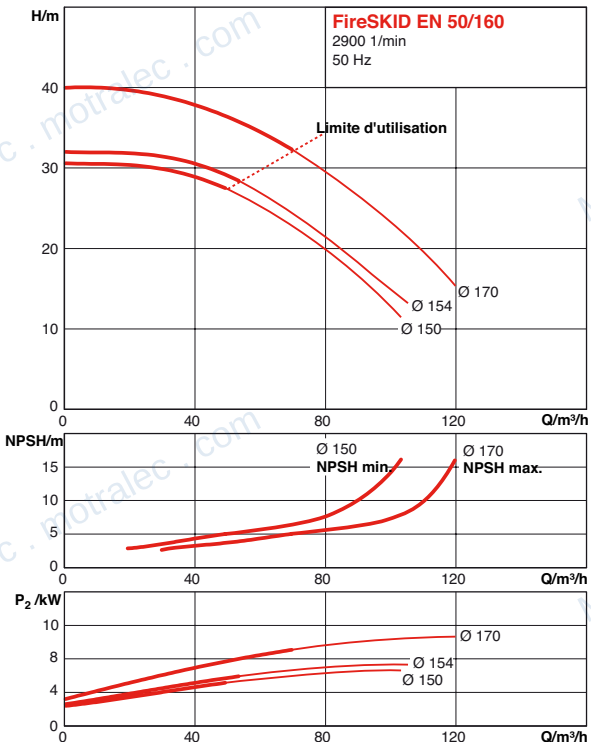

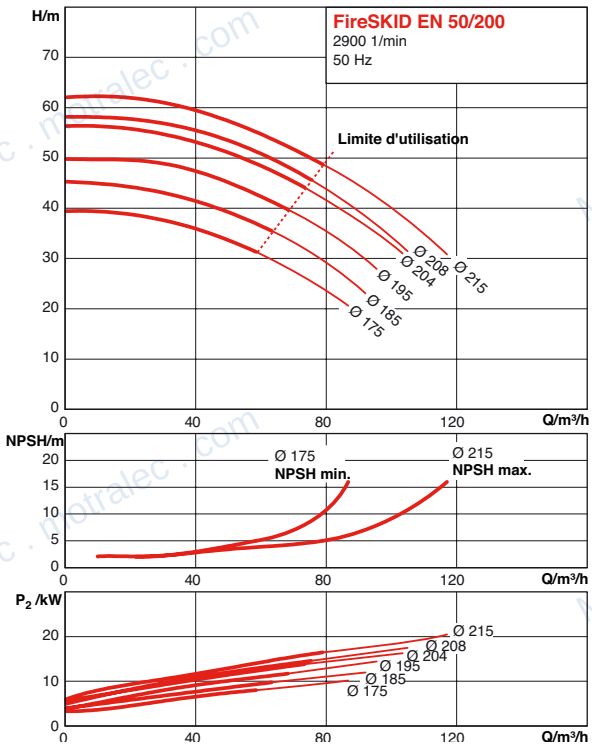

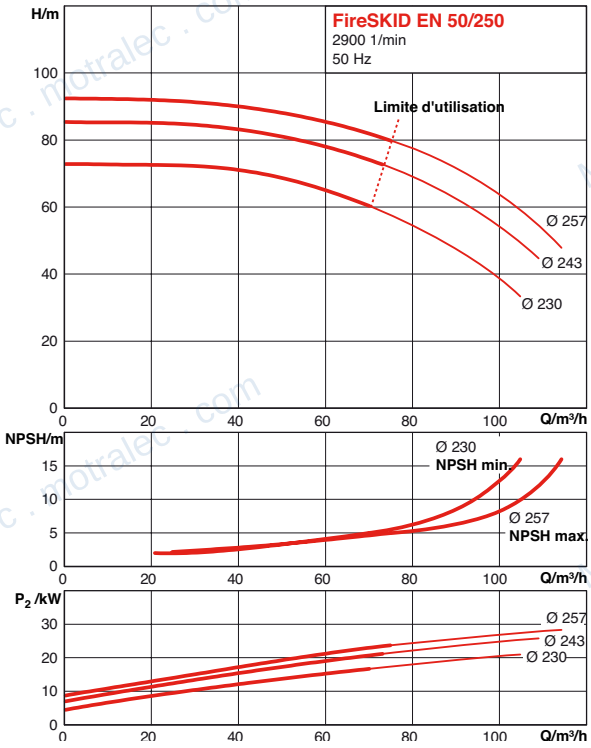

*Données issues des courbes de la pompe

FIRESKID

PERFORMANCES HYDRAULIQUES – DN65*

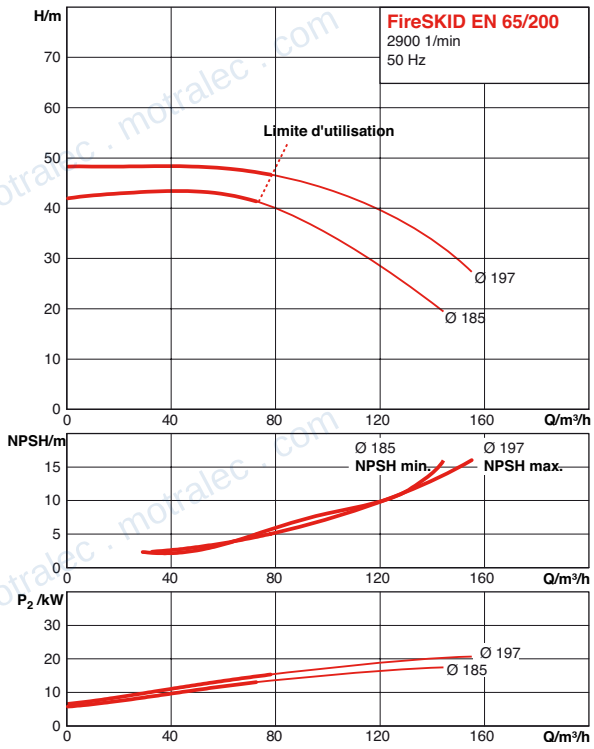

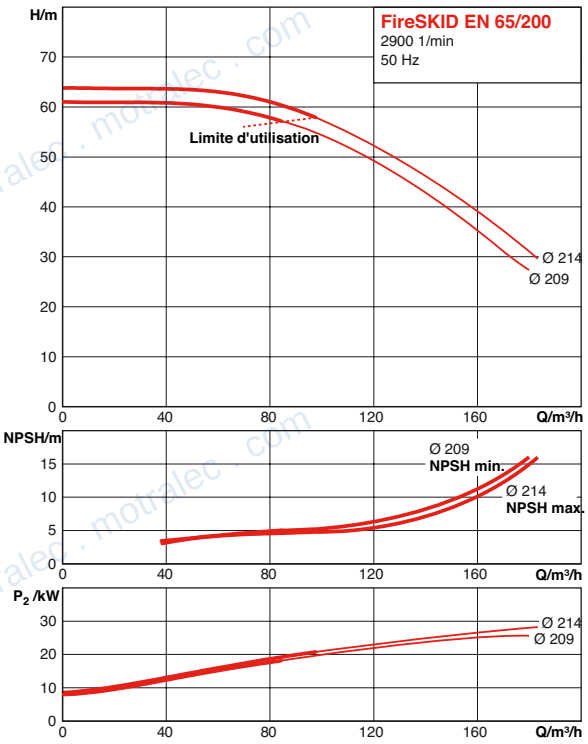

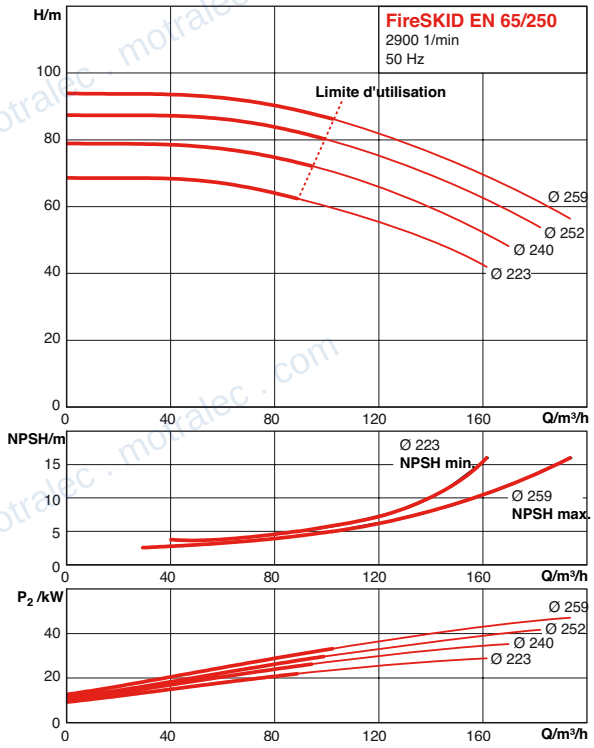

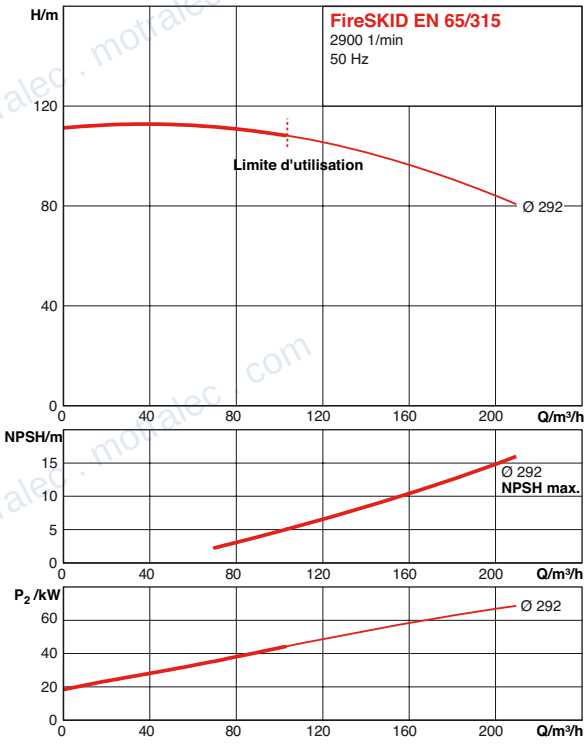

*Données issues des courbes de la pompe

FIRESKID

PERFORMANCES HYDRAULIQUES – DN80*

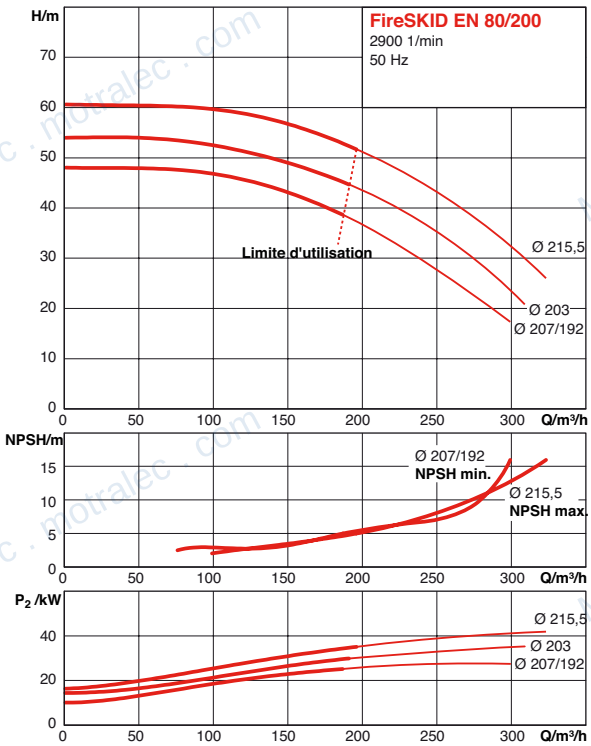

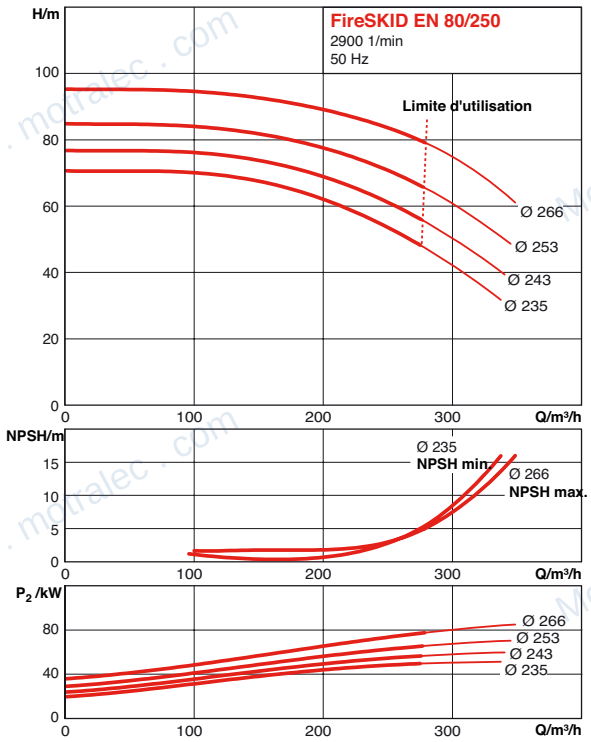

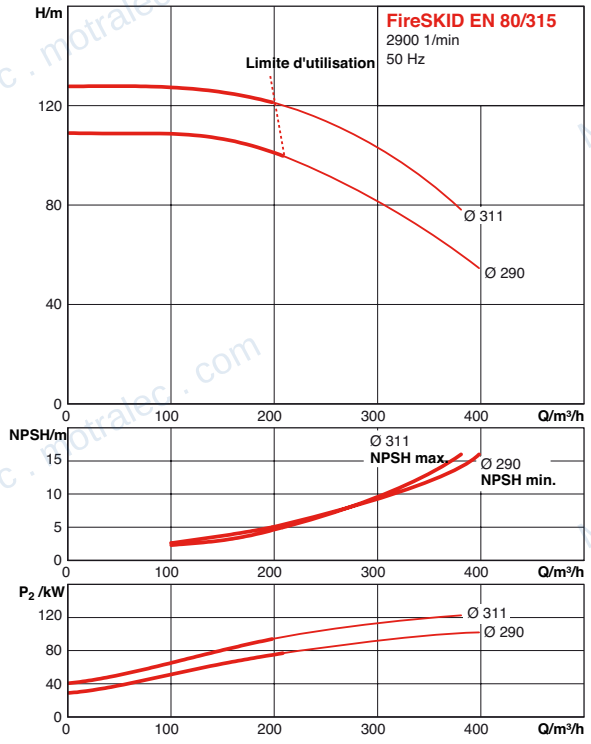

*Données issues des courbes de la pompe

FIRESKID

PERFORMANCES HYDRAULIQUES – DN100*

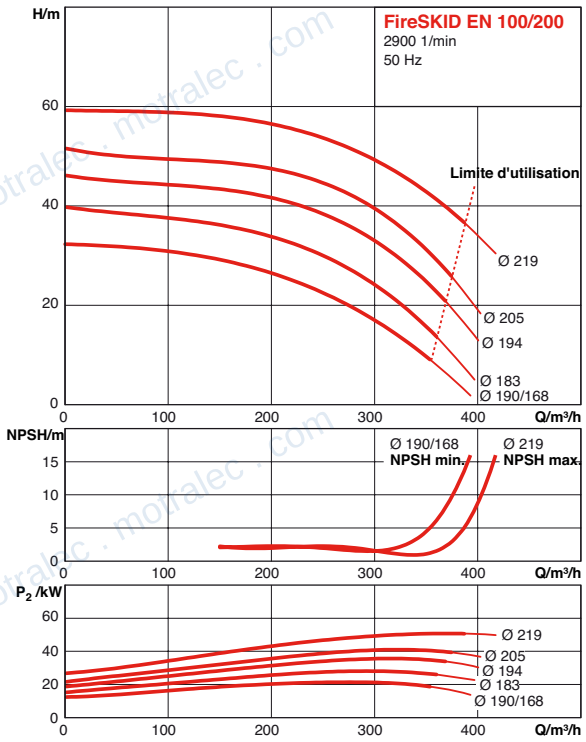

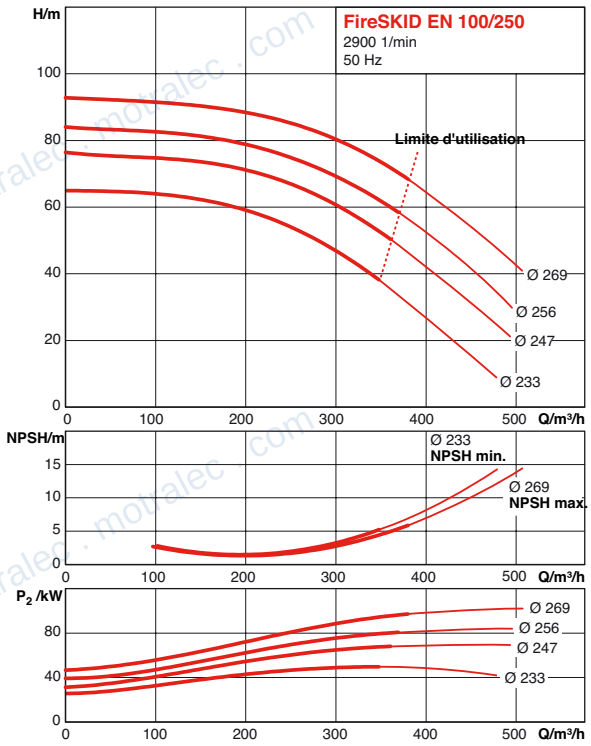

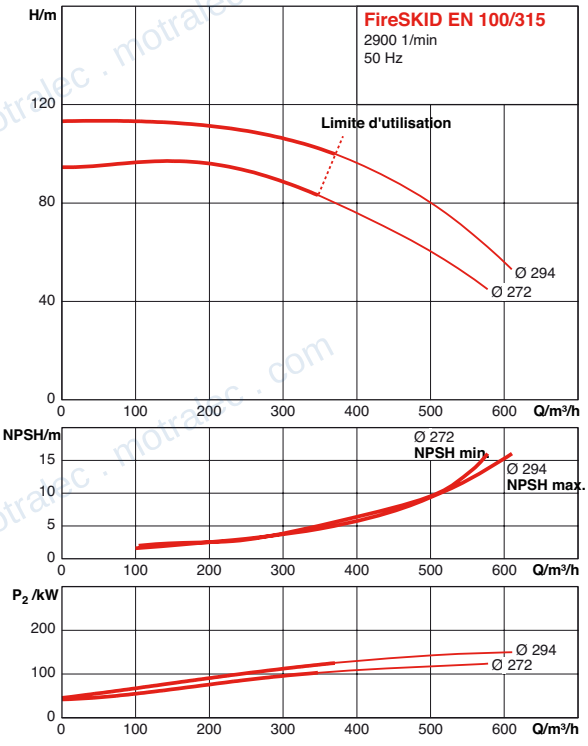

*Données issues des courbes de la pompe

FIRESKID

PERFORMANCES HYDRAULIQUES – DN125*

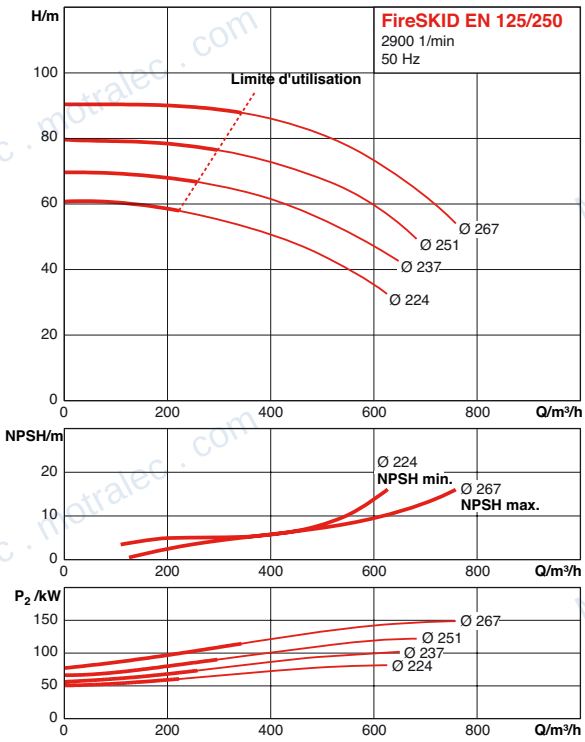

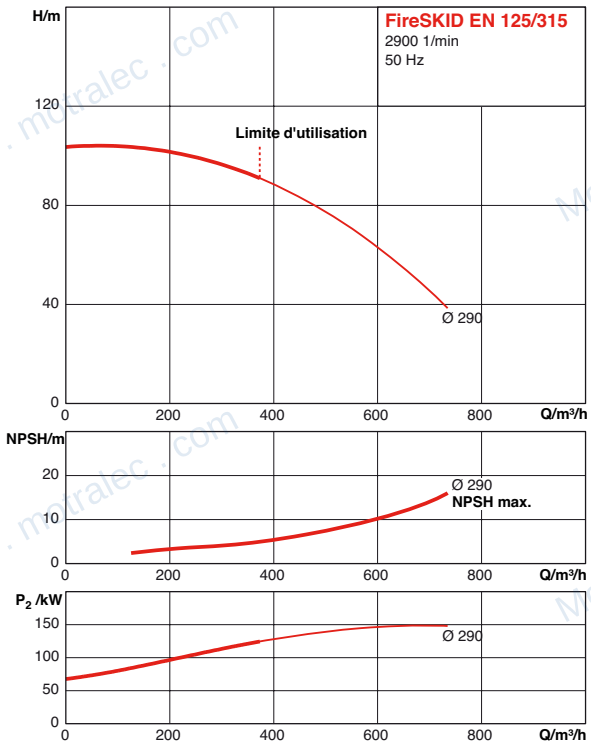

*Données issues des courbes de la pompe

PERFORMANCES HYDRAULIQUES – DN150*

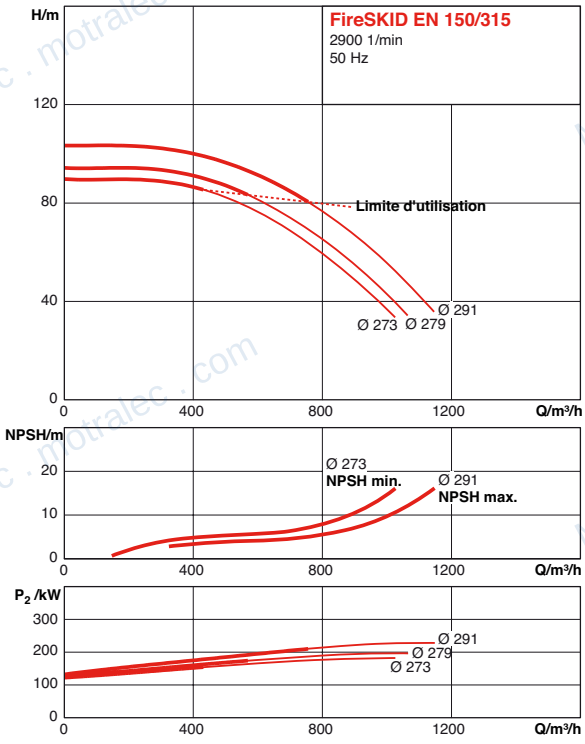

*Données issues des courbes de la pompe

FIRESKID

ACCESSOIRES

Réservoir d'amorçage

Réservoir d'amorçage (code article 4177480)
Réservoir pour installation en aspiration d'une capacité utile de 500 litres, entièrement préassemblé, composé de :

- 2 soupapes à bille 1",
- 1 soupape à bille 1"¼,
- 1 flotteur haute pression réglable avec bille en plastique d'un diamètre de 150 mm pour contrôler le remplissage,
- 1 flotteur électrique à double chambre avec contrepoids,
- 1 presse-étoupe.

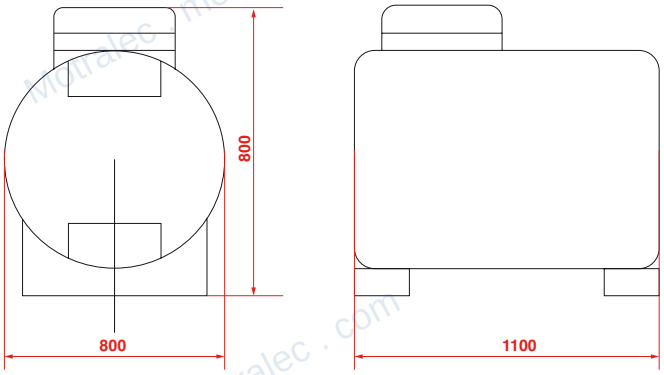

FIRESKID

ACCESSOIRES

Débimètre: caractéristiques et installation

1. Corps mesureur Plexiglas
2. Chambre annulaire
3. Bouchon supérieur
4. Flotteur

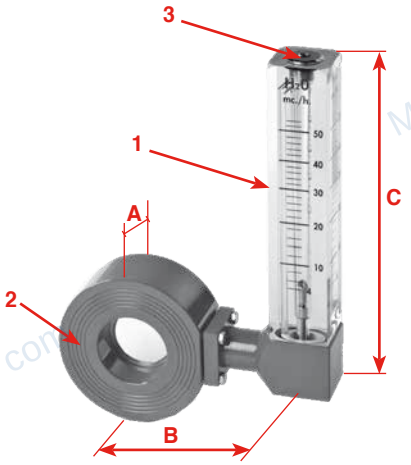

Description	Code article	DN	Qmax m3/h	A	B	C
T40	4177472	40	25	52	115	360
T50	4177473	50	50	52	125	360
T65	4177474	65	80	52	135	360
T80	4177475	80	130	52	140	360
T100	4177476	100	200	52	155	360
T125	4177477	125	300	52	170	360
T150	4177478	150	450	52	180	360
T200	4177479	200	800	**52**	**210**	360

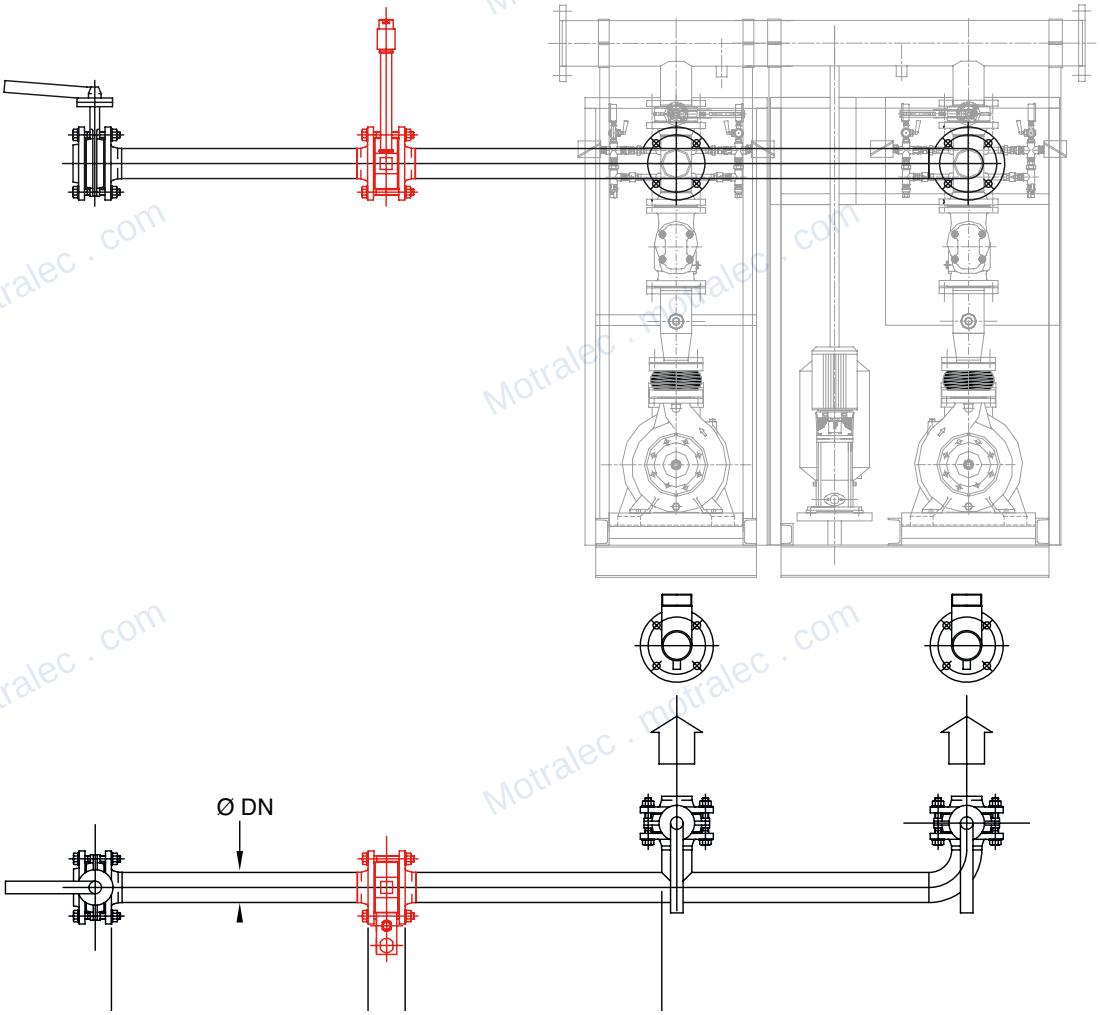

FIRESKID

ACCESSOIRES

Kit d'aspiration

Schéma indicatif, le kit étant livré démonté. Les dimensions sont exprimées en mm , il est conseillé d'installer une bride entre la vanne papillon et le joint anti-vibrations.

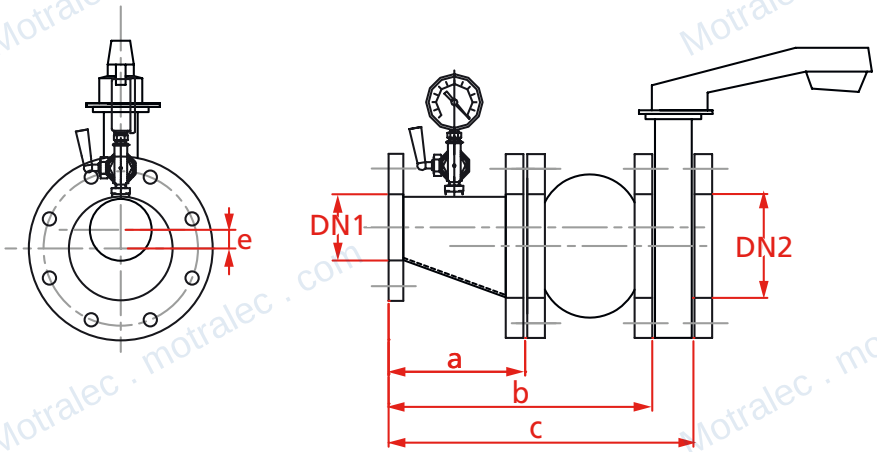

Code Cone excentrique	Code Manchette antivibratile	Code Vanne papillon	DN1	DN2	En aspiration Max m3/h	En charge Max m3/h	e	a	b	c
4177430	4015745	4177454	50	65	-	25	8	180	295	341
4177431	4015461	4177455	50	80	28	34	14	187	317	363
4177432	4015746	4177456	50	100	48	58	27	178	313	365
4177433	4015461	4177455	65	80	28	34	6	187	317	363
4177434	4015746	4177456	65	100	48	58	19	202	337	389
4177435	4015747	4177457	65	125	73	87	32	200	370	426
4177436	4015748	4177458	65	150	107	129	44	273	453	509
4177437	4015746	4177456	80	100	48	58	13	203	338	390
4177438	4015747	4177457	80	125	73	87	25	196	366	422
4177439	4015748	4177458	80	150	107	129	38	238	418	474
4177440	4015749	4177459	80	200	182	218	65	385	590	650
4177441	4015747	4177457	100	125	73	87	13	234	404	460
4177442	4015748	4177458	100	150	107	129	25	206	386	442
4177443	4015749	4177459	100	200	182	218	52	316	521	581
4177444	4177482	4177460	100	250	287	344	76	440	680	748
4177445	4015748	4177458	125	150	107	129	13	250	430	486
4177446	4015749	4177459	125	200	182	218	40	248	453	513
4177447	4177482	4177460	125	250	287	344	64	379	619	687
4177448	4015749	4177459	150	200	182	218	27	233	438	498
4177449	4177482	4177460	150	250	287	344	51	309	549	617
4177450	4177483	4177461	150	300	406	487	74	461	721	799
4177451	-	4177462	150	350	488	586	95	529	-	-
4177452	4177483	4177461	200	300	406	487	47	332	592	670
4177453	-	4177462	200	350	488	586	67	398	-	-
-	-	-	200	400	640	768	97	531	-	-

PARTICULARITES

Montage

- Fixé sur une base en ciment ou sur un support adapté, il est conseillé d'installer une couche de caoutchouc entre le socle et le sol.
- Le raccordement du collecteur de refoulement à la canalisation se positionne à droite ou à gauche.
- Le tuyau d'aspiration est indépendant pour chaque pompe.

AUTRES ACCESSOIRES

- Kit pièces de rechange pour moteur diesel.
- Densimètre pour batteries de démarrage moteur diesel.
- Vanne avec réducteur manuel.
- Contacts électriques pour fin de course de vanne
- Coffret de report à distance d'alarmes niveau A et B avec batterie.
- Silencieux d'échappement pour moteur diesel
- Circuit hydraulique de refroidissement pour moteur diesel.

motralec

Expert en pompes, moteurs électriques et ventilateurs industriels depuis 1976.
Herblay-sur-Seine (95) . Sèvres (92) . Étréchy (91) . www.motralec.com

Besoin d'un prix ou d'un conseil technique ?

Surpresseurs protection incendie installation sprinklers conforme en Salmson FIRESKID NT FR 50HZ

★★★★★ 4,8/5 . +600 avis

- Devis rapide et conseil technique par nos spécialistes
- Plus de 200 000 références et 30 marques distribuées
- Vente, réparation, bobinage et SAV en atelier
- Livraison partout en France, accompagnement avant et après-vente

Voir la gamme Salmson sur notre site :

www.motralec.com/.../salmson

DEMANDE DE PRIX >