PLAGES D'UTILISATION

Débits jusqu'à :	**30 m³/h**
Hauteur mano. jusqu'à :	**180 mCL**
Pression de service maxi :	**10/16 bar**
Plage de température :	**-30°C à +180°C**
DN orifices :	**femmelles 2"**
Viscosité maxi :	**150 cSt**

BH 50

POMPES CENTRIFUGES EN FONTE ENGJL 250 (FGL 250)

Fuel domestique - Huiles - Solvants Fluides légèrement chargés

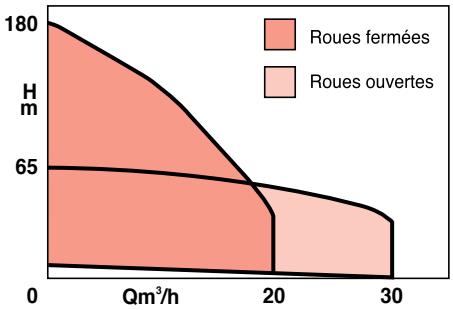

APPLICATIONS

Pompage de liquides claires ou légèrement chargés dans les secteurs agricoles et industriels.

Transfert d'hydrocarbures, solvants, produits visqueux (max. 150 cSt).

AVANTAGES

- **Forte hauteur manométrique**
- **Faible encombrement.**
- **Moteur normalisé interchangeable.**
- **Construction monobloc sans alignement.**
- **Garniture normalisée possible**
- **Possibilité de montage avec ligne d'arbre (Cf. doc.)**

motralec . 4 rue Lavoisier . ZA Lavoisier . 95223 HERBLAY CEDEX. Tel. : 01.39.97.65.10 / Fax. : 01.39.97.68.48
Demande de prix / e-mail : service-commercial@motralec.com . Site Internet : www.motralec.com

Salmson

BH 50

CONCEPTION

• Partie hydraulique

- Centrifuge.
- Multicellulaire 1 à 14 étages roues fermées.
- Multicellulaire 1 à 6 étages roues ouvertes.
- Corps aspiration et refoulement taraudés 2" Gaz.
- Option brides rondes DN 50 PN 16
- Option brides rondes DN 50 AISI 150 PN 20.
- Liaison pompe moteur par accouplement rigide.
- Étanchéité par garniture mécanique simple à membrane.
- Option garniture normalisée.

• Moteur normalisé

Forme :	V 1 ou V 18
Vitesse :	2900 tr/mn
Tension :	230 - 400 V (Option monophasé)
Fréquence :	50Hz - Option 60Hz)
Classe d'isolation :	155 (F)
Indice de protection :	IP 55
Option :	ADF (EExdIIBT4)

CONSTRUCTION DE BASE

Pièces principales	Matériaux
Corps de pompe & étages	ENGJL 250 (FGL 250)
Roues	PPS (roues fermées)
	Inox 316 L (roues ouvertes)
Arbre pompe	Z20C13
Garnitures mécaniques	Suivant liquide pompé
Joints	
Coussinet	Bronze
	Carbure de silicium
Lanterne	ENGJL 250 (FGL 250)

IDENTIFICATION

BH 50-2/0,55/2 T2/4

- Code pompe
- Diamètre orifice
- Nombre d'étages
- Puissance moteur
- Nombre de pôles
- Tension moteur

PLAGE HYDRAULIQUE DE PRÉSÉLECTION ROUES FERMÉES

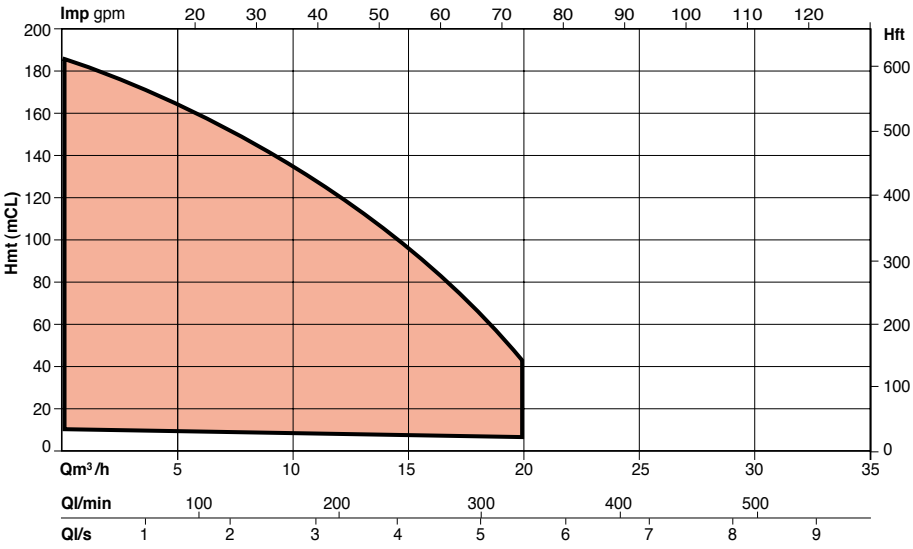

PLAGE HYDRAULIQUE DE PRÉSÉLECTION ROUES OUVERTES

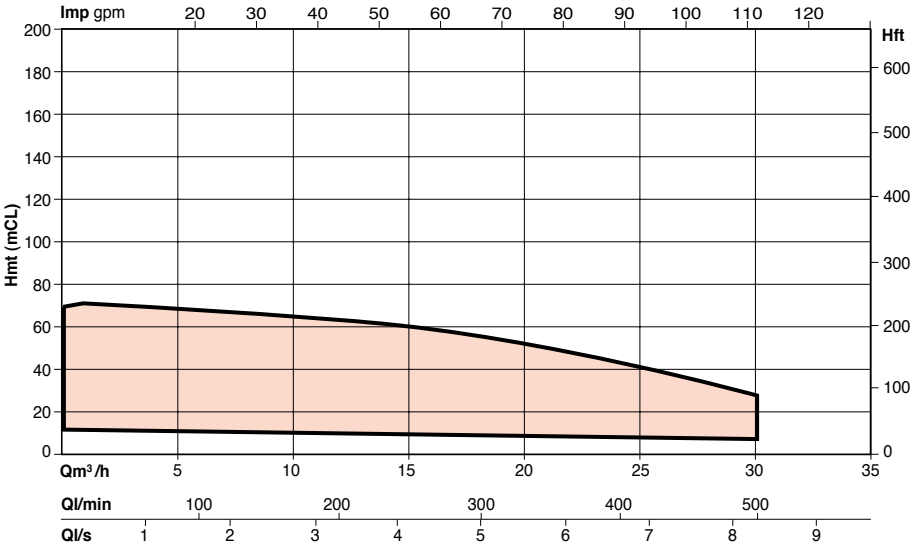

ACCESSOIRES

Fournis pour BH 50

- Option brides rondes DN 50 PN 16
- Option brides rondes DN 50 ANSI 150 (PN 20).

ACCESSOIRES RECOMMANDÉS

- Discontacteur de protection moteur
- Vannes d'isolement
- Manomètre.

PLANS-COUPE DE PRINCIPE

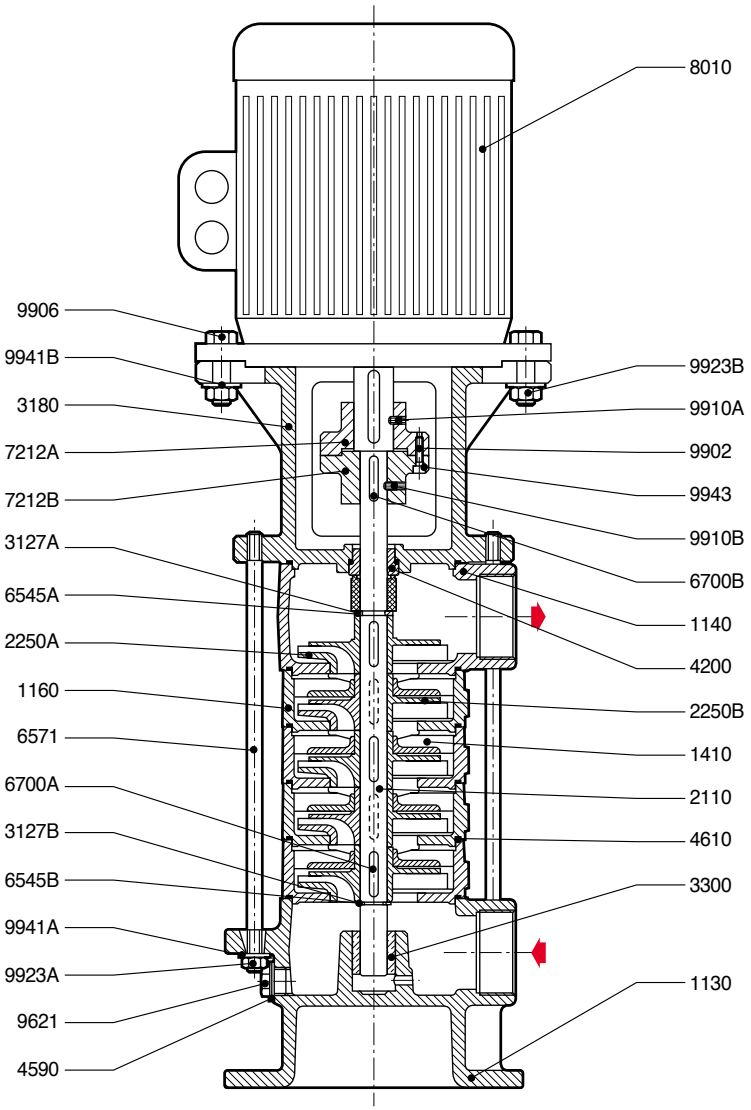

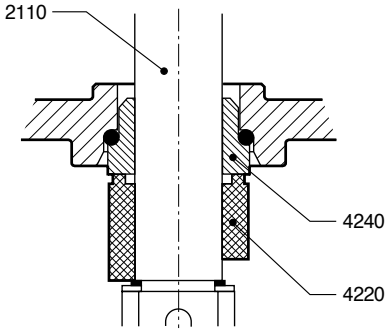

NOMENCLATURE

	1130	- Corps d'aspiration	ENGJL 250
	1140	- Corps de refoulement	ENGJL 250
	1160	- Corps d'étage	ENGJL 250
•	1410	- Diffuseur	NORYL /INOX 316L
	2110	- Arbre de pompe	Z20C13
•	2250A	- Roue radiale fermée	PPS
•	2250B	- Roue radiale ouverte	INOX 316L
*	3127A	- Rondelle d'appui	INOX 316L
*	3127B	- Rondelle de réglage	INOX 316L
	3180	- Lanterne d'accouplement	ENGJL 250
*	3300	- Coussinet d'aspiration	BRONZE
*	4200	- Garniture mécanique	◊
	4220	- Grain tournant	◊
	4240	- Grain fixe	◊
*	4590	- Joint plat de bouchon de vidange	THERMOLIT
*	4610	- Joints torique de corps	*
	6545A	- Segment d'arrêt (circlips)	INOX 316L
	6545B	- Segment d'arrêt (circlips)	INOX 316L
	6571	- Tirants d'assemblage	ACIER
	6700A	- Clavette de roue	ACIER
	6700B	- Clavette d'accouplement	ACIER
	7212A	- Demi manchon d'accouplement coté moteur	ENGJL 250
	7212B	- Demi manchon d'accouplement coté pompe	ENGJL 250
	8010	- Moteur électrique	
	9621	- Bouchon de vidange	ACIER
	9902	- Vis d'assemblage d'accouplement	ACIER
	9906	- Vis d'assemblage moteur	ACIER
	9910A	- Vis de fixation accouplement coté moteur	ACIER
	9910B	- Vis de fixation accouplement coté pompe	ACIER
	9923A	- Écrous tirants d'assemblage	ACIER
	9923B	- Écrous assemblage moteur	ACIER
	9941A	- Rondelles plates de tirant	ACIER
	9941B	- Rondelles d'assemblage moteur	ACIER
	9943	- Rondelle de vis d'accouplement	ACIER

• Pièces de rechange conseillées
* Pièces de rechange conseillées à l'achat
◊ Selon liquide véhiculé

BH 50

PERFORMANCES HYDRAULIQUES BH 50 ROUES FERMÉES (2900 TR/MN)

CONDITIONS D'ESSAI

- Moteur : 2 pôles
- Fréquence : 50 Hz
- Fluide utilisé : Eau
- Densité du fluide : 1
- Viscosité du fluide : 1 mm^2/s
- Température du fluide : 20°C

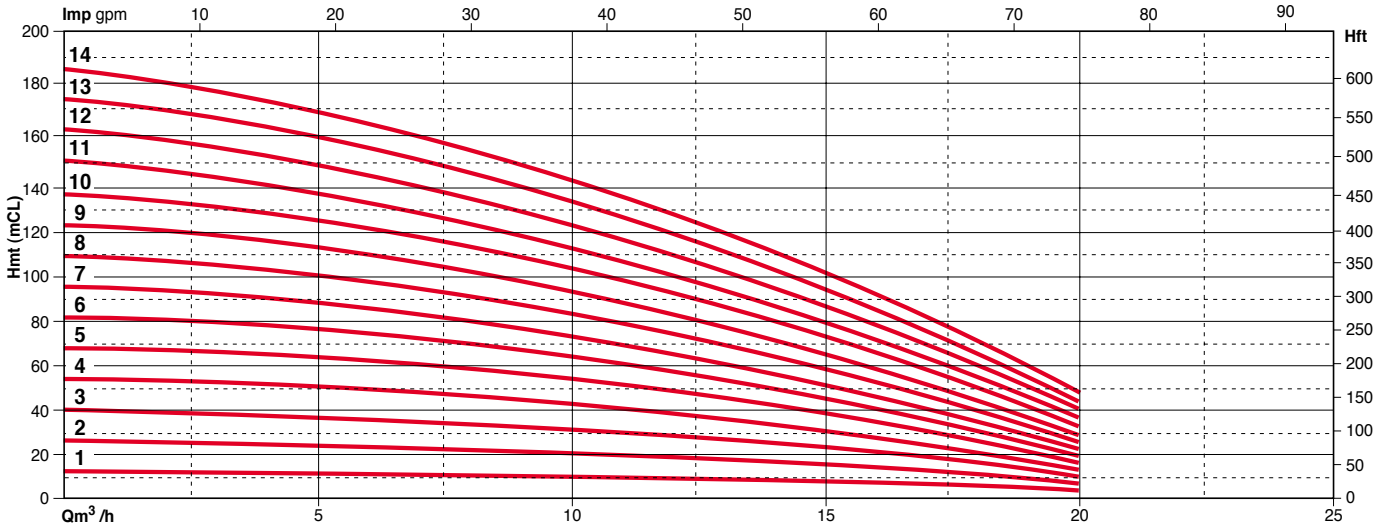

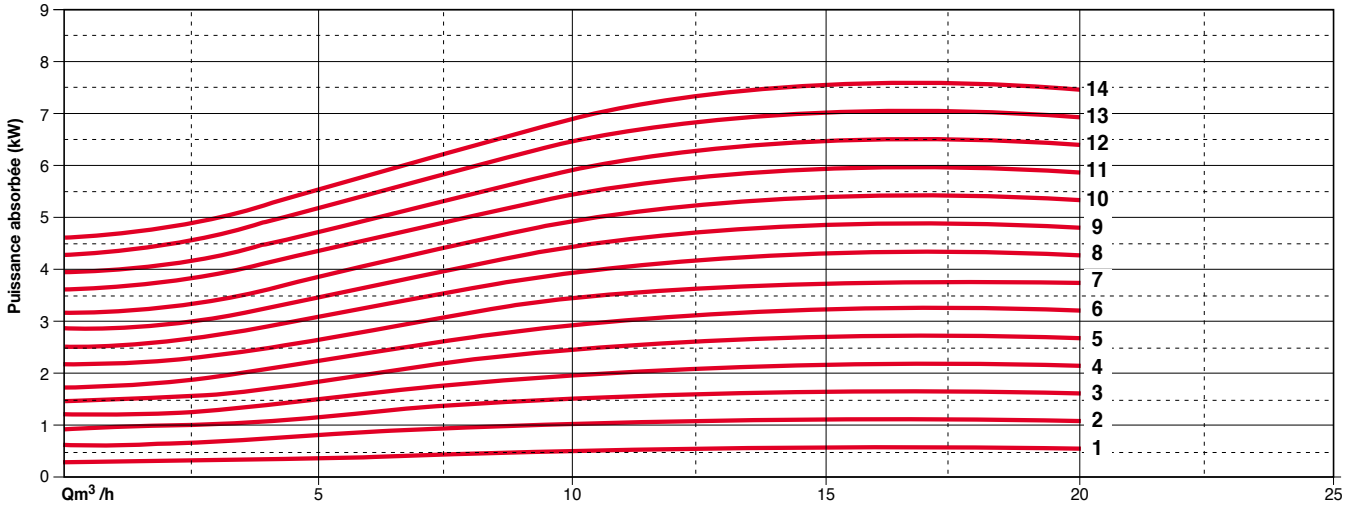

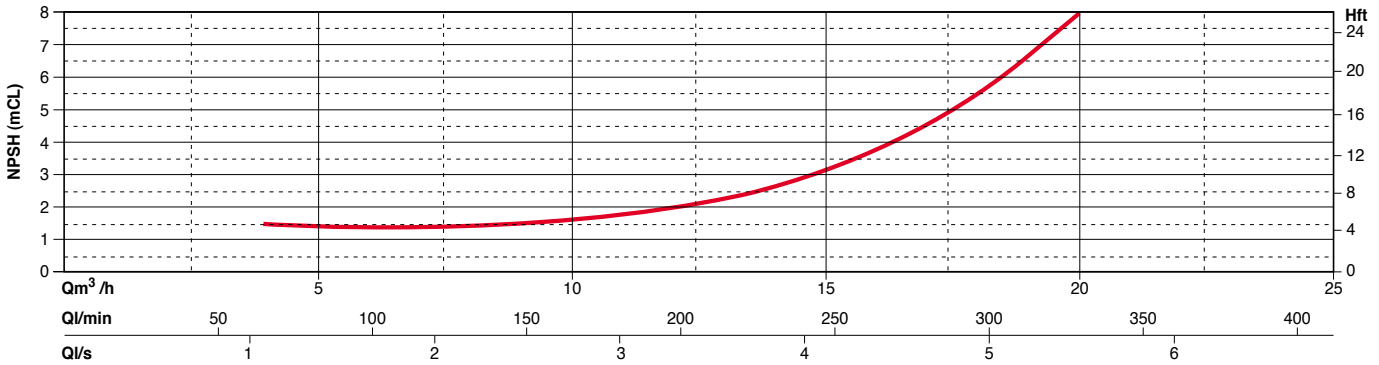

PERFORMANCES HYDRAULIQUES BH 50 ROUES OUVERTES (2900 TR/MN)

CONDITIONS D'ESSAI

- Moteur : 2 pôles
- Fréquence : 50 Hz
- Fluide utilisé : Eau
- Densité du fluide : 1
- Viscosité du fluide : 1 mm2/s
- Température du fluide : 20°C

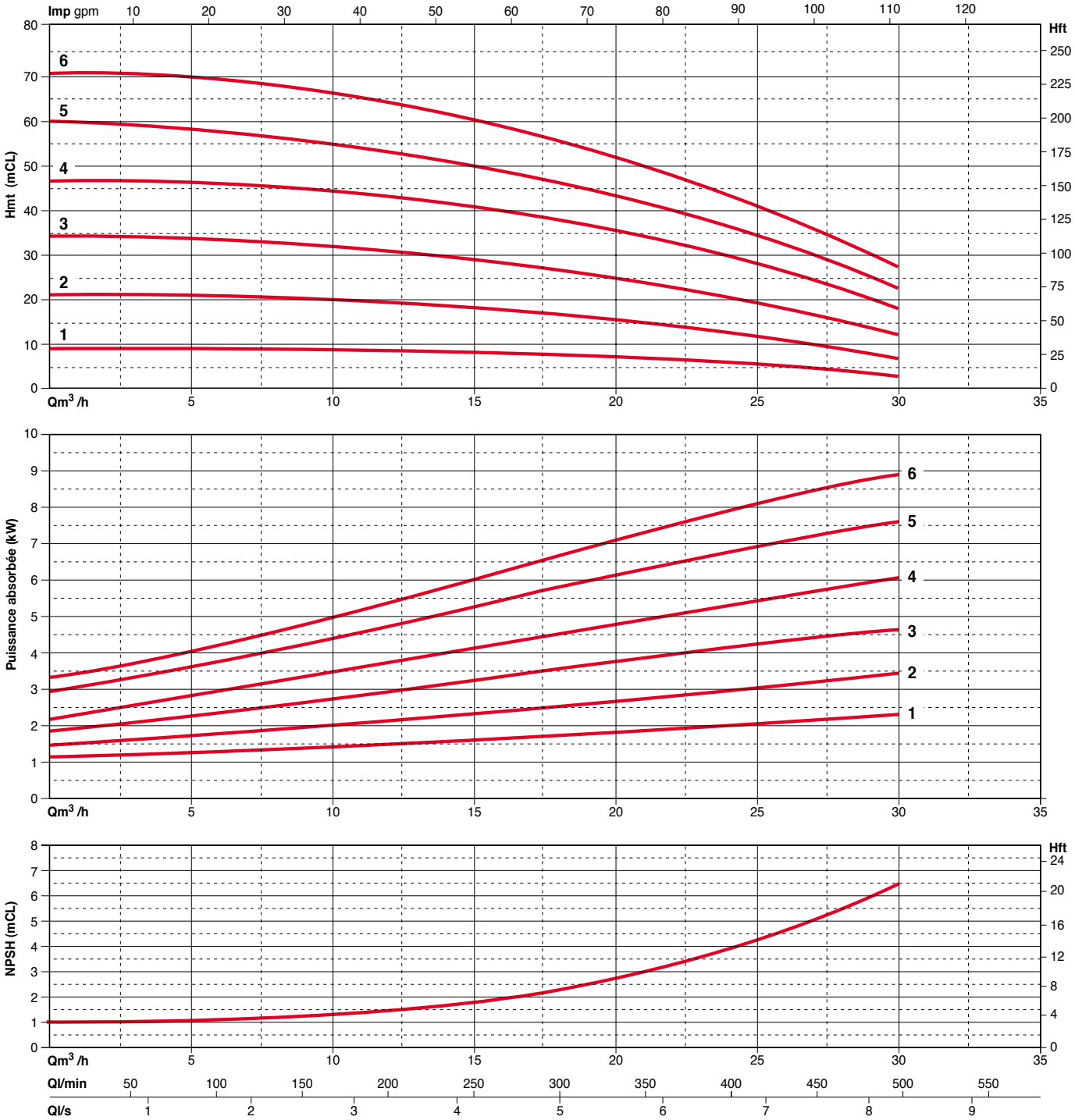

BH 50

CARACTÉRISTIQUES DIMENSIONNELLES - BH 50

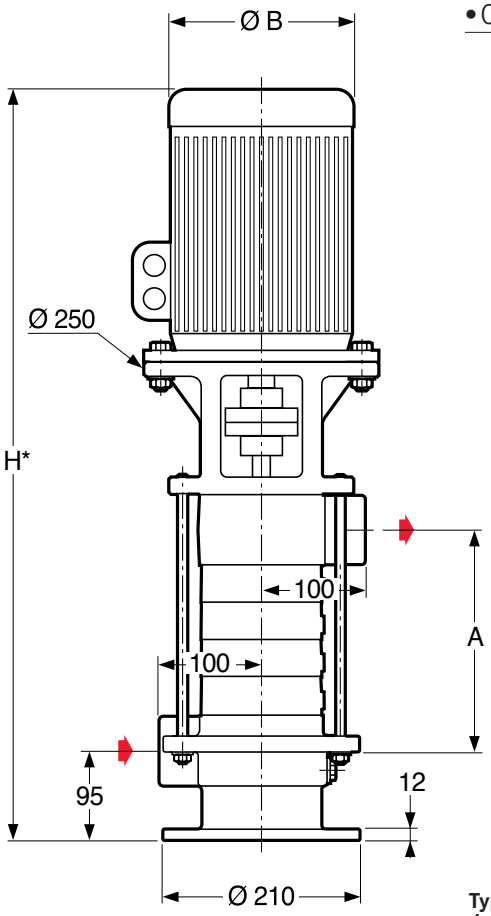

• Orientation Aspiration et Refoulement - Taraudée 2" Gaz

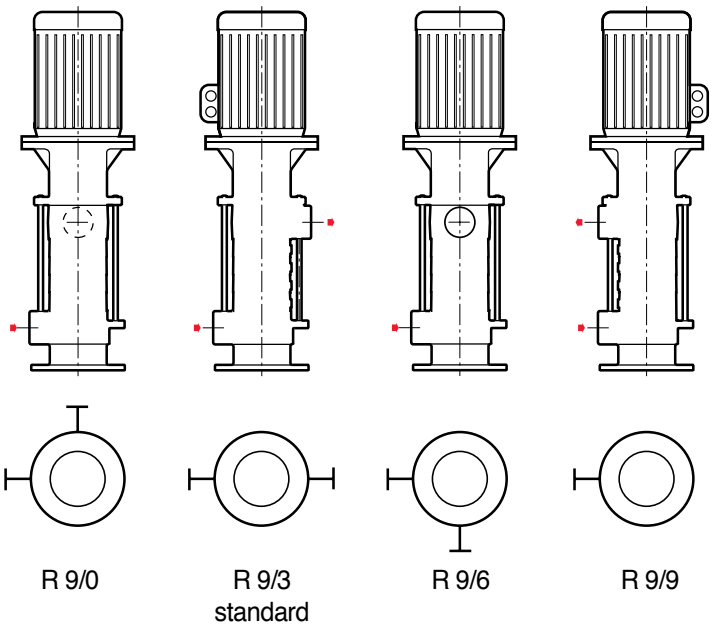

Embase

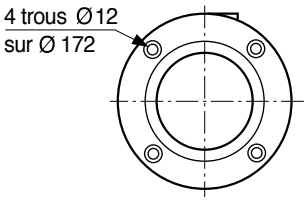

OPTION : Brides Asp. et Ref.

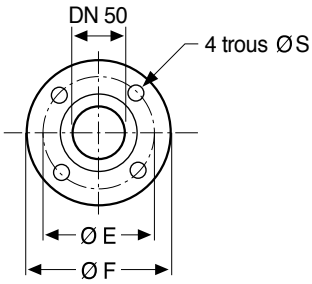

Type de pompe	Roues fermées			Roues ouvertes			Poids	
	P. mot.	H	B	P. mot.			Groupe	A
	kW			kW	H	B	(kg)	
BH 50/10	0,75	572	160	2,2	622	180	30	77
BH 50/20	1,1	613	160	4	688	198	33,5	118
BH 50/30	1,8	704	180	5,5	754	220	40,5	159
BH 50/40	2,2	745	180	7,5	830	264	44	200
BH 50/50	3	811	180	7,5	871	264	48,5	241
BH 50/60	4	852	180	9	949	264	55	282
BH 50/70	4	893	198	—	—	—	56,5	323
BH 50/80	5,5	994	220	—	—	—	68	364
BH 50/90	5,5	1035	220	—	—	—	69,5	405
BH 50/10	5,5	1076	220	—	—	—	71	445
BH 50/11	7,5	1154	264	—	—	—	79,5	487
BH 50/12	7,5	1195	264	—	—	—	82	528
BH 50/13	7,5	1236	264	—	—	—	83,5	569
BH 50/14	7,5	1277	264	—	—	—	85	610

* Suivant fournisseur moteur.

Dimensions des brides (mm)	Ø E	Ø F	Ø S
DN 50 ISO PN10/16	125	165	18
DN 50 ANSI 150	120,6	152	19

Salmson
motralec . 4 rue Lavoisier . ZA Lavoisier . 95223 HERBLAY CEDEX. Tel. : 01.39.97.65.10 / Fax. : 01.39.97.68.48
Demande de prix / e-mail : service-commercial@motralec.com . Site Internet : www.motralec.com