HYDRAULIC FEATURES

Caratteristiche idrauliche • Caracteristicas hidraulicas • Caracteristiques hydrauliques • Hydraulische Eigenschaften • Гидравлические Характеристики

TYPE O - OPEN IMPELLER

Tipo O – Girante aperta • Tipo O - Impulsor abierto • Type O - Turbine ouverte • Typ O - Offenes Laufrad • Тип O – рабочее колесо открытого типа

1500 1/min

SD04-80

Type / Tipo / Тип	P_2 kW	P_2 HP	Q	l/min	0	417	667	833	1000	1167	1333	1500	1667
				m³/h	0	25	40	50	60	70	80	90	100
				l/s	0	6,9	11,1	13,9	16,7	19,4	22,2	25	27,8
SD04-80-160-173	1,5	2	H (m)		9,4	8	7,2	6,6	5,9	5,2	4,5	3,7	
SD04-80-160-180	1,7	2,3			10,2	8,7	7,9	7,4	6,7	6,1	5,4	4,6	3,8

SD04-100

Type / Tipo / Тип	P_2 kW	P_2 HP	Q	l/min	0	500	667	1000	1333	2000	2583	2917	3000	3333	3667	3750	3833	4500	5000	5667
				m³/h	0	30	40	60	80	120	155	175	180	200	220	225	230	270	300	340
				l/s	0	8,3	11,1	16,7	22,2	33,3	43,1	48,6	50	55,6	61,1	62,5	63,9	75	83,3	94,4
SD04-100-160-180	2,2	3	H (m)		9,8		8,5	7,6	6,7	4,9	3,3									
SD04-100-160-195	3	4			11,5		10,2	9,4	8,5	6,7	5,2	4,2	3,9							
SD04-100-200-210	4,5	6			15,9			12,5	11,3	9,1	7,1	5,7	5,3	4						
SD04-100-200-222	5,5	7,5			17,8			14,3	13,1	10,9	9	7,8	7,4	6,7	4,6					
SD04-100-200-228	6	8			18,7			15,3	14,1	11,9	10,1	8,8	8,5	7,1	5,7	5,3	4,9			
SD04-100-265-262	7,5	10			24,4	20,9	20	18,1	16	11,3	6,4									
SD04-100-265-282	9,2	12,5			28,3	24,6	23,8	22	20	15,5	10,1	7,9								
SD04-100-265-299	12	16			31,8	28	27,1	25,4	23,5	19,1	14,9	12,1	11,4	8,4						
SD04-100-280-255	11	15			23,2				19,4	17,2	15	13,5	13,2	11,6	9,9	9,5				
SD04-100-280-280	15	20			28				24,3	22,1	20	18,8	18,5	17,2	15,6	15,3	14,9	11,5		
SD04-100-280-295	18,5	25			31,1				27,4	25,3	23,3	22,1	21,8	20,6	19,2	18,8	18,4	15,3	12,8	
SD04-100-280-306	22	30			33				28,8	26,7	24,6	23,4	23,1	21,8	20,4	20	19,7	16,5	14	10,3

SD04-150

Type / Tipo / Тип	P_2 kW	P_2 HP	Q	l/min	0	1667	2000	2500	3000	3500	4000	4500	4917	5000	5250	5333	5667	6000
				m³/h	0	100	120	150	180	210	240	270	295	300	315	320	340	360
				l/s	0	27,8	33,3	41,7	50	58,3	66,7	75	81,9	83,3	87,5	88,9	94,4	100
SD04-150-225-220	6,5	8,7	H (m)		13,3	11,2	10,6	9,6	8,7	7,7	6,7	5,6	4,4					
SD04-150-225-228	7,5	10			14,3	12,3	11,7	10,7	9,8	8,8	7,9	6,8	5,9	5,7	5	4,8		
SD04-150-225-235	8,5	11,4			15,2	13,2	12,7	11,7	10,8	9,8	8,9	7,9	7	6,8	6,2	6	5,1	
SD04-150-250-250	9,2	12,5			21,6	16	15,1	13,8	12,4	10,9	9,4	7,7	6,4	6,2				
SD04-150-250-262	11	15			24,7	19	17,9	16,4	14,9	12,4	11,8	10,1	8,5	8,3	7,4			
SD04-150-250-280	15	20			28,3	22,6	21,5	20	18,4	16,9	15,3	13,6	12	11,7	10,8	10,3	9,1	7,9

Type / Tipo / Тип	P_2 kW	P_2 HP	Q	l/min	0	2167	3000	4500	5000	7083	7333	7500	8333	9333	9917	10333	11000	11667	12000	13333
				m³/h	0	130	180	270	300	425	440	450	500	560	595	620	660	700	720	800
				l/s	0	36,1	50	75	83,3	118	122	125	139	156	165	172	183	194	200	222
SD04-150-315-306	18,5	25	H (m)		27,7	21,6	19	15,3	14,2	9,3										
SD04-150-315-311	22	30			31,8	23,7	21,6	18,2	17	11,1	10,2									
SD04-150-315-315	24	32			35,2	25,6	23,7	20,3	19,1	12,6	11,7	11,1								
SD04-150-335-332	37	50			32,8			26,8	26	22,3	21,9	21,5	19,4	16,4	14,2					
SD04-150-335-350	45	60			36,8			30,6	29,8	26,5	26	25,7	23,9	21,4	19,6	18,2	15,8			
SD04-150-335-365	55	75			40			33,9	33	30	29,5	29,1	27,6	25,4	23,9	22,8	20,7	18,4	17,2	
SD04-150-355-338	45	60			33,8				30,6	26,2	25,7	25,4	23,4	20,8	19,3	18,4				
SD04-150-355-360	55	75			38,4				35,9	32	31,5	31,1	29,3	26,8	25,6	24,2	22,6	20,9		
SD04-150-355-385	75	100			44				42,1	38,7	38,1	37,9	36,2	33,9	32,7	31,4	30	28,3	27,4	23,9
SD04-150-375-338	37	50			37,8		30,9	27,9	26,5	20,7	19,9	19,2	15,3							
SD04-150-375-358	45	60			42,3		35,4	32,1	31,1	25,9	25,3	24,7	21,9	17,3						
SD04-150-375-389	55	75			51		42,5	39,2	38,2	32,5	31,8	31,3	29,1	26,1	23,5	20,9				

www.motralec.com / service-commercial@motralec.com / 01.39.97.65.10

SAER ELETTROPOMPE

HYDRAULIC FEATURES

Caratteristiche idrauliche • Caracteristicas hidraulicas • Caracteristiques hydrauliques • Hydraulische Eigenschaften • Гидравлические Характеристики

TYPE O - OPEN IMPELLER

Tipo O – Girante aperta • Tipo O - Impulsor abierto • Type O - Turbine ouverte • Typ O - Offenes Laufrad • Тип O – рабочее колесо открытого типа

SD04-200

Type / Tipo / Тип	P_2 kW	P_2 HP	Q	l/min	0	3000	3333	4167	5000	5833	6667	750	8333	9000	9500	10417	10667	11333
				m³/h	0	180	200	250	300	350	400	450	500	540	570	625	640	680
				l/s	0	50	55,6	69,4	83,3	97,2	111	125	139	150	158	174	178	189
SD04-200-225-240	18,5	25	H (m)		17	15,2	14,9	14	13,1	12,2	11,4	10,7	9,9	8,9				
SD04-200-225-246	22	30			18,4	16,6	16,3	15,5	14,5	13,5	12,7	11,9	11,2	10,4	9,7			
SD04-200-225-260	26	35			20,5	18,9	18,5	17,8	16,9	15,9	15	14,1	13,4	12,7	12,3	11,2	10,8	
SD04-200-250-250	22	30			21,5		17,6	16,6	15,6	14,5	13,5	12,6	11,5	10,5	9,6			
SD04-200-250-262	26	35			23,6		19,8	18,8	17,7	16,6	15,6	14,6	13,6	12,8	12,1	10,6		
SD04-200-250-273	30	40			25,6		21,8	20,8	19,8	18,7	17,7	16,7	15,7	14,8	14,3	13,1	12,7	11,5

Type / Tipo / Тип	P_2 kW	P_2 HP	Q	l/min	0	3333	4167	5000	5833	6667	750	8083	8750	9667	10333	11667	13000	14333	16667	5667
				m³/h	0	200	250	300	350	400	450	485	525	580	620	700	780	860	1000	340
				l/s	0	55,6	69,4	83,3	97,2	111	125	135	146	161	172	194	217	239	278	94,4
SD04-200-280-262	22	30	H (m)		24,1	19	17,9	16,7	15,4	13,8	11,9	9,8								
SD04-200-280-274	26	35			26,4	21,3	20,2	19	17,7	16,3	14,8	13,2	10,3							
SD04-200-280-285	30	40			28,5	23,4	22,2	21,1	20	18,5	17,1	15,9	14,4	10,3						
SD04-200-280-295	37	50			30,6	25,4	24,2	23,1	22	20,7	19,3	18,1	16,9	14,8	12,4					
SD04-200-315-284	37	50			30,2	24,3	23,1	21,8	20,6	19,4	18,1	17,3	16,3	14,9	13,9	11,6				
SD04-200-315-297	45	60			34,1	28,1	27,9	25,7	24,5	23,3	22,1	21,3	20,3	18,9	17,9	15,8	13,6			
SD04-200-315-307	55	75			37,1	31,2	30	28,8	27,7	26,6	25,4	24,6	23,7	22,3	21,1	18,9	16,2			
SD04-200-355-364	75	100			45,2			39	38	36,9	35,7	34,8	33,8	32,1	30,7	28,2	25,2	22,3		
SD04-200-355-382	100	134			49,7			43,5	42,5	41,5	40,5	39,5	38,6	37	35,8	33,3	30,7	28,1	20,2	

SD04-250

Type / Tipo / Тип	P_2 kW	P_2 HP	Q	l/min	0	6667	7500	8333	10000	11667	13333	16000	17500	19167	20000
				m³/h	0	400	450	500	600	700	800	960	1050	1150	1200
				l/s	0	111	125	139	167	194	222	267	292	319	333
SD04-250-315-300	37	50	H (m)		23,7	19,9	19,1	18,2	16,4	14,6	12,7	8,4			
SD04-250-315-315	45	60			26,7	23,1	22,3	21,4	19,6	17,8	16	12,4	9,7		
SD04-250-315-328	55	75			28,8	25,5	24,8	23,9	22,1	20,3	18,6	15,4	13,2	10,3	
SD04-250-315-335	60	80			30,2	27	26,4	25,6	23,9	21,9	20	17,2	15,5	12,9	11

1000 1/min

SD06-200

Type / Tipo / Тип	P_2 kW	P_2 HP	Q	l/min	0	3333	4167	5000	5833	6667	7500	8333	9333	10250
				m³/h	0	200	250	300	350	400	450	500	560	615
				l/s	0	55,6	69,4	83,3	97,2	111	125	139	156	171
SD06-200-355-364	22	30	H (m)		19,3	16,9	16,1	15,4	14,6	13,7	12,7	11,7	10,3	
SD06-200-355-382	26	35			21,3	18,9	18,2	17,4	16,6	15,8	14,8	13,9	12,7	11,4

SD06-300

Type / Tipo / Тип	P_2 kW	P_2 HP	Q	l/min	0	667	10000	13333	16667	20000	22500	25000	26667	30000	33333
				m³/h	0	400	600	800	1000	1200	1350	1500	1600	1800	2000
				l/s	0	111	167	222	278	333	375	417	444	500	556
SD04-300-400-386	45	60	H (m)		19,4	15,8	14	12,8	11,9	9,9	6,7				
SD04-300-400-408	55	75			21,7	18,1	16,2	14,8	13,9	12,7	11	7,8			
SD04-300-400-420	60	80			23	19,4	17,4	16	15	14	12,7	10,4	8		
SD04-300-500-460	90	120			28,5		27,1	25,2	23,5	21,3	19,1	16,4	14,8		
SD04-300-500-484	110	150			31,5		30,8	28,6	26,9	25,1	23,3	21,1	19,3	16	
SD04-300-500-510	132	180			35		34,9	32,6	30,8	29,2	27,5	25,9	24,4	21	17,7

SD04-80-160 IE3 1500 1/min 50 Hz

MAIN FEATURES

Caratteristiche principali • Caracteristicas principales • Caractéristiques principales • Hauptmerkmale • Главные характеристики

Type Tipo Тип	P_2 kW	P_2 HP	Q	l/min	0	417	667	833	1000	1167	1333	1500	1667
				m³/h	0	25	40	50	60	70	80	90	100
				l/s	0	6,9	11,1	13,9	16,7	19,4	22,2	25	27,8
SD04-80-160-173	1,5	2	H (m)		9,4	8	7,2	6,6	5,9	5,2	4,5	3,7	
SD04-80-160-180	1,7	2,3			10,2	8,7	7,9	7,4	6,7	6,1	5,4	4,6	3,8

Motor Motore Motor Moteur Motor Двигатель	4P	IE3	Protections Protezioni Protecciones Protections Schutzmaßnahmen Защиты	PTC	Leakage sensor Sonda rilevamento perdite Sensor de fugas Sonde de détection de fuite Dichtraumsonde Датчик выявления протечек	Cable Cavo Cable Câble Kabel Кабель	NSSHOU 4G1,5+4x0,75 (DOL 400V) 10m	Installation Installazione Instalacion Installation Betriebsart Установка	Wet well Sommersa Sumergida Immergée Eingetaucht Погружённая

OPTIONS ON REQUEST • OPZIONI A RICHIESTA • OPCIÓNES A PETICIÓN • OPTIONS SUR DEMANDE • OPTIONEN AUF ANFRAGE • ОПЦИИ ПО ЗАПРОСУ:

- **Cable** • Cavo • Cable • Câble • Kabel • Кабель: **4G2,5+4x0,75 (DOL 230V)**
- **Different cables length** • Lunghezze di cavo differenti • Longitud de cable diferentes • Différentes longueurs de câble • Verschiedene Kabellängen • Различные длины кабеля
- **Probes** • Sonde • Sondas • Sondes • Sonden • Датчики: **PT100**

PERFORMANCES CURVES

Curve caratteristiche • Curvas características • Courbes de performances • Leistungskurven • Рабочие характеристики

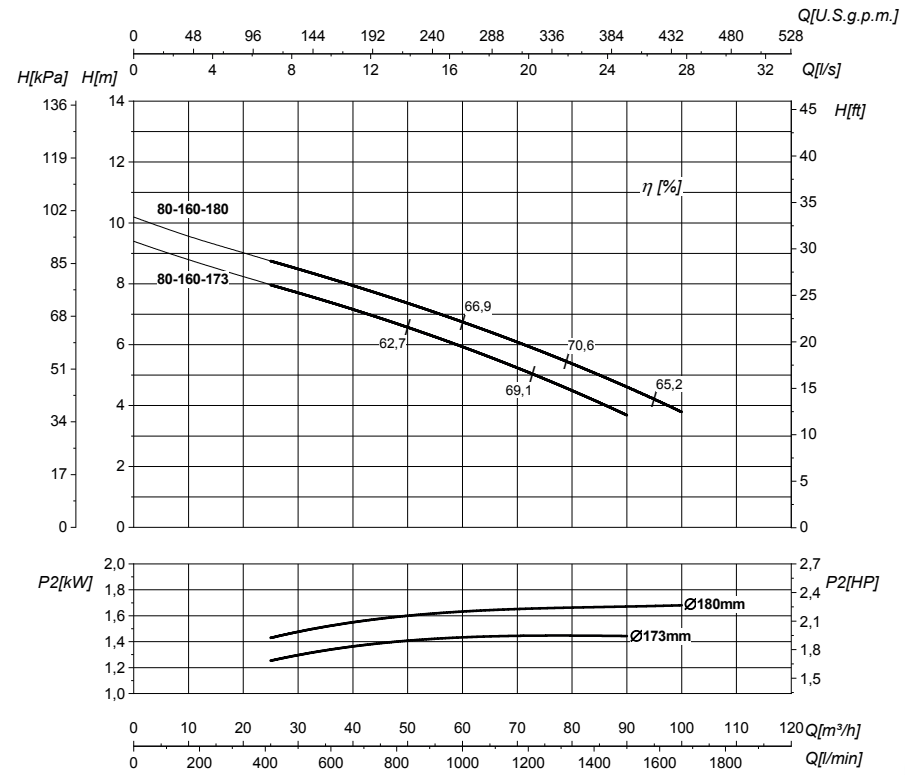

Impeller type Girante tipo Tipo de impulsor Type de roue Laufradtyp Тип рабочего колеса	**O Open** 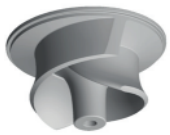
Free Passage Passaggio libero Paso libre Passage libre Freier Durchgang Свободный проход	**35 mm**
Delivery Mandata Descarga Refoulement Druckseite Нагнетание	**DN80 -PN10/16 (EN1092)**
Suction Aspirazione Succion Aspiration Saugseite Всасывание	**DN100**

Q: Flow • Portata • Caudal • Débit • Fördermenge • Подача / **H: Head** • Prevalenza •Altura • Hauteur • Foerderhoehe • Нвлор / **P2: Power required from the pump** • Potenza assorbita dalla pompa • Potencia de la bomba • Puissance absorbee • Leistungsbedarf der Pumpe • Потреблявмая мощность насоса / **η: Pump efficiency** • Rendimento della pompa • Eficiencia de la bomba • Rendement de la pompe • Wirkungsgrad • Коэффициент полезного действия насосв

The performance curves are based on the kinematic viscosity values = 1 mm2/s, density = 1000 kg/m3 , water temperature=20°C. Tolerance and curves according to UNI EN ISO 9906:2012 - Grade 3B. Data referred to standard version • Le curve di prestazione sono basate su valori di viscosità cinematica = 1 mm2/s, densità = 1000 kg/m3 e temperatura acqua=20°C. Tolleranza e curve secondo UNI EN ISO 9906:2012 - Grado 3B. Dati validi per versioni standard.• Las curvas de rendimiento se refieren a valores de viscosidad cinemática = 1 mm2/s, densidad = 1000 kg/m3, _tandard_re agua = 20°C. Tolerancia de las curvas de acuerdo con UNI EN ISO 9906:2012 -clase 3B. Datos validos para ejecucion estandar• Les courbes de performances sont basées sur des valeurs de viscosité cinématique égale à 1 mm2/s, densité =1000 kg/m3, température eau=20°C. Tolérance et courbes conformes aux normes UNI EN ISO 9906 :2012 - Degrèe 3B. Données valables pour version standard • Die Leistungskurven beruhen auf einer kinematischen Zähflüsigkeit von 1 mm2/s, einer Dichte von 1000 kg/m3, Temperatur vom Wasser 20°C. Abweichung und Kurven gemäß UNI EN ISO 9906:2012 - STUFE 3B. Gültige Daten für Standardausführung. • Кривые характеристик основываются на данных кинематической вязкости = 1 мм2/с, плотности =1000 кг/м3, температура = 20°C . Допуски и кривые согласно UNI EN ISO 9906:2012 класс 3Б. Действительные данные для стандартной версии.

SAER ELETTROPOMPE

DIMENSIONS AND WEIGHTS

Dimensioni e pesi • Dimensiones y pesos • Dimensions et poids • Abmessungen und Gewichte • Размеры – базовые исполнения

SD04-80-160

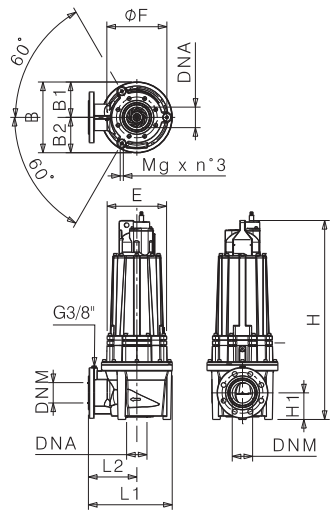

DNA	100
DNM	80
L1 [mm]	380
L2 [mm]	230
H [mm]	772
H1 [mm]	142
E [mm]	202
B [mm]	312
B1 [mm]	167
B2 [mm]	145
ØF [mm]	264
Mg [mm]	M12x20

SB Version

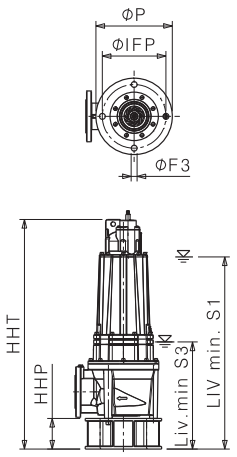

ØP [mm]	390
ØIFP [mm]	330
ØF3 [mm]	18 (nr.4)
HHP [mm]	120
HHT [mm]	892
Liv. min S1 [mm]	742
Liv. min S3 [mm]	400

QCD-V Version

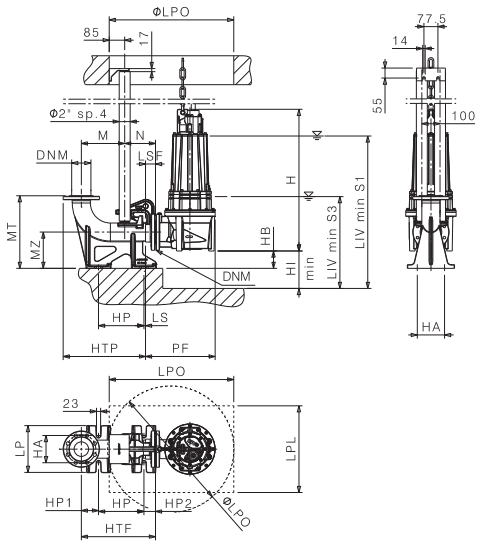

QCD-O Version

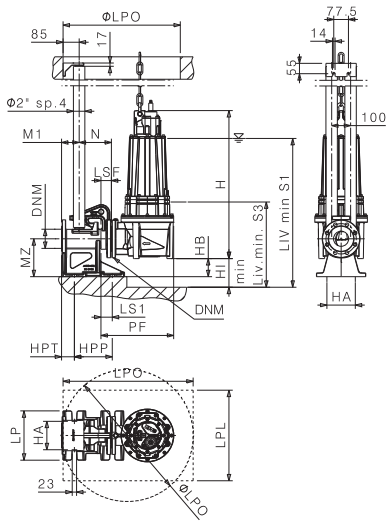

H [mm]	HI min [mm]	HB [mm]	MT [mm]	MZ [mm]	M [mm]	M1 [mm]	N [mm]	HTP [mm]	HPT [mm]	HP [mm]	HP1 [mm]	HP2 [mm]	HTF [mm]	HPP [mm]	PF [mm]	LS [mm]	LS1 [mm]	LSF [mm]	LP [mm]	HA [mm]	LPO [mm]	LPL [mm]
772	100	58	400	200	239	93	170	454	68	250	95	64	409	200	435	9	60	55	260	150	735	512

Liv. min S1 [mm]	722	Liv. min S3 [mm]	380	**Chain type** • Tipo catena • Tipo de cadena • Type de chaîne • der Typ der Kette • Тип цепи	DIN763 8x52mm

Type Tipo • Tipo • Type • Typ • Тип	P_2		Standard [kg]	SB [kg]	QCD-V [kg]	QCD-O [kg]
	kW	HP				
SD04-80-160-173	1,5	2	133	157	184	176
SD04-80-160-180	1,7	2,3	135	159	186	178

Unit of measure of the dimensions shown in the drawings: mm • Unità di misura delle quote riportate nei disegni: mm • Unidad de medida de las dimensiones indicadas en los diseños • Unité de mesure des dimensions indiquées dans les dessins: mm • Maßeinheit der auf der Zeichnung angegebenen Abmessungen: mm • Единица измерения размеров, указанных на чертеже: мм

LIVminS1: Minimum water level for continuous service S1 • Livello minimo dell'acqua per servizio continuo S1 • Nivel mínimo del agua para servicio continuo S1 • Niveau d'eau minimum pour service continu S1 • Mindestwasserstand für Betriebsart S1 • Минимальный уровень воды для службы в режиме S1

LIVminS3: Minimum water level for Intermittent periodic duty S3 (Sufficient NPSHa provided and PTC connected) • Livello minimo dell'acqua per servizio periodico intermittente S3 (NPSHa sufficiente e PTC collegato) • Nivel mínimo de agua para servicio periódico intermitente S3 (NPSHa suficiente y PTC conectado) • Niveau d'eau minimum pour le service périodique intermittent S3 (NPSHa suffisant et PTC connecté) • Mindestwasserstand für intermittierende Betriebsart S3 (Ausreichend NPSHa vorhanden und PTC angeschlossen.) • Минимальный уровень воды для периодичной нерегулярной службы S3 (при достаточном значении NPSHa и подключённом PTC)

Dimensional drawing, weight and picture are indicative only and not binding • Disegni dimensionali, pesi e immagini sono unicamente indicativi e non vincolanti. • Dimensiones, pesos y fotografías son indicativos y no vinculantes. • Schémas d'encombrement, les poids et les images sont à titre indicatif et pas contraignantes. • Die Abmessungen, Gewichte und Bilder sind unverbindlich und in keiner Weise für SAER bindend. • Габаритные чертежи, вес и изображения являются лишь ориентировочными, а не обязательными.

SDO4-100-160 IE3 1500 1/min 50 Hz

MAIN FEATURES

Caratteristiche principali • Caracteristicas principales • Caractéristiques principales • Hauptmerkmale • Главные характеристики

Type Tipo Тип	P_2 kW	P_2 HP	Q	l/min	0	667	1000	1333	1667	2000	2333	2583	3000
				m³/h	0	40	60	80	100	120	140	155	180
				l/s	0	11,1	16,7	22,2	27,8	33,3	38,9	43,1	50
SDO4-100-160-180	2,2	3	H (m)		9,8	8,5	7,6	6,7	5,8	4,9	4	3,3	
SDO4-100-160-195	3	4			11,5	10,2	9,4	8,5	7,6	6,7	5,8	5,2	3,9

Motor Motore Motor Moteur Motor Двигатель	4P	IE3	Protections Protezioni Protecciones Protections Schutzmaßnahmen Защиты	PTC	Leakage sensor Sonda rilevamento perdite Sensor de fugas Sonde de détection de fuite Dichtraumsonde Датчик выявления протечек	Cable Cavo Cable Câble Kabel Кабель	2,2 kW	3kW	Installation Installazione Instalacion Installation Betriebsart Установка	Wet well Sommersa Sumergida Immergée Eingetaucht Погружённая
							NSSHOU 4G1,5+4x0,7 (DOL 400V) 10m	NSSHOU 4G2,5+4x0,75 (DOL 400V) 10m		

OPTIONS ON REQUEST • OPZIONI A RICHIESTA • OPCIÓNES A PETICIÓN • OPTIONS SUR DEMANDE • OPTIONEN AUF ANFRAGE • ОПЦИИ ПО ЗАПРОСУ:

- **Cable** • Cavo • Cable • Câble • Kabel • Кабель: **2,2 kW: 4G2,5+4x0,75 (DOL 230V) / 3 kW: 4G4+4x0,75 (DOL 230V)**
- **Different cables length** • Lunghezze di cavo differenti • Longitud de cable diferentes • Différentes longueurs de câble • Verschiedene Kabellängen • Различные длины кабеля
- **Probes** • Sonde • Sondas • Sondes • Sonden • Датчики: **PT100**

PERFORMANCES CURVES

Curve caratteristiche • Curvas características • Courbes de performances • Leistungskurven • Рабочие характеристики

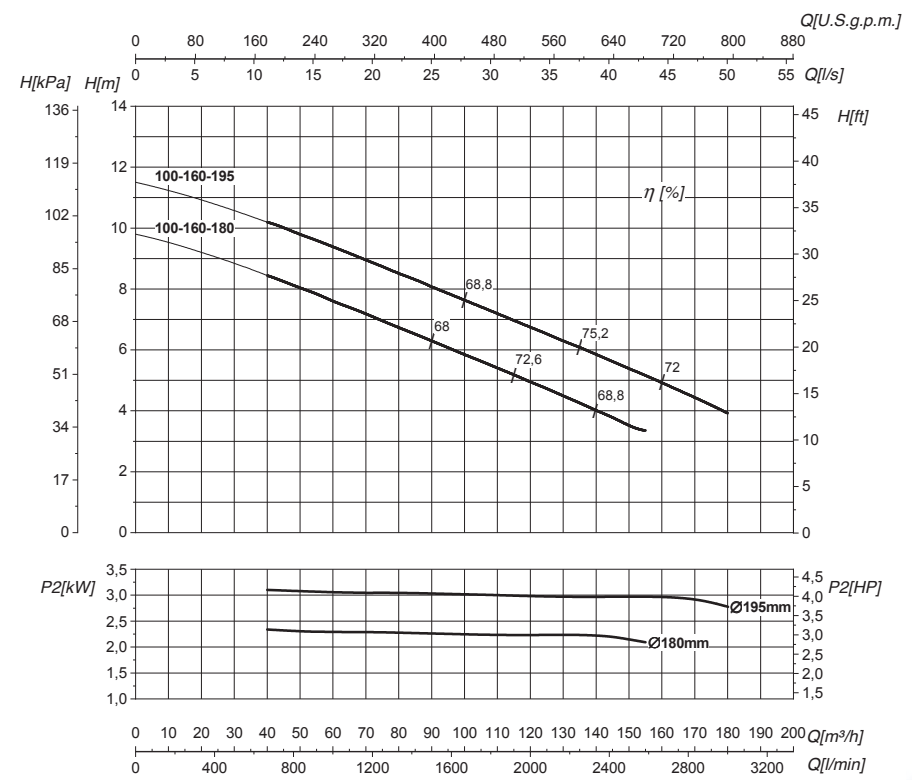

Impeller type Girante tipo Tipo de impulsor Type de roue Laufradtyp Тип рабочего колеса	**O Open** 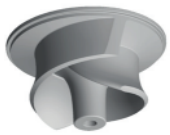
Free Passage Passaggio libero Paso libre Passage libre Freier Durchgang Свободный проход	**45 mm**
Delivery Mandata Descarga Refoulement Druckseite Нагнетание	**DN100 -PN10/16 (EN1092)**
Suction Aspirazione Succion Aspiration Saugseite Всасывание	**DN150**

Q: Flow • Portata • Caudal • Débit • Fördermenge • Подача / **H: Head** • Prevalenza •Altura • Hauteur • Foerderhoehe • Нвлор / **P2: Power required from the pump** • Potenza assorbita dalla pompa • Potencia de la bomba • Puissance absorbee • Leistungsbedarf der Pumpe • Потреблявмая мощность насоса / **η: Pump efficiency** • Rendimento della pompa • Eficiencia de la bomba • Rendement de la pompe • Wirkungsgrad • Коэффициент полезного действия насосв

The performance curves are based on the kinematic viscosity values = 1 mm2/s, density = 1000 kg/m3 , water temperature=20°C. Tolerance and curves according to UNI EN ISO 9906:2012 - Grade 3B. Data referred to standard version • Le curve di prestazione sono basate su valori di viscosità cinematica = 1 mm2/s, densità = 1000 kg/m3 e temperatura acqua=20°C. Tolleranza e curve secondo UNI EN ISO 9906:2012 - Grado 3B. Dati validi per versioni standard.• Las curvas de rendimiento se refieren a valores de viscosidad cinemática = 1 mm2/s, densidad = 1000 kg/m3, _tandard_re agua = 20°C. Tolerancia de las curvas de acuerdo con UNI EN ISO 9906:2012 -clase 3B. Datos validos para ejecucion estandar• Les courbes de performances sont basées sur des valeurs de viscosité cinématique égale à 1 mm2/s, densité =1000 kg/m3, température eau=20°C. Tolérance et courbes conformes aux normes UNI EN ISO 9906 :2012 - Degrèe 3B. Données valables pour version standard • Die Leistungskurven beruhen auf einer kinematischen Zähflüsigkeit von 1 mm2/s, einer Dichte von 1000 kg/m3, Temperatur vom Wasser 20°C. Abweichung und Kurven gemäß UNI EN ISO 9906:2012 - STUFE 3B. Gültige Daten für Standardausführung. • Кривые характеристик основываются на данных кинематической вязкости = 1 мм2/с, плотности =1000 кг/м3, температура = 20°C . Допуски и кривые согласно UNI EN ISO 9906:2012 класс 3Б. Действительные данные для стандартной версии.

SAER ELETTROPOMPE

DIMENSIONS AND WEIGHTS

Dimensioni e pesi • Dimensiones y pesos • Dimensions et poids • Abmessungen und Gewichte • Размеры – базовые исполнения

SD04-100-160

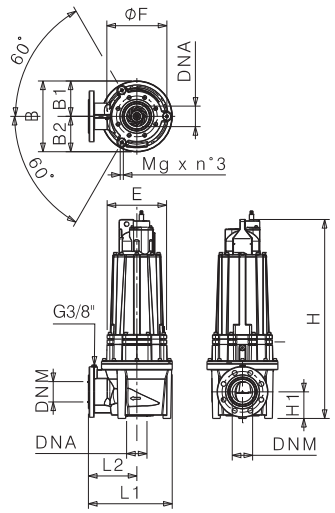

DNA	150
DNM	100
L1 [mm]	465
L2 [mm]	290
H [mm]	787
H1 [mm]	160
E [mm]	202
B [mm]	362
B1 [mm]	198
B2 [mm]	164
ØF [mm]	300
Mg [mm]	M16x25

SB Version

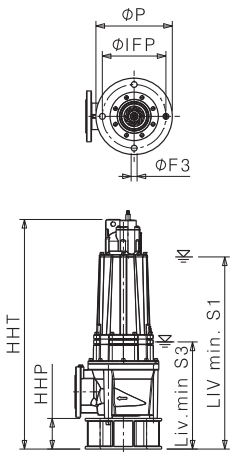

ØP [mm]	500
ØIFP [mm]	430
ØF3 [mm]	18 (nr.4)
HHP [mm]	150
HHT [mm]	937
Liv. min S1 [mm]	787
Liv. min S3 [mm]	465

QCD-V Version

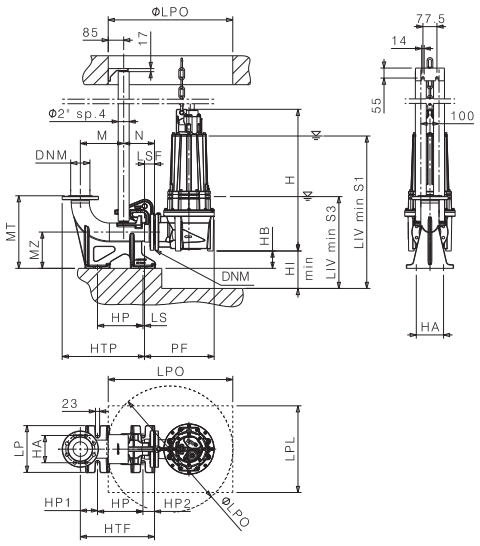

QCD-O Version

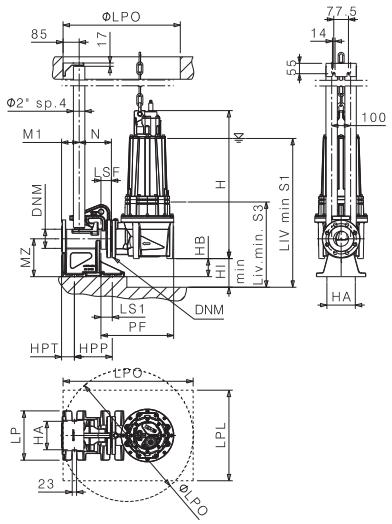

H [mm]	HI min [mm]	HB [mm]	MT [mm]	MZ [mm]	M [mm]	M1 [mm]	N [mm]	HTP [mm]	HPT [mm]	HP [mm]	HP1 [mm]	HP2 [mm]	HTF [mm]	HPP [mm]	PF [mm]	LS [mm]	LS1 [mm]	LSF [mm]	LP [mm]	HA [mm]	LPO [mm]	LPL [mm]
787	150	40	400	200	249	90	170	474	65,5	250	95	74	419	200	520	19	60	55	260	150	820	562

Liv. min S1 [mm]	787	Liv. min S3 [mm]	465	**Chain type** • Tipo catena • Tipo de cadena • Type de chaîne • der Typ der Kette • Тип цепи	DIN763 8x52mm

Type Tipo • Tipo • Type • Typ • Тип	P_2		Standard [kg]	SB [kg]	QCD-V [kg]	QCD-O [kg]
	kW	HP				
SD04-100-160-180	2,2	3	155	187	210	201
SD04-100-160-195	3	4	158	190	213	204

Unit of measure of the dimensions shown in the drawings: mm • Unità di misura delle quote riportate nei disegni: mm • Unidad de medida de las dimensiones indicadas en los diseños • Unité de mesure des dimensions indiquées dans les dessins: mm • Maßeinheit der auf der Zeichnung angegebenen Abmessungen: mm • Единица измерения размеров, указанных на чертеже: мм

LIVminS1: Minimum water level for continuous service S1 • Livello minimo dell'acqua per servizio continuo S1 • Nivel mínimo del agua para servicio continuo S1 • Niveau d'eau minimum pour service continu S1 • Mindestwasserstand für Betriebsart S1 • Минимальный уровень воды для службы в режиме S1

LIVminS3: Minimum water level for Intermittent periodic duty S3 (Sufficient NPSHa provided and PTC connected) • Livello minimo dell'acqua per servizio periodico intermittente S3 (NPSHa sufficiente e PTC collegato) • Nivel mínimo de agua para servicio periódico intermitente S3 (NPSHa suficiente y PTC conectado) • Niveau d'eau minimum pour le service périodique intermittent S3 (NPSHa suffisant et PTC connecté) • Mindestwasserstand für intermittierende Betriebsart S3 (Ausreichend NPSHa vorhanden und PTC angeschlossen.) • Минимальный уровень воды для периодичной нерегулярной службы S3 (при достаточном значении NPSHa и подключённом PTC)

Dimensional drawing, weight and picture are indicative only and not binding • Disegni dimensionali, pesi e immagini sono unicamente indicativi e non vincolanti. • Dimensiones, pesos y fotografías son indicativos y no vinculantes. • Schémas d'encombrement, les poids et les images sont à titre indicatif et pas contraignantes. • Die Abmessungen, Gewichte und Bilder sind unverbindlich und in keiner Weise für SAER bindend. • Габаритные чертежи, вес и изображения являются лишь ориентировочными, а не обязательными.

SDO4-100-200 IE3 1500 1/min 50 Hz

MAIN FEATURES

Caratteristiche principali • Caracteristicas principales • Caractéristiques principales • Hauptmerkmale • Главные характеристики

Type Tipo Тип	P_2 kW	P_2 HP	Q	l/min	0	1000	1333	1667	2000	2333	2667	3000	3333	3667	3833
				m³/h	0	60	80	100	120	140	160	180	200	220	230
				l/s	0	16,7	22,2	27,8	33,3	38,9	44,4	50	55,6	61,1	63,9
SDO4-100-200-210	4,5	6	H (m)		15,9	12,5	11,3	10,2	9,1	8	6,8	5,3	4		
SDO4-100-200-222	5,5	7,5			17,8	14,3	13,1	12	10,9	9,8	8,8	7,4	6,7	4,6	
SDO4-100-200-228	6	8			18,7	15,3	14,1	13	11,9	10,8	9,7	8,5	7,1	5,7	4,9

Motor Motore Motor Moteur Motor Двигатель	4P	IE3	Protections Protezioni Protecciones Protections Schutzmaßnahmen Защиты	PTC	Leakage sensor Sonda rilevamento perdite Sensor de fugas Sonde de détection de fuite Dichtraumsonde Датчик выявления протечек	Cable Cavo Cable Câble Kabel Кабель	NSSHOU 7G2,5+4x0,75 (Δ/Y 400/690V) 10m	Installation Installazione Instalacion Installation Betriebsart Установка	Wet well Sommersa Sumergida Immergée Eingetaucht Погружённая

OPTIONS ON REQUEST • OPZIONI A RICHIESTA • OPCIÓNES A PETICIÓN • OPTIONS SUR DEMANDE • OPTIONEN AUF ANFRAGE • ОПЦИИ ПО ЗАПРОСУ:

- **Cable** • Cavo • Cable • Câble • Kabel • Кабель: **4G4+4x0,75 (DOL 400V)**
- **Different cables length** • Lunghezze di cavo differenti • Longitud de cable diferentes • Différentes longueurs de câble • Verschiedene Kabellängen • Различные длины кабеля
- **Probes** • Sonde • Sondas • Sondes • Sonden • Датчики: **PT100**

PERFORMANCES CURVES

Curve caratteristiche • Curvas características • Courbes de performances • Leistungskurven • Рабочие характеристики

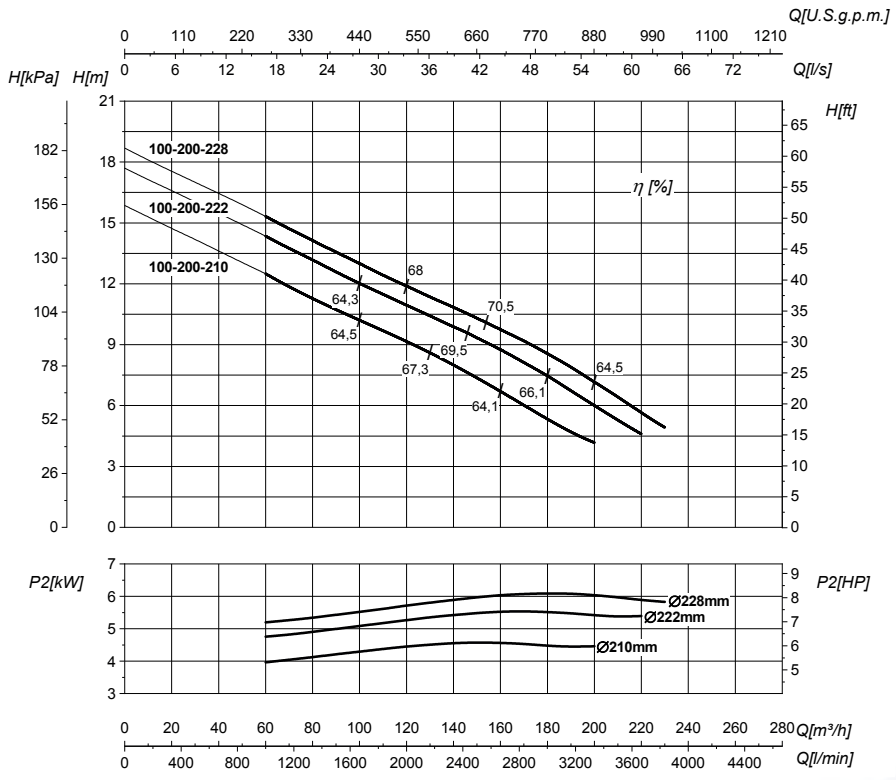

Impeller type Girante tipo Tipo de impulsor Type de roue Laufradtyp Тип рабочего колеса	**O** **Open** 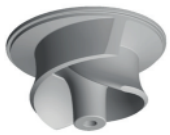
Free Passage Passaggio libero Paso libre Passage libre Freier Durchgang Свободный проход	**45 mm**
Delivery Mandata Descarga Refoulement Druckseite Нагнетание	**DN100 -PN10/16 (EN1092)**
Suction Aspirazione Succion Aspiration Saugseite Всасывание	**DN150**

Q: Flow • Portata • Caudal • Débit • Fördermenge • Подача / **H: Head** • Prevalenza •Altura • Hauteur • Foerderhoehe • Нвлор / **P2: Power required from the pump** • Potenza assorbita dalla pompa • Potencia de la bomba • Puissance absorbee • Leistungsbedarf der Pumpe • Потреблявмая мощность насоса / **η: Pump efficiency** • Rendimento della pompa • Eficiencia de la bomba • Rendement de la pompe • Wirkungsgrad • Коэффициент полезного действия насосв

The performance curves are based on the kinematic viscosity values = 1 mm2/s, density = 1000 kg/m3 , water temperature=20°C. Tolerance and curves according to UNI EN ISO 9906:2012 - Grade 3B. Data referred to standard version • Le curve di prestazione sono basate su valori di viscosità cinematica = 1 mm2/s, densità = 1000 kg/m3 e temperatura acqua=20°C. Tolleranza e curve secondo UNI EN ISO 9906:2012 - Grado 3B. Dati validi per versioni standard.• Las curvas de rendimiento se refieren a valores de viscosidad cinemática = 1 mm2/s, densidad = 1000 kg/m3, _tandard_re agua = 20°C. Tolerancia de las curvas de acuerdo con UNI EN ISO 9906:2012 -clase 3B. Datos validos para ejecucion estandar• Les courbes de performances sont basées sur des valeurs de viscosité cinématique égale à 1 mm2/s, densité =1000 kg/m3, température eau=20°C. Tolérance et courbes conformes aux normes UNI EN ISO 9906 :2012 - Degrèe 3B. Données valables pour version standard • Die Leistungskurven beruhen auf einer kinematischen Zähflüsigkeit von 1 mm2/s, einer Dichte von 1000 kg/m3, Temperatur vom Wasser 20°C. Abweichung und Kurven gemäß UNI EN ISO 9906:2012 - STUFE 3B. Gültige Daten für Standardausführung. • Кривые характеристик основываются на данных кинематической вязкости = 1 мм2/с, плотности =1000 кг/м3, температура = 20°C . Допуски и кривые согласно UNI EN ISO 9906:2012 класс 3Б. Действительные данные для стандартной версии.

SAER ELETTROPOMPE

DIMENSIONS AND WEIGHTS

Dimensioni e pesi • Dimensiones y pesos • Dimensions et poids • Abmessungen und Gewichte • Размеры – базовые исполнения

SD04-100-200

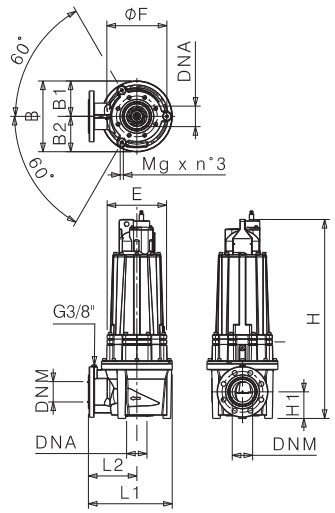

DNA	150
DNM	100
L1 [mm]	496
L2 [mm]	310
H [mm]	985
H1 [mm]	145
E [mm]	270
B [mm]	391
B1 [mm]	184
B2 [mm]	207
ØF [mm]	350
Mg [mm]	M16x25

SB Version

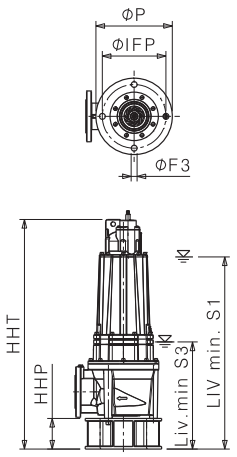

ØP [mm]	500
ØIFP [mm]	430
ØF3 [mm]	18 (nr.4)
HHP [mm]	150
HHT [mm]	1135
Liv. min S1 [mm]	932
Liv. min S3 [mm]	480

QCD-V Version

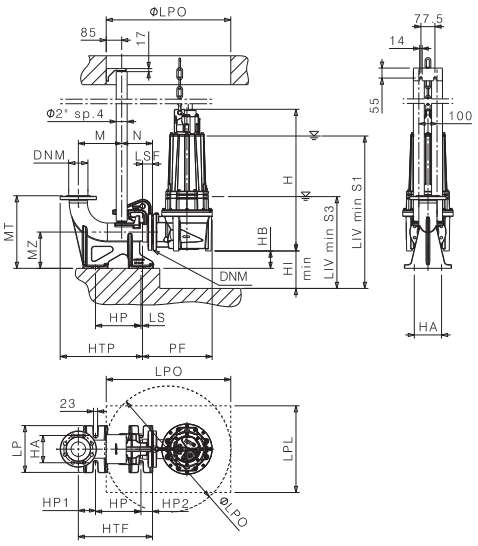

QCD-O Version

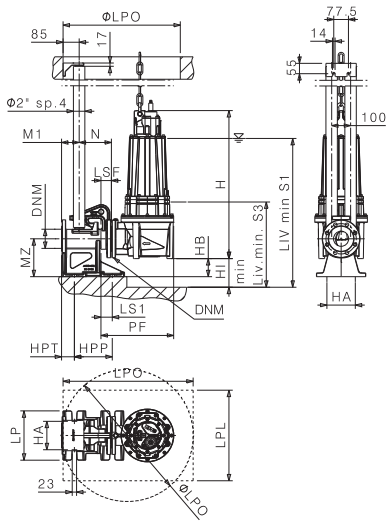

H [mm]	HI min [mm]	HB [mm]	MT [mm]	MZ [mm]	M [mm]	M1 [mm]	N [mm]	HTP [mm]	HPT [mm]	HP [mm]	HP1 [mm]	HP2 [mm]	HTF [mm]	HPP [mm]	PF [mm]	LS [mm]	LS1 [mm]	LSF [mm]	LP [mm]	HA [mm]	LPO [mm]	LPL [mm]
985	150	55	400	200	249	90	170	474	65,5	250	95	74	419	200	551	19	60	55	260	150	851	591

Liv. min S1 [mm]	932	Liv. min S3 [mm]	480	**Chain type** • Tipo catena • Tipo de cadena • Type de chaîne • der Typ der Kette • Тип цепи	DIN763 8x52mm

Type Tipo • Tipo • Type • Typ • Тип	P_2		Standard [kg]	SB [kg]	QCD-V [kg]	QCD-O [kg]
	kW	HP				
SD04-100-200-210	4,5	6	270	314	325	316
SD04-100-200-222	5,5	7,5	273	317	328	319
SD04-100-200-228	6	8	274	318	329	320

Unit of measure of the dimensions shown in the drawings: mm • Unità di misura delle quote riportate nei disegni: mm • Unidad de medida de las dimensiones indicadas en los diseños • Unité de mesure des dimensions indiquées dans les dessins: mm • Maßeinheit der auf der Zeichnung angegebenen Abmessungen: mm • Единица измерения размеров, указанных на чертеже: мм

LIVminS1: Minimum water level for continuous service S1 • Livello minimo dell'acqua per servizio continuo S1 • Nivel mínimo del agua para servicio continuo S1 • Niveau d'eau minimum pour service continu S1 • Mindestwasserstand für Betriebsart S1 • Минимальный уровень воды для службы в режиме S1

LIVminS3: Minimum water level for Intermittent periodic duty S3 (Sufficient NPSHa provided and PTC connected) • Livello minimo dell'acqua per servizio periodico intermittente S3 (NPSHa sufficiente e PTC collegato) • Nivel mínimo de agua para servicio periódico intermitente S3 (NPSHa suficiente y PTC conectado) • Niveau d'eau minimum pour le service périodique intermittent S3 (NPSHa suffisant et PTC connecté) • Mindestwasserstand für intermittierende Betriebsart S3 (Ausreichend NPSHa vorhanden und PTC angeschlossen.) • Минимальный уровень воды для периодичной нерегулярной службы S3 (при достаточном значении NPSHa и подключённом PTC)

Dimensional drawing, weight and picture are indicative only and not binding • Disegni dimensionali, pesi e immagini sono unicamente indicativi e non vincolanti. • Dimensiones, pesos y fotografías son indicativos y no vinculantes. • Schémas d'encombrement, les poids et les images sont à titre indicatif et pas contraignantes. • Die Abmessungen, Gewichte und Bilder sind unverbindlich und in keiner Weise für SAER bindend. • Габаритные чертежи, вес и изображения являются лишь ориентировочными, а не обязательными.

SD04-100-265 IE3 1500 1/min 50 Hz

MAIN FEATURES

Caratteristiche principali • Caracteristicas principales • Caractéristiques principales • Hauptmerkmale • Главные характеристики

Type Tipo Тип	P_2 kW	P_2 HP	Q	l/min	0	500	667	1000	1333	1667	2000	2333	2583	2917	3333
				m³/h	0	30	40	60	80	100	120	140	155	175	200
				l/s	0	8,3	11,1	16,7	22,2	27,8	33,3	38,8	43,1	48,6	55,6
SD04-100-265-262	7,5	10	H (m)		24,4	20,9	20	18,1	16	13,7	11,3	8,4	6,4		
SD04-100-265-282	9,2	12,5			28,3	24,6	23,8	22	20	17,8	15,5	12,9	10,1	9ì7,9	
SD04-100-265-299	12	16			31,8	28	27,1	25,4	23,5	21,4	19,1	16,8	14,9	12,1	8,4

Motor Motore Motor Moteur Motor Двигатель	4P	IE3	Protections Protezioni Protecciones Protections Schutzmaßnahmen Защиты	PTC	Leakage sensor Sonda rilevamento perdite Sensor de fugas Sonde de détection de fuite Dichtraumsonde Датчик выявления протечек	Cable Cavo Cable Câble Kabel Кабель	7,5-9,2 kW	12 kW	Installation Installazione Instalacion Installation Betriebsart Установка	Wet well Sommersa Sumergida Immergée Eingetaucht Погружённая
							NSSHOU 7G2,5+4x0,75 (Δ/Y 400/690V) 10m	NSSHOU 7G4+4x0,75 (Δ/Y 400/690V) 10m		

OPTIONS ON REQUEST • OPZIONI A RICHIESTA • OPCIÓNES A PETICIÓN • OPTIONS SUR DEMANDE • OPTIONEN AUF ANFRAGE • ОПЦИИ ПО ЗАПРОСУ:

- **Cable** • Cavo • Cable • Câble • Kabel • Кабель: **7,5kW: 4G4+4x0,75 (DOL 400V) / 9,2kW: 4G6+4x0,75 (DOL 400V) / 12kW: 4G10+4x0,75 (DOL 400V)**
- **Different cables length** • Lunghezze di cavo differenti • Longitud de cable diferentes • Différentes longueurs de câble • Verschiedene Kabellängen • Различные длины кабеля
- **Probes** • Sonde • Sondas • Sondes • Sonden • Датчики: **PT100**

PERFORMANCES CURVES

Curve caratteristiche • Curvas características • Courbes de performances • Leistungskurven • Рабочие характеристики

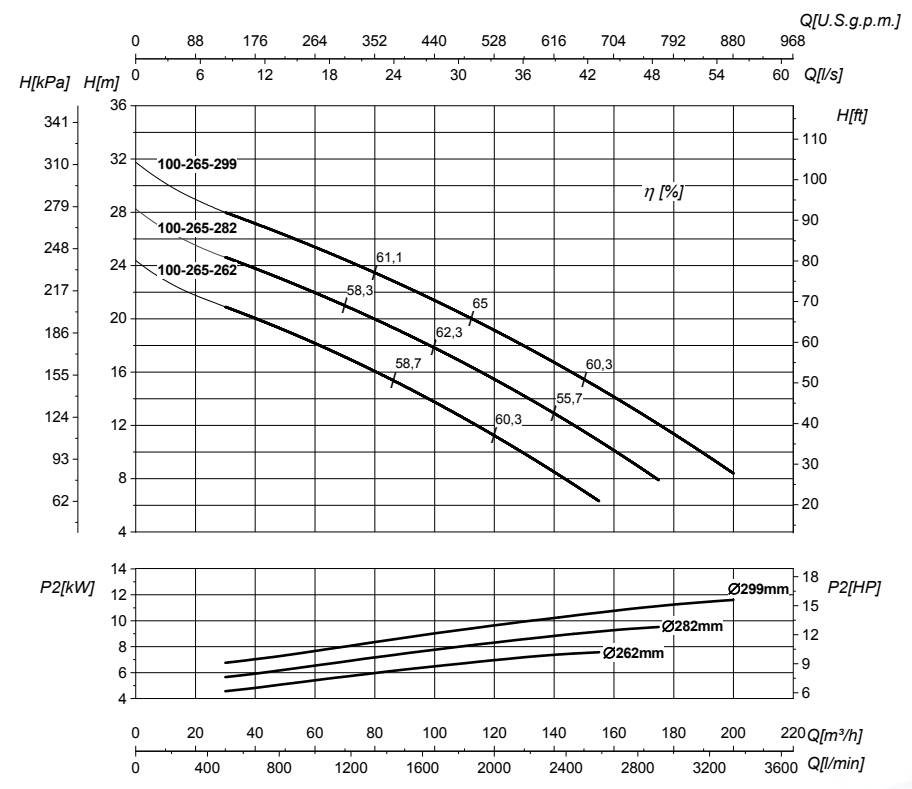

Impeller type Girante tipo Tipo de impulsor Type de roue Laufradtyp Тип рабочего колеса	**O Open** 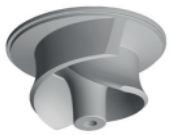
Free Passage Passaggio libero Paso libre Passage libre Freier Durchgang Свободный проход	**30 mm**
Delivery Mandata Descarga Refoulement Druckseite Нагнетание	**DN100 -PN10/16 (EN1092)**
Suction Aspirazione Succion Aspiration Saugseite Всасывание	**DN100**

Q: Flow • Portata • Caudal • Débit • Fördermenge • Подача / **H: Head** • Prevalenza •Altura • Hauteur • Foerderhoehe • Нвлор / **P2: Power required from the pump** • Potenza assorbita dalla pompa • Potencia de la bomba • Puissance absorbee • Leistungsbedarf der Pumpe • Потреблявмая мощность насоса / **η: Pump efficiency** • Rendimento della pompa • Eficiencia de la bomba • Rendement de la pompe • Wirkungsgrad • Коэффициент полезного действия насосв

The performance curves are based on the kinematic viscosity values = 1 mm2/s, density = 1000 kg/m3 , water temperature=20°C. Tolerance and curves according to UNI EN ISO 9906:2012 - Grade 3B. Data referred to standard version • Le curve di prestazione sono basate su valori di viscosità cinematica = 1 mm2/s, densità = 1000 kg/m3 e temperatura acqua=20°C. Tolleranza e curve secondo UNI EN ISO 9906:2012 - Grado 3B. Dati validi per versioni standard.• Las curvas de rendimiento se refieren a valores de viscosidad cinemática = 1 mm2/s, densidad = 1000 kg/m3, _tandard_re agua = 20°C. Tolerancia de las curvas de acuerdo con UNI EN ISO 9906:2012 -clase 3B. Datos validos para ejecucion estandar• Les courbes de performances sont basées sur des valeurs de viscosité cinématique égale à 1 mm2/s, densité =1000 kg/m3, température eau=20°C. Tolérance et courbes conformes aux normes UNI EN ISO 9906 :2012 - Degrèe 3B. Données valables pour version standard • Die Leistungskurven beruhen auf einer kinematischen Zähflüsigkeit von 1 mm2/s, einer Dichte von 1000 kg/m3, Temperatur vom Wasser 20°C. Abweichung und Kurven gemäß UNI EN ISO 9906:2012 - STUFE 3B. Gültige Daten für Standardausführung. • Кривые характеристик основываются на данных кинематической вязкости = 1 мм2/с, плотности =1000 кг/м3, температура = 20°C . Допуски и кривые согласно UNI EN ISO 9906:2012 класс 3Б. Действительные данные для стандартной версии.

SAER ELETTROPOMPE

DIMENSIONS AND WEIGHTS

Dimensioni e pesi • Dimensiones y pesos • Dimensions et poids • Abmessungen und Gewichte • Размеры – базовые исполнения

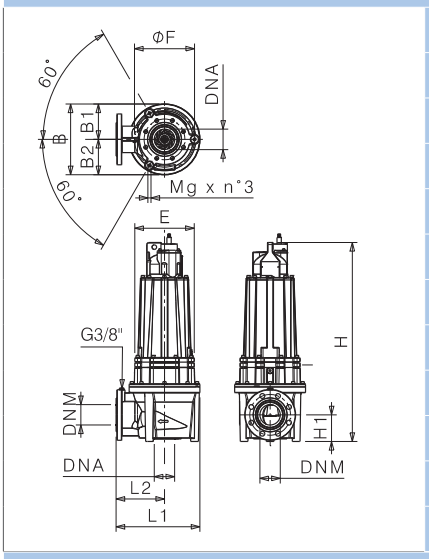

SD04-100-265	7,5-9,2kW	12 kW
DNA	100	
DNM	100	
L1 [mm]	566	
L2 [mm]	350	
H [mm]	982	1093
H1 [mm]	126	
E [mm]	270	275
B [mm]	430	
B1 [mm]	200	
B2 [mm]	230	
ØF [mm]	330	
Mg [mm]	M16x25	

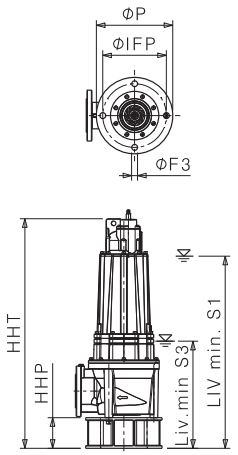

SB Version	7,5-9,2kW	12 kW
ØP [mm]	500	
ØIFP [mm]	430	
ØF3 [mm]	18 (nr.4)	
HHP [mm]	150	
HHT [mm]	1132	1243
Liv. min S1 [mm]	930	1023
Liv. min S3 [mm]	450	

QCD-V Version

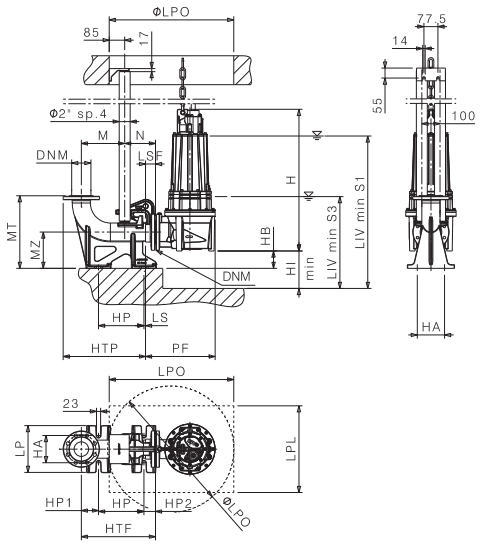

QCD-O Version

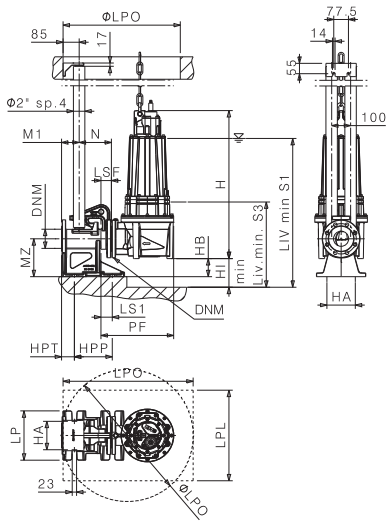

H [mm]	HI min [mm]	HB [mm]	MT [mm]	MZ [mm]	M [mm]	M1 [mm]	N [mm]	HTP [mm]	HPT [mm]	HP [mm]	HP1 [mm]	HP2 [mm]	HTF [mm]	HPP [mm]	PF [mm]	LS [mm]	LS1 [mm]	LSF [mm]	LP [mm]	HA [mm]	LPO [mm]	LPL [mm]
982	100	74	400	200	249	90	170	474	65,5	250	95	74	419	200	621	19	60	55	260	150	921	630
1093																						

Liv. min S1 [mm]	973	Liv. min S3 [mm]	400	Chain type • Tipo catena • Tipo de cadena • Type de chaîne • der Typ der Kette • Тип цепи	DIN763 8x52mm

Type Tipo • Tipo • Type • Typ • Тип	P_2 kW	P_2 HP	Standard [kg]	SB [kg]	QCD-V [kg]	QCD-O [kg]
SD04-100-265-262	7,5	10	303	347	358	349
SD04-100-265-282	9,2	12,5	312	356	367	358
SD04-100-265-299	12	16	337	381	392	383

Unit of measure of the dimensions shown in the drawings: mm • Unità di misura delle quote riportate nei disegni: mm • Unidad de medida de las dimensiones indicadas en los diseños • Unité de mesure des dimensions indiquées dans les dessins: mm • Maßeinheit der auf der Zeichnung angegebenen Abmessungen: mm • Единица измерения размеров, указанных на чертеже: мм

LIVminS1: Minimum water level for continuous service S1 • Livello minimo dell'acqua per servizio continuo S1 • Nivel mínimo de agua para servicio continuo S1 • Niveau d'eau minimum pour service continu S1 • Mindestwasserstand für Betriebsart S1 • Минимальный уровень воды для службы в режиме S1

LIVminS3: Minimum water level for Intermittent periodic duty S3 (Sufficient NPSHa provided and PTC connected) • Livello minimo dell'acqua per servizio periodico intermittente S3 (NPSHa sufficiente e PTC collegato) • Nivel mínimo de agua para servicio periódico intermitente S3 (NPSHa suficiente y PTC conectado) • Niveau d'eau minimum pour le service périodique intermittent S3 (NPSHa suffisant et PTC connecté) • Mindestwasserstand für intermittierende Betriebsart S3 (Ausreichend NPSHa vorhanden und PTC angeschlossen.) • Минимальный уровень воды для периодичной нерегулярной службы S3 (при достаточном значении NPSHa и подключённом PTC)

Dimensional drawing, weight and picture are indicative only and not binding • Disegni dimensionali, pesi e immagini sono unicamente indicativi e non vincolanti. • Dimensiones, pesos y fotografías son indicativos y no vinculantes. • Schémas d'encombrement, les poids et les images sont à titre indicatif et pas contraignantes. • Die Abmessungen, Gewichte und Bilder sind unverbindlich und in keiner Weise für SAER bindend. • Габаритные чертежи, вес и изображения являются лишь ориентировочными, а не обязательными.

SDO4-100-280 IE3 1500 1/min 50 Hz

MAIN FEATURES

Caratteristiche principali • Caracteristicas principales • Caractéristiques principales • Hauptmerkmale • Главные характеристики

Type Tipo Тип	P_2 kW	P_2 HP	Q	l/min	0	1333	2000	2667	3333	3750	4500	5000	5667
				m³/h	0	80	120	160	200	225	270	300	340
				l/s	0	22,2	33,3	44,4	55,6	62,5	75	83,3	94,4
SDO4-100-280-255	11	15	H (m)		23,2	19,4	17,2	14,6	11,6	9,5			
SDO4-100-280-280	15	20			28	24,3	22,1	19,8	17,2	15,3	11,5		
SDO4-100-280-295	18,5	25			31,1	27,4	25,3	23,1	20,6	18,8	15,3	12,8	
SDO4-100-280-306	22	30			33	28,8	26,7	24,3	21,8	20	16,5	14	10,3

Motor Motore Motor Moteur Motor Двигатель	4P	IE3	Protections Protezioni Protecciones Protections Schutzmaßnahmen Защиты	PTC	Leakage sensor Sonda rilevamento perdite Sensor de fugas Sonde de détection de fuite Dichtraumsonde Датчик выявления протечек	Cable Cavo Cable Câble Kabel Кабель	11-15 kW	18,5 kW	22 kW	Installation Installazione Instalacion Installation Betriebsart Установка	Wet well Sommersa Sumergida Immergée Eingetaucht Погружённая
							NSSHOU 7G4+4x0,75 (Δ/Y 400/690V) 10m	NSSHOU 7G6+4x0,75 (Δ/Y 400/690V) 10m	NSSHOU 7G10+4x0,75 (Δ/Y 400/690V) 10m		

OPTIONS ON REQUEST • OPZIONI A RICHIESTA • OPCIÓNES A PETICIÓN • OPTIONS SUR DEMANDE • OPTIONEN AUF ANFRAGE • ОПЦИИ ПО ЗАПРОСУ:

- **Cable** • Cavo • Cable • Câble • Kabel • Кабель: **11-15-18,5kW: 4G10+4x0,75 (DOL 400V) - 22kW: 4G16+4x0,75 (DOL 400V)**
- **Different cables length** • Lunghezze di cavo differenti • Longitud de cable diferentes • Différentes longueurs de câble • Verschiedene Kabellängen • Различные длины кабеля
- **Probes** • Sonde • Sondas • Sondes • Sonden • Датчики: **PT100**

PERFORMANCES CURVES

Curve caratteristiche • Curvas características • Courbes de performances • Leistungskurven • Рабочие характеристики

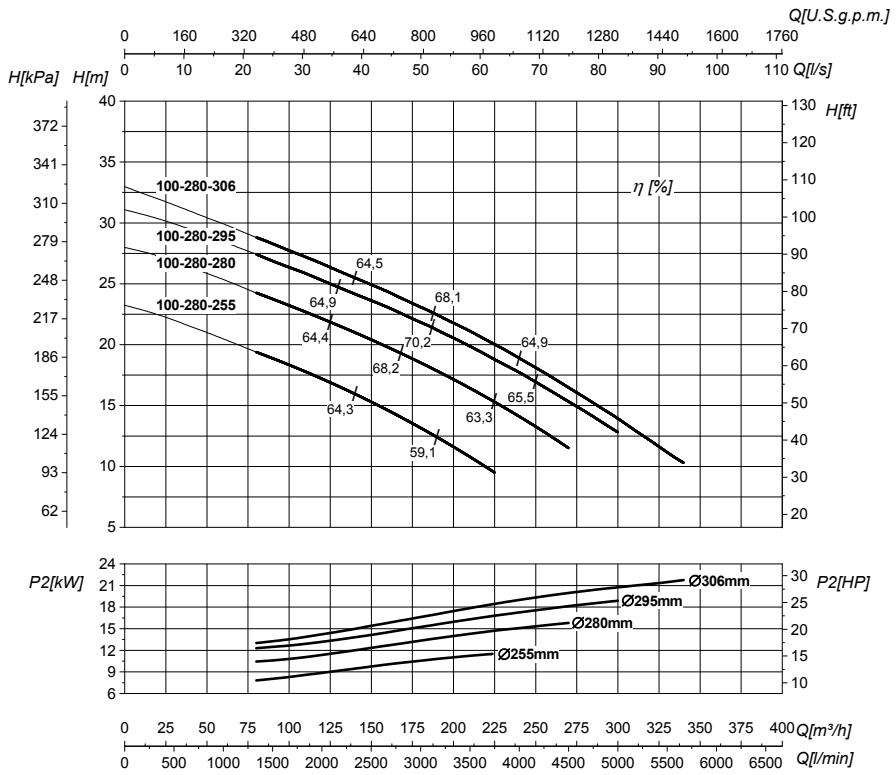

Impeller type Girante tipo Tipo de impulsor Type de roue Laufradtyp Тип рабочего колеса	**O** **Open** 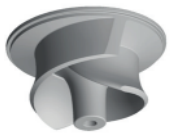
Free Passage Passaggio libero Paso libre Passage libre Freier Durchgang Свободный проход	**45 mm**
Delivery Mandata Descarga Refoulement Druckseite Нагнетание	**DN100 -PN10/16 (EN1092)**
Suction Aspirazione Succion Aspiration Saugseite Всасывание	**DN150**

Q: Flow • Portata • Caudal • Débit • Fördermenge • Подача / **H: Head** • Prevalenza •Altura • Hauteur • Foerderhoehe • Нвлор / **P2: Power required from the pump** • Potenza assorbita dalla pompa • Potencia de la bomba • Puissance absorbee • Leistungsbedarf der Pumpe • Потреблявмая мощность насоса / **η: Pump efficiency** • Rendimento della pompa • Eficiencia de la bomba • Rendement de la pompe • Wirkungsgrad • Коэффициент полезного действия насосв

The performance curves are based on the kinematic viscosity values = 1 mm2/s, density = 1000 kg/m3 , water temperature=20°C. Tolerance and curves according to UNI EN ISO 9906:2012 - Grade 3B. Data referred to standard version • Le curve di prestazione sono basate su valori di viscosità cinematica = 1 mm2/s, densità = 1000 kg/m3 e temperatura acqua=20°C. Tolleranza e curve secondo UNI EN ISO 9906:2012 - Grado 3B. Dati validi per versioni standard.• Las curvas de rendimiento se refieren a valores de viscosidad cinemática = 1 mm2/s, densidad = 1000 kg/m3, _tandard_re agua = 20°C. Tolerancia de las curvas de acuerdo con UNI EN ISO 9906:2012 -clase 3B. Datos validos para ejecucion estandar• Les courbes de performances sont basées sur des valeurs de viscosité cinématique égale à 1 mm2/s, densité =1000 kg/m3, température eau=20°C. Tolérance et courbes conformes aux normes UNI EN ISO 9906 :2012 - Degrèe 3B. Données valables pour version standard • Die Leistungskurven beruhen auf einer kinematischen Zähflüsigkeit von 1 mm2/s, einer Dichte von 1000 kg/m3, Temperatur vom Wasser 20°C. Abweichung und Kurven gemäß UNI EN ISO 9906:2012 - STUFE 3B. Gültige Daten für Standardausführung. • Кривые характеристик основываются на данных кинематической вязкости = 1 мм2/с, плотности =1000 кг/м3, температура = 20°C . Допуски и кривые согласно UNI EN ISO 9906:2012 класс 3Б. Действительные данные для стандартной версии.

SAER ELETTROPOMPE

DIMENSIONS AND WEIGHTS

Dimensioni e pesi • Dimensiones y pesos • Dimensions et poids • Abmessungen und Gewichte • Размеры – базовые исполнения

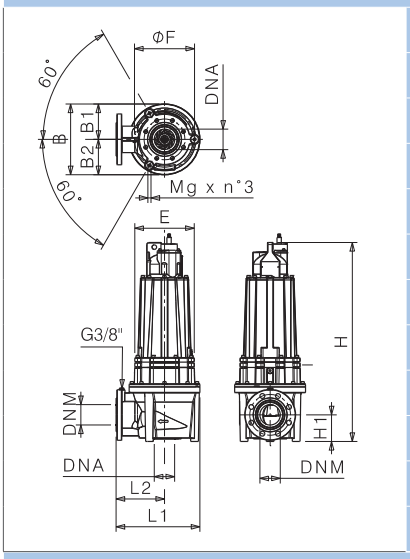

SD04-100-280	11-15kW	18,5-22kW
DNA	100	
DNM	100	
L1 [mm]	566	
L2 [mm]	350	
H [mm]	1142	1166
H1 [mm]	147	
E [mm]	296	326
B [mm]	430	
B1 [mm]	200	
B2 [mm]	230	
ØF [mm]	330	
Mg [mm]	M16x25	

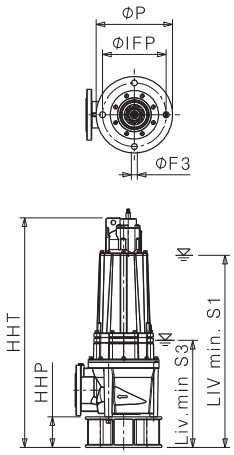

SB Version	11-15kW	18,5-22kW
ØP [mm]	500	
ØIFP [mm]	430	
ØF3 [mm]	18 (nr.4)	
HHP [mm]	150	
HHT [mm]	1342	1366
Liv. min S1 [mm]	1100	1216
Liv. min S3 [mm]	545	

QCD-V Version

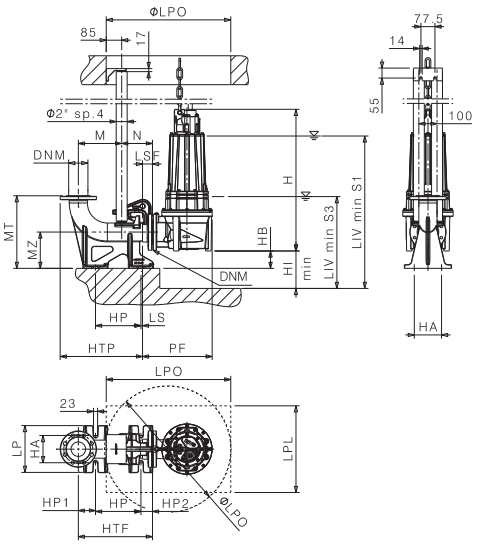

QCD-O Version

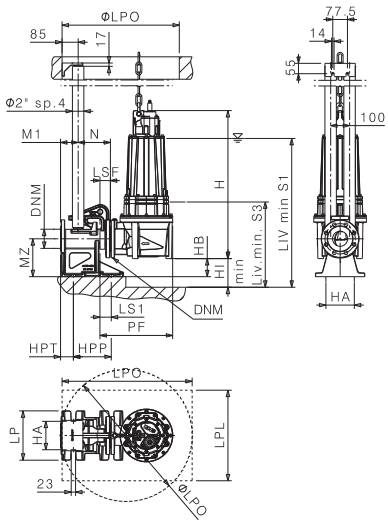

H [mm]	HI min [mm]	HB [mm]	MT [mm]	MZ [mm]	M [mm]	M1 [mm]	N [mm]	HTP [mm]	HPT [mm]	HP [mm]	HP1 [mm]	HP2 [mm]	HTF [mm]	HPP [mm]	PF [mm]	LS [mm]	LS1 [mm]	LSF [mm]	LP [mm]	HA [mm]	LPO [mm]	LPL [mm]
1142 / 1166	100	74	400	200	249	90	170	474	65,5	250	95	74	419	200	621	19	60	55	260	150	921	630

Liv. min S1 [mm]	1166	Liv. min S3 [mm]	495	**Chain type** • Tipo catena • Tipo de cadena • Type de chaîne • der Typ der Kette • Тип цепи	DIN763 13x82mm

Type Tipo • Tipo • Type • Typ • Тип	P_2 kW	P_2 HP	Standard [kg]	SB [kg]	QCD-V [kg]	QCD-O [kg]
SD04-100-280-255	11	15	376	420	431	422
SD04-100-280-280	15	20	394	438	449	440
SD04-100-280-295	18,5	25	421	465	476	467
SD04-100-280-306	22	30	438	482	493	484

Unit of measure of the dimensions shown in the drawings: mm • Unità di misura delle quote riportate nei disegni: mm • Unidad de medida de las dimensiones indicadas en los diseños • Unité de mesure des dimensions indiquées dans les dessins: mm • Maßeinheit der auf der Zeichnung angegebenen Abmessungen: mm • Единица измерения размеров, указанных на чертеже: мм

LIVminS1: Minimum water level for continuous service S1 • Livello minimo dell'acqua per servizio continuo S1 • Nivel mínimo de agua para servicio continuo S1 • Niveau d'eau minimum pour service continu S1 • Mindestwasserstand für Betriebsart S1 • Минимальный уровень воды для службы в режиме S1

LIVminS3: Minimum water level for Intermittent periodic duty S3 (Sufficient NPSHa provided and PTC connected) • Livello minimo dell'acqua per servizio periodico intermittente S3 (NPSHa sufficiente e PTC collegato) • Nivel mínimo de agua para servicio periódico intermitente S3 (NPSHa suficiente y PTC conectado) • Niveau d'eau minimum pour le service périodique intermittent S3 (NPSHa suffisant et PTC connecté) • Mindestwasserstand für intermittierende Betriebsart S3 (Ausreichend NPSHa vorhanden und PTC angeschlossen.) • Минимальный уровень воды для периодичной нерегулярной службы S3 (при достаточном значении NPSHa и подключённом PTC)

Dimensional drawing, weight and picture are indicative only and not binding • Disegni dimensionali, pesi e immagini sono unicamente indicativi e non vincolanti. • Dimensiones, pesos y fotografías son indicativos y no vinculantes. • Schémas d'encombrement, les poids et les images sont à titre indicatif et pas contraignantes. • Die Abmessungen, Gewichte und Bilder sind unverbindlich und in keiner Weise für SAER bindend. • Габаритные чертежи, вес и изображения являются лишь ориентировочными, а не обязательными.

SD04-150-225 IE3 1500 1/min 50 Hz

MAIN FEATURES

Caratteristiche principali • Caracteristicas principales • Caractéristiques principales • Hauptmerkmale • Главные характеристики

Type / Tipo / Тип	P_2 kW	P_2 HP	Q	l/min	0	1667	2000	2500	3000	3500	4000	4500	4917	5333	5667
				m³/h	0	100	120	150	180	210	240	270	295	320	340
				l/s	0	27,8	33,3	41,7	50	58,3	66,7	75	81,9	88,9	94,4
SD04-150-225-220	6,5	8,7	H (m)		13,3	11,2	10,6	9,6	8,7	7,7	6,7	5,6	4,4		
SD04-150-225-228	7,5	10			14,3	12,3	11,7	10,7	9,8	8,8	7,9	6,8	5,9	4,8	
SD04-150-225-235	8,5	11,4			15,2	13,2	12,7	11,7	10,8	9,8	8,9	7,9	7	6	5,1

Motor / Motore / Motor / Moteur / Motor / Двигатель	4P	IE3	Protections / Protezioni / Protecciones / Protections / Schutzmaßnahmen / Защиты	PTC	Leakage sensor / Sonda rilevamento perdite / Sensor de fugas / Sonde de détection de fuite / Dichtraumsonde / Датчик выявления протечек	Cable / Cavo / Cable / Câble / Kabel / Кабель	NSSHOU 7G2,5+4x0,75 (Δ/Y 400/690V) 10m	Installation / Installazione / Instalacion / Installation / Betriebsart / Установка	Wet well / Sommersa / Sumergida / Immergée / Eingetaucht / Погружённая

OPTIONS ON REQUEST • OPZIONI A RICHIESTA • OPCIÓNES A PETICIÓN • OPTIONS SUR DEMANDE • OPTIONEN AUF ANFRAGE • ОПЦИИ ПО ЗАПРОСУ:

- **Cable** • Cavo • Cable • Câble • Kabel • Кабель: **7,5kW: 4G4+4x0,75 (DOL 400V) /9,2kW: 4G6+4x0,75 (DOL 400V)**
- **Different cables length** • Lunghezze di cavo differenti • Longitud de cable diferentes • Différentes longueurs de câble • Verschiedene Kabellängen • Различные длины кабеля
- **Probes** • Sonde • Sondas • Sondes • Sonden • Датчики: **PT100**

PERFORMANCES CURVES

Curve caratteristiche • Curvas características • Courbes de performances • Leistungskurven • Рабочие характеристики

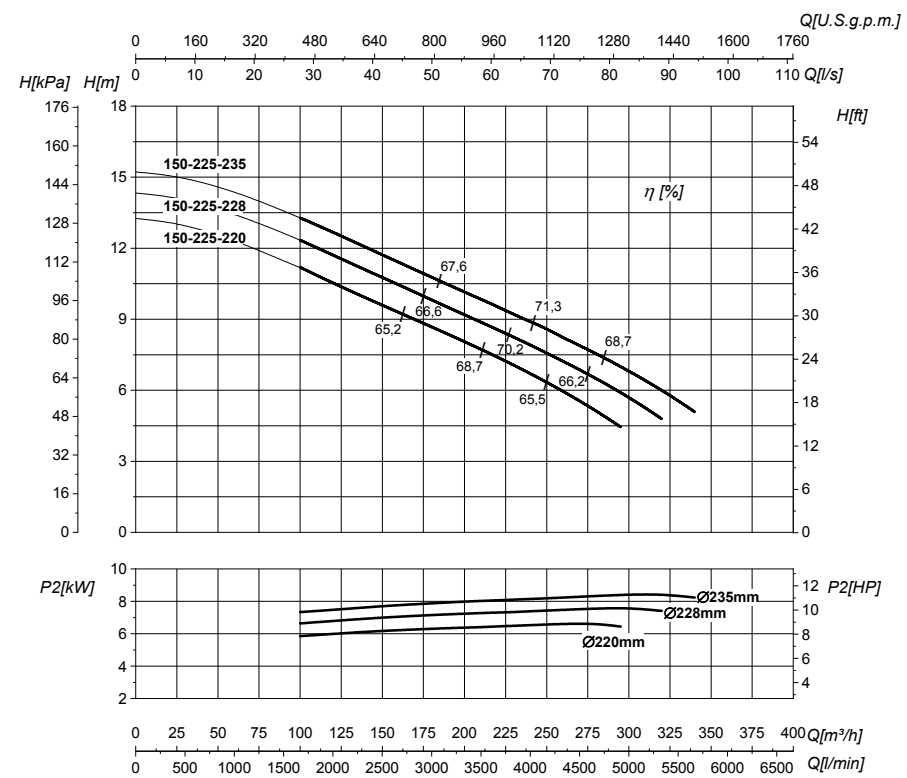

Impeller type Girante tipo / Tipo de impulsor / Type de roue / Laufradtyp / Тип рабочего колеса	**O Open** 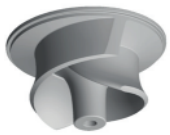
Free Passage Passaggio libero / Paso libre / Passage libre / Freier Durchgang / Свободный проход	**50 mm**
Delivery Mandata / Descarga / Refoulement / Druckseite / Нагнетание	**DN150 -PN10/16 (EN1092)**
Suction Aspirazione / Succion / Aspiration / Saugseite / Всасывание	**DN150**

Q: Flow • Portata • Caudal • Débit • Fördermenge • Подача / **H: Head** • Prevalenza •Altura • Hauteur • Foerderhoehe • Нвлор / **P2: Power required from the pump** • Potenza assorbita dalla pompa • Potencia de la bomba • Puissance absorbee • Leistungsbedarf der Pumpe • Потреблявмая мощность насоса / **η: Pump efficiency** • Rendimento della pompa • Eficiencia de la bomba • Rendement de la pompe • Wirkungsgrad • Коэффициент полезного действия насосв

The performance curves are based on the kinematic viscosity values = 1 mm2/s, density = 1000 kg/m3 , water temperature=20°C. Tolerance and curves according to UNI EN ISO 9906:2012 - Grade 3B. Data referred to standard version • Le curve di prestazione sono basate su valori di viscosità cinematica = 1 mm2/s, densità = 1000 kg/m3 e temperatura acqua=20°C. Tolleranza e curve secondo UNI EN ISO 9906:2012 - Grado 3B. Dati validi per versioni standard.• Las curvas de rendimiento se refieren a valores de viscosidad cinemática = 1 mm2/s, densidad = 1000 kg/m3, _tandard_re agua = 20°C. Tolerancia de las curvas de acuerdo con UNI EN ISO 9906:2012 -clase 3B. Datos validos para ejecucion estandar• Les courbes de performances sont basées sur des valeurs de viscosité cinématique égale à 1 mm2/s, densité =1000 kg/m3, température eau=20°C. Tolérance et courbes conformes aux normes UNI EN ISO 9906 :2012 - Degrèe 3B. Données valables pour version standard • Die Leistungskurven beruhen auf einer kinematischen Zähflüsigkeit von 1 mm2/s, einer Dichte von 1000 kg/m3, Temperatur vom Wasser 20°C. Abweichung und Kurven gemäß UNI EN ISO 9906:2012 - STUFE 3B. Gültige Daten für Standardausführung. • Кривые характеристик основываются на данных кинематической вязкости = 1 мм2/с, плотности =1000 кг/м3, температура = 20°C . Допуски и кривые согласно UNI EN ISO 9906:2012 класс 3Б. Действительные данные для стандартной версии.

SAER ELETTROPOMPE

DIMENSIONS AND WEIGHTS

Dimensioni e pesi • Dimensiones y pesos • Dimensions et poids • Abmessungen und Gewichte • Размеры – базовые исполнения

SD04-150-225

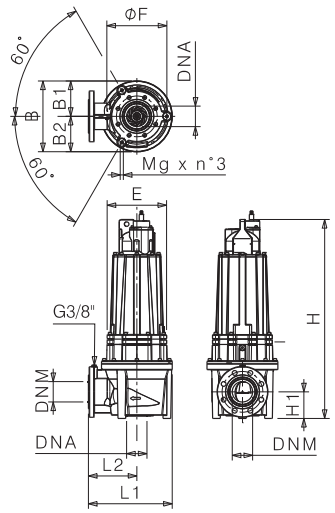

DNA	150
DNM	150
L1 [mm]	560
L2 [mm]	340
H [mm]	1006
H1 [mm]	160
E [mm]	270
B [mm]	440
B1 [mm]	187
B2 [mm]	253
ØF [mm]	350
Mg [mm]	M16x25

SB Version

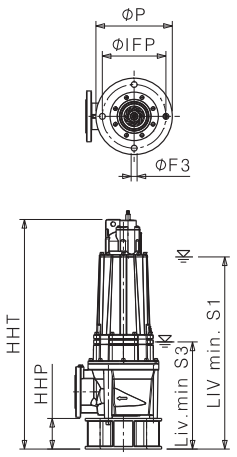

ØP [mm]	500
ØIFP [mm]	430
ØF3 [mm]	18 (nr. 4)
HHP [mm]	150
HHT [mm]	1156
Liv. min S1 [mm]	953
Liv. min S3 [mm]	505

QCD-V Version

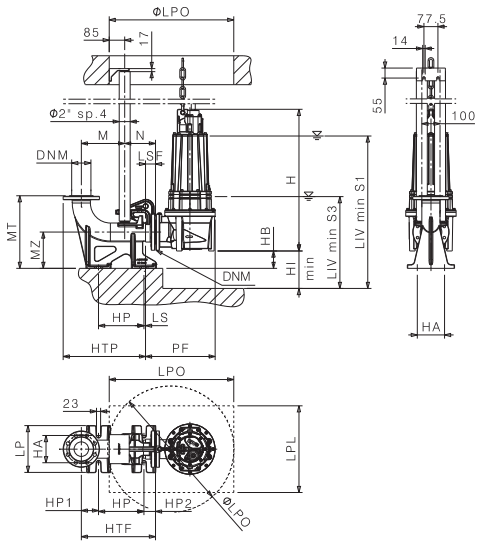

QCD-O Version

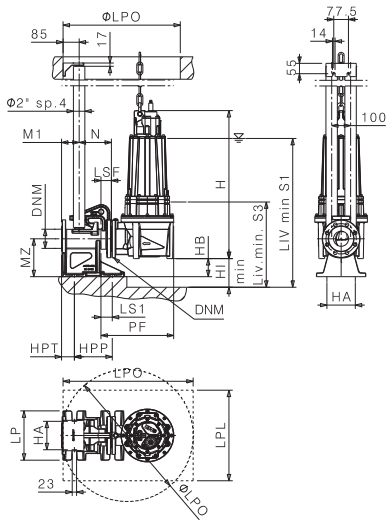

H [mm]	HI min [mm]	HB [mm]	MT [mm]	MZ [mm]	M [mm]	M1 [mm]	N [mm]	HTP [mm]	HPT [mm]	HP [mm]	HP1 [mm]	HP2 [mm]	HTF [mm]	HPP [mm]	PF [mm]	LS [mm]	LS1 [mm]	LSF [mm]	LP [mm]	HA [mm]	LPO [mm]	LPL [mm]
1006	150	90	450	250	279	110,5	185	537	66	280	85	99	464	300	630	29	140,5	70	300	200	930	640

Liv. min S1 [mm]	953	Liv. min S3 [mm]	505	**Chain type** • Tipo catena • Tipo de cadena • Type de chaîne • der Typ der Kette • Тип цепи	DIN763 8x52mm

Type Tipo • Tipo • Type • Typ • Тип	P_2		Standard [kg]	SB [kg]	QCD-V [kg]	QCD-O [kg]
	kW	HP				
SD04-150-225-220	6,5	8,7	294	358	377	365
SD04-150-225-228	7,5	10	300	364	383	371
SD04-150-225-235	8,5	11,4	315	379	398	386

Unit of measure of the dimensions shown in the drawings: mm • Unità di misura delle quote riportate nei disegni: mm • Unidad de medida de las dimensiones indicadas en los diseños • Unité de mesure des dimensions indiquées dans les dessins: mm • Maßeinheit der auf der Zeichnung angegebenen Abmessungen: mm • Единица измерения размеров, указанных на чертеже: мм

LIVminS1: Minimum water level for continuous service S1 • Livello minimo dell'acqua per servizio continuo S1 • Nivel mínimo del agua para servicio continuo S1 • Niveau d'eau minimum pour service continu S1 • Mindestwasserstand für Betriebsart S1 • Минимальный уровень воды для службы в режиме S1

LIVminS3: Minimum water level for Intermittent periodic duty S3 (Sufficient NPSHa provided and PTC connected) • Livello minimo dell'acqua per servizio periodico intermittente S3 (NPSHa sufficiente e PTC collegato) • Nivel mínimo de agua para servicio periódico intermitente S3 (NPSHa suficiente y PTC conectado) • Niveau d'eau minimum pour le service périodique intermittent S3 (NPSHa suffisant et PTC connecté) • Mindestwasserstand für intermittierende Betriebsart S3 (Ausreichend NPSHa vorhanden und PTC angeschlossen.) • Минимальный уровень воды для периодичной нерегулярной службы S3 (при достаточном значении NPSHa и подключённом PTC)

Dimensional drawing, weight and picture are indicative only and not binding • Disegni dimensionali, pesi e immagini sono unicamente indicativi e non vincolanti. • Dimensiones, pesos y fotografías son indicativos y no vinculantes. • Schémas d'encombrement, les poids et les images sont à titre indicatif et pas contraignantes. • Die Abmessungen, Gewichte und Bilder sind unverbindlich und in keiner Weise für SAER bindend. • Габаритные чертежи, вес и изображения являются лишь ориентировочными, а не обязательными.

SDO4-150-250 IE3 1500 1/min 50 Hz

MAIN FEATURES

Caratteristiche principali • Caracteristicas principales • Caractéristiques principales • Hauptmerkmale • Главные характеристики

Type / Tipo / Тип	P_2 kW	P_2 HP	Q	l/min	0	1667	2000	2500	3000	3500	4000	4500	5000	5250	6000
				m³/h	0	100	120	150	180	210	240	270	300	315	360
				l/s	0	27,8	33,3	41,7	50	58,3	66,7	75	83,3	87,5	100
SDO4-150-250-250	9,2	12,5	H (m)		21,6	16	15,1	13,8	12,4	10,9	9,4	7,7	6,2		
SDO4-150-250-262	11	15			24,7	19	17,9	16,4	14,9	12,4	11,8	10,1	8,3	7,4	
SDO4-150-250-280	15	20			28,3	22,6	21,5	20	18,4	16,9	15,3	13,6	11,7	10,8	7,9

Motor / Motore / Motor / Moteur / Motor / Двигатель	4P	IE3	Protections / Protezioni / Protecciones / Protections / Schutzmaßnahmen / Защиты	PTC	Leakage sensor / Sonda rilevamento perdite / Sensor de fugas / Sonde de détection de fuite / Dichtraumsonde / Датчик выявления протечек	Cable / Cavo / Cable / Câble / Kabel / Кабель	9,2 kW	11-15 kW	Installation / Installazione / Instalacion / Installation / Betriebsart / Установка	Wet well / Sommersa / Sumergida / Immergée / Eingetaucht / Погружённая
							NSSHOU 7G2,5+4x0,75 (Δ/Y 400/690V) 10m	NSSHOU 7G4+4x0,75 (Δ/Y 400/690V) 10m		

OPTIONS ON REQUEST • OPZIONI A RICHIESTA • OPCIÓNES A PETICIÓN • OPTIONS SUR DEMANDE • OPTIONEN AUF ANFRAGE • ОПЦИИ ПО ЗАПРОСУ:

- **Cable** • Cavo • Cable • Câble • Kabel • Кабель: **9,2kW: 4G6+4x0,75 (DOL 400V) / 11-15kW: 4G10+4x0,75 (DOL 400V)**
- **Different cables length** • Lunghezze di cavo differenti • Longitud de cable diferentes • Différentes longueurs de câble • Verschiedene Kabellängen • Различные длины кабеля
- **Probes** • Sonde • Sondas • Sondes • Sonden • Датчики: **PT100**

PERFORMANCES CURVES

Curve caratteristiche • Curvas características • Courbes de performances • Leistungskurven • Рабочие характеристики

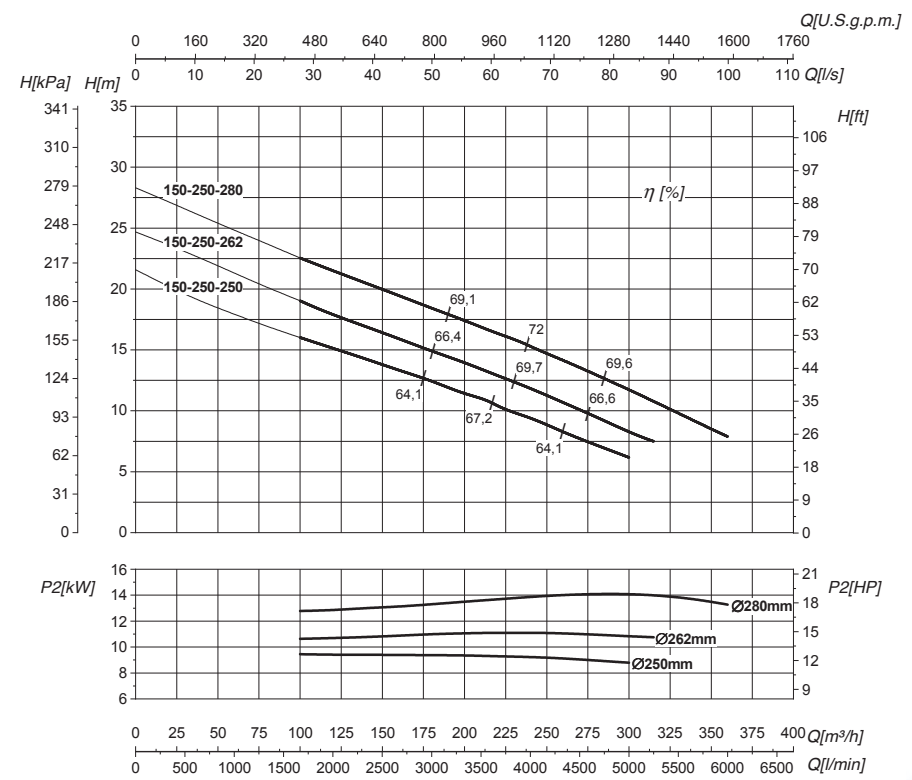

Impeller type Girante tipo / Tipo de impulsor / Type de roue / Laufradtyp / Тип рабочего колеса	**O Open** 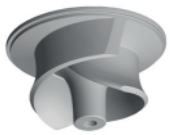
Free Passage Passaggio libero / Paso libre / Passage libre / Freier Durchgang / Свободный проход	**60 mm**
Delivery Mandata / Descarga / Refoulement / Druckseite / Нагнетание	**DN150 -PN10/16 (EN1092)**
Suction Aspirazione / Succion / Aspiration / Saugseite / Всасывание	**DN200**

Q: Flow • Portata • Caudal • Débit • Fördermenge • Подача / **H: Head** • Prevalenza •Altura • Hauteur • Foerderhoehe • Нвлор / **P2: Power required from the pump** • Potenza assorbita dalla pompa • Potencia de la bomba • Puissance absorbee • Leistungsbedarf der Pumpe • Потреблявмая мощность насоса / **η: Pump efficiency** • Rendimento della pompa • Eficiencia de la bomba • Rendement de la pompe • Wirkungsgrad • Коэффициент полезного действия насосв

The performance curves are based on the kinematic viscosity values = 1 mm2/s, density = 1000 kg/m3 , water temperature=20°C. Tolerance and curves according to UNI EN ISO 9906:2012 - Grade 3B. Data referred to standard version • Le curve di prestazione sono basate su valori di viscosità cinematica = 1 mm2/s, densità = 1000 kg/m3 e temperatura acqua=20°C. Tolleranza e curve secondo UNI EN ISO 9906:2012 - Grado 3B. Dati validi per versioni standard.• Las curvas de rendimiento se refieren a valores de viscosidad cinemática = 1 mm2/s, densidad = 1000 kg/m3, _tandard_re agua = 20°C. Tolerancia de las curvas de acuerdo con UNI EN ISO 9906:2012 -clase 3B. Datos validos para ejecucion estandar• Les courbes de performances sont basées sur des valeurs de viscosité cinématique égale à 1 mm2/s, densité =1000 kg/m3, température eau=20°C. Tolérance et courbes conformes aux normes UNI EN ISO 9906 :2012 - Degrèe 3B. Données valables pour version standard • Die Leistungskurven beruhen auf einer kinematischen Zähflüsigkeit von 1 mm2/s, einer Dichte von 1000 kg/m3, Temperatur vom Wasser 20°C. Abweichung und Kurven gemäß UNI EN ISO 9906:2012 - STUFE 3B. Gültige Daten für Standardausführung. • Кривые характеристик основываются на данных кинематической вязкости = 1 мм2/с, плотности =1000 кг/м3, температура = 20°C . Допуски и кривые согласно UNI EN ISO 9906:2012 класс 3Б. Действительные данные для стандартной версии.

SAER ELETTROPOMPE

DIMENSIONS AND WEIGHTS

Dimensioni e pesi • Dimensiones y pesos • Dimensions et poids • Abmessungen und Gewichte • Размеры – базовые исполнения

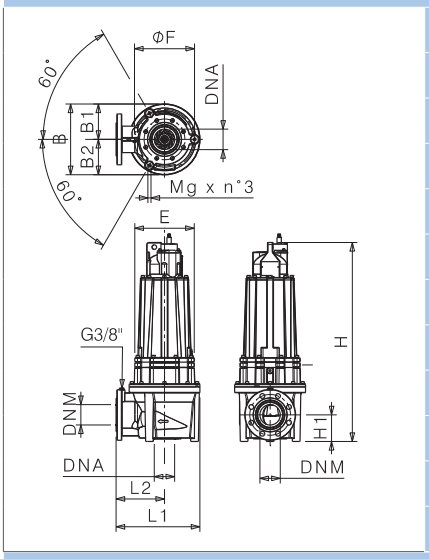

SD04-150-250	9,2kW	11-15 kW
DNA	200	
DNM	150	
L1 [mm]	566	
L2 [mm]	350	
H [mm]	993	1123
H1 [mm]	150	
E [mm]	270	296
B [mm]	430	
B1 [mm]	200	
B2 [mm]	230	
ØF [mm]	350	
Mg [mm]	M16x25	

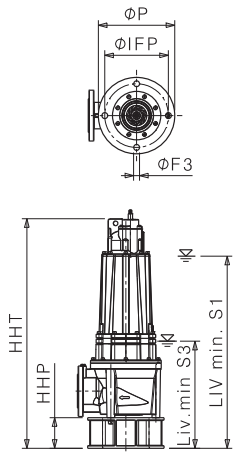

SB Version	9,2kW	11-15 kW
ØP [mm]	500	
ØIFP [mm]	430	
ØF3 [mm]	18 (nr.4)	
HHP [mm]	150	
HHT [mm]	1193	1323
Liv. min S1 [mm]	980	1103
Liv. min S3 [mm]	510	

QCD-V Version

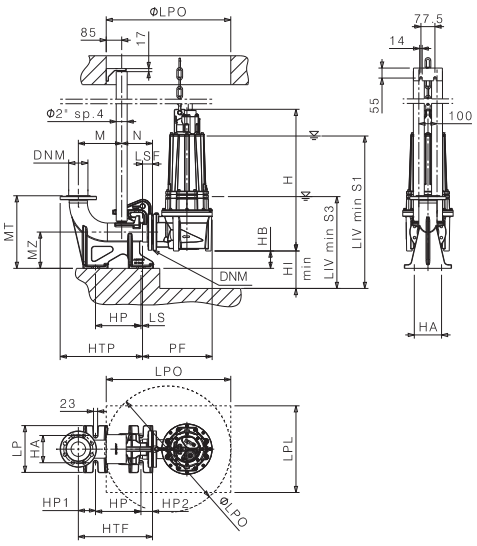

QCD-O Version

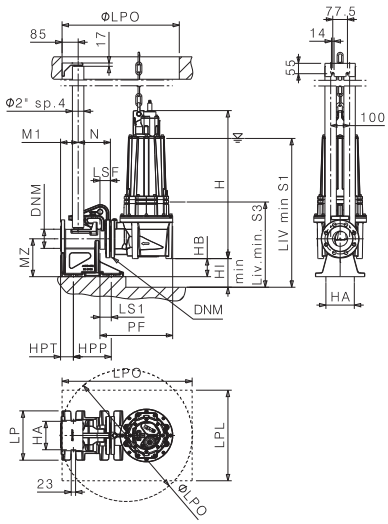

H [mm]	HI min [mm]	HB [mm]	MT [mm]	MZ [mm]	M [mm]	M1 [mm]	N [mm]	HTP [mm]	HPT [mm]	HP [mm]	HP1 [mm]	HP2 [mm]	HTF [mm]	HPP [mm]	PF [mm]	LS [mm]	LS1 [mm]	LSF [mm]	LP [mm]	HA [mm]	LPO [mm]	LPL [mm]
993	100	74	400	200	249	90	170	474	65,5	250	95	74	419	200	621	19	60	55	260	150	921	630
1123																						

Liv. min S1 [mm]	1103	Liv. min S3 [mm]	510	**Chain type** • Tipo catena • Tipo de cadena • Type de chaîne • der Typ der Kette • Тип цепи	DIN763 13x82mm

Type Tipo • Tipo • Type • Typ • Тип	P_2 kW	P_2 HP	Standard [kg]	SB [kg]	QCD-V [kg]	QCD-O [kg]
SD04-150-250-250	9,2	12,5	325	389	408	396
SD04-150-250-262	11	15	345	409	428	416
SD04-150-250-280	15	20	366	430	449	437

Unit of measure of the dimensions shown in the drawings: mm • Unità di misura delle quote riportate nei disegni: mm • Unidad de medida de las dimensiones indicadas en los diseños • Unité de mesure des dimensions indiquées dans les dessins: mm • Maßeinheit der auf der Zeichnung angegebenen Abmessungen: mm • Единица измерения размеров, указанных на чертеже: мм

LIVminS1: Minimum water level for continuous service S1 • Livello minimo dell'acqua per servizio continuo S1 • Nivel mínimo del agua para servicio continuo S1 • Niveau d'eau minimum pour service continu S1 • Mindestwasserstand für Betriebsart S1 • Минимальный уровень воды для службы в режиме S1

LIVminS3: Minimum water level for Intermittent periodic duty S3 (Sufficient NPSHa provided and PTC connected) • Livello minimo dell'acqua per servizio periodico intermittente S3 (NPSHa sufficiente e PTC collegato) • Nivel mínimo de agua para servicio periódico intermitente S3 (NPSHa suficiente y PTC conectado) • Niveau d'eau minimum pour le service périodique intermittent S3 (NPSHa suffisant et PTC connecté) • Mindestwasserstand für intermittierende Betriebsart S3 (Ausreichend NPSHa vorhanden und PTC angeschlossen.) • Минимальный уровень воды для периодичной нерегулярной службы S3 (при достаточном значении NPSHa и подключённом PTC)

Dimensional drawing, weight and picture are indicative only and not binding • Disegni dimensionali, pesi e immagini sono unicamente indicativi e non vincolanti. • Dimensiones, pesos y fotografías son indicativos y no vinculantes. • Schémas d'encombrement, les poids et les images sont à titre indicatif et pas contraignantes. • Die Abmessungen, Gewichte und Bilder sind unverbindlich und in keiner Weise für SAER bindend. • Габаритные чертежи, вес и изображения являются лишь ориентировочными, а не обязательными.

SD04-150-315 IE3 1500 1/min 50 Hz

MAIN FEATURES

Caratteristiche principali • Caracteristicas principales • Caractéristiques principales • Hauptmerkmale • Главные характеристики

Type / Tipo / Тип	P_2 kW	P_2 HP	Q	l/min	0	2167	2500	3333	4167	5000	5833	6667	7083	7333	7500
				m³/h	0	130	150	200	250	300	350	400	425	440	450
				l/s	0	36,1	41,7	55,6	69,4	83,3	97,2	111	118	122	125
SD04-150-315-306	18,5	25	H (m)		27,7	21,6	20,6	18,2	16,1	14,1	12,5	10,5	9,3		
SD04-150-315-311	22	30			31,8	23,7	22,8	20,8	18,9	16,9	14,9	12,5	11,1	10,2	
SD04-150-315-315	24	32			35,2	25,6	24,7	22,8	21,1	19,2	16,9	14,1	12,6	11,7	11,1

Motor / Motore / Motor / Moteur / Motor / Двигатель	4P	IE3	Protections / Protezioni / Protecciones / Protections / Schutzmaßnahmen / Защиты	PTC	Leakage sensor / Sonda rilevamento perdite / Sensor de fugas / Sonde de détection de fuite / Dichtraumsonde / Датчик выявления протечек	Cable / Cavo / Cable / Câble / Kabel / Кабель	18,5 kW	22-24 kW	Installation / Installazione / Instalacion / Installation / Betriebsart / Установка	Wet well / Sommersa / Sumergida / Immergée / Eingetaucht / Погружённая
							NSSHOU 7G6+4x0,75 (Δ/Y 400/690V) 10m	NSSHOU 7G10+4x0,75 (Δ/Y 400/690V) 10m		

OPTIONS ON REQUEST • OPZIONI A RICHIESTA • OPCIÓNES A PETICIÓN • OPTIONS SUR DEMANDE • OPTIONEN AUF ANFRAGE • ОПЦИИ ПО ЗАПРОСУ:

- **Cable** • Cavo • Cable • Câble • Kabel • Кабель: **18,5kW: 4G10+4x0,75 (DOL 400V) - 22-24kW: 4G16+4x0,75 (DOL 400V)**
- **Different cables length** • Lunghezze di cavo differenti • Longitud de cable diferentes • Différentes longueurs de câble • Verschiedene Kabellängen • Различные длины кабеля
- **Probes** • Sonde • Sondas • Sondes • Sonden • Датчики: **PT100**

PERFORMANCES CURVES

Curve caratteristiche • Curvas características • Courbes de performances • Leistungskurven • Рабочие характеристики

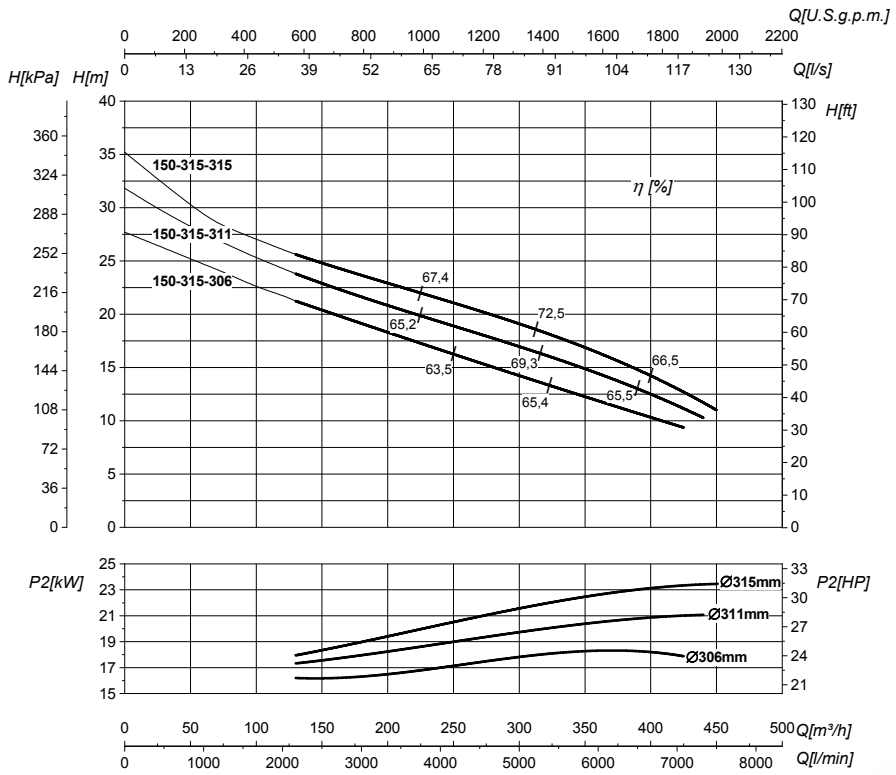

Impeller type Girante tipo / Tipo de impulsor / Type de roue / Laufradtyp / Тип рабочего колеса	**O Open** 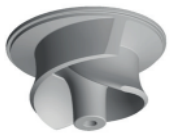
Free Passage Passaggio libero / Paso libre / Passage libre / Freier Durchgang / Свободный проход	**85 mm**
Delivery Mandata / Descarga / Refoulement / Druckseite / Нагнетание	**DN150 -PN10/16 (EN1092)**
Suction Aspirazione / Succion / Aspiration / Saugseite / Всасывание	**DN150**

Q: Flow • Portata • Caudal • Débit • Fördermenge • Подача / **H: Head** • Prevalenza •Altura • Hauteur • Foerderhoehe • Нвлор / **P2: Power required from the pump** • Potenza assorbita dalla pompa • Potencia de la bomba • Puissance absorbee • Leistungsbedarf der Pumpe • Потреблявмая мощность насоса / **η: Pump efficiency** • Rendimento della pompa • Eficiencia de la bomba • Rendement de la pompe • Wirkungsgrad • Коэффициент полезного действия насосв

The performance curves are based on the kinematic viscosity values = 1 mm2/s, density = 1000 kg/m3 , water temperature=20°C. Tolerance and curves according to UNI EN ISO 9906:2012 - Grade 3B. Data referred to standard version • Le curve di prestazione sono basate su valori di viscosità cinematica = 1 mm2/s, densità = 1000 kg/m3 e temperatura acqua=20°C. Tolleranza e curve secondo UNI EN ISO 9906:2012 - Grado 3B. Dati validi per versioni standard.• Las curvas de rendimiento se refieren a valores de viscosidad cinemática = 1 mm2/s, densidad = 1000 kg/m3, _tandard_re agua = 20°C. Tolerancia de las curvas de acuerdo con UNI EN ISO 9906:2012 -clase 3B. Datos validos para ejecucion estandar• Les courbes de performances sont basées sur des valeurs de viscosité cinématique égale à 1 mm2/s, densité =1000 kg/m3, température eau=20°C. Tolérance et courbes conformes aux normes UNI EN ISO 9906 :2012 - Degrèe 3B. Données valables pour version standard • Die Leistungskurven beruhen auf einer kinematischen Zähflüsigkeit von 1 mm2/s, einer Dichte von 1000 kg/m3, Temperatur vom Wasser 20°C. Abweichung und Kurven gemäß UNI EN ISO 9906:2012 - STUFE 3B. Gültige Daten für Standardausführung. • Кривые характеристик основываются на данных кинематической вязкости = 1 мм2/с, плотности =1000 кг/м3, температура = 20°C . Допуски и кривые согласно UNI EN ISO 9906:2012 класс 3Б. Действительные данные для стандартной версии.

SAER ELETTROPOMPE

DIMENSIONS AND WEIGHTS

Dimensioni e pesi • Dimensiones y pesos • Dimensions et poids • Abmessungen und Gewichte • Размеры – базовые исполнения

SD04-150-315

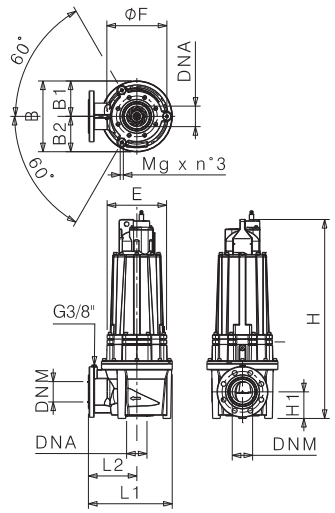

DNA	150
DNM	150
L1 [mm]	595
L2 [mm]	355
H [mm]	1208
H1 [mm]	166
E [mm]	326
B [mm]	476
B1 [mm]	212
B2 [mm]	264
ØF [mm]	375
Mg [mm]	M16x24

SB Version

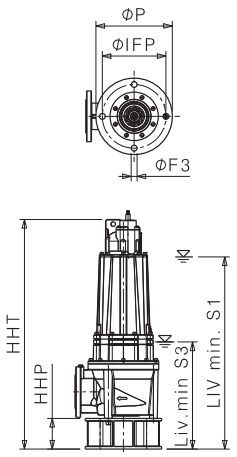

ØP [mm]	600
ØIFP [mm]	520
ØF3 [mm]	18 (nr.4)
HHP [mm]	200
HHT [mm]	1408
Liv. min S1 [mm]	1258
Liv. min S3 [mm]	585

QCD-V Version

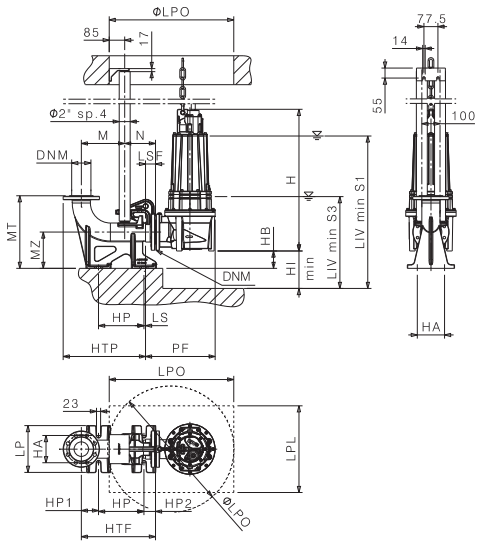

QCD-O Version

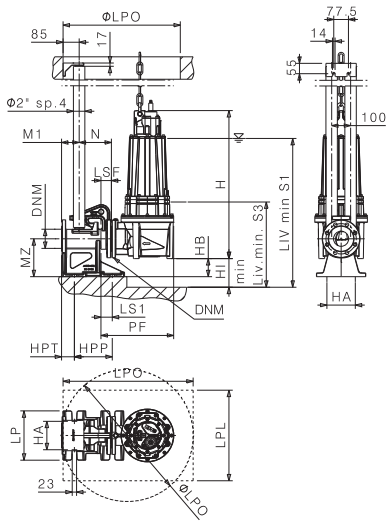

H [mm]	HI min [mm]	HB [mm]	MT [mm]	MZ [mm]	M [mm]	M1 [mm]	N [mm]	HTP [mm]	HPT [mm]	HP [mm]	HP1 [mm]	HP2 [mm]	HTF [mm]	HPP [mm]	PF [mm]	LS [mm]	LS1 [mm]	LSF [mm]	LP [mm]	HA [mm]	LPO [mm]	LPL [mm]
1208	150	84	450	250	279	110,5	185	537	66	280	85	99	464	300	665	29	140,5	70	300	200	965	676

Liv. min S1 [mm]	1208	Liv. min S3 [mm]	535	**Chain type** • Tipo catena • Tipo de cadena • Type de chaîne • der Typ der Kette • Тип цепи	DIN763 13x82mm

Type Tipo • Tipo • Type • Typ • Тип	P_2		Standard [kg]	SB [kg]	QCD-V [kg]	QCD-O [kg]
	kW	HP				
SD04-150-315-306	18,5	25	447	511	530	518
SD04-150-315-311	22	30	478	542	561	549
SD04-150-315-315	24	32	483	547	566	554

Unit of measure of the dimensions shown in the drawings: mm • Unità di misura delle quote riportate nei disegni: mm • Unidad de medida de las dimensiones indicadas en los diseños • Unité de mesure des dimensions indiquées dans les dessins: mm • Maßeinheit der auf der Zeichnung angegebenen Abmessungen: mm • Единица измерения размеров, указанных на чертеже: мм

LIVminS1: Minimum water level for continuous service S1 • Livello minimo dell'acqua per servizio continuo S1 • Nivel mínimo del agua para servicio continuo S1 • Niveau d'eau minimum pour service continu S1 • Mindestwasserstand für Betriebsart S1 • Минимальный уровень воды для службы в режиме S1

LIVminS3: Minimum water level for Intermittent periodic duty S3 (Sufficient NPSHa provided and PTC connected) • Livello minimo dell'acqua per servizio periodico intermittente S3 (NPSHa sufficiente e PTC collegato) • Nivel mínimo de agua para servicio periódico intermitente S3 (NPSHa suficiente y PTC conectado) • Niveau d'eau minimum pour le service périodique intermittent S3 (NPSHa suffisant et PTC connecté) • Mindestwasserstand für intermittierende Betriebsart S3 (Ausreichend NPSHa vorhanden und PTC angeschlossen.) • Минимальный уровень воды для периодичной нерегулярной службы S3 (при достаточном значении NPSHa и подключённом PTC)

Dimensional drawing, weight and picture are indicative only and not binding • Disegni dimensionali, pesi e immagini sono unicamente indicativi e non vincolanti. • Dimensiones, pesos y fotografías son indicativos y no vinculantes. • Schémas d'encombrement, les poids et les images sont à titre indicatif et pas contraignantes. • Die Abmessungen, Gewichte und Bilder sind unverbindlich und in keiner Weise für SAER bindend. • Габаритные чертежи, вес и изображения являются лишь ориентировочными, а не обязательными.

SD04-150-335 IE3 1500 1/min 50 Hz

MAIN FEATURES

Caratteristiche principali • Caracteristicas principales • Caractéristiques principales • Hauptmerkmale • Главные характеристики

Type / Tipo / Тип	P_2 kW	P_2 HP	Q	l/min	0	4500	5000	5833	6667	7500	8333	9167	9917	11000	12000
				m³/h	0	270	300	350	400	450	500	550	595	660	720
				l/s	0	75	83,3	97,2	111	125	139	153	165	183	200
SD04-150-335-332	37	50	H (m)		32,8	26,8	26,1	24,8	23,3	21,5	19,4	16,9	14,2		
SD04-150-335-350	45	60			36,8	30,6	29.9	28,6	27,2	25,7	23,9	21,8	19,6	15,8	
SD04-150-335-365	55	75			40	33,9	33,2	31,9	30,5	29,1	27,6	25,7	23,7	20,7	17,2

Motor / Motore / Motor / Moteur / Motor / Двигатель	4P	IE3	Protections / Protezioni / Protecciones / Protections / Schutzmaßnahmen / Защиты	PTC	Leakage sensor / Sonda rilevamento perdite / Sensor de fugas / Sonde de détection de fuite / Dichtraumsonde / Датчик выявления протечек	Cable / Cavo / Cable / Câble / Kabel / Кабель	37 kW	45-55 kW	Installation / Installazione / Instalacion / Installation / Betriebsart / Установка	Wet well / Sommersa / Sumergida / Immergée / Eingetaucht / Погружённая
							NSSHOU 7G10+4x0,75 (Δ/Y 400/690V) 10m	NSSHOU 2x4G16+4x0,75 (Δ/Y 400/690V) 10m		

OPTIONS ON REQUEST • OPZIONI A RICHIESTA • OPCIÓNES A PETICIÓN • OPTIONS SUR DEMANDE • OPTIONEN AUF ANFRAGE • ОПЦИИ ПО ЗАПРОСУ:

- **Cable** • Cavo • Cable • Câble • Kabel • Кабель: **37-45kW: 4G25+4x0,75 (DOL 400V)**
- **Different cables length** • Lunghezze di cavo differenti • Longitud de cable diferentes • Différentes longueurs de câble • Verschiedene Kabellängen • Различные длины кабеля
- **Probes** • Sonde • Sondas • Sondes • Sonden • Датчики: **PT100**

PERFORMANCES CURVES

Curve caratteristiche • Curvas características • Courbes de performances • Leistungskurven • Рабочие характеристики

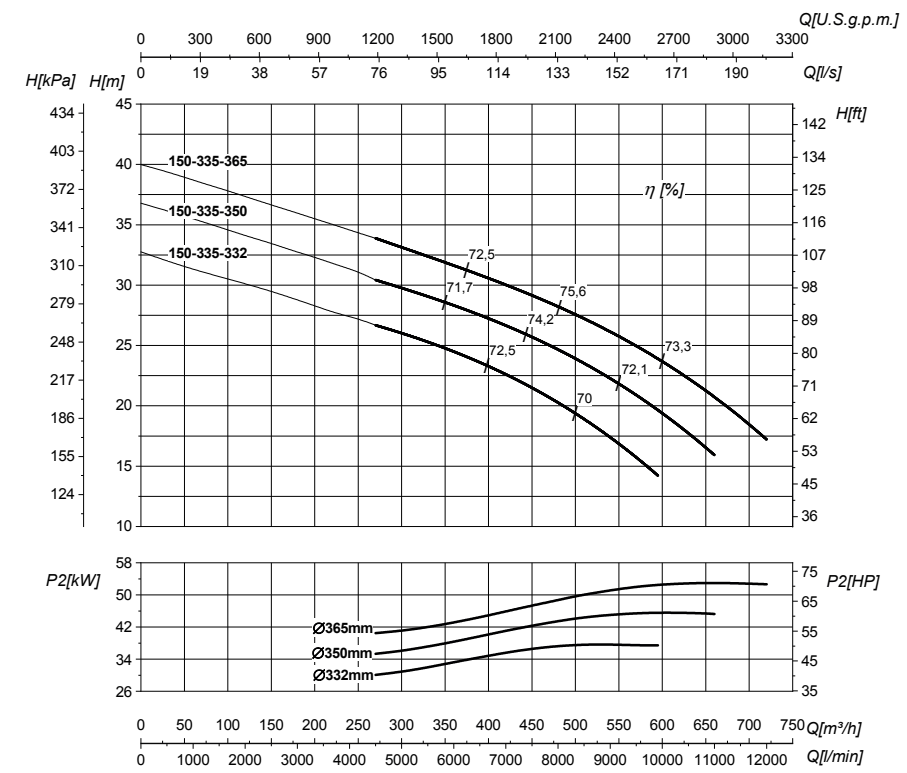

Impeller type Girante tipo / Tipo de impulsor / Type de roue / Laufradtyp / Тип рабочего колеса	**O Open** 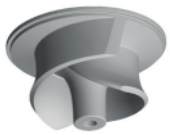
Free Passage Passaggio libero / Paso libre / Passage libre / Freier Durchgang / Свободный проход	**75 mm**
Delivery Mandata / Descarga / Refoulement / Druckseite / Нагнетание	**DN150 -PN10/16 (EN1092)**
Suction Aspirazione / Succion / Aspiration / Saugseite / Всасывание	**DN200**

Q: Flow • Portata • Caudal • Débit • Fördermenge • Подача / **H: Head** • Prevalenza •Altura • Hauteur • Foerderhoehe • Нвлор / **P2: Power required from the pump** • Potenza assorbita dalla pompa • Potencia de la bomba • Puissance absorbee • Leistungsbedarf der Pumpe • Потреблявмая мощность насоса / **η: Pump efficiency** • Rendimento della pompa • Eficiencia de la bomba • Rendement de la pompe • Wirkungsgrad • Коэффициент полезного действия насосв

The performance curves are based on the kinematic viscosity values = 1 mm2/s, density = 1000 kg/m3 , water temperature=20°C. Tolerance and curves according to UNI EN ISO 9906:2012 - Grade 3B. Data referred to standard version • Le curve di prestazione sono basate su valori di viscosità cinematica = 1 mm2/s, densità = 1000 kg/m3 e temperatura acqua=20°C. Tolleranza e curve secondo UNI EN ISO 9906:2012 - Grado 3B. Dati validi per versioni standard.• Las curvas de rendimiento se refieren a valores de viscosidad cinemática = 1 mm2/s, densidad = 1000 kg/m3, _tandard_re agua = 20°C. Tolerancia de las curvas de acuerdo con UNI EN ISO 9906:2012 -clase 3B. Datos validos para ejecucion estandar• Les courbes de performances sont basées sur des valeurs de viscosité cinématique égale à 1 mm2/s, densité =1000 kg/m3, température eau=20°C. Tolérance et courbes conformes aux normes UNI EN ISO 9906 :2012 - Degrèe 3B. Données valables pour version standard • Die Leistungskurven beruhen auf einer kinematischen Zähflüsigkeit von 1 mm2/s, einer Dichte von 1000 kg/m3, Temperatur vom Wasser 20°C. Abweichung und Kurven gemäß UNI EN ISO 9906:2012 - STUFE 3B. Gültige Daten für Standardausführung. • Кривые характеристик основываются на данных кинематической вязкости = 1 мм2/с, плотности =1000 кг/м3, температура = 20°C . Допуски и кривые согласно UNI EN ISO 9906:2012 класс 3Б. Действительные данные для стандартной версии.

SAER ELETTROPOMPE

DIMENSIONS AND WEIGHTS

Dimensioni e pesi • Dimensiones y pesos • Dimensions et poids • Abmessungen und Gewichte • Размеры – базовые исполнения

SD04-150-335

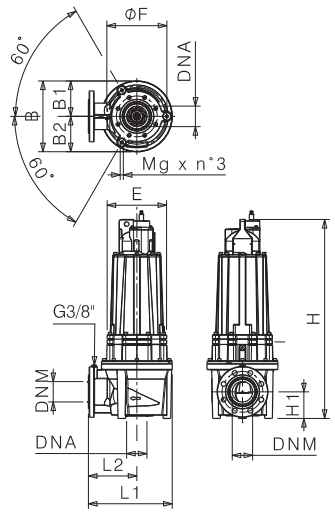

DNA	200
DNM	150
L1 [mm]	782
L2 [mm]	500
H [mm]	1320
H1 [mm]	197
E [mm]	450
B [mm]	560
B1 [mm]	258
B2 [mm]	302
ØF [mm]	470
Mg [mm]	M16x24

SB Version

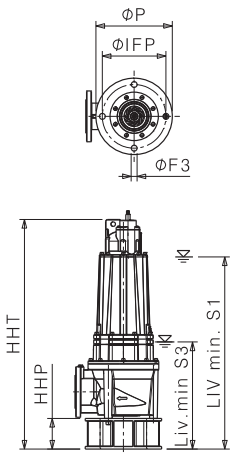

ØP [mm]	720
ØIFP [mm]	620
ØF3 [mm]	28 (nr.4)
HHP [mm]	250
HHT [mm]	1570
Liv. min S1 [mm]	1320
Liv. min S3 [mm]	750

QCD-V Version

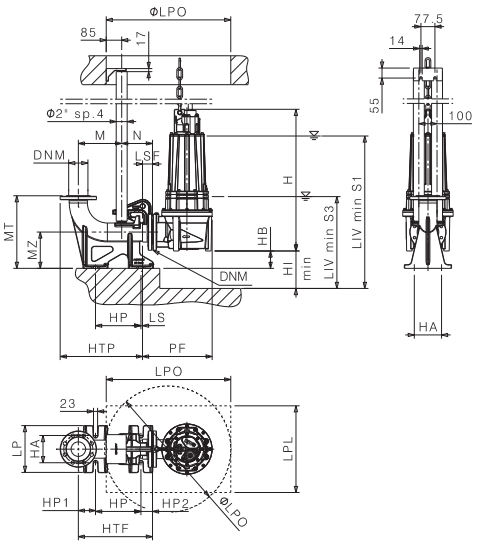

QCD-O Version

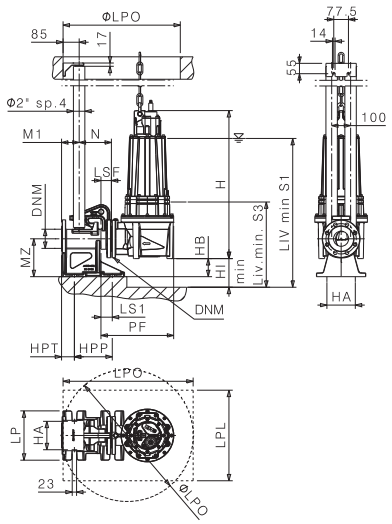

H [mm]	HI min [mm]	HB [mm]	MT [mm]	MZ [mm]	M [mm]	M1 [mm]	N [mm]	HTP [mm]	HPT [mm]	HP [mm]	HP1 [mm]	HP2 [mm]	HTF [mm]	HPP [mm]	PF [mm]	LS [mm]	LS1 [mm]	LSF [mm]	LP [mm]	HA [mm]	LPO [mm]	LPL [mm]
1320	200	53	450	250	279	110,5	185	537	66	280	85	99	464	300	852	29	140,5	70	300	200	1152	760

Liv. min S1 [mm]	1598	Liv. min S3 [mm]	700	**Chain type** • Tipo catena • Tipo de cadena • Type de chaîne • der Typ der Kette • Тип цепи	DIN763 13x82mm

Type Tipo • Tipo • Type • Typ • Тип	P_2		Standard [kg]	SB [kg]	QCD-V [kg]	QCD-O [kg]
	kW	HP				
SD04-150-335-332	37	50	501	565	584	572
SD04-150-335-350	45	60	529	593	612	600
SD04-150-335-365	55	75	574	638	657	645

Unit of measure of the dimensions shown in the drawings: mm • Unità di misura delle quote riportate nei disegni: mm • Unidad de medida de las dimensiones indicadas en los diseños • Unité de mesure des dimensions indiquées dans les dessins: mm • Maßeinheit der auf der Zeichnung angegebenen Abmessungen: mm • Единица измерения размеров, указанных на чертеже: мм

LIVminS1: Minimum water level for continuous service S1 • Livello minimo dell'acqua per servizio continuo S1 • Nivel mínimo del agua para servicio continuo S1 • Niveau d'eau minimum pour service continu S1 • Mindestwasserstand für Betriebsart S1 • Минимальный уровень воды для службы в режиме S1

LIVminS3: Minimum water level for Intermittent periodic duty S3 (Sufficient NPSHa provided and PTC connected) • Livello minimo dell'acqua per servizio periodico intermittente S3 (NPSHa sufficiente e PTC collegato) • Nivel mínimo de agua para servicio periódico intermitente S3 (NPSHa suficiente y PTC conectado) • Niveau d'eau minimum pour le service périodique intermittent S3 (NPSHa suffisant et PTC connecté) • Mindestwasserstand für intermittierende Betriebsart S3 (Ausreichend NPSHa vorhanden und PTC angeschlossen.) • Минимальный уровень воды для периодичной нерегулярной службы S3 (при достаточном значении NPSHa и подключённом PTC)

Dimensional drawing, weight and picture are indicative only and not binding • Disegni dimensionali, pesi e immagini sono unicamente indicativi e non vincolanti. • Dimensiones, pesos y fotografías son indicativos y no vinculantes. • Schémas d'encombrement, les poids et les images sont à titre indicatif et pas contraignantes. • Die Abmessungen, Gewichte und Bilder sind unverbindlich und in keiner Weise für SAER bindend. • Габаритные чертежи, вес и изображения являются лишь ориентировочными, а не обязательными.

SD04-150-355 IE3 1500 1/min 50 Hz

MAIN FEATURES

Caratteristiche principali • Caracteristicas principales • Caractéristiques principales • Hauptmerkmale • Главные характеристики

Type Tipo Тип	P_2 kW	P_2 HP	Q	l/min	0	5000	5833	6667	7500	8333	9167	10333	11667	12500	13333
				m³/h	0	300	350	400	450	500	550	620	700	750	800
				l/s	0	83,3	97,2	111	125	139	153	172	194	208	222
SD04-150-355-338	45	60	H (m)		33,8	30,6	29,1	27,3	25,4	23,4	21,3	18,4			
SD04-150-355-360	55	75			38,4	35,9	34,5	32,9	31,1	29,3	27,3	24,2	20,9		
SD04-150-355-385	75	100			44	42,1	40,8	39,4	37,9	36,2	34,3	31,4	28,3	26,1	23,9

Motor Motore Motor Moteur Motor Двигатель	4P	IE3	Protections Protezioni Protecciones Protections Schutzmaßnahmen Защиты	PTC	Leakage sensor Sonda rilevamento perdite Sensor de fugas Sonde de détection de fuite Dichtraumsonde Датчик выявления протечек	Cable Cavo Cable Câble Kabel Кабель	45-55 kW	75 kW	Installation Installazione Instalacion Installation Betriebsart Установка	Wet well Sommersa Sumergida Immergée Eingetaucht Погружённая
							NSSHOU 2x4G16+4x0,75 (Δ/Y 400/690V) 10m	NSSHOU 2x4G25+4x0,75 (Δ/Y 400/690V) 10m		

OPTIONS ON REQUEST • OPZIONI A RICHIESTA • OPCIÓNES A PETICIÓN • OPTIONS SUR DEMANDE • OPTIONEN AUF ANFRAGE • ОПЦИИ ПО ЗАПРОСУ:

- **Cable** • Cavo • Cable • Câble • Kabel • Кабель: **45kW: 4G25+4x0,75 (DOL 400V)**
- **Different cables length** • Lunghezze di cavo differenti • Longitud de cable diferentes • Différentes longueurs de câble • Verschiedene Kabellängen • Различные длины кабеля
- **Probes** • Sonde • Sondas • Sondes • Sonden • Датчики: **PT100**

PERFORMANCES CURVES

Curve caratteristiche • Curvas características • Courbes de performances • Leistungskurven • Рабочие характеристики

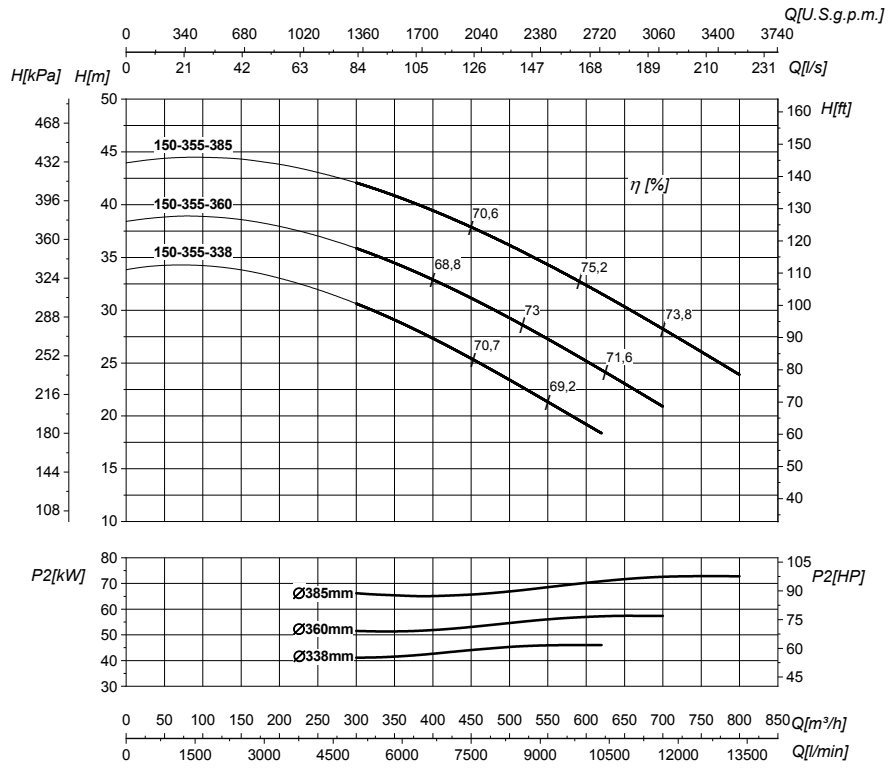

Impeller type Girante tipo Tipo de impulsor Type de roue Laufradtyp Тип рабочего колеса	**O Open** 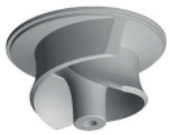
Free Passage Passaggio libero Paso libre Passage libre Freier Durchgang Свободный проход	**75 mm**
Delivery Mandata Descarga Refoulement Druckseite Нагнетание	**DN150 -PN10/16 (EN1092)**
Suction Aspirazione Succion Aspiration Saugseite Всасывание	**DN200**

Q: Flow • Portata • Caudal • Débit • Fördermenge • Подача / **H: Head** • Prevalenza •Altura • Hauteur • Foerderhoehe • Нвлор / **P2: Power required from the pump** • Potenza assorbita dalla pompa • Potencia de la bomba • Puissance absorbee • Leistungsbedarf der Pumpe • Потреблявмая мощность насоса / **η: Pump efficiency** • Rendimento della pompa • Eficiencia de la bomba • Rendement de la pompe • Wirkungsgrad • Коэффициент полезного действия насосв

The performance curves are based on the kinematic viscosity values = 1 mm2/s, density = 1000 kg/m3 , water temperature=20°C. Tolerance and curves according to UNI EN ISO 9906:2012 - Grade 3B. Data referred to standard version • Le curve di prestazione sono basate su valori di viscosità cinematica = 1 mm2/s, densità = 1000 kg/m3 e temperatura acqua=20°C. Tolleranza e curve secondo UNI EN ISO 9906:2012 - Grado 3B. Dati validi per versioni standard.• Las curvas de rendimiento se refieren a valores de viscosidad cinemática = 1 mm2/s, densidad = 1000 kg/m3, _tandard_re agua = 20°C. Tolerancia de las curvas de acuerdo con UNI EN ISO 9906:2012 -clase 3B. Datos validos para ejecucion estandar• Les courbes de performances sont basées sur des valeurs de viscosité cinématique égale à 1 mm2/s, densité =1000 kg/m3, température eau=20°C. Tolérance et courbes conformes aux normes UNI EN ISO 9906 :2012 - Degrèe 3B. Données valables pour version standard • Die Leistungskurven beruhen auf einer kinematischen Zähflüsigkeit von 1 mm2/s, einer Dichte von 1000 kg/m3, Temperatur vom Wasser 20°C. Abweichung und Kurven gemäß UNI EN ISO 9906:2012 - STUFE 3B. Gültige Daten für Standardausführung. • Кривые характеристик основываются на данных кинематической вязкости = 1 мм2/с, плотности =1000 кг/м3, температура = 20°C . Допуски и кривые согласно UNI EN ISO 9906:2012 класс 3Б. Действительные данные для стандартной версии.

SAER ELETTROPOMPE

DIMENSIONS AND WEIGHTS

Dimensioni e pesi • Dimensiones y pesos • Dimensions et poids • Abmessungen und Gewichte • Размеры – базовые исполнения

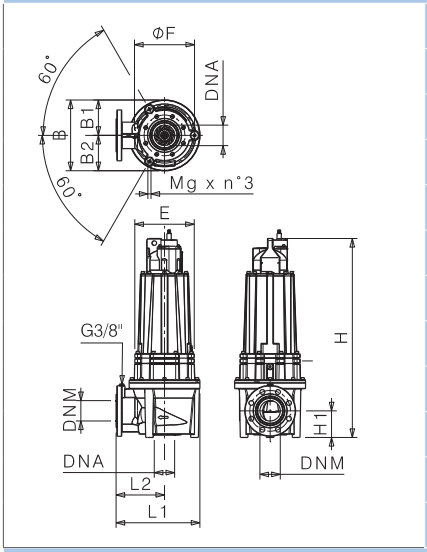

SD04-150-355	45-55kW	75kW
DNA	100	
DNM	100	
L1 [mm]	566	
L2 [mm]	350	
H [mm]	1320	1708
H1 [mm]	197	
E [mm]	450	520
B [mm]	430	
B1 [mm]	200	
B2 [mm]	230	
ØF [mm]	330	
Mg [mm]	M16x25	

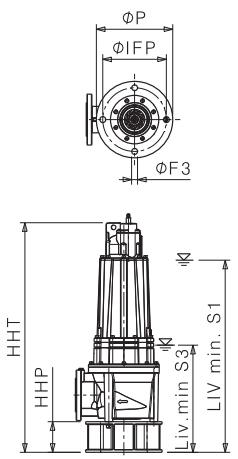

SB Version	45-55kW	75kW
ØP [mm]	500	
ØIFP [mm]	430	
ØF3 [mm]	18 (nr.4)	
HHP [mm]	150	
HHT [mm]	1570	1958
Liv. min S1 [mm]	1320	1648
Liv. min S3 [mm]	750	

QCD-V Version

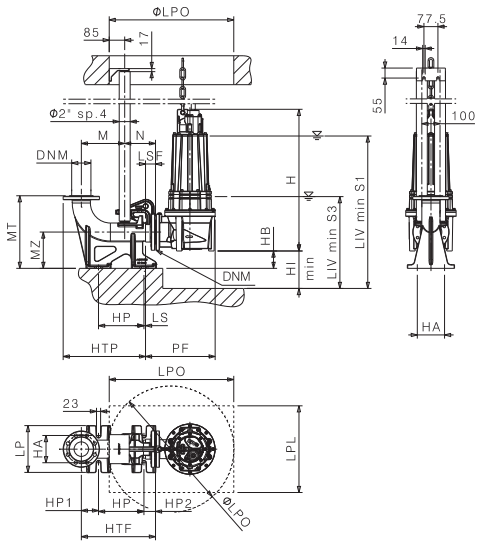

QCD-O Version

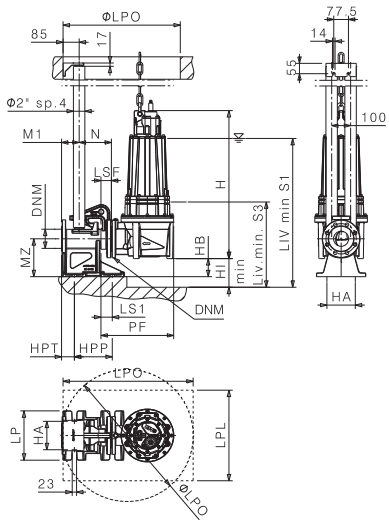

H [mm]	HI min [mm]	HB [mm]	MT [mm]	MZ [mm]	M [mm]	M1 [mm]	N [mm]	HTP [mm]	HPT [mm]	HP [mm]	HP1 [mm]	HP2 [mm]	HTF [mm]	HPP [mm]	PF [mm]	LS [mm]	LS1 [mm]	LSF [mm]	LP [mm]	HA [mm]	LPO [mm]	LPL [mm]
1320 / 1708	100	74	400	200	249	90	170	474	65,5	250	95	74	419	200	621	19	60	55	260	150	921	630

Liv. min S1 [mm]	1598	Liv. min S3 [mm]	700	Chain type • Tipo catena • Tipo de cadena • Type de chaîne • der Typ der Kette • Тип цепи	DIN763 13x82mm

Type Tipo • Tipo • Type • Typ • Тип	P_2 kW	P_2 HP	Standard [kg]	SB [kg]	QCD-V [kg]	QCD-O [kg]
SD04-150-355-338	45	60	555	618	637	625
SD04-150-355-360	55	75	599	663	682	670
SD04-150-355-385	75	100	900	965	985	975

Unit of measure of the dimensions shown in the drawings: mm • Unità di misura delle quote riportate nei disegni: mm • Unidad de medida de las dimensiones indicadas en los diseños • Unité de mesure des dimensions indiquées dans les dessins: mm • Maßeinheit der auf der Zeichnung angegebenen Abmessungen: mm • Единица измерения размеров, указанных на чертеже: мм

LIVminS1: Minimum water level for continuous service S1 • Livello minimo dell'acqua per servizio continuo S1 • Nivel mínimo del agua para servicio continuo S1 • Niveau d'eau minimum pour service continu S1 • Mindestwasserstand für Betriebsart S1 • Минимальный уровень воды для службы в режиме S1

LIVminS3: Minimum water level for Intermittent periodic duty S3 (Sufficient NPSHa provided and PTC connected) • Livello minimo dell'acqua per servizio periodico intermittente S3 (NPSHa sufficiente e PTC collegato) • Nivel mínimo de agua para servicio periódico intermitente S3 (NPSHa suficiente y PTC conectado) • Niveau d'eau minimum pour le service périodique intermittent S3 (NPSHa suffisant et PTC connecté) • Mindestwasserstand für intermittierende Betriebsart S3 (Ausreichend NPSHa vorhanden und PTC angeschlossen.) • Минимальный уровень воды для периодичной нерегулярной службы S3 (при достаточном значении NPSHa и подключённом PTC)

Dimensional drawing, weight and picture are indicative only and not binding • Disegni dimensionali, pesi e immagini sono unicamente indicativi e non vincolanti. • Dimensiones, pesos y fotografías son indicativos y no vinculantes. • Schémas d'encombrement, les poids et les images sont à titre indicatif et pas contraignantes. • Die Abmessungen, Gewichte und Bilder sind unverbindlich und in keiner Weise für SAER bindend. • Габаритные чертежи, вес и изображения являются лишь ориентировочными, а не обязательными.

SD04-150-375 IE3 1500 1/min 50 Hz

MAIN FEATURES

Caratteristiche principali • Caracteristicas principales • Caractéristiques principales • Hauptmerkmale • Главные характеристики

Type / Tipo / Тип	P_2 kW	P_2 HP	Q	l/min	0	3000	3500	4167	5000	5833	6667	7500	8333	9333	10333
				m³/h	0	180	210	250	300	350	400	450	500	560	620
				l/s	0	50	58,3	69,4	83,3	97,2	111	125	139	156	172
SD04-150-375-338	37	50	H (m)		37,8	30,9	29,9	28,4	26,5	24,4	22,1	19,2	15,3		
SD04-150-375-358	45	60			42,3	35,4	34,4	32,9	31,1	29,2	27,1	24,7	21,9	17,3	
SD04-150-375-389	55	75			51	42,5	41,5	40,1	38,2	36	33,6	31,3	29,1	26,1	20,9

Motor / Motore / Motor / Moteur / Motor / Двигатель	4P	IE3	Protections / Protezioni / Protecciones / Protections / Schutzmaßnahmen / Защиты	PTC	Leakage sensor / Sonda rilevamento perdite / Sensor de fugas / Sonde de détection de fuite / Dichtraumsonde / Датчик выявления протечек	Cable / Cavo / Cable / Câble / Kabel / Кабель	37 kW	45-55 kW	Installation / Installazione / Instalacion / Installation / Betriebsart / Установка	Wet well / Sommersa / Sumergida / Immergée / Eingetaucht / Погружённая
							NSSHOU 7G10+4x0,75 (Δ/Y 400/690V) 10m	NSSHOU 2x4G16+4x0,75 (Δ/Y 400/690V) 10m		

OPTIONS ON REQUEST • OPZIONI A RICHIESTA • OPCIÓNES A PETICIÓN • OPTIONS SUR DEMANDE • OPTIONEN AUF ANFRAGE • ОПЦИИ ПО ЗАПРОСУ:

- **Cable** • Cavo • Cable • Câble • Kabel • Кабель: **37-45kW: 4G25+4x0,75 (DOL 400V)**
- **Different cables length** • Lunghezze di cavo differenti • Longitud de cable diferentes • Différentes longueurs de câble • Verschiedene Kabellängen • Различные длины кабеля
- **Probes** • Sonde • Sondas • Sondes • Sonden • Датчики: **PT100**

PERFORMANCES CURVES

Curve caratteristiche • Curvas características • Courbes de performances • Leistungskurven • Рабочие характеристики

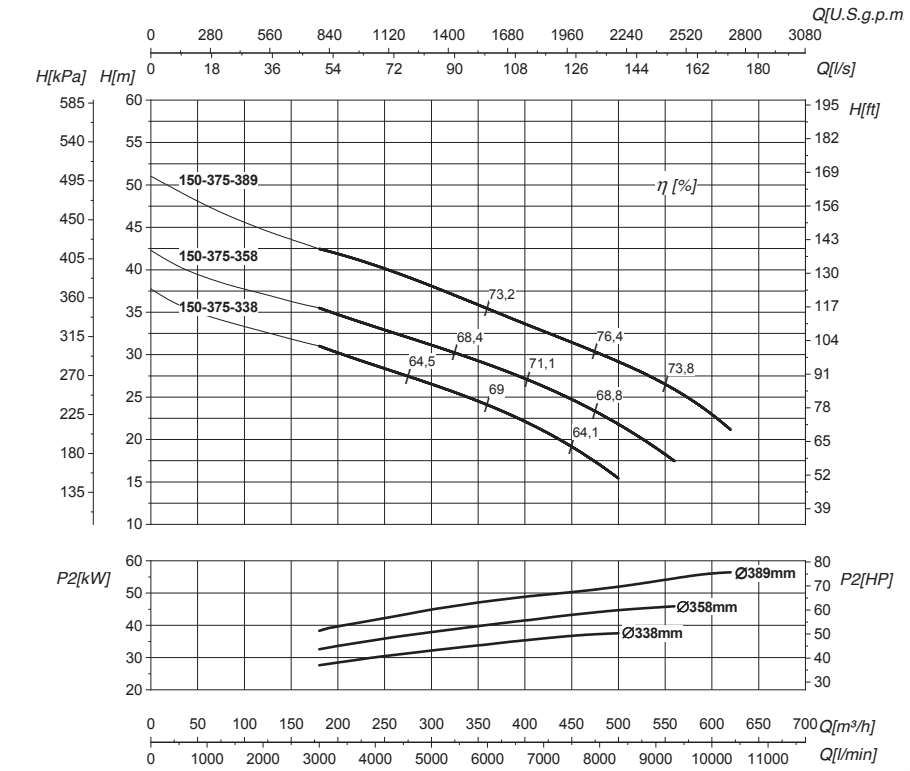

Impeller type Girante tipo / Tipo de impulsor / Type de roue / Laufradtyp / Тип рабочего колеса	**O Open** 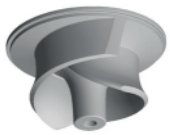
Free Passage Passaggio libero / Paso libre / Passage libre / Freier Durchgang / Свободный проход	**60 mm**
Delivery Mandata / Descarga / Refoulement / Druckseite / Нагнетание	**DN150 -PN10/16 (EN1092)**
Suction Aspirazione / Succion / Aspiration / Saugseite / Всасывание	**DN200**

Q: Flow • Portata • Caudal • Débit • Fördermenge • Подача / **H: Head** • Prevalenza •Altura • Hauteur • Foerderhoehe • Нвлор / **P2: Power required from the pump** • Potenza assorbita dalla pompa • Potencia de la bomba • Puissance absorbee • Leistungsbedarf der Pumpe • Потреблявмая мощность насоса / **η: Pump efficiency** • Rendimento della pompa • Eficiencia de la bomba • Rendement de la pompe • Wirkungsgrad • Коэффициент полезного действия насосв

The performance curves are based on the kinematic viscosity values = 1 mm2/s, density = 1000 kg/m3 , water temperature=20°C. Tolerance and curves according to UNI EN ISO 9906:2012 - Grade 3B. Data referred to standard version • Le curve di prestazione sono basate su valori di viscosità cinematica = 1 mm2/s, densità = 1000 kg/m3 e temperatura acqua=20°C. Tolleranza e curve secondo UNI EN ISO 9906:2012 - Grado 3B. Dati validi per versioni standard.• Las curvas de rendimiento se refieren a valores de viscosidad cinemática = 1 mm2/s, densidad = 1000 kg/m3, _tandard_re agua = 20°C. Tolerancia de las curvas de acuerdo con UNI EN ISO 9906:2012 -clase 3B. Datos validos para ejecucion estandar• Les courbes de performances sont basées sur des valeurs de viscosité cinématique égale à 1 mm2/s, densité =1000 kg/m3, température eau=20°C. Tolérance et courbes conformes aux normes UNI EN ISO 9906 :2012 - Degrèe 3B. Données valables pour version standard • Die Leistungskurven beruhen auf einer kinematischen Zähflüsigkeit von 1 mm2/s, einer Dichte von 1000 kg/m3, Temperatur vom Wasser 20°C. Abweichung und Kurven gemäß UNI EN ISO 9906:2012 - STUFE 3B. Gültige Daten für Standardausführung. • Кривые характеристик основываются на данных кинематической вязкости = 1 мм2/с, плотности =1000 кг/м3, температура = 20°C . Допуски и кривые согласно UNI EN ISO 9906:2012 класс 3Б. Действительные данные для стандартной версии.

SAER ELETTROPOMPE

DIMENSIONS AND WEIGHTS

Dimensioni e pesi • Dimensiones y pesos • Dimensions et poids • Abmessungen und Gewichte • Размеры – базовые исполнения

SD04-150-375

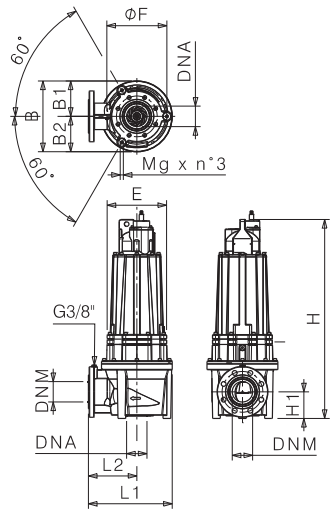

DNA	200
DNM	150
L1 [mm]	740
L2 [mm]	450
H [mm]	1334
H1 [mm]	190
E [mm]	450
B [mm]	576
B1 [mm]	266
B2 [mm]	310
ØF [mm]	470
Mg [mm]	M20x25

SB Version

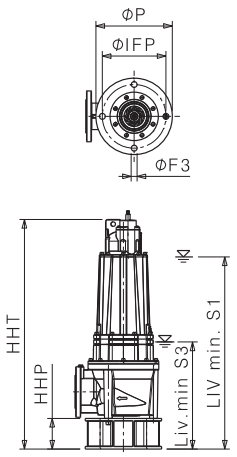

ØP [mm]	720
ØIFP [mm]	620
ØF3 [mm]	28 (nr.4)
HHP [mm]	250
HHT [mm]	1584
Liv. min S1 [mm]	1364
Liv. min S3 [mm]	710

QCD-V Version

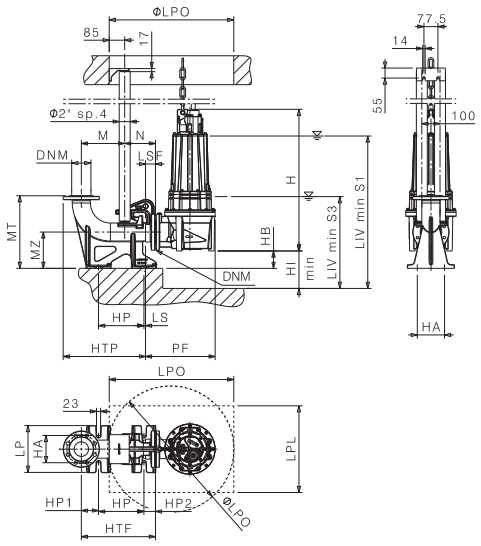

QCD-O Version

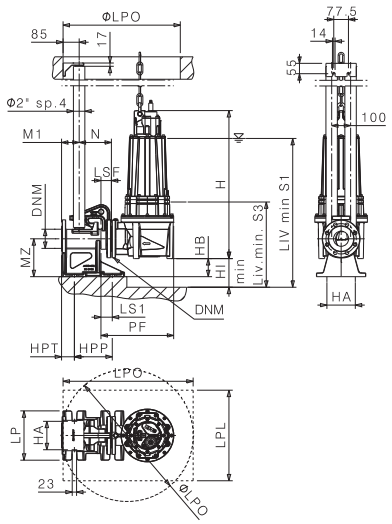

H [mm]	HI min [mm]	HB [mm]	MT [mm]	MZ [mm]	M [mm]	M1 [mm]	N [mm]	HTP [mm]	HPT [mm]	HP [mm]	HP1 [mm]	HP2 [mm]	HTF [mm]	HPP [mm]	PF [mm]	LS [mm]	LS1 [mm]	LSF [mm]	LP [mm]	HA [mm]	LPO [mm]	LPL [mm]
1334	200	60	450	250	279	110,5	185	537	66	280	85	99	464	300	810	29	140,5	70	300	200	1110	776

Liv. min S1 [mm]	1314	Liv. min S3 [mm]	660	**Chain type** • Tipo catena • Tipo de cadena • Type de chaîne • der Typ der Kette • Тип цепи	DIN763 13x82mm

Type Tipo • Tipo • Type • Typ • Тип	P_2		Standard [kg]	SB [kg]	QCD-V [kg]	QCD-O [kg]
	kW	HP				
SD04-150-375-338	37	50	531	595	604	602
SD04-150-375-358	45	60	559	623	642	630
SD04-150-375-389	55	75	604	668	687	675

Unit of measure of the dimensions shown in the drawings: mm • Unità di misura delle quote riportate nei disegni: mm • Unidad de medida de las dimensiones indicadas en los diseños • Unité de mesure des dimensions indiquées dans les dessins: mm • Maßeinheit der auf der Zeichnung angegebenen Abmessungen: mm • Единица измерения размеров, указанных на чертеже: мм

LIVminS1: Minimum water level for continuous service S1 • Livello minimo dell'acqua per servizio continuo S1 • Nivel mínimo del agua para servicio continuo S1 • Niveau d'eau minimum pour service continu S1 • Mindestwasserstand für Betriebsart S1 • Минимальный уровень воды для службы в режиме S1

LIVminS3: Minimum water level for Intermittent periodic duty S3 (Sufficient NPSHa provided and PTC connected) • Livello minimo dell'acqua per servizio periodico intermittente S3 (NPSHa sufficiente e PTC collegato) • Nivel mínimo de agua para servicio periódico intermitente S3 (NPSHa suficiente y PTC conectado) • Niveau d'eau minimum pour le service périodique intermittent S3 (NPSHa suffisant et PTC connecté) • Mindestwasserstand für intermittierende Betriebsart S3 (Ausreichend NPSHa vorhanden und PTC angeschlossen.) • Минимальный уровень воды для периодичной нерегулярной службы S3 (при достаточном значении NPSHa и подключённом PTC)

Dimensional drawing, weight and picture are indicative only and not binding • Disegni dimensionali, pesi e immagini sono unicamente indicativi e non vincolanti. • Dimensiones, pesos y fotografías son indicativos y no vinculantes. • Schémas d'encombrement, les poids et les images sont à titre indicatif et pas contraignantes. • Die Abmessungen, Gewichte und Bilder sind unverbindlich und in keiner Weise für SAER bindend. • Габаритные чертежи, вес и изображения являются лишь ориентировочными, а не обязательными.

SD04-200-225 IE3 1500 1/min 50 Hz

MAIN FEATURES

Caratteristiche principali • Caracteristicas principales • Caractéristiques principales • Hauptmerkmale • Главные характеристики

Type / Tipo / Тип	P_2 kW	P_2 HP	Q	l/min	0	3000	4167	5000	5833	6667	7500	8333	9000	9500	10667	10333
				m³/h	0	180	250	300	350	400	450	500	540	570	640	620
				l/s	0	50	69,4	83,3	97,2	111	125	139	150	158	178	172
SD04-200-225-240	18,5	25	H (m)		17	15,2	14	13,1	12,2	11,4	10.7	9,9	8,9			
SD04-200-225-246	22	30			18,4	16,6	15,5	14,5	13,5	12,7	11,9	11,2	10,4	9,7		
SD04-200-225-260	26	35			20,5	18,9	17,8	16,9	15,9	15	14,1	13,4	12,7	12,3	10,8	20,9

Motor / Motore / Motor / Moteur / Motor / Двигатель	4P	IE3	Protections / Protezioni / Protecciones / Protections / Schutzmaßnahmen / Защиты	PTC	Leakage sensor / Sonda rilevamento perdite / Sensor de fugas / Sonde de détection de fuite / Dichtraumsonde / Датчик выявления протечек	Cable / Cavo / Cable / Câble / Kabel / Кабель	18,5 kW	22-26 kW	Installation / Installazione / Instalacion / Installation / Betriebsart / Установка	Wet well / Sommersa / Sumergida / Immergée / Eingetaucht / Погружённая
							NSSHOU 7G6+4x0,75 (Δ/Y 400/690V) 10m	NSSHOU 7G10+4x0,75 (Δ/Y 400/690V) 10m		

OPTIONS ON REQUEST • OPZIONI A RICHIESTA • OPCIÓNES A PETICIÓN • OPTIONS SUR DEMANDE • OPTIONEN AUF ANFRAGE • ОПЦИИ ПО ЗАПРОСУ:

- **Cable** • Cavo • Cable • Câble • Kabel • Кабель: **18,5kW: 4G10+4x0,75 (DOL 400V) - 22-26kW: 4G16+4x0,75 (DOL 400V)**
- **Different cables length** • Lunghezze di cavo differenti • Longitud de cable diferentes • Différentes longueurs de câble • Verschiedene Kabellängen • Различные длины кабеля
- **Probes** • Sonde • Sondas • Sondes • Sonden • Датчики: **PT100**

PERFORMANCES CURVES

Curve caratteristiche • Curvas características • Courbes de performances • Leistungskurven • Рабочие характеристики

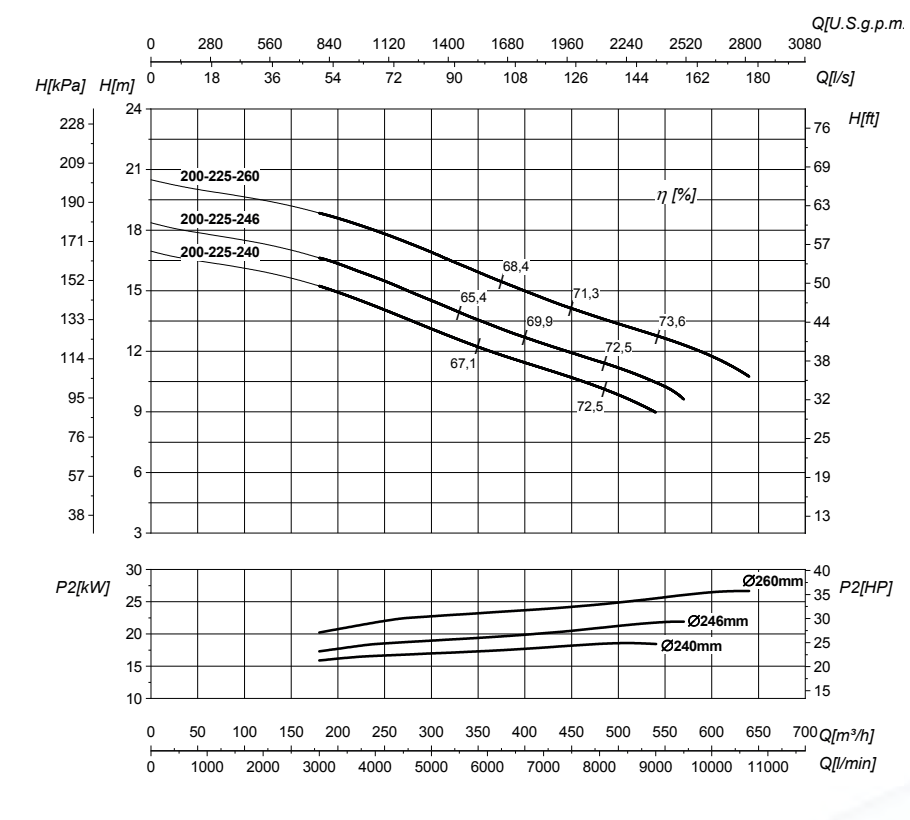

Impeller type Girante tipo / Tipo de impulsor / Type de roue / Laufradtyp / Тип рабочего колеса	**O Open** 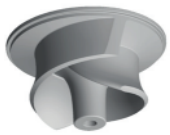
Free Passage Passaggio libero / Paso libre / Passage libre / Freier Durchgang / Свободный проход	**75 mm**
Delivery Mandata / Descarga / Refoulement / Druckseite / Нагнетание	**DN200 -PN16 (EN1092)**
Suction Aspirazione / Succion / Aspiration / Saugseite / Всасывание	**DN200**

Q: Flow • Portata • Caudal • Débit • Fördermenge • Подача / **H: Head** • Prevalenza •Altura • Hauteur • Foerderhoehe • Нвлор / **P2: Power required from the pump** • Potenza assorbita dalla pompa • Potencia de la bomba • Puissance absorbee • Leistungsbedarf der Pumpe • Потреблявмая мощность насоса / **η: Pump efficiency** • Rendimento della pompa • Eficiencia de la bomba • Rendement de la pompe • Wirkungsgrad • Коэффициент полезного действия насосв

The performance curves are based on the kinematic viscosity values = 1 mm2/s, density = 1000 kg/m3 , water temperature=20°C. Tolerance and curves according to UNI EN ISO 9906:2012 - Grade 3B. Data referred to standard version • Le curve di prestazione sono basate su valori di viscosità cinematica = 1 mm2/s, densità = 1000 kg/m3 e temperatura acqua=20°C. Tolleranza e curve secondo UNI EN ISO 9906:2012 - Grado 3B. Dati validi per versioni standard.• Las curvas de rendimiento se refieren a valores de viscosidad cinemática = 1 mm2/s, densidad = 1000 kg/m3, _tandard_re agua = 20°C. Tolerancia de las curvas de acuerdo con UNI EN ISO 9906:2012 -clase 3B. Datos validos para ejecucion estandar• Les courbes de performances sont basées sur des valeurs de viscosité cinématique égale à 1 mm2/s, densité =1000 kg/m3, température eau=20°C. Tolérance et courbes conformes aux normes UNI EN ISO 9906 :2012 - Degrèe 3B. Données valables pour version standard • Die Leistungskurven beruhen auf einer kinematischen Zähflüsigkeit von 1 mm2/s, einer Dichte von 1000 kg/m3, Temperatur vom Wasser 20°C. Abweichung und Kurven gemäß UNI EN ISO 9906:2012 - STUFE 3B. Gültige Daten für Standardausführung. • Кривые характеристик основываются на данных кинематической вязкости = 1 мм2/с, плотности =1000 кг/м3, температура = 20°C . Допуски и кривые согласно UNI EN ISO 9906:2012 класс 3Б. Действительные данные для стандартной версии.

SAER ELETTROPOMPE

DIMENSIONS AND WEIGHTS

Dimensioni e pesi • Dimensiones y pesos • Dimensions et poids • Abmessungen und Gewichte • Размеры – базовые исполнения

SD04-200-225

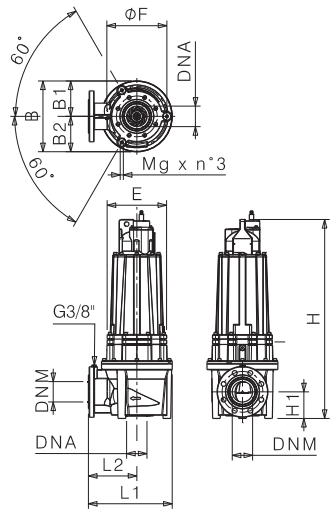

DNA	200
DNM	200
L1 [mm]	668
L2 [mm]	420
H [mm]	1280
H1 [mm]	205
E [mm]	326
B [mm]	504
B1 [mm]	216
B2 [mm]	288
ØF [mm]	390
Mg [mm]	M16x25

SB Version

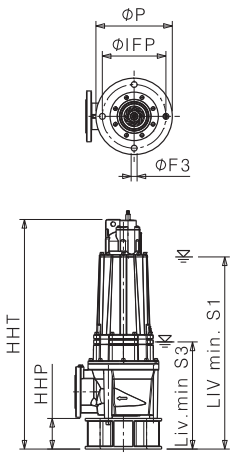

ØP [mm]	600
ØIFP [mm]	520
ØF3 [mm]	18 (nr.4)
HHP [mm]	200
HHT [mm]	1480
Liv. min S1 [mm]	1330
Liv. min S3 [mm]	655

QCD-V Version

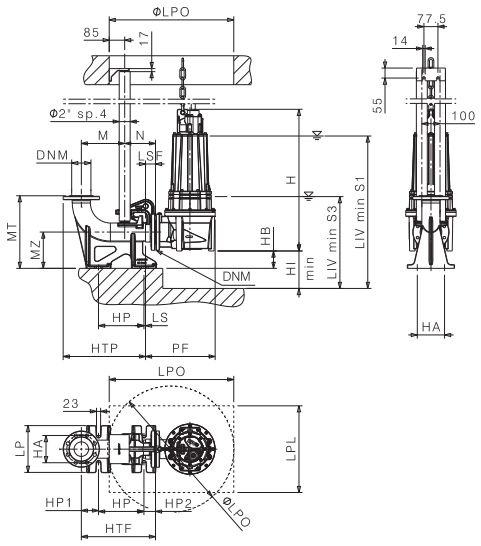

QCD-O Version

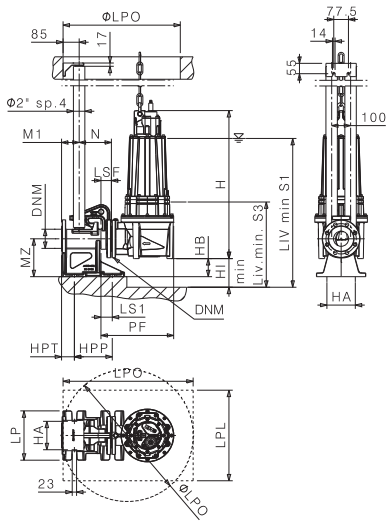

H [mm]	HI min [mm]	HB [mm]	MT [mm]	MZ [mm]	M [mm]	M1 [mm]	N [mm]	HTP [mm]	HPT [mm]	HP [mm]	HP1 [mm]	HP2 [mm]	HTF [mm]	HPP [mm]	PF [mm]	LS [mm]	LS1 [mm]	LSF [mm]	LP [mm]	HA [mm]	LPO [mm]	LPL [mm]
1280	200	75	500	280	285	305	185	570	162	400	0	70	470	280	738	0	22	70	310	250	1038	704

Liv. min S1 [mm]	1330	Liv. min S3 [mm]	655	**Chain type** • Tipo catena • Tipo de cadena • Type de chaîne • der Typ der Kette • Тип цепи	DIN763 13x82mm

Type Tipo • Tipo • Type • Typ • Тип	P_2		Standard [kg]	SB [kg]	QCD-V [kg]	QCD-O [kg]
	kW	HP				
SD04-200-225-240	18,5	25	494	574	618	602
SD04-200-225-246	22	30	515	595	639	623
SD04-200-225-260	26	35	528	608	652	636

Unit of measure of the dimensions shown in the drawings: mm • Unità di misura delle quote riportate nei disegni: mm • Unidad de medida de las dimensiones indicadas en los diseños • Unité de mesure des dimensions indiquées dans les dessins: mm • Maßeinheit der auf der Zeichnung angegebenen Abmessungen: mm • Единица измерения размеров, указанных на чертеже: мм

LIVminS1: Minimum water level for continuous service S1 • Livello minimo dell'acqua per servizio continuo S1 • Nivel mínimo del agua para servicio continuo S1 • Niveau d'eau minimum pour service continu S1 • Mindestwasserstand für Betriebsart S1 • Минимальный уровень воды для службы в режиме S1

LIVminS3: Minimum water level for Intermittent periodic duty S3 (Sufficient NPSHa provided and PTC connected) • Livello minimo dell'acqua per servizio periodico intermittente S3 (NPSHa sufficiente e PTC collegato) • Nivel mínimo de agua para servicio periódico intermitente S3 (NPSHa suficiente y PTC conectado) • Niveau d'eau minimum pour le service périodique intermittent S3 (NPSHa suffisant et PTC connecté) • Mindestwasserstand für intermittierende Betriebsart S3 (Ausreichend NPSHa vorhanden und PTC angeschlossen.) • Минимальный уровень воды для периодичной нерегулярной службы S3 (при достаточном значении NPSHa и подключённом PTC)

Dimensional drawing, weight and picture are indicative only and not binding • Disegni dimensionali, pesi e immagini sono unicamente indicativi e non vincolanti. • Dimensiones, pesos y fotografías son indicativos y no vinculantes. • Schémas d'encombrement, les poids et les images sont à titre indicatif et pas contraignantes. • Die Abmessungen, Gewichte und Bilder sind unverbindlich und in keiner Weise für SAER bindend. • Габаритные чертежи, вес и изображения являются лишь ориентировочными, а не обязательными.

SDO4-200-250 IE3 1500 1/min 50 Hz

MAIN FEATURES

Caratteristiche principali • Caracteristicas principales • Caractéristiques principales • Hauptmerkmale • Главные характеристики

Type / Tipo / Тип	P_2 kW	P_2 HP	Q	l/min	0	3333	4167	5000	5833	6667	7500	8750	9500	10417	11333
				m³/h	0	200	250	300	350	400	450	525	570	625	680
				l/s	0	55,6	69,4	83,3	97,2	111	125	146	158	174	189
SDO4-200-250-250	22	30	H (m)		21,5	17,6	16,6	15,6	14,5	13,5	12,6	10,9	9,6		
SDO4-200-250-262	26	35			23,6	19,8	18,8	17,7	16,6	15,6	14,6	13,2	12,1	10,6	
SDO4-200-250-273	30	40			25,6	21,8	20,8	19,8	18,7	17,7	16,7	15,2	14,3	13,1	11,5

Motor / Motore / Motor / Moteur / Motor / Двигатель	4P	IE3	Protections / Protezioni / Protecciones / Protections / Schutzmaßnahmen / Защиты	PTC	Leakage sensor / Sonda rilevamento perdite / Sensor de fugas / Sonde de détection de fuite / Dichtraumsonde / Датчик выявления протечек	Cable / Cavo / Cable / Câble / Kabel / Кабель	NSSHOU 7G10+4x0,75 (Δ/Y 400/690V) 10m	Installation / Installazione / Instalacion / Installation / Betriebsart / Установка	Wet well / Sommersa / Sumergida / Immergée / Eingetaucht / Погружённая

OPTIONS ON REQUEST • OPZIONI A RICHIESTA • OPCIÓNES A PETICIÓN • OPTIONS SUR DEMANDE • OPTIONEN AUF ANFRAGE • ОПЦИИ ПО ЗАПРОСУ:

- **Cable** • Cavo • Cable • Câble • Kabel • Кабель: **4G16+4x0,75 (DOL 400V)**
- **Different cables length** • Lunghezze di cavo differenti • Longitud de cable diferentes • Différentes longueurs de câble • Verschiedene Kabellängen • Различные длины кабеля
- **Probes** • Sonde • Sondas • Sondes • Sonden • Датчики: **PT100**

PERFORMANCES CURVES

Curve caratteristiche • Curvas características • Courbes de performances • Leistungskurven • Рабочие характеристики

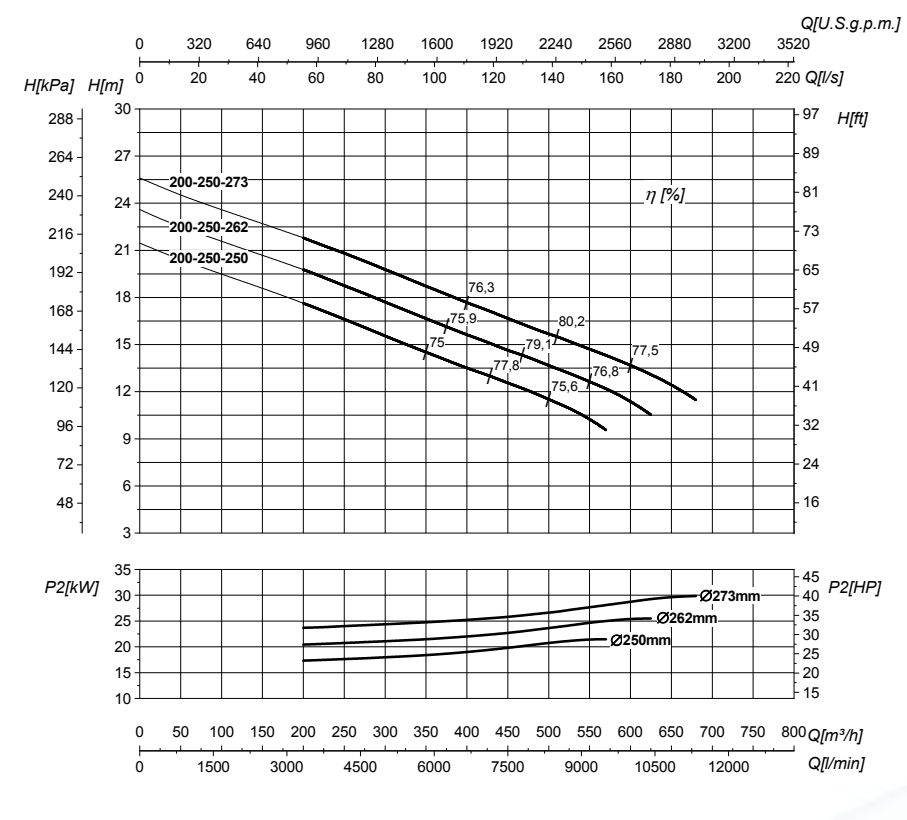

Impeller type Girante tipo / Tipo de impulsor / Type de roue / Laufradtyp / Тип рабочего колеса	**O Open** 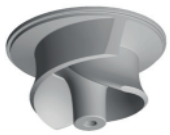
Free Passage Passaggio libero / Paso libre / Passage libre / Freier Durchgang / Свободный проход	**75 mm**
Delivery Mandata / Descarga / Refoulement / Druckseite / Нагнетание	**DN200 -PN16 (EN1092)**
Suction Aspirazione / Succion / Aspiration / Saugseite / Всасывание	**DN200**

Q: Flow • Portata • Caudal • Débit • Fördermenge • Подача / **H: Head** • Prevalenza •Altura • Hauteur • Foerderhoehe • Нвлор / **P2: Power required from the pump** • Potenza assorbita dalla pompa • Potencia de la bomba • Puissance absorbee • Leistungsbedarf der Pumpe • Потреблявмая мощность насоса / **η: Pump efficiency** • Rendimento della pompa • Eficiencia de la bomba • Rendement de la pompe • Wirkungsgrad • Коэффициент полезного действия насосв

The performance curves are based on the kinematic viscosity values = 1 mm2/s, density = 1000 kg/m3 , water temperature=20°C. Tolerance and curves according to UNI EN ISO 9906:2012 - Grade 3B. Data referred to standard version • Le curve di prestazione sono basate su valori di viscosità cinematica = 1 mm2/s, densità = 1000 kg/m3 e temperatura acqua=20°C. Tolleranza e curve secondo UNI EN ISO 9906:2012 - Grado 3B. Dati validi per versioni standard.• Las curvas de rendimiento se refieren a valores de viscosidad cinemática = 1 mm2/s, densidad = 1000 kg/m3, _tandard_re agua = 20°C. Tolerancia de las curvas de acuerdo con UNI EN ISO 9906:2012 -clase 3B. Datos validos para ejecucion estandar• Les courbes de performances sont basées sur des valeurs de viscosité cinématique égale à 1 mm2/s, densité =1000 kg/m3, température eau=20°C. Tolérance et courbes conformes aux normes UNI EN ISO 9906 :2012 - Degrèe 3B. Données valables pour version standard • Die Leistungskurven beruhen auf einer kinematischen Zähflüsigkeit von 1 mm2/s, einer Dichte von 1000 kg/m3, Temperatur vom Wasser 20°C. Abweichung und Kurven gemäß UNI EN ISO 9906:2012 - STUFE 3B. Gültige Daten für Standardausführung. • Кривые характеристик основываются на данных кинематической вязкости = 1 мм2/с, плотности =1000 кг/м3, температура = 20°C . Допуски и кривые согласно UNI EN ISO 9906:2012 класс 3Б. Действительные данные для стандартной версии.

SAER ELETTROPOMPE

DIMENSIONS AND WEIGHTS

Dimensioni e pesi • Dimensiones y pesos • Dimensions et poids • Abmessungen und Gewichte • Размеры – базовые исполнения

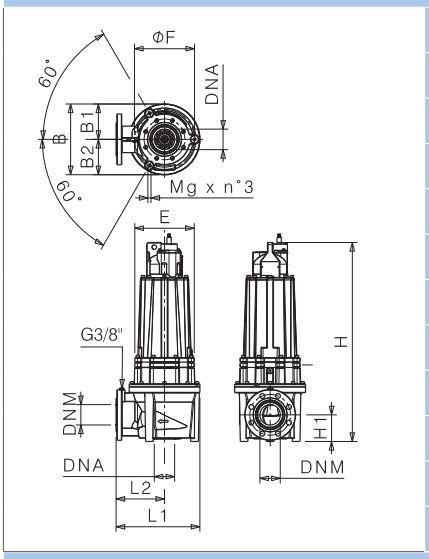

SD04-200-250	22-26kW	30kW
DNA	200	
DNM	200	
L1 [mm]	721	
L2 [mm]	480	
H [mm]	1288	1373
H1 [mm]	211	
E [mm]	326	450
B [mm]	500	
B1 [mm]	224	
B2 [mm]	276	
ØF [mm]	390	
Mg [mm]	M16x25	

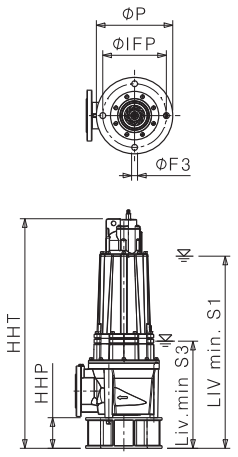

SB Version	22-26kW	30kW
ØP [mm]	600	
ØIFP [mm]	520	
ØF3 [mm]	18 (nr.4)	
HHP [mm]	200	
HHT [mm]	1488	1573
Liv. min S1 [mm]	1338	1330
Liv. min S3 [mm]	665	

QCD-V Version

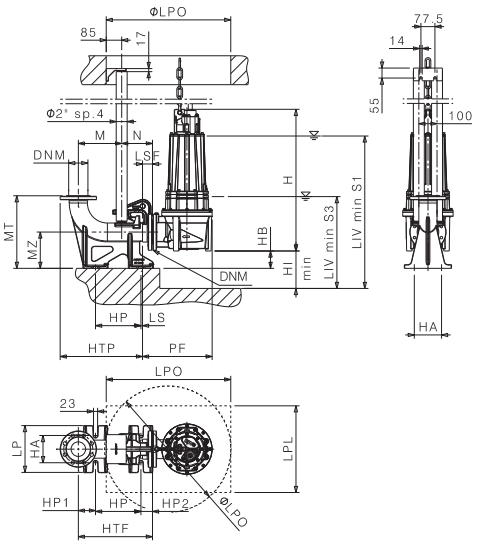

QCD-O Version

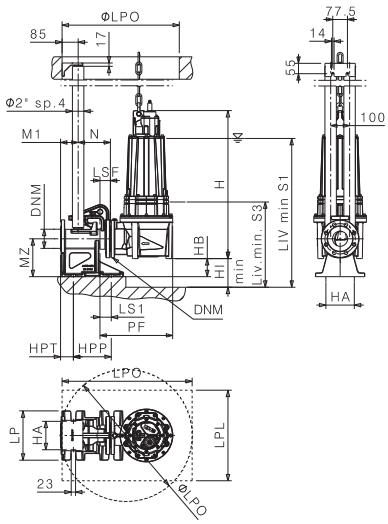

H [mm]	HI min [mm]	HB [mm]	MT [mm]	MZ [mm]	M [mm]	M1 [mm]	N [mm]	HTP [mm]	HPT [mm]	HP [mm]	HP1 [mm]	HP2 [mm]	HTF [mm]	HPP [mm]	PF [mm]	LS [mm]	LS1 [mm]	LSF [mm]	LP [mm]	HA [mm]	LPO [mm]	LPL [mm]
1288	200	69	500	280	285	305	185	570	162	400	0	70	470	280	791	0	22	70	310	250	1091	700
1373																						

Liv. min S1 [mm]	1338	Liv. min S3 [mm]	665	**Chain type** • Tipo catena • Tipo de cadena • Type de chaîne • der Typ der Kette • Тип цепи	DIN763 13x82mm

Type Tipo • Tipo • Type • Typ • Тип	P_2 kW	P_2 HP	Standard [kg]	SB [kg]	QCD-V [kg]	QCD-O [kg]
SD04-200-250-250	22	30	505	585	629	613
SD04-200-250-262	26	35	514	594	638	622
SD04-200-250-273	30	40	524	604	648	632

Unit of measure of the dimensions shown in the drawings: mm • Unità di misura delle quote riportate nei disegni: mm • Unidad de medida de las dimensiones indicadas en los diseños • Unité de mesure des dimensions indiquées dans les dessins: mm • Maßeinheit der auf der Zeichnung angegebenen Abmessungen: mm • Единица измерения размеров, указанных на чертеже: мм

LIVminS1: Minimum water level for continuous service S1 • Livello minimo dell'acqua per servizio continuo S1 • Nivel mínimo del agua para servicio continuo S1 • Niveau d'eau minimum pour service continu S1 • Mindestwasserstand für Betriebsart S1 • Минимальный уровень воды для службы в режиме S1

LIVminS3: Minimum water level for Intermittent periodic duty S3 (Sufficient NPSHa provided and PTC connected) • Livello minimo dell'acqua per servizio periodico intermittente S3 (NPSHa sufficiente e PTC collegato) • Nivel mínimo de agua para servicio periódico intermitente S3 (NPSHa suficiente y PTC conectado) • Niveau d'eau minimum pour le service périodique intermittent S3 (NPSHa suffisant et PTC connecté) • Mindestwasserstand für intermittierende Betriebsart S3 (Ausreichend NPSHa vorhanden und PTC angeschlossen.) • Минимальный уровень воды для периодичной нерегулярной службы S3 (при достаточном значении NPSHa и подключённом PTC)

Dimensional drawing, weight and picture are indicative only and not binding • Disegni dimensionali, pesi e immagini sono unicamente indicativi e non vincolanti. • Dimensiones, pesos y fotografías son indicativos y no vinculantes. • Schémas d'encombrement, les poids et les images sont à titre indicatif et pas contraignantes. • Die Abmessungen, Gewichte und Bilder sind unverbindlich und in keiner Weise für SAER bindend. • Габаритные чертежи, вес и изображения являются лишь ориентировочными, а не обязательными.

SDO4-200-280 IE3 1500 1/min 50 Hz

MAIN FEATURES

Caratteristiche principali • Caracteristicas principales • Caractéristiques principales • Hauptmerkmale • Главные характеристики

Type Tipo Тип	P_2 kW	P_2 HP	Q	l/min	0	3333	4167	5000	5833	6667	7417	8083	8750	9667	10333
				m³/h	0	200	250	300	350	400	445	485	525	580	620
				l/s	0	55,6	69,4	83,3	97,2	111	124	135	146	161	172
SDO4-200-280-267	22	30	H (m)		24,1	19	17,9	16,7	15,4	13,8	12,2	9,8			
SDO4-200-280-280	26	35			26,4	21,3	20,2	19	17,7	16,3	14,9	13,2	10,3		
SDO4-200-280-291	30	40			28,5	23,4	22,2	21,1	20	18,5	17,2	15,9	14,4	11,5	
SDO4-200-280-301	37	50			30,6	25,4	24,2	23,1	22	20,7	19,4	18,1	16,9	14,8	12,4

Motor Motore Motor Moteur Motor Двигатель	4P	IE3	Protections Protezioni Protecciones Protections Schutzmaßnahmen Защиты	PTC	Leakage sensor Sonda rilevamento perdite Sensor de fugas Sonde de détection de fuite Dichtraumsonde Датчик выявления протечек	Cable Cavo Cable Câble Kabel Кабель	NSSHOU 7G10+4x0,75 (Δ/Y 400/690V) 10m	Installation Installazione Instalacion Installation Betriebsart Установка	Wet well Sommersa Sumergida Immergée Eingetaucht Погружённая

OPTIONS ON REQUEST • OPZIONI A RICHIESTA • OPCIÓNES A PETICIÓN • OPTIONS SUR DEMANDE • OPTIONEN AUF ANFRAGE • ОПЦИИ ПО ЗАПРОСУ:

- **Cable** • Cavo • Cable • Câble • Kabel • Кабель: **22-26-30kW: 4G16+4x0,75 (DOL 400V) - 37kW: 4G25+4x0,75 (DOL 400V)**
- **Different cables length** • Lunghezze di cavo differenti • Longitud de cable diferentes • Différentes longueurs de câble • Verschiedene Kabellängen • Различные длины кабеля
- **Probes** • Sonde • Sondas • Sondes • Sonden • Датчики: **PT100**

PERFORMANCES CURVES

Curve caratteristiche • Curvas características • Courbes de performances • Leistungskurven • Рабочие характеристики

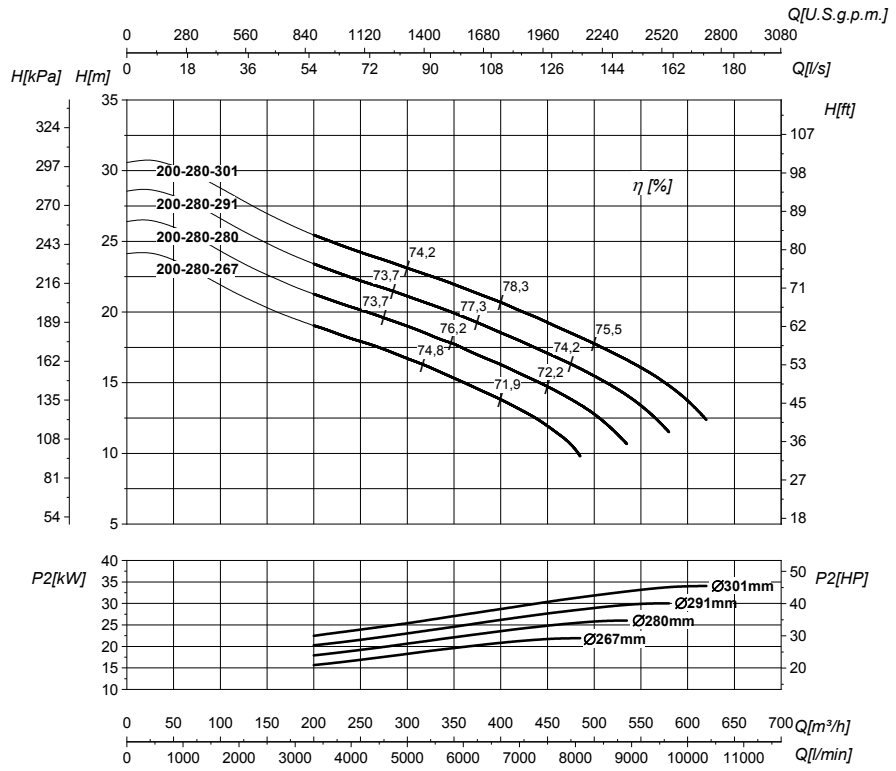

Impeller type Girante tipo Tipo de impulsor Type de roue Laufradtyp Тип рабочего колеса	**O Open** 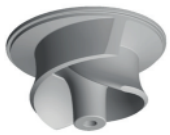
Free Passage Passaggio libero Paso libre Passage libre Freier Durchgang Свободный проход	**60 mm**
Delivery Mandata Descarga Refoulement Druckseite Нагнетание	**DN200 -PN16 (EN1092)**
Suction Aspirazione Succion Aspiration Saugseite Всасывание	**DN200**

Q: Flow • Portata • Caudal • Débit • Fördermenge • Подача / **H: Head** • Prevalenza •Altura • Hauteur • Foerderhoehe • Нвлор / **P2: Power required from the pump** • Potenza assorbita dalla pompa • Potencia de la bomba • Puissance absorbee • Leistungsbedarf der Pumpe • Потреблявмая мощность насоса / **η: Pump efficiency** • Rendimento della pompa • Eficiencia de la bomba • Rendement de la pompe • Wirkungsgrad • Коэффициент полезного действия насосв

The performance curves are based on the kinematic viscosity values = 1 mm2/s, density = 1000 kg/m3 , water temperature=20°C. Tolerance and curves according to UNI EN ISO 9906:2012 - Grade 3B. Data referred to standard version • Le curve di prestazione sono basate su valori di viscosità cinematica = 1 mm2/s, densità = 1000 kg/m3 e temperatura acqua=20°C. Tolleranza e curve secondo UNI EN ISO 9906:2012 - Grado 3B. Dati validi per versioni standard.• Las curvas de rendimiento se refieren a valores de viscosidad cinemática = 1 mm2/s, densidad = 1000 kg/m3, _tandard_re agua = 20°C. Tolerancia de las curvas de acuerdo con UNI EN ISO 9906:2012 -clase 3B. Datos validos para ejecucion estandar• Les courbes de performances sont basées sur des valeurs de viscosité cinématique égale à 1 mm2/s, densité =1000 kg/m3, température eau=20°C. Tolérance et courbes conformes aux normes UNI EN ISO 9906 :2012 - Degrèe 3B. Données valables pour version standard • Die Leistungskurven beruhen auf einer kinematischen Zähflüsigkeit von 1 mm2/s, einer Dichte von 1000 kg/m3, Temperatur vom Wasser 20°C. Abweichung und Kurven gemäß UNI EN ISO 9906:2012 - STUFE 3B. Gültige Daten für Standardausführung. • Кривые характеристик основываются на данных кинематической вязкости = 1 мм2/с, плотности =1000 кг/м3, температура = 20°C . Допуски и кривые согласно UNI EN ISO 9906:2012 класс 3Б. Действительные данные для стандартной версии.

SAER ELETTROPOMPE

DIMENSIONS AND WEIGHTS

Dimensioni e pesi • Dimensiones y pesos • Dimensions et poids • Abmessungen und Gewichte • Размеры – базовые исполнения

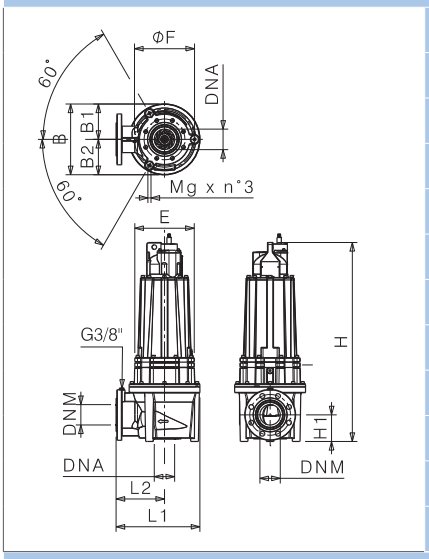

SD04-200-280	22-26kW	30-37kW
DNA	200	
DNM	200	
L1 [mm]	720	
L2 [mm]	477	
H [mm]	1284	1370
H1 [mm]	207	
E [mm]	326	450
B [mm]	500	
B1 [mm]	232	
B2 [mm]	268	
ØF [mm]	390	
Mg [mm]	M16x25	

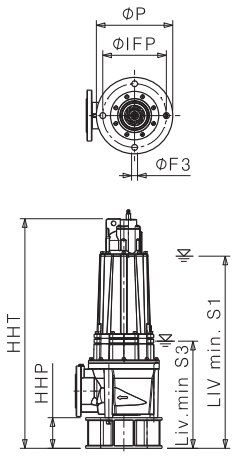

SB Version	22-26kW	30-37kW
ØP [mm]	600	
ØIFP [mm]	520	
ØF3 [mm]	18 (nr.4)	
HHP [mm]	200	
HHT [mm]	1484	1570
Liv. min S1 [mm]	1334	1350
Liv. min S3 [mm]	660	

QCD-V Version

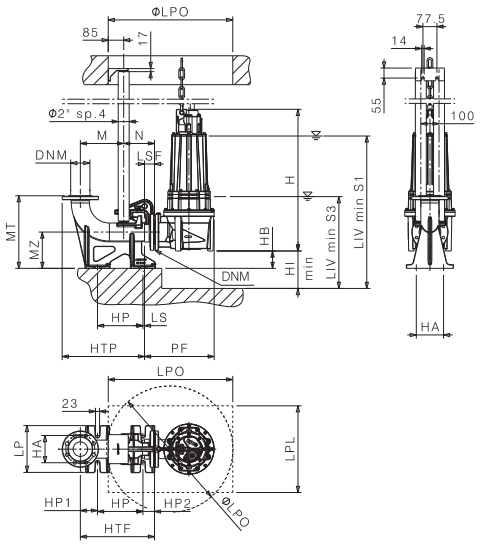

QCD-O Version

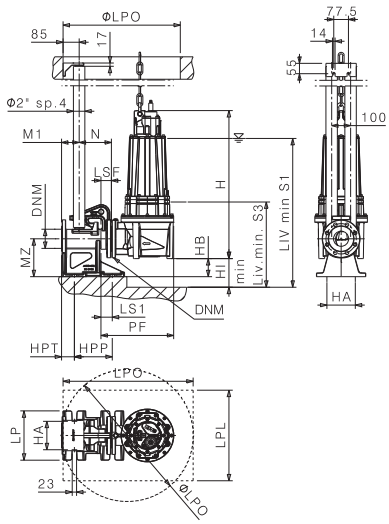

H [mm]	HI min [mm]	HB [mm]	MT [mm]	MZ [mm]	M [mm]	M1 [mm]	N [mm]	HTP [mm]	HPT [mm]	HP [mm]	HP1 [mm]	HP2 [mm]	HTF [mm]	HPP [mm]	PF [mm]	LS [mm]	LS1 [mm]	LSF [mm]	LP [mm]	HA [mm]	LPO [mm]	LPL [mm]
1284	200	73	500	280	285	305	185	570	162	400	0	70	470	280	790	0	22	70	310	250	1090	700
1370																						

Liv. min S1 [mm]	1334	Liv. min S3 [mm]	660	Chain type • Tipo catena • Tipo de cadena • Type de chaîne • der Typ der Kette • Тип цепи	DIN763 13x82mm

Type Tipo • Tipo • Type • Typ • Тип	P_2 kW	P_2 HP	Standard [kg]	SB [kg]	QCD-V [kg]	QCD-O [kg]
SD04-200-280-267	22	30	518	598	642	626
SD04-200-280-280	26	35	527	607	651	635
SD04-200-280-291	30	40	537	617	661	645
SD04-200-280-301	37	50	550	630	674	658

Unit of measure of the dimensions shown in the drawings: mm • Unità di misura delle quote riportate nei disegni: mm • Unidad de medida de las dimensiones indicadas en los diseños • Unité de mesure des dimensions indiquées dans les dessins: mm • Maßeinheit der auf der Zeichnung angegebenen Abmessungen: mm • Единица измерения размеров, указанных на чертеже: мм

LIVminS1: Minimum water level for continuous service S1 • Livello minimo dell'acqua per servizio continuo S1 • Nivel mínimo del agua para servicio continuo S1 • Niveau d'eau minimum pour service continu S1 • Mindestwasserstand für Betriebsart S1 • Минимальный уровень воды для службы в режиме S1

LIVminS3: Minimum water level for Intermittent periodic duty S3 (Sufficient NPSHa provided and PTC connected) • Livello minimo dell'acqua per servizio periodico intermittente S3 (NPSHa sufficiente e PTC collegato) • Nivel mínimo de agua para servicio periódico intermitente S3 (NPSHa suficiente y PTC conectado) • Niveau d'eau minimum pour le service périodique intermittent S3 (NPSHa suffisant et PTC connecté) • Mindestwasserstand für intermittierende Betriebsart S3 (Ausreichend NPSHa vorhanden und PTC angeschlossen.) • Минимальный уровень воды для периодичной нерегулярной службы S3 (при достаточном значении NPSHa и подключённом PTC)

Dimensional drawing, weight and picture are indicative only and not binding • Disegni dimensionali, pesi e immagini sono unicamente indicativi e non vincolanti. • Dimensiones, pesos y fotografías son indicativos y no vinculantes. • Schémas d'encombrement, les poids et les images sont à titre indicatif et pas contraignantes. • Die Abmessungen, Gewichte und Bilder sind unverbindlich und in keiner Weise für SAER bindend. • Габаритные чертежи, вес и изображения являются лишь ориентировочными, а не обязательными.

SDO4-200-315 IE3 1500 1/min 50 Hz

MAIN FEATURES

Caratteristiche principali • Caracteristicas principales • Caractéristiques principales • Hauptmerkmale • Главные характеристики

Type Tipo Тип	P_2 kW	P_2 HP	Q	l/min	0	3333	5000	5833	6667	8333	9167	10000	10833	11667	13000
				m³/h	0	200	300	350	400	500	550	600	650	700	780
				l/s	0	55,6	83,3	97,2	111	139	153	167	181	194	217
SDO4-200-315-284	37	50	H (m)		30,2	24,3	21,8	20,6	19,4	17	15,7	14,4	13	11,6	
SDO4-200-315-297	45	60			34,1	28,1	25,7	24,5	23,3	20,9	19,7	18,4	17,1	15,8	13,6
SDO4-200-315-307	55	75			37,1	31,2	28,8	27,7	26,6	24,3	23,1	21,8	20,4	18,9	16,2

Motor Motore Motor Moteur Motor Двигатель	4P	IE3	Protections Protezioni Protecciones Protections Schutzmaßnahmen Защиты	PTC	Leakage sensor Sonda rilevamento perdite Sensor de fugas Sonde de détection de fuite Dichtraumsonde Датчик выявления протечек	Cable Cavo Cable Câble Kabel Кабель	37 kW	45-55 kW	Installation Installazione Instalacion Installation Betriebsart Установка	Wet well Sommersa Sumergida Immergée Eingetaucht Погружённая
							NSSHOU 7G10+4x0,75 (Δ/Y 400/690V) 10m	NSSHOU 2x4G16+4x0,75 (Δ/Y 400/690V 10m		

OPTIONS ON REQUEST • OPZIONI A RICHIESTA • OPCIÓNES A PETICIÓN • OPTIONS SUR DEMANDE • OPTIONEN AUF ANFRAGE • ОПЦИИ ПО ЗАПРОСУ:

- **Cable** • Cavo • Cable • Câble • Kabel • Кабель: **37-45kW: 4G25+4x0,75 (DOL 400V)**
- **Different cables length** • Lunghezze di cavo differenti • Longitud de cable diferentes • Différentes longueurs de câble • Verschiedene Kabellängen • Различные длины кабеля
- **Probes** • Sonde • Sondas • Sondes • Sonden • Датчики: **PT100**

PERFORMANCES CURVES

Curve caratteristiche • Curvas características • Courbes de performances • Leistungskurven • Рабочие характеристики

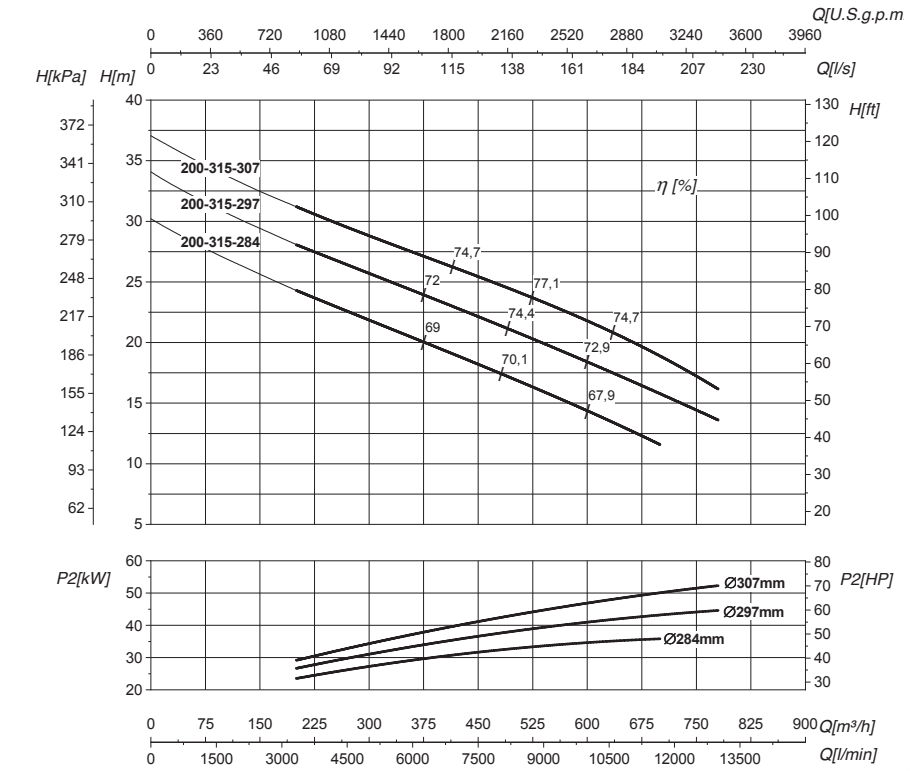

Impeller type Girante tipo Tipo de impulsor Type de roue Laufradtyp Тип рабочего колеса	**O Open** 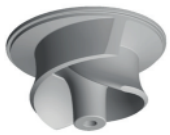
Free Passage Passaggio libero Paso libre Passage libre Freier Durchgang Свободный проход	**65 mm**
Delivery Mandata Descarga Refoulement Druckseite Нагнетание	**DN200 -PN16 (EN1092)**
Suction Aspirazione Succion Aspiration Saugseite Всасывание	**DN200**

Q: Flow • Portata • Caudal • Débit • Fördermenge • Подача / **H: Head** • Prevalenza •Altura • Hauteur • Foerderhoehe • Нвлор / **P2: Power required from the pump** • Potenza assorbita dalla pompa • Potencia de la bomba • Puissance absorbee • Leistungsbedarf der Pumpe • Потреблявмая мощность насоса / **η: Pump efficiency** • Rendimento della pompa • Eficiencia de la bomba • Rendement de la pompe • Wirkungsgrad • Коэффициент полезного действия насосв

The performance curves are based on the kinematic viscosity values = 1 mm2/s, density = 1000 kg/m3 , water temperature=20°C. Tolerance and curves according to UNI EN ISO 9906:2012 - Grade 3B. Data referred to standard version • Le curve di prestazione sono basate su valori di viscosità cinematica = 1 mm2/s, densità = 1000 kg/m3 e temperatura acqua=20°C. Tolleranza e curve secondo UNI EN ISO 9906:2012 - Grado 3B. Dati validi per versioni standard.• Las curvas de rendimiento se refieren a valores de viscosidad cinemática = 1 mm2/s, densidad = 1000 kg/m3, _tandard_re agua = 20°C. Tolerancia de las curvas de acuerdo con UNI EN ISO 9906:2012 -clase 3B. Datos validos para ejecucion estandar• Les courbes de performances sont basées sur des valeurs de viscosité cinématique égale à 1 mm2/s, densité =1000 kg/m3, température eau=20°C. Tolérance et courbes conformes aux normes UNI EN ISO 9906 :2012 - Degrèe 3B. Données valables pour version standard • Die Leistungskurven beruhen auf einer kinematischen Zähflüsigkeit von 1 mm2/s, einer Dichte von 1000 kg/m3, Temperatur vom Wasser 20°C. Abweichung und Kurven gemäß UNI EN ISO 9906:2012 - STUFE 3B. Gültige Daten für Standardausführung. • Кривые характеристик основываются на данных кинематической вязкости = 1 мм2/с, плотности =1000 кг/м3, температура = 20°C . Допуски и кривые согласно UNI EN ISO 9906:2012 класс 3Б. Действительные данные для стандартной версии.

SAER ELETTROPOMPE

DIMENSIONS AND WEIGHTS

Dimensioni e pesi • Dimensiones y pesos • Dimensions et poids • Abmessungen und Gewichte • Размеры – базовые исполнения

SD04-200-315

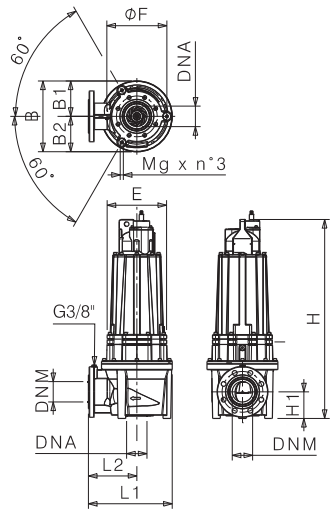

DNA	200
DNM	200
L1 [mm]	720
L2 [mm]	477
H [mm]	1370
H1 [mm]	207
E [mm]	450
B [mm]	500
B1 [mm]	232
B2 [mm]	268
ØF [mm]	390
Mg [mm]	M16x25

SB Version

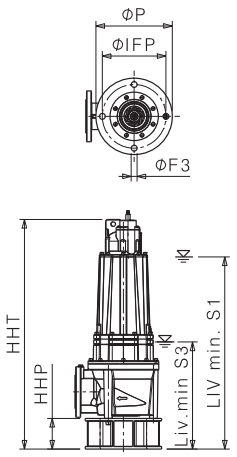

ØP [mm]	600
ØIFP [mm]	520
ØF3 [mm]	18 (nr.4)
HHP [mm]	200
HHT [mm]	1570
Liv. min S1 [mm]	1350
Liv. min S3 [mm]	690

QCD-V Version

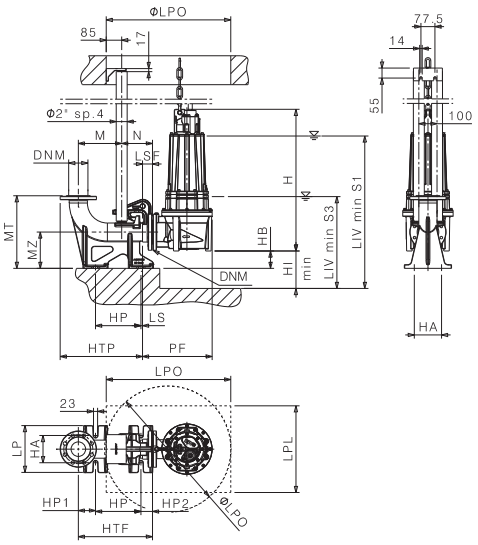

QCD-O Version

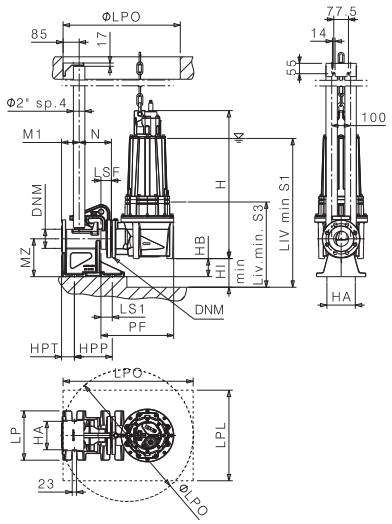

H [mm]	HI min [mm]	HB [mm]	MT [mm]	MZ [mm]	M [mm]	M1 [mm]	N [mm]	HTP [mm]	HPT [mm]	HP [mm]	HP1 [mm]	HP2 [mm]	HTF [mm]	HPP [mm]	PF [mm]	LS [mm]	LS1 [mm]	LSF [mm]	LP [mm]	HA [mm]	LPO [mm]	LPL [mm]
1370	200	73	500	280	285	305	185	570	162	400	0	70	470	280	790	0	22	70	310	250	1090	700

Liv. min S1 [mm]	1350	Liv. min S3 [mm]	690	**Chain type** • Tipo catena • Tipo de cadena • Type de chaîne • der Typ der Kette • Тип цепи	DIN763 13x82mm

Type Tipo • Tipo • Type • Typ • Тип	P_2 kW	P_2 HP	Standard [kg]	SB [kg]	QCD-V [kg]	QCD-O [kg]
SD04-200-315-284	37	50	700	780	824	808
SD04-200-315-297	45	60	740	820	864	848
SD04-200-315-307	55	75	771	851	895	879

Unit of measure of the dimensions shown in the drawings: mm • Unità di misura delle quote riportate nei disegni: mm • Unidad de medida de las dimensiones indicadas en los diseños • Unité de mesure des dimensions indiquées dans les dessins: mm • Maßeinheit der auf der Zeichnung angegebenen Abmessungen: mm • Единица измерения размеров, указанных на чертеже: мм

LIVminS1: Minimum water level for continuous service S1 • Livello minimo dell'acqua per servizio continuo S1 • Nivel mínimo del agua para servicio continuo S1 • Niveau d'eau minimum pour service continu S1 • Mindestwasserstand für Betriebsart S1 • Минимальный уровень воды для службы в режиме S1

LIVminS3: Minimum water level for Intermittent periodic duty S3 (Sufficient NPSHa provided and PTC connected) • Livello minimo dell'acqua per servizio periodico intermittente S3 (NPSHa sufficiente e PTC collegato) • Nivel mínimo de agua para servicio periódico intermitente S3 (NPSHa suficiente y PTC conectado) • Niveau d'eau minimum pour le service périodique intermittent S3 (NPSHa suffisant et PTC connecté) • Mindestwasserstand für intermittierende Betriebsart S3 (Ausreichend NPSHa vorhanden und PTC angeschlossen.) • Минимальный уровень воды для периодичной нерегулярной службы S3 (при достаточном значении NPSHa и подключённом PTC)

Dimensional drawing, weight and picture are indicative only and not binding • Disegni dimensionali, pesi e immagini sono unicamente indicativi e non vincolanti. • Dimensiones, pesos y fotografías son indicativos y no vinculantes. • Schémas d'encombrement, les poids et les images sont à titre indicatif et pas contraignantes. • Die Abmessungen, Gewichte und Bilder sind unverbindlich und in keiner Weise für SAER bindend. • Габаритные чертежи, вес и изображения являются лишь ориентировочными, а не обязательными.

SDO4-200-355 IE3 1500 1/min 50 Hz

MAIN FEATURES

Caratteristiche principali • Caracteristicas principales • Caractéristiques principales • Hauptmerkmale • Главные характеристики

Type / Tipo / Тип	P_2 kW	P_2 HP	Q	l/min	0	5000	6667	7500	8333	10000	10833	11667	13333	14333	16667
				m³/h	0	300	400	450	500	600	650	700	800	860	1000
				l/s	0	83,3	111	125	139	167	181	194	222	239	278
SDO4-200-355-364	75	100	H (m)		45,2	39	36,9	35,7	34,4	31,5	29,9	28,2	24,7	22,3	
SDO4-200-355-382	100	134			49,7	43,5	41,5	40,5	39,3	36,5	34,9	33,3	30,1	28,1	20,2

Motor / Motore / Motor / Moteur / Motor / Двигатель			Protections / Protezioni / Protecciones / Protections / Schutzmaßnahmen / Защиты		Leakage sensor / Sonda rilevamento perdite / Sensor de fugas / Sonde de détection de fuite / Dichtraumsonde / Датчик выявления протечек	Cable / Cavo / Cable / Câble / Kabel / Кабель		Installation / Installazione / Instalacion / Installation / Betriebsart / Установка	Wet well / Sommersa / Sumergida / Immergée / Eingetaucht / Погружённая
	4P	IE3		PTC			NSSHOU 2x4G25+4x0,75 (Δ/Y 400/690V) 10m		

OPTIONS ON REQUEST • OPZIONI A RICHIESTA • OPCIÓNES A PETICIÓN • OPTIONS SUR DEMANDE • OPTIONEN AUF ANFRAGE • ОПЦИИ ПО ЗАПРОСУ:

- **Different cables length** • Lunghezze di cavo differenti • Longitud de cable diferentes • Différentes longueurs de câble • Verschiedene Kabellängen • Различные длины кабеля
- **Probes** • Sonde • Sondas • Sondes • Sonden • Датчики: **PT100**

PERFORMANCES CURVES

Curve caratteristiche • Curvas características • Courbes de performances • Leistungskurven • Рабочие характеристики

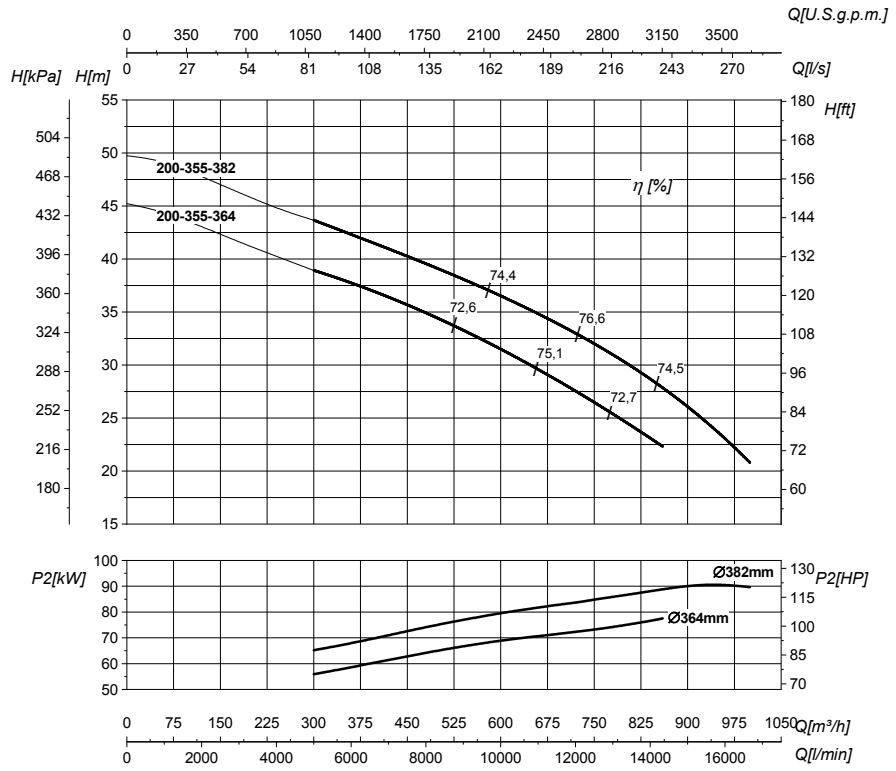

Impeller type Girante tipo / Tipo de impulsor / Type de roue / Laufradtyp / Тип рабочего колеса	**O Open** 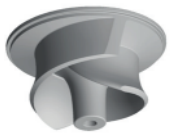
Free Passage Passaggio libero / Paso libre / Passage libre / Freier Durchgang / Свободный проход	**95 mm**
Delivery Mandata / Descarga / Refoulement / Druckseite / Нагнетание	**DN200 -PN16 (EN1092)**
Suction Aspirazione / Succion / Aspiration / Saugseite / Всасывание	**DN250**

Q: Flow • Portata • Caudal • Débit • Fördermenge • Подача / **H: Head** • Prevalenza •Altura • Hauteur • Foerderhoehe • Нвлор / **P2: Power required from the pump** • Potenza assorbita dalla pompa • Potencia de la bomba • Puissance absorbee • Leistungsbedarf der Pumpe • Потреблявмая мощность насоса / **η: Pump efficiency** • Rendimento della pompa • Eficiencia de la bomba • Rendement de la pompe • Wirkungsgrad • Коэффициент полезного действия насосв

The performance curves are based on the kinematic viscosity values = 1 mm2/s, density = 1000 kg/m3 , water temperature=20°C. Tolerance and curves according to UNI EN ISO 9906:2012 - Grade 3B. Data referred to standard version • Le curve di prestazione sono basate su valori di viscosità cinematica = 1 mm2/s, densità = 1000 kg/m3 e temperatura acqua=20°C. Tolleranza e curve secondo UNI EN ISO 9906:2012 - Grado 3B. Dati validi per versioni standard.• Las curvas de rendimiento se refieren a valores de viscosidad cinemática = 1 mm2/s, densidad = 1000 kg/m3, _tandard_re agua = 20°C. Tolerancia de las curvas de acuerdo con UNI EN ISO 9906:2012 -clase 3B. Datos validos para ejecucion estandar• Les courbes de performances sont basées sur des valeurs de viscosité cinématique égale à 1 mm2/s, densité =1000 kg/m3, température eau=20°C. Tolérance et courbes conformes aux normes UNI EN ISO 9906 :2012 - Degrèe 3B. Données valables pour version standard • Die Leistungskurven beruhen auf einer kinematischen Zähflüsigkeit von 1 mm2/s, einer Dichte von 1000 kg/m3, Temperatur vom Wasser 20°C. Abweichung und Kurven gemäß UNI EN ISO 9906:2012 - STUFE 3B. Gültige Daten für Standardausführung. • Кривые характеристик основываются на данных кинематической вязкости = 1 мм2/с, плотности =1000 кг/м3, температура = 20°C . Допуски и кривые согласно UNI EN ISO 9906:2012 класс 3Б. Действительные данные для стандартной версии.

SAER ELETTROPOMPE

DIMENSIONS AND WEIGHTS

Dimensioni e pesi • Dimensiones y pesos • Dimensions et poids • Abmessungen und Gewichte • Размеры – базовые исполнения

SD04-200-355

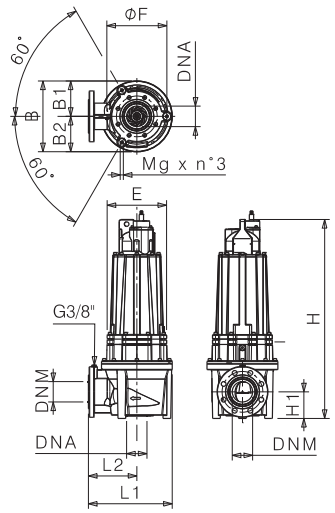

DNA	250
DNM	200
L1 [mm]	791
L2 [mm]	500
H [mm]	1731
H1 [mm]	207
E [mm]	490
B [mm]	578
B1 [mm]	263
B2 [mm]	315
ØF [mm]	470
Mg [mm]	M20x25

SB Version

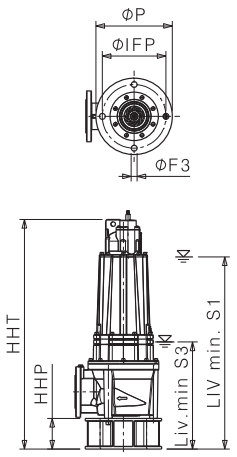

ØP [mm]	720
ØIFP [mm]	620
ØF3 [mm]	28 (nr.4)
HHP [mm]	250
HHT [mm]	1981
Liv. min S1 [mm]	1671
Liv. min S3 [mm]	775

QCD-V Version

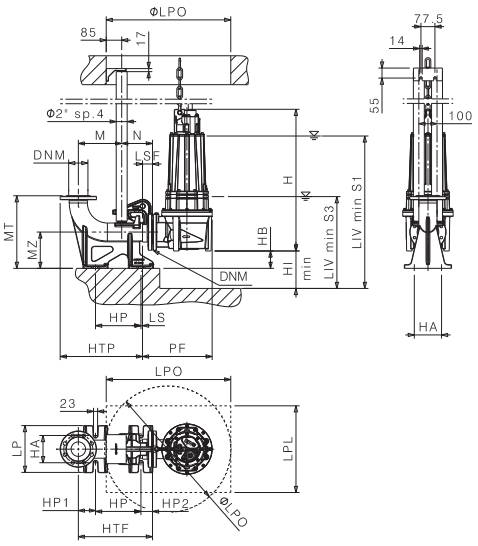

QCD-O Version

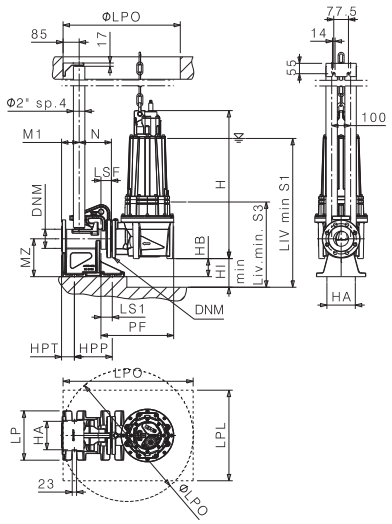

H [mm]	HI min [mm]	HB [mm]	MT [mm]	MZ [mm]	M [mm]	M1 [mm]	N [mm]	HTP [mm]	HPT [mm]	HP [mm]	HP1 [mm]	HP2 [mm]	HTF [mm]	HPP [mm]	PF [mm]	LS [mm]	LS1 [mm]	LSF [mm]	LP [mm]	HA [mm]	LPO [mm]	LPL [mm]
1731	250	73	500	280	285	305	185	570	162	400	0	70	470	280	861	0	22	70	310	250	1161	778

Liv. min S1 [mm]	1671	Liv. min S3 [mm]	775	**Chain type** • Tipo catena • Tipo de cadena • Type de chaîne • der Typ der Kette • Тип цепи	DIN763 13x82mm

Type Tipo • Tipo • Type • Typ • Тип	P_2		Standard [kg]	SB [kg]	QCD-V [kg]	QCD-O [kg]
	kW	HP				
SD04-200-355-364	75	100	1150	1250	1274	1258
SD04-200-355-382	100	134	1210	1310	1334	1318

Unit of measure of the dimensions shown in the drawings: mm • Unità di misura delle quote riportate nei disegni: mm • Unidad de medida de las dimensiones indicadas en los diseños • Unité de mesure des dimensions indiquées dans les dessins: mm • Maßeinheit der auf der Zeichnung angegebenen Abmessungen: mm • Единица измерения размеров, указанных на чертеже: мм

LIVminS1: Minimum water level for continuous service S1 • Livello minimo dell'acqua per servizio continuo S1 • Nivel mínimo del agua para servicio continuo S1 • Niveau d'eau minimum pour service continu S1 • Mindestwasserstand für Betriebsart S1 • Минимальный уровень воды для службы в режиме S1

LIVminS3: Minimum water level for Intermittent periodic duty S3 (Sufficient NPSHa provided and PTC connected) • Livello minimo dell'acqua per servizio periodico intermittente S3 (NPSHa sufficiente e PTC collegato) • Nivel mínimo de agua para servicio periódico intermitente S3 (NPSHa suficiente y PTC conectado) • Niveau d'eau minimum pour le service périodique intermittent S3 (NPSHa suffisant et PTC connecté) • Mindestwasserstand für intermittierende Betriebsart S3 (Ausreichend NPSHa vorhanden und PTC angeschlossen.) • Минимальный уровень воды для периодичной нерегулярной службы S3 (при достаточном значении NPSHa и подключённом PTC)

Dimensional drawing, weight and picture are indicative only and not binding • Disegni dimensionali, pesi e immagini sono unicamente indicativi e non vincolanti. • Dimensiones, pesos y fotografías son indicativos y no vinculantes. • Schémas d'encombrement, les poids et les images sont à titre indicatif et pas contraignantes. • Die Abmessungen, Gewichte und Bilder sind unverbindlich und in keiner Weise für SAER bindend. • Габаритные чертежи, вес и изображения являются лишь ориентировочными, а не обязательными.

SD04-250-315 IE3 1500 1/min 50 Hz

MAIN FEATURES

Caratteristiche principali • Caracteristicas principales • Caractéristiques principales • Hauptmerkmale • Главные характеристики

Type / Tipo / Тип	P_2 kW	P_2 HP	Q	l/min	0	6667	7500	8333	10000	11667	13333	16000	17500	19167	20000
				m³/h	0	400	450	500	600	700	800	960	1050	1150	1200
				l/s	0	111	125	139	167	194	222	267	292	319	333
SD04-250-315-300	37	50	H (m)		23,7	19,1	19,1	18,2	16,4	14,6	12,7	8,4			
SD04-250-315-315	45	60			26,7	23,1	22,3	21,4	19,6	17,8	16	12,4	9,7		
SD04-250-315-328	55	75			28,8	25,5	24,8	23,9	22,1	20,3	18,6	15,4	13,2	10,3	
SD04-250-315-335	60	80			30,2	27	26,4	25,6	23,9	21,9	20	17,2	15,5	12,9	11

Motor / Motore / Motor / Moteur / Motor / Двигатель	4P	IE3	Protections / Protezioni / Protecciones / Protections / Schutzmaßnahmen / Защиты	PTC	Leakage sensor / Sonda rilevamento perdite / Sensor de fugas / Sonde de détection de fuite / Dichtraumsonde / Датчик выявления протечек	Cable / Cavo / Cable / Câble / Kabel / Кабель	37 kW	45-55-60 kW	Installation / Installazione / Instalacion / Installation / Betriebsart / Установка	Wet well / Sommersa / Sumergida / Immergée / Eingetaucht / Погружённая
							NSSHOU 7G10+4x0,75 (Δ/Y 400/690V) 10m	NSSHOU 2x4G16+4x0,75 (Δ/Y 400/690V) 10m		

OPTIONS ON REQUEST • OPZIONI A RICHIESTA • OPCIÓNES A PETICIÓN • OPTIONS SUR DEMANDE • OPTIONEN AUF ANFRAGE • ОПЦИИ ПО ЗАПРОСУ:

- **Cable** • Cavo • Cable • Câble • Kabel • Кабель: **37-45kW: 4G25+4x0,75 (DOL 400V)**
- **Different cables length** • Lunghezze di cavo differenti • Longitud de cable diferentes • Différentes longueurs de câble • Verschiedene Kabellängen • Различные длины кабеля
- **Probes** • Sonde • Sondas • Sondes • Sonden • Датчики: **PT100**

PERFORMANCES CURVES

Curve caratteristiche • Curvas características • Courbes de performances • Leistungskurven • Рабочие характеристики

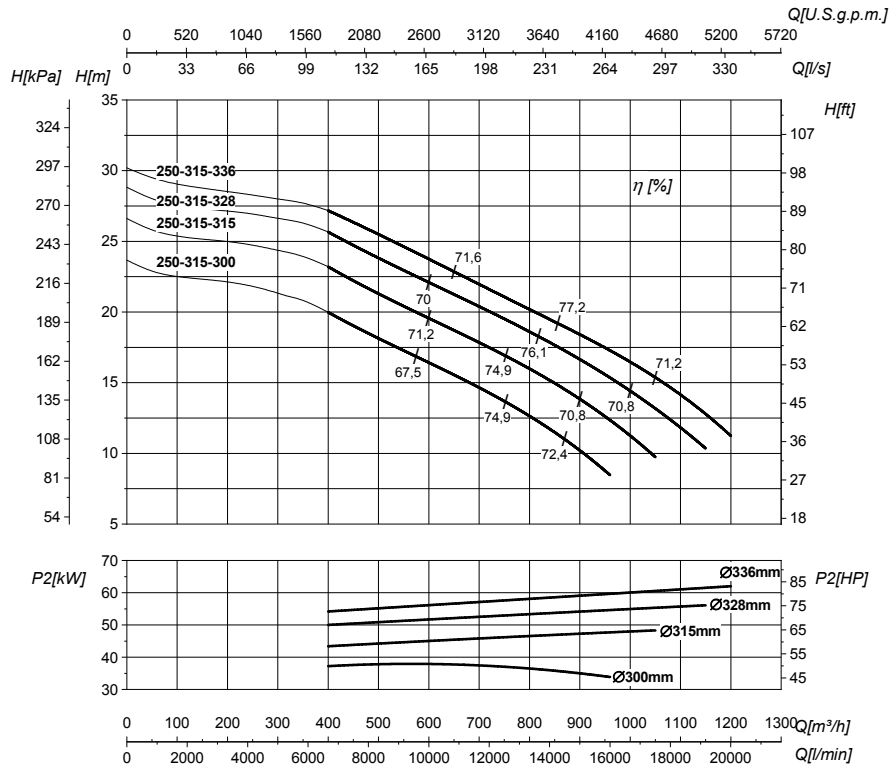

Impeller type Girante tipo / Tipo de impulsor / Type de roue / Laufradtyp / Тип рабочего колеса	**O Open** 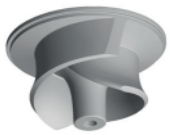
Free Passage Passaggio libero / Paso libre / Passage libre / Freier Durchgang / Свободный проход	**95 mm**
Delivery Mandata / Descarga / Refoulement / Druckseite / Нагнетание	**DN250 -PN16 (EN1092)**
Suction Aspirazione / Succion / Aspiration / Saugseite / Всасывание	**DN250**

Q: Flow • Portata • Caudal • Débit • Fördermenge • Подача / **H: Head** • Prevalenza •Altura • Hauteur • Foerderhoehe • Нвлор / **P2: Power required from the pump** • Potenza assorbita dalla pompa • Potencia de la bomba • Puissance absorbee • Leistungsbedarf der Pumpe • Потреблявмая мощность насоса / **η: Pump efficiency** • Rendimento della pompa • Eficiencia de la bomba • Rendement de la pompe • Wirkungsgrad • Коэффициент полезного действия насосв

The performance curves are based on the kinematic viscosity values = 1 mm2/s, density = 1000 kg/m3 , water temperature=20°C. Tolerance and curves according to UNI EN ISO 9906:2012 - Grade 3B. Data referred to standard version • Le curve di prestazione sono basate su valori di viscosità cinematica = 1 mm2/s, densità = 1000 kg/m3 e temperatura acqua=20°C. Tolleranza e curve secondo UNI EN ISO 9906:2012 - Grado 3B. Dati validi per versioni standard.• Las curvas de rendimiento se refieren a valores de viscosidad cinemática = 1 mm2/s, densidad = 1000 kg/m3, _tandard_re agua = 20°C. Tolerancia de las curvas de acuerdo con UNI EN ISO 9906:2012 -clase 3B. Datos validos para ejecucion estandar• Les courbes de performances sont basées sur des valeurs de viscosité cinématique égale à 1 mm2/s, densité =1000 kg/m3, température eau=20°C. Tolérance et courbes conformes aux normes UNI EN ISO 9906 :2012 - Degrèe 3B. Données valables pour version standard • Die Leistungskurven beruhen auf einer kinematischen Zähflüsigkeit von 1 mm2/s, einer Dichte von 1000 kg/m3, Temperatur vom Wasser 20°C. Abweichung und Kurven gemäß UNI EN ISO 9906:2012 - STUFE 3B. Gültige Daten für Standardausführung. • Кривые характеристик основываются на данных кинематической вязкости = 1 мм2/с, плотности =1000 кг/м3, температура = 20°C . Допуски и кривые согласно UNI EN ISO 9906:2012 класс 3Б. Действительные данные для стандартной версии.

SAER ELETTROPOMPE

DIMENSIONS AND WEIGHTS

Dimensioni e pesi • Dimensiones y pesos • Dimensions et poids • Abmessungen und Gewichte • Размеры – базовые исполнения

SD04-250-315

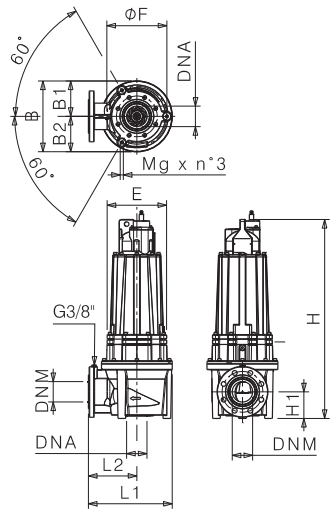

DNA	250
DNM	250
L1 [mm]	864
L2 [mm]	550
H [mm]	1404
H1 [mm]	227
E [mm]	450
B [mm]	620
B1 [mm]	270
B2 [mm]	350
ØF [mm]	470
Mg [mm]	M20x25

SB Version

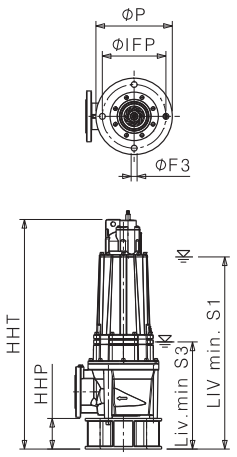

ØP [mm]	720
ØIFP [mm]	620
ØF3 [mm]	28 (nr.4)
HHP [mm]	250
HHT [mm]	1654
Liv. min S1 [mm]	1434
Liv. min S3 [mm]	780

QCD-V Version

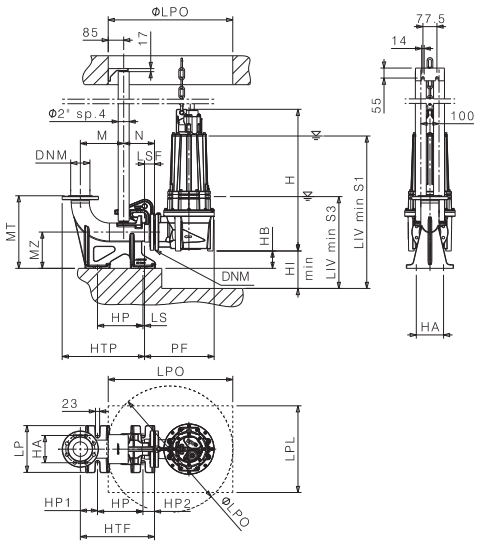

QCD-O Version

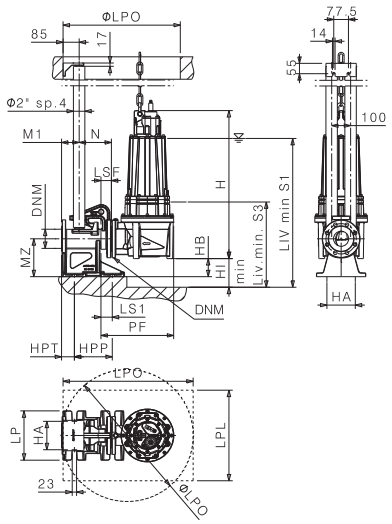

H [mm]	HI min [mm]	HB [mm]	MT [mm]	MZ [mm]	M [mm]	M1 [mm]	N [mm]	HTP [mm]	HPT [mm]	HP [mm]	HP1 [mm]	HP2 [mm]	HTF [mm]	HPP [mm]	PF [mm]	LS [mm]	LS1 [mm]	LSF [mm]	LP [mm]	HA [mm]	LPO [mm]	LPL [mm]
1404	250	73	560	300	360	475	195	677,5	153	450	30	75	555	450	944	-5	13	80	380	320	1244	820

Liv. min S1 [mm]	1434	Liv. min S3 [mm]	780	**Chain type** • Tipo catena • Tipo de cadena • Type de chaîne • der Typ der Kette • Тип цепи	DIN763 13x82mm

Type Tipo • Tipo • Type • Typ • Тип	P_2 kW	P_2 HP	Standard [kg]	SB [kg]	QCD-V [kg]	QCD-O [kg]
SD04-250-315-300	37	50	790	889	957	954
SD04-250-315-315	45	60	815	914	982	979
SD04-250-315-328	55	75	846	945	1013	1010
SD04-250-315-335	60	80	860	959	1027	1024

Unit of measure of the dimensions shown in the drawings: mm • Unità di misura delle quote riportate nei disegni: mm • Unidad de medida de las dimensiones indicadas en los diseños • Unité de mesure des dimensions indiquées dans les dessins: mm • Maßeinheit der auf der Zeichnung angegebenen Abmessungen: mm • Единица измерения размеров, указанных на чертеже: мм

LIVminS1: Minimum water level for continuous service S1 • Livello minimo dell'acqua per servizio continuo S1 • Nivel mínimo del agua para servicio continuo S1 • Niveau d'eau minimum pour service continu S1 • Mindestwasserstand für Betriebsart S1 • Минимальный уровень воды для службы в режиме S1

LIVminS3: Minimum water level for Intermittent periodic duty S3 (Sufficient NPSHa provided and PTC connected) • Livello minimo dell'acqua per servizio periodico intermittente S3 (NPSHa sufficiente e PTC collegato) • Nivel mínimo de agua para servicio periódico intermitente S3 (NPSHa suficiente y PTC conectado) • Niveau d'eau minimum pour le service périodique intermittent S3 (NPSHa suffisant et PTC connecté) • Mindestwasserstand für intermittierende Betriebsart S3 (Ausreichend NPSHa vorhanden und PTC angeschlossen.) • Минимальный уровень воды для периодичной нерегулярной службы S3 (при достаточном значении NPSHa и подключённом PTC)

Dimensional drawing, weight and picture are indicative only and not binding • Disegni dimensionali, pesi e immagini sono unicamente indicativi e non vincolanti. • Dimensiones, pesos y fotografías son indicativos y no vinculantes. • Schémas d'encombrement, les poids et les images sont à titre indicatif et pas contraignantes. • Die Abmessungen, Gewichte und Bilder sind unverbindlich und in keiner Weise für SAER bindend. • Габаритные чертежи, вес и изображения являются лишь ориентировочными, а не обязательными.

SD06-200-355 IE3 1000 1/min 50 Hz

MAIN FEATURES

Caratteristiche principali • Caracteristicas principales • Caractéristiques principales • Hauptmerkmale • Главные характеристики

Type / Tipo / Тип	P_2 kW	P_2 HP	Q	l/min	0	3333	4167	5000	5833	6667	7500	8333	9333	10250
				m³/h	0	200	250	300	350	400	450	500	560	615
				l/s	0	55,6	69,4	83,3	97,2	111	125	139	156	171
SD06-200-355-364	22	30	H (m)		19,3	16,9	16,1	15,4	14,6	13,7	12,7	11,7	10,3	
SD06-200-355-382	26	35			21,3	18,9	18,2	17,4	16,6	15,8	14,8	13,9	12,7	11,4

Motor / Motore / Motor / Moteur / Motor / Двигатель			Protections / Protezioni / Protecciones / Protections / Schutzmaßnahmen / Защиты		Leakage sensor / Sonda rilevamento perdite / Sensor de fugas / Sonde de détection de fuite / Dichtraumsonde / Датчик выявления протечек	Cable / Cavo / Cable / Câble / Kabel / Кабель		Installation / Installazione / Instalacion / Installation / Betriebsart / Установка	Wet well / Sommersa / Sumergida / Immergée / Eingetaucht / Погружённая
	6P	IE3		PTC			NSSHOU 7G10+4x0,75 (Δ/Y 400/690V) 10m		

OPTIONS ON REQUEST • OPZIONI A RICHIESTA • OPCIÓNES A PETICIÓN • OPTIONS SUR DEMANDE • OPTIONEN AUF ANFRAGE • ОПЦИИ ПО ЗАПРОСУ:

- **Cable** • Cavo • Cable • Câble • Kabel • Кабель: **4G16+4x0,75 (DOL 400V)**
- **Different cables length** • Lunghezze di cavo differenti • Longitud de cable diferentes • Différentes longueurs de câble • Verschiedene Kabellängen • Различные длины кабеля
- **Probes** • Sonde • Sondas • Sondes • Sonden • Датчики: **PT100**

PERFORMANCES CURVES

Curve caratteristiche • Curvas características • Courbes de performances • Leistungskurven • Рабочие характеристики

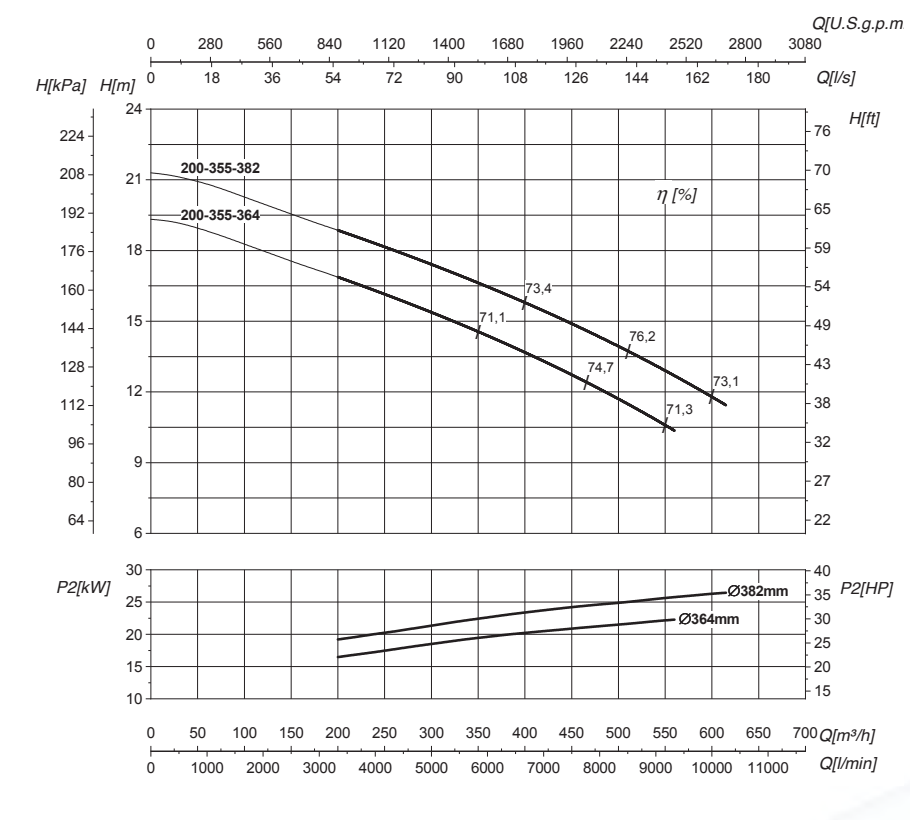

Impeller type Girante tipo / Tipo de impulsor / Type de roue / Laufradtyp / Тип рабочего колеса	**O Open** 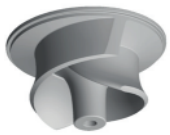
Free Passage Passaggio libero / Paso libre / Passage libre / Freier Durchgang / Свободный проход	**95 mm**
Delivery Mandata / Descarga / Refoulement / Druckseite / Нагнетание	**DN200 -PN16 (EN1092)**
Suction Aspirazione / Succion / Aspiration / Saugseite / Всасывание	**DN250**

Q: Flow • Portata • Caudal • Débit • Fördermenge • Подача / **H: Head** • Prevalenza •Altura • Hauteur • Foerderhoehe • Нвлор / **P2: Power required from the pump** • Potenza assorbita dalla pompa • Potencia de la bomba • Puissance absorbee • Leistungsbedarf der Pumpe • Потреблявмая мощность насоса / **η: Pump efficiency** • Rendimento della pompa • Eficiencia de la bomba • Rendement de la pompe • Wirkungsgrad • Коэффициент полезного действия насосв

The performance curves are based on the kinematic viscosity values = 1 mm2/s, density = 1000 kg/m3 , water temperature=20°C. Tolerance and curves according to UNI EN ISO 9906:2012 - Grade 3B. Data referred to standard version • Le curve di prestazione sono basate su valori di viscosità cinematica = 1 mm2/s, densità = 1000 kg/m3 e temperatura acqua=20°C. Tolleranza e curve secondo UNI EN ISO 9906:2012 - Grado 3B. Dati validi per versioni standard.• Las curvas de rendimiento se refieren a valores de viscosidad cinemática = 1 mm2/s, densidad = 1000 kg/m3, _tandard_re agua = 20°C. Tolerancia de las curvas de acuerdo con UNI EN ISO 9906:2012 -clase 3B. Datos validos para ejecucion estandar• Les courbes de performances sont basées sur des valeurs de viscosité cinématique égale à 1 mm2/s, densité =1000 kg/m3, température eau=20°C. Tolérance et courbes conformes aux normes UNI EN ISO 9906 :2012 - Degrèe 3B. Données valables pour version standard • Die Leistungskurven beruhen auf einer kinematischen Zähflüsigkeit von 1 mm2/s, einer Dichte von 1000 kg/m3, Temperatur vom Wasser 20°C. Abweichung und Kurven gemäß UNI EN ISO 9906:2012 - STUFE 3B. Gültige Daten für Standardausführung. • Кривые характеристик основываются на данных кинематической вязкости = 1 мм2/с, плотности =1000 кг/м3, температура = 20°C . Допуски и кривые согласно UNI EN ISO 9906:2012 класс 3Б. Действительные данные для стандартной версии.

SAER ELETTROPOMPE

DIMENSIONS AND WEIGHTS

Dimensioni e pesi • Dimensiones y pesos • Dimensions et poids • Abmessungen und Gewichte • Размеры – базовые исполнения

SD06-200-355

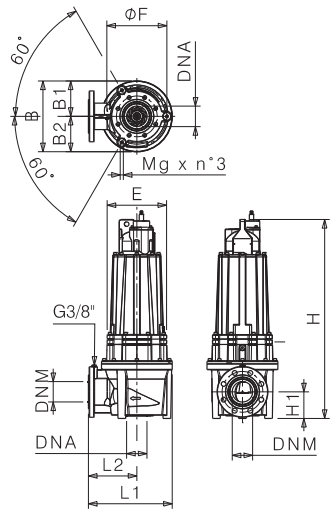

DNA	250
DNM	200
L1 [mm]	791
L2 [mm]	500
H [mm]	1360
H1 [mm]	207
E [mm]	450
B [mm]	578
B1 [mm]	263
B2 [mm]	315
ØF [mm]	470
Mg [mm]	M20x25

SB Version

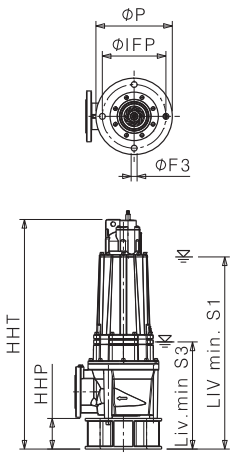

ØP [mm]	720
ØIFP [mm]	620
ØF3 [mm]	28 (nr.4)
HHP [mm]	250
HHT [mm]	1610
Liv. min S1 [mm]	1390
Liv. min S3 [mm]	775

QCD-V Version

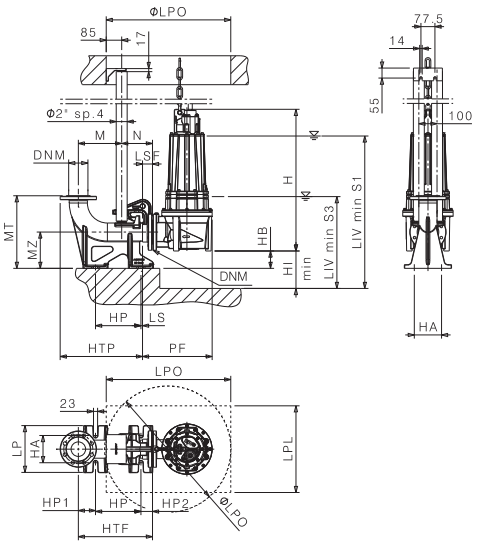

QCD-O Version

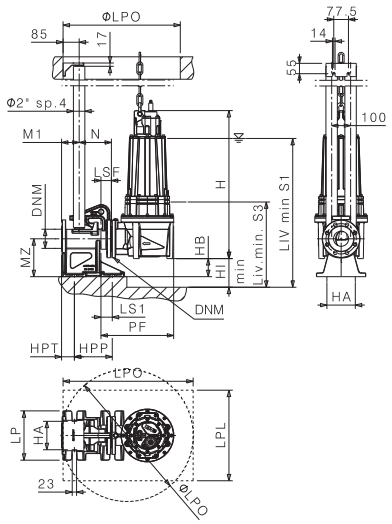

H [mm]	HI min [mm]	HB [mm]	MT [mm]	MZ [mm]	M [mm]	M1 [mm]	N [mm]	HTP [mm]	HPT [mm]	HP [mm]	HP1 [mm]	HP2 [mm]	HTF [mm]	HPP [mm]	PF [mm]	LS [mm]	LS1 [mm]	LSF [mm]	LP [mm]	HA [mm]	LPO [mm]	LPL [mm]
1360	250	73	500	280	285	305	185	570	162	400	0	70	470	280	861	0	22	70	310	250	1161	778

Liv. min S1 [mm]	1390	Liv. min S3 [mm]	775	**Chain type** • Tipo catena • Tipo de cadena • Type de chaîne • der Typ der Kette • Тип цепи	DIN763 13x82mm

Type Tipo • Tipo • Type • Typ • Тип	P_2 kW	P_2 HP	Standard [kg]	SB [kg]	QCD-V [kg]	QCD-O [kg]
SD06-200-355-364	22	30	793	893	917	901
SD06-200-355-382	26	35	814	914	938	922

Unit of measure of the dimensions shown in the drawings: mm • Unità di misura delle quote riportate nei disegni: mm • Unidad de medida de las dimensiones indicadas en los diseños • Unité de mesure des dimensions indiquées dans les dessins: mm • Maßeinheit der auf der Zeichnung angegebenen Abmessungen: mm • Единица измерения размеров, указанных на чертеже: мм

LIVminS1: Minimum water level for continuous service S1 • Livello minimo dell'acqua per servizio continuo S1 • Nivel mínimo del agua para servicio continuo S1 • Niveau d'eau minimum pour service continu S1 • Mindestwasserstand für Betriebsart S1 • Минимальный уровень воды для службы в режиме S1

LIVminS3: Minimum water level for Intermittent periodic duty S3 (Sufficient NPSHa provided and PTC connected) • Livello minimo dell'acqua per servizio periodico intermittente S3 (NPSHa sufficiente e PTC collegato) • Nivel mínimo de agua para servicio periódico intermitente S3 (NPSHa suficiente y PTC conectado) • Niveau d'eau minimum pour le service périodique intermittent S3 (NPSHa suffisant et PTC connecté) • Mindestwasserstand für intermittierende Betriebsart S3 (Ausreichend NPSHa vorhanden und PTC angeschlossen.) • Минимальный уровень воды для периодичной нерегулярной службы S3 (при достаточном значении NPSHa и подключённом PTC)

Dimensional drawing, weight and picture are indicative only and not binding • Disegni dimensionali, pesi e immagini sono unicamente indicativi e non vincolanti. • Dimensiones, pesos y fotografías son indicativos y no vinculantes. • Schémas d'encombrement, les poids et les images sont à titre indicatif et pas contraignantes. • Die Abmessungen, Gewichte und Bilder sind unverbindlich und in keiner Weise für SAER bindend. • Габаритные чертежи, вес и изображения являются лишь ориентировочными, а не обязательными.

SDO6-300-400 IE3 1000 1/min 50 Hz

MAIN FEATURES

Caratteristiche principali • Caracteristicas principales • Caractéristiques principales • Hauptmerkmale • Главные характеристики

Type / Tipo / Тип	P_2 kW	P_2 HP	Q	l/min	0	6667	9167	11667	14167	16667	18333	20000	22500	25000	26667
				m³/h	0	400	550	700	850	1000	1100	1200	1350	1500	1600
				l/s	0	111	153	194	236	278	306	333	375	417	444
SDO6-300-400-386	45	60	H (m)		19,4	15,8	14,4	13,4	12,6	11,9	11,1	9,9	6,7		
SDO6-300-400-408	55	75			21,7	18,1	16,6	15,4	14,6	13,9	13,4	12,7	11	7,8	
SDO6-300-400-420	60	80			23	19,4	17,9	16,7	15,7	15	14,5	14	12,7	10,4	8

Motor / Motore / Motor / Moteur / Motor / Двигатель	4P	IE3	Protections / Protezioni / Protecciones / Protections / Schutzmaßnahmen / Защиты	PTC	Leakage sensor / Sonda rilevamento perdite / Sensor de fugas / Sonde de détection de fuite / Dichtraumsonde / Датчик выявления протечек	Cable / Cavo / Cable / Câble / Kabel / Кабель	NSSHOU 2x4G16+4x0,75 (Δ/Y 400/690V) 10m	Installation / Installazione / Instalacion / Installation / Betriebsart / Установка	Wet well / Sommersa / Sumergida / Immergée / Eingetaucht / Погружённая

OPTIONS ON REQUEST • OPZIONI A RICHIESTA • OPCIÓNES A PETICIÓN • OPTIONS SUR DEMANDE • OPTIONEN AUF ANFRAGE • ОПЦИИ ПО ЗАПРОСУ:

- **Cable** • Cavo • Cable • Câble • Kabel • Кабель: **45kW: 4G25+4x0,75 (DOL 400V)**
- **Different cables length** • Lunghezze di cavo differenti • Longitud de cable diferentes • Différentes longueurs de câble • Verschiedene Kabellängen • Различные длины кабеля
- **Probes** • Sonde • Sondas • Sondes • Sonden • Датчики: **PT100**

PERFORMANCES CURVES

Curve caratteristiche • Curvas características • Courbes de performances • Leistungskurven • Рабочие характеристики

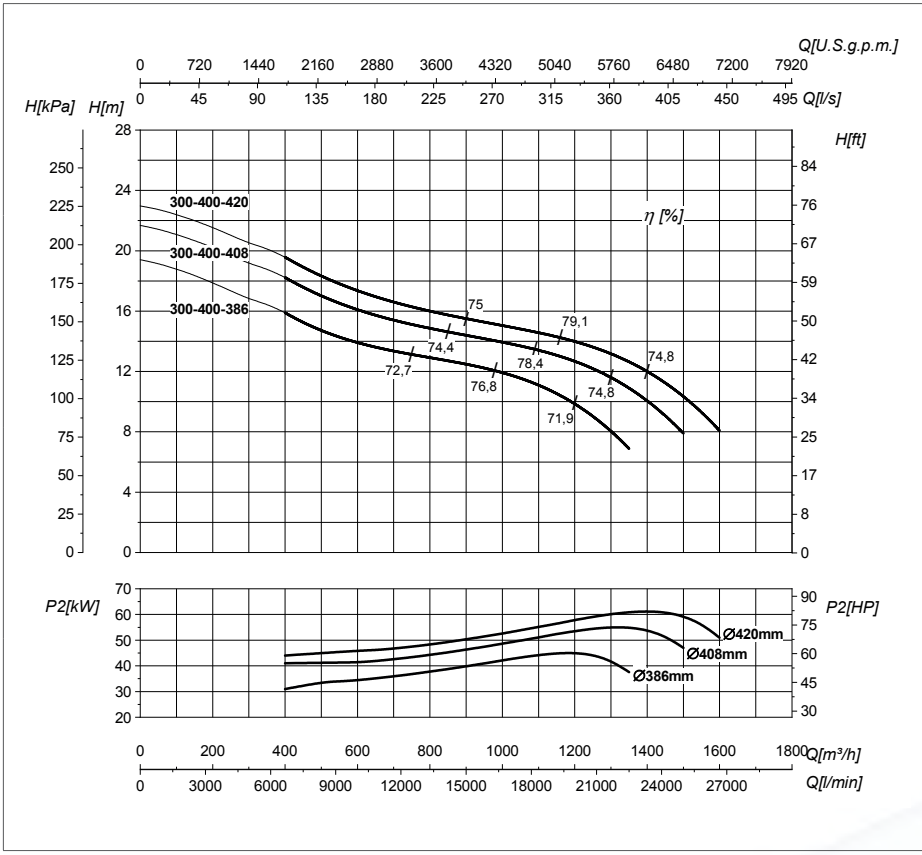

Impeller type Girante tipo / Tipo de impulsor / Type de roue / Laufradtyp / Тип рабочего колеса	**O Open** 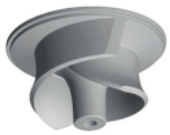
Free Passage Passaggio libero / Paso libre / Passage libre / Freier Durchgang / Свободный проход	**120 mm**
Delivery Mandata / Descarga / Refoulement / Druckseite / Нагнетание	**DN300 -PN16 (EN1092)**
Suction Aspirazione / Succion / Aspiration / Saugseite / Всасывание	**DN300**

Q: Flow • Portata • Caudal • Débit • Fördermenge • Подача / **H: Head** • Prevalenza •Altura • Hauteur • Foerderhoehe • Нвлор / **P2: Power required from the pump** • Potenza assorbita dalla pompa • Potencia de la bomba • Puissance absorbee • Leistungsbedarf der Pumpe • Потреблявмая мощность насоса / **η: Pump efficiency** • Rendimento della pompa • Eficiencia de la bomba • Rendement de la pompe • Wirkungsgrad • Коэффициент полезного действия насосв

The performance curves are based on the kinematic viscosity values = 1 mm2/s, density = 1000 kg/m3 , water temperature=20°C. Tolerance and curves according to UNI EN ISO 9906:2012 - Grade 3B. Data referred to standard version • Le curve di prestazione sono basate su valori di viscosità cinematica = 1 mm2/s, densità = 1000 kg/m3 e temperatura acqua=20°C. Tolleranza e curve secondo UNI EN ISO 9906:2012 - Grado 3B. Dati validi per versioni standard.• Las curvas de rendimiento se refieren a valores de viscosidad cinemática = 1 mm2/s, densidad = 1000 kg/m3, _tandard_re agua = 20°C. Tolerancia de las curvas de acuerdo con UNI EN ISO 9906:2012 -clase 3B. Datos validos para ejecucion estandar• Les courbes de performances sont basées sur des valeurs de viscosité cinématique égale à 1 mm2/s, densité =1000 kg/m3, température eau=20°C. Tolérance et courbes conformes aux normes UNI EN ISO 9906 :2012 - Degrèe 3B. Données valables pour version standard • Die Leistungskurven beruhen auf einer kinematischen Zähflüsigkeit von 1 mm2/s, einer Dichte von 1000 kg/m3, Temperatur vom Wasser 20°C. Abweichung und Kurven gemäß UNI EN ISO 9906:2012 - STUFE 3B. Gültige Daten für Standardausführung. • Кривые характеристик основываются на данных кинематической вязкости = 1 мм2/с, плотности =1000 кг/м3, температура = 20°C . Допуски и кривые согласно UNI EN ISO 9906:2012 класс 3Б. Действительные данные для стандартной версии.

SAER ELETTROPOMPE

DIMENSIONS AND WEIGHTS

Dimensioni e pesi • Dimensiones y pesos • Dimensions et poids • Abmessungen und Gewichte • Размеры – базовые исполнения

SD06-300-400

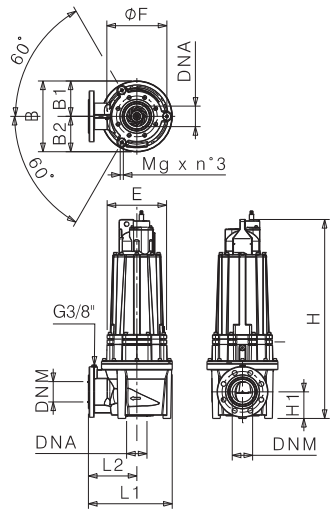

DNA	300
DNM	300
L1 [mm]	1020
L2 [mm]	654
H [mm]	1783
H1 [mm]	235
E [mm]	490
B [mm]	733
B1 [mm]	325
B2 [mm]	408
ØF [mm]	570
Mg [mm]	M24x50

SB Version

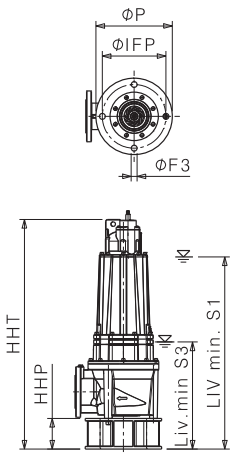

ØP [mm]	740
ØIFP [mm]	650
ØF3 [mm]	32 (nr.4)
HHP [mm]	280
HHT [mm]	2063
Liv. min S1 [mm]	1753
Liv. min S3 [mm]	855

QCD-V Version

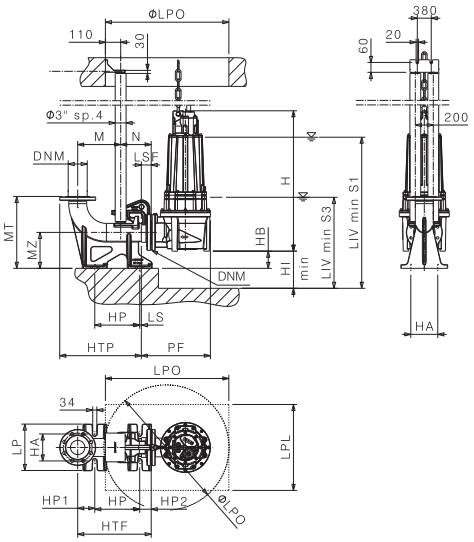

QCD-O Version

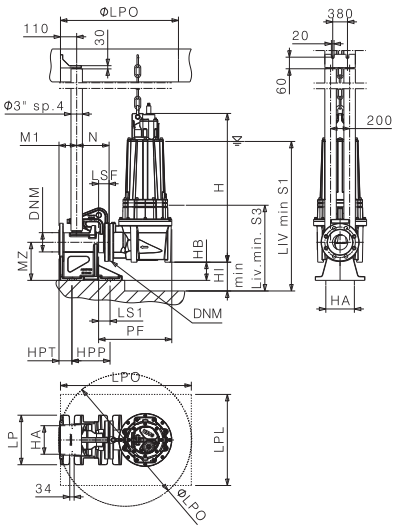

H [mm]	HI min [mm]	HB [mm]	MT [mm]	MZ [mm]	M [mm]	M1 [mm]	N [mm]	HTP [mm]	HPT [mm]	HP [mm]	HP1 [mm]	HP2 [mm]	HTF [mm]	HPP [mm]	PF [mm]	LS [mm]	LS1 [mm]	LSF [mm]	LP [mm]	HA [mm]	LPO [mm]	LPL [mm]
1783	300	115	670	350	380	465	235	765	185	520	30	65	615	450	1100	-15	15	80	400	340	1465	933

Liv. min S1 [mm]	1773	Liv. min S3 [mm]	875	**Chain type** • Tipo catena • Tipo de cadena • Type de chaîne • der Typ der Kette • Тип цепи	DIN763 13x82mm

Type Tipo • Tipo • Type • Typ • Тип	P_2 kW	P_2 HP	Standard [kg]	SB [kg]	QCD-V [kg]	QCD-O [kg]
SD06-300-400-386	45	60	1000	1080	1293	1270
SD06-300-400-408	55	75	1100	1180	1393	1370
SD06-300-400-420	60	80	1150	1230	1443	1420

Unit of measure of the dimensions shown in the drawings: mm • Unità di misura delle quote riportate nei disegni: mm • Unidad de medida de las dimensiones indicadas en los diseños • Unité de mesure des dimensions indiquées dans les dessins: mm • Maßeinheit der auf der Zeichnung angegebenen Abmessungen: mm • Единица измерения размеров, указанных на чертеже: мм

LIVminS1: Minimum water level for continuous service S1 • Livello minimo dell'acqua per servizio continuo S1 • Nivel mínimo del agua para servicio continuo S1 • Niveau d'eau minimum pour service continu S1 • Mindestwasserstand für Betriebsart S1 • Минимальный уровень воды для службы в режиме S1

LIVminS3: Minimum water level for Intermittent periodic duty S3 (Sufficient NPSHa provided and PTC connected) • Livello minimo dell'acqua per servizio periodico intermittente S3 (NPSHa sufficiente e PTC collegato) • Nivel mínimo de agua para servicio periódico intermitente S3 (NPSHa suficiente y PTC conectado) • Niveau d'eau minimum pour le service périodique intermittent S3 (NPSHa suffisant et PTC connecté) • Mindestwasserstand für intermittierende Betriebsart S3 (Ausreichend NPSHa vorhanden und PTC angeschlossen.) • Минимальный уровень воды для периодичной нерегулярной службы S3 (при достаточном значении NPSHa и подключённом PTC)

Dimensional drawing, weight and picture are indicative only and not binding • Disegni dimensionali, pesi e immagini sono unicamente indicativi e non vincolanti. • Dimensiones, pesos y fotografías son indicativos y no vinculantes. • Schémas d'encombrement, les poids et les images sont à titre indicatif et pas contraignantes. • Die Abmessungen, Gewichte und Bilder sind unverbindlich und in keiner Weise für SAER bindend. • Габаритные чертежи, вес и изображения являются лишь ориентировочными, а не обязательными.

SDO6-300-500 IE3 1000 1/min 50 Hz

MAIN FEATURES

Caratteristiche principali • Caracteristicas principales • Caractéristiques principales • Hauptmerkmale • Главные характеристики

Type / Tipo / Тип	P_2 kW	P_2 HP	Q	l/min	0	10000	12500	15000	16667	19167	21667	23333	26667	30000	33333
				m³/h	0	600	750	900	1000	1150	1300	1400	1600	1800	2000
				l/s	0	167	208	250	278	319	361	389	444	500	556
SDO6-300-500-460	90	120	H (m)		28,5	27,1	25,5	24,3	23,5	21,9	19,9	18,3	14,8		
SDO6-300-500-484	110	150			31,5	30,8	29,1	27,7	26,9	25,5	24	22,6	19,3	16	
SDO6-300-500-510	132	180			35	34,9	33,2	31,7	30,8	29,6	28,2	27,2	24,4	21	17,7

Motor Motore Motor Moteur Motor Двигатель	4P	IE3	**Protections** Protezioni Protecciones Protections Schutzmaßnahmen Защиты	PTC	**Leakage sensor** Sonda rilevamento perdite Sensor de fugas Sonde de détection de fuite Dichtraumsonde Датчик выявления протечек	**Cable** Cavo Cable Câble Kabel Кабель	**NSSHOU 7x1x70+4x0,75 (Δ/Y 400/690V)** **10m**	**Installation** Installazione Instalacion Installation Betriebsart Установка	**Wet well** Sommersa Sumergida Immergée Eingetaucht Погружённая

OPTIONS ON REQUEST • OPZIONI A RICHIESTA • OPCIÓNES A PETICIÓN • OPTIONS SUR DEMANDE • OPTIONEN AUF ANFRAGE • ОПЦИИ ПО ЗАПРОСУ:

- **Different cables length** • Lunghezze di cavo differenti • Longitud de cable diferentes • Différentes longueurs de câble • Verschiedene Kabellängen • Различные длины кабеля
- **Probes** • Sonde • Sondas • Sondes • Sonden • Датчики: **PT100**

PERFORMANCES CURVES

Curve caratteristiche • Curvas características • Courbes de performances • Leistungskurven • Рабочие характеристики

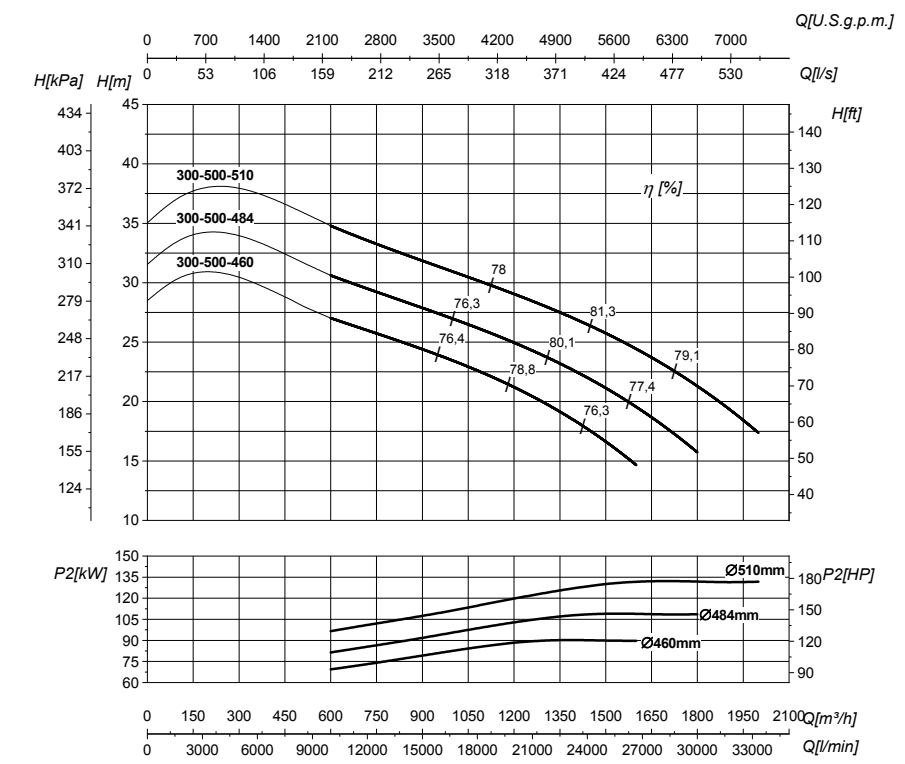

Impeller type Girante tipo Tipo de impulsor Type de roue Laufradtyp Тип рабочего колеса	**O Open** 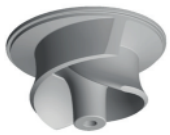
Free Passage Passaggio libero Paso libre Passage libre Freier Durchgang Свободный проход	**150x110 mm**
Delivery Mandata Descarga Refoulement Druckseite Нагнетание	**DN300 -PN16 (EN1092)**
Suction Aspirazione Succion Aspiration Saugseite Всасывание	**DN300**

Q: Flow • Portata • Caudal • Débit • Fördermenge • Подача / **H: Head** • Prevalenza •Altura • Hauteur • Foerderhoehe • Нвлор / **P2: Power required from the pump** • Potenza assorbita dalla pompa • Potencia de la bomba • Puissance absorbee • Leistungsbedarf der Pumpe • Потреблявмая мощность насоса / **η: Pump efficiency** • Rendimento della pompa • Eficiencia de la bomba • Rendement de la pompe • Wirkungsgrad • Коэффициент полезного действия насосв

The performance curves are based on the kinematic viscosity values = 1 mm2/s, density = 1000 kg/m3 , water temperature=20°C. Tolerance and curves according to UNI EN ISO 9906:2012 - Grade 3B. Data referred to standard version • Le curve di prestazione sono basate su valori di viscosità cinematica = 1 mm2/s, densità = 1000 kg/m3 e temperatura acqua=20°C. Tolleranza e curve secondo UNI EN ISO 9906:2012 - Grado 3B. Dati validi per versioni standard.• Las curvas de rendimiento se refieren a valores de viscosidad cinemática = 1 mm2/s, densidad = 1000 kg/m3, _tandard_re agua = 20°C. Tolerancia de las curvas de acuerdo con UNI EN ISO 9906:2012 -clase 3B. Datos validos para ejecucion estandar• Les courbes de performances sont basées sur des valeurs de viscosité cinématique égale à 1 mm2/s, densité =1000 kg/m3, température eau=20°C. Tolérance et courbes conformes aux normes UNI EN ISO 9906 :2012 - Degrèe 3B. Données valables pour version standard • Die Leistungskurven beruhen auf einer kinematischen Zähflüsigkeit von 1 mm2/s, einer Dichte von 1000 kg/m3, Temperatur vom Wasser 20°C. Abweichung und Kurven gemäß UNI EN ISO 9906:2012 - STUFE 3B. Gültige Daten für Standardausführung. • Кривые характеристик основываются на данных кинематической вязкости = 1 мм2/с, плотности =1000 кг/м3, температура = 20°C . Допуски и кривые согласно UNI EN ISO 9906:2012 класс 3Б. Действительные данные для стандартной версии.

SAER ELETTROPOMPE

DIMENSIONS AND WEIGHTS

Dimensioni e pesi • Dimensiones y pesos • Dimensions et poids • Abmessungen und Gewichte • Размеры – базовые исполнения

SD06-300-500

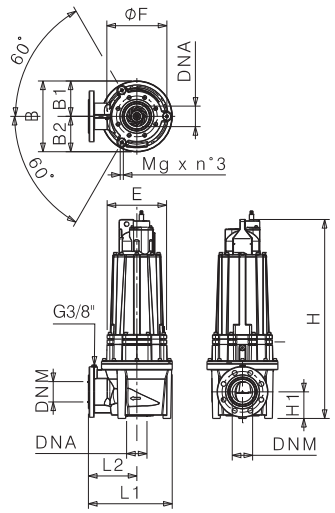

DNA	300
DNM	300
L1 [mm]	1117
L2 [mm]	700
H [mm]	2075
H1 [mm]	293
E [mm]	706
B [mm]	825
B1 [mm]	368
B2 [mm]	457
ØF [mm]	570
Mg [mm]	M24x50

SB Version

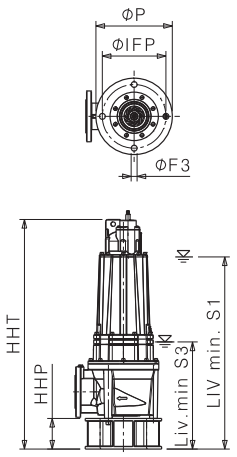

ØP [mm]	740
ØIFP [mm]	650
ØF3 [mm]	32 (nr.4)
HHP [mm]	280
HHT [mm]	2355
Liv. min S1 [mm]	2025
Liv. min S3 [mm]	1071

QCD-V Version

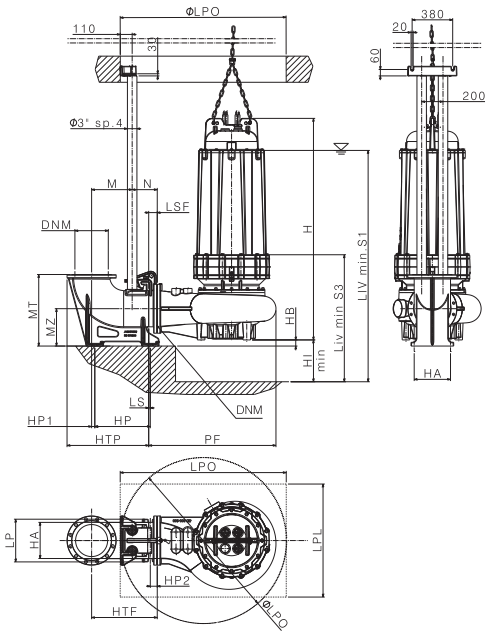

QCD-O Version

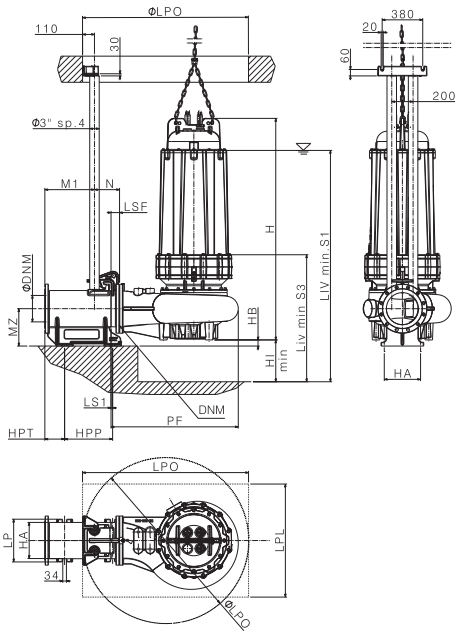

H [mm]	HI min [mm]	HB [mm]	MT [mm]	MZ [mm]	M [mm]	M1 [mm]	N [mm]	HTP [mm]	HPT [mm]	HP [mm]	HP1 [mm]	HP2 [mm]	HTF [mm]	HPP [mm]	PF [mm]	LS [mm]	LS1 [mm]	LSF [mm]	LP [mm]	HA [mm]	LPO [mm]	LPL [mm]
2085	300	57	670	350	380	465	235	765	185	520	30	65	615	450	1100	-15	15	80	400	340	1562	1025

Liv. min S1 [mm]	2055	Liv. min S3 [mm]	1091	**Chain type** • Tipo catena • Tipo de cadena • Type de chaîne • der Typ der Kette • Тип цепи	DIN763 13x82mm

Unit of measure of the dimensions shown in the drawings: mm • Unità di misura delle quote riportate nei disegni: mm • Unidad de medida de las dimensiones indicadas en los diseños • Unité de mesure des dimensions indiquées dans les dessins: mm • Maßeinheit der auf der Zeichnung angegebenen Abmessungen: mm • Единица измерения размеров, указанных на чертеже: мм

LIVminS1: Minimum water level for continuous service S1 • Livello minimo dell'acqua per servizio continuo S1 • Nivel mínimo del agua para servicio continuo S1 • Niveau d'eau minimum pour service continu S1 • Mindestwasserstand für Betriebsart S1 • Минимальный уровень воды для службы в режиме S1

LIVminS3: Minimum water level for Intermittent periodic duty S3 (Sufficient NPSHa provided and PTC connected) • Livello minimo dell'acqua per servizio periodico intermittente S3 (NPSHa sufficiente e PTC collegato) • Nivel mínimo de agua para servicio periódico intermitente S3 (NPSHa suficiente y PTC conectado) • Niveau d'eau minimum pour le service périodique intermittent S3 (NPSHa suffisant et PTC connecté) • Mindestwasserstand für intermittierende Betriebsart S3 (Ausreichend NPSHa vorhanden und PTC angeschlossen.) • Минимальный уровень воды для периодичной нерегулярной службы S3 (при достаточном значении NPSHa и подключённом PTC)

Dimensional drawing, weight and picture are indicative only and not binding • Disegni dimensionali, pesi e immagini sono unicamente indicativi e non vincolanti. • Dimensiones, pesos y fotografías son indicativos y no vinculantes. • Schémas d'encombrement, les poids et les images sont à titre indicatif et pas contraignantes. • Die Abmessungen, Gewichte und Bilder sind unverbindlich und in keiner Weise für SAER bindend. • Габаритные чертежи, вес и изображения являются лишь ориентировочными, а не обязательными.