Principaux avantages

- Etendue de mesure très large : - 40 à 2250°C
- Résolution optique : jusqu'à 70:1
- Dimensions du spot : jusqu'à 1,1 mm
- Focale variable de 0,2 m à 2,2 m
- Temps de réponse court : 20 ms seulement
- Surveillance vidéo avec enregistrement automatique d'images
- Visée réflexe avec laser ou caméra vidéo intégré(e)
- Communication via interface RS485 (mise en réseau)
- Compensation de la température ambiante d'arrière-plan
- Sorties analogique et numérique simultanées
- Température ambiante : jusqu'à 315°C avec boîtier de protection ThermoJacket
- Boîtier IP65 compact et robuste
- Logiciel de configuration et de surveillance à distance DataTemp® Multidrop

Caractéristiques électriques

Sorties	
mA	0/4 – 20 mA
Relais	48 V, 300 mA, temps de réponse < 2 ms
RS485	mise en réseau
Video	analog, NTSC, 510x492 pixel, optiques 8°
Entrées	Configuration émissivité, compensation de la radiation ambiante, trigger, laser marche/arrêt (contrôle logiciel)
Alimentation	24 VDC ±20%, 500 mA

Caractéristiques générales

Protection	IP65 (IEC529)
Température ambiante	
Sans refroidissement	5 à 65°C (avec Vidéo: max. 50°C)
Avec refroidissement par air	jusqu'à 120°C
Avec refroidissement par eau	jusqu'à 175°C
Avec ThermoJacket	jusqu'à 315°C
Température de stockage	-20 à 70°C
Humidité relative	10 à 95%, non condensée
Choc	IEC 68-2-27
Vibration	IEC 68-2-6
Masse	700 g

Options

A spécifier lors de la commande :

- Visée laser (…L) ou fonction vidéo (…V)
- Focale variable (…VF1)
- Système de refroidissement par air et eau avec collier de soufflage d'air intégré (...W)
- Certificat d'étalonnage selon NIST/DKD (XXXMMCERT)

Collier de soufflage d'air (XXXMMACAP)

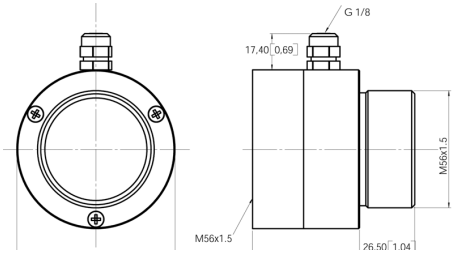

Série Marathon de Raytek

MM LT, G5, MT, 3M

Fiche technique



Caractéristiques métrologiques

Etendue de mesure	
LT	-40 à 800°C
G5L	250 à 1650°C
G5H	450 à 2250°C
MT	250 à 1100°C
3M	100 à 600°C
Domaine spectral	
LT	8 – 14 µm
G5	5 µm
MT	3,9 µm
3M	2 – 2,6 µm
Précision du système [1]	
LT	± 1% ou ± 1°C pour T_{mess} > 0°C [2] ± 2°C pour T_{mess} < 0°C
G5L, G5H	± 1%
MT	± 1% pour T_{mess} > 350°C ± 2°C ou ± 2% pour T_{mess} < 350°C [2]
3M	± 1% pour T_{mess} > 150°C ± 5°C pour T_{mess} < 150°C
Reproductibilité [3]	± 0,5% ou ± 0,5°C [2]
Résolution d'affichage (mA)	0,1 K
Temps de réponse (95%)	
LT, MT	120 ms
G5	60 ms
3M	20 ms
Emissivité	0,100 – 1,150, par incrément de 0,001
Traitement des signaux	Valeurs MIN, MAX, Moyenne, Compensation de la température ambiante d'arrière-plan

[1] Pour une température ambiante de 23°C ±5°C, Emissivité = 1.0, Temps de réponse = 1.0 s
[2] La valeur la plus élevée est retenue
[3] Pour une température ambiante de 23°C ±5°C

Dimensions

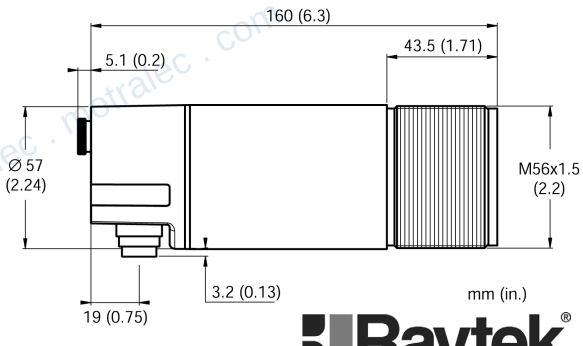

Raytek®

Caractéristiques optiques

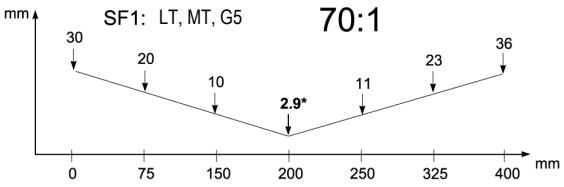

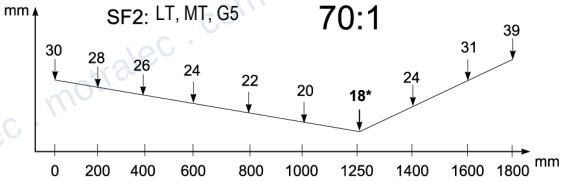

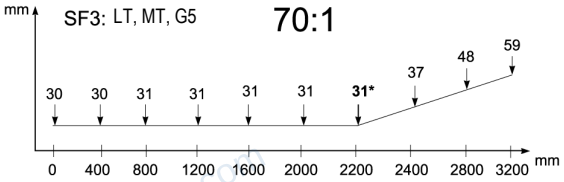

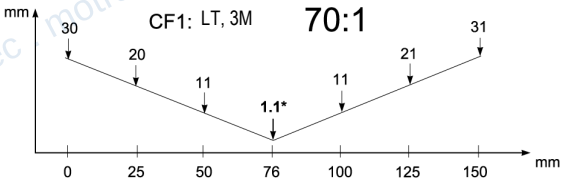

* D:S au point de focalisation
Pour 90 % d'énergie

Equerre de montage réglable (XXXMMACAB)

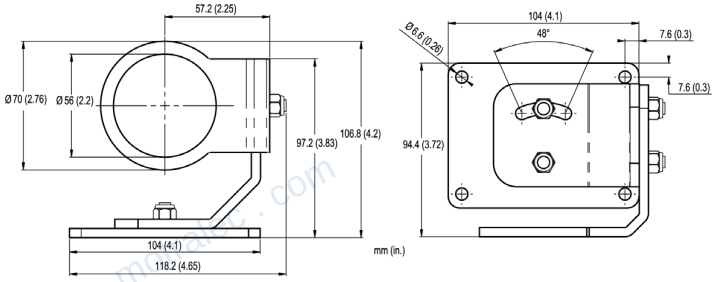

Boîtier de refroidissement par eau et air (...W)

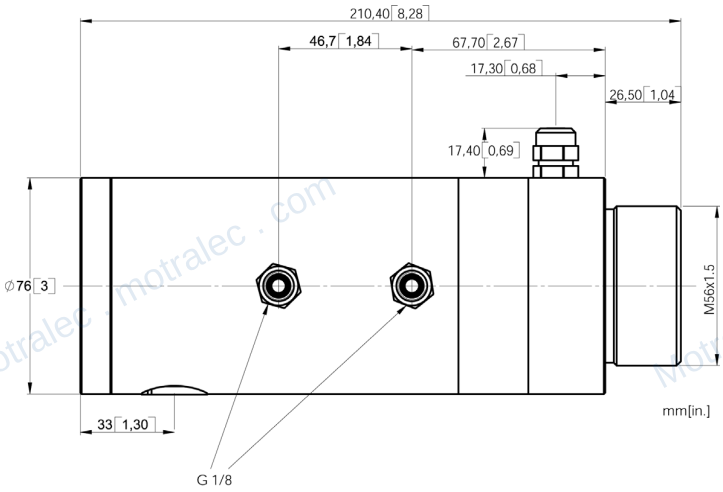



58203-2, Rev. C, 04/2007 – Caractéristiques modifiables sans notification préalable. Raytek et le logo Raytek sont des marques déposées de Raytek Corporation. Raytek est certifié ISO 9001.

motralec ★★★★★ 4,8/5 . +600 avis

4 rue Lavoisier, 95220 Herblay-sur-Seine . Tél. 01 39 97 65 10 . service-commercial@motralec.com . www.motralec.com

Besoin d'un prix ou d'un conseil technique ?

Raytek SERIE MARATHON MM LT

★★★★★ 4,8/5 . +600 avis

- Devis rapide et conseil technique par nos spécialistes
- Plus de 200 000 références et 30 marques distribuées
- Vente, réparation, bobinage et SAV en atelier
- Livraison partout en France, accompagnement avant et après-vente

Voir la gamme Raytek sur notre site :

www.motralec.com/.../raytek

DEMANDE DE PRIX >