Km1 moteurs électriques asynchrones monophasés

Moteurs électriques asynchrones monophasés construits à partir des meilleurs matériaux afin d'obtenir un produit de qualité supérieure en termes de robustesse et de basses consommations.



PUISSANCES NOMINALES À 50 Hz

0,25 ÷ 2,2 kW (0,33 ÷ 3 HP) à 2 pôles
0,37 ÷ 1,5 kW (0,50 ÷ 2 HP) à 4 pôles

LIMITES D'UTILISATION

Tension nominale ± 5%
Température ambiante maxi +40 °C
Altitude maxi 1000 m au-dessus du niveau de la mer.

RÉALISATION ET NORMES DE SÉCURITÉ

EN 60034-1
IEC 34-1
CEI 2-3

CE 1110

CE

GARANTIE 2 ANS selon nos conditions générales de vente.

CARACTÉRISTIQUES DE CONSTRUCTION

- **MOTEUR:** les moteurs asynchrones monophasés de la série **Km1** sont du type fermé, avec ventilation extérieure et avec condensateur branché en permanence, adapté pour le service continu;
- la carcasse du moteur est réalisée en aluminium moulé sous pression et elle est dotée dans la partie supérieure d'un logement pour le condensateur et le bornier de raccordement de l'alimentation électrique;
- le stator est réalisé avec une tôle magnétique à faible perte;
- les enroulements statoriques sont réalisés, en automatique, avec du fil à double isolation en classe H; les culasses sont soigneusement liées et formées par pressage. L'imprégnation se fait selon un cycle continu à partir du système "PRÉCHAUFFAGE IMMERSION CUISSON" avec de la résine polyester en classe F. On obtient ainsi une isolation parfaite et un remplissage améliorant la transmission de la chaleur vers l'extérieur.

- **CARCASSE MOTEUR: aluminium**
- **CARTERS DE PROTECTION: aluminium** moulé sous pression.
- **CARTER DE PROTECTION:** côté ventilateur en technopolymère pour moteur H 56.
- **VENTILATEUR:** en matière thermoplastique chargée de verre.
- **ROTOR:** moulé sous pression, équilibré dynamiquement, avec des roulements protégés, lubrifiés à vie.
- **BOÎTE À BORNES:** avec presse-étoupe.
- **CONDENSATEUR:** branché en permanence, aux Normes VDE-IMQ.
- **ISOLATION:** classe F.
- **DEGRÉ DE PROTECTION:** IP 44 selon IEC 34-5
- **ÉQUILIBRAGE:** selon degré N de la norme IEC 34-14.
- **MISE EN PEINTURE:** la protection superficielle du moteur est obtenue grâce à un cycle comprenant décapage, phosphatation, passivation, première et deuxième couche de finition à base de peinture déposée par procédé électrostatique et durcie au four.

Km 1: monophasé 230 V - 50 Hz.

VERSIONS SUR DEMANDE

⇒ Protection IP 55;
⇒ différents voltages;
⇒ moteurs pour fréquence de 60 Hz.

motralec
4 rue Lavoisier . ZA Lavoisier . 95223 HERBLAY CEDEX
Tel. : 01.39.97.65.10 / Fax. : 01.39.97.68.48
Demande de prix / e-mail : service-commercial@motralec.com
www.motralec.com

motralec
4 rue Lavoisier . ZA Lavoisier . 95223 HERBLAY CEDEX
Tel. : 01.39.97.65.10 / Fax. : 01.39.97.68.48
Demande de prix / e-mail : service-commercial@motralec.com
www.motralec.com

TYPE	Puissance nominale kW	Puissance nominale HP	Tours tr/min	Intensité nominale A	Capacité condensateur µF	Facteur de puissance cos φ	Rendement η	Couple démarrage / Couple nominal	Intensité de démarrage / Intensité nominale	J	POIDS
2 PÔLES MONOPHASÉ - 230 V - 50 Hz											
Km1 - 56 A/2	0.25	0.33	2730	1.8	8	0.90	63%	0.70	2.5	0.00020	3.35
Km1 - 63 B/2	0.37	0.50	2730	2.75	12.5	0.90	67%	0.70	3.1	0.00035	4.6
Km1 - 71 A/2	0.37	0.50	2800	3.0	10	0.83	65%	0.72	3.4	0.00045	6.8
Km1 - 71 B/2	0.55	0.75	2800	4.2	20	0.86	66%	0.70	3.0	0.00053	8.0
Km1 - 71 C/2	0.75	1	2800	5.2	25	0.93	68%	0.71	3.2	0.00058	8.0
Km1 - 80 B/2	1.1	1.5	2800	7.5	35	0.90	72%	0.77	3.3	0.00120	11.6
Km1 - 80 C/2	1.5	2	2800	9.7	45	0.93	74%	0.70	3.5	0.00140	12.6
Km1 - 90 S/2	1.5	2	2850	9.6	45	0.93	74%	0.72	3.6	0.00130	15.7
Km1 - 90 LB/2	2.2	3	2840	16.0	50	0.83	76%	0.70	3.6	0.00260	17.2
4 PÔLES MONOPHASÉ - 230 V - 50 Hz											
Km1 - 71 B/4	0.37	0.50	1380	3.1	14	0.91	62%	0.75	2.6	0.00073	7.8
Km1 - 80 A/4	0.55	0.75	1400	4.5	20	0.93	62%	0.78	2.6	0.00220	9.8
Km1 - 80 B/4	0.75	1	1400	5.5	25	0.95	65%	0.73	2.7	0.00280	11.5
Km1 - 90 S/4	1.1	1.5	1420	7.8	31.5	0.98	67%	0.72	2.6	0.00370	14.0
Km1 - 90 LA/4	1.5	2	1420	10.8	40	0.95	70%	0.75	2.8	0.00490	17.0

DIMENSIONS

FORME DE CONSTRUCTION B3 (IM 1001)

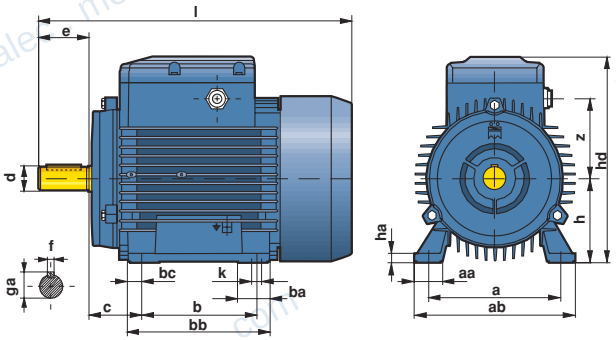

FORME DE CONSTRUCTION B5 (IM 3001)

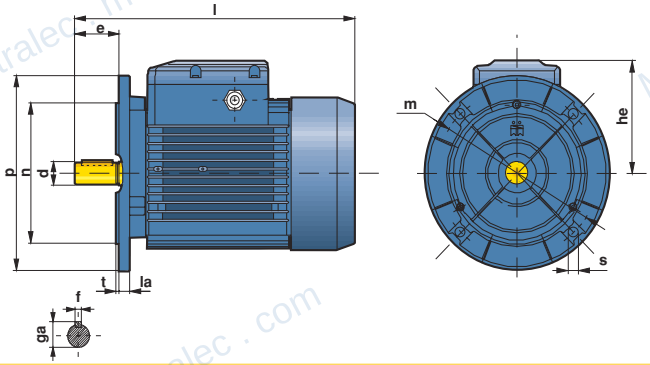

Comité Électrotechnique Italien
1110
Autorisation n° prot. 1064 / 27.3.87

FORME DE CONSTRUCTION B14 (IM 3601)

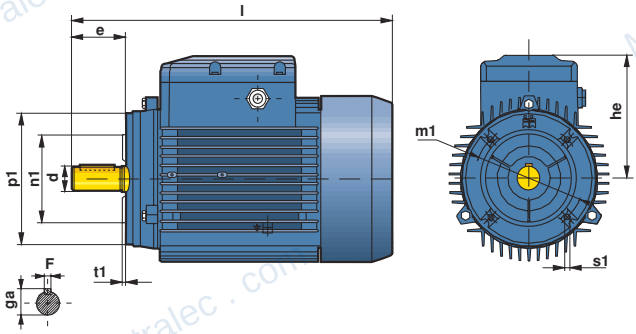

TYPE 2 Pôles	TYPE 4 Pôles	DIMENSIONS mm a	aa	ab	b	ba	bb	bc	c	d	e	f	ga	h	ha	hd	he	k	l	la	m	m1	n	n1	p	p1	s	s1	t	t1	z
Km1-56 A/2	——	90	20	110	71	20	90	10.5	36	9	20	3	10.2	56	8	121	65	14	181	8	100	65	80	50	120	80	7	M5	3	2.5	45
Km1-63 B/2	——	100	22	120	80	23.5	98	9	40	11	23	4	12.5	63	8	152	91	7	209	9	115	75	95	60	140	90	9	M5	3	2.5	49.5
Km1-71 A/2	——	112	23	134	90	24.5	110	10	45	14	30	5	16	71	8	162.5	91.5	7	243	9	130	85	110	70	160	105	9.5	M6	3.5	2.5	61
Km1-71 B/2	Km1-71 B/4	112	23	134	90	24.5	110	10	45	14	30	5	16	71	8	162.5	91.5	7	243	9	130	85	110	70	160	105	9.5	M6	3.5	2.5	61
Km1-71 C/2	——	112	23	134	90	24.5	110	10	45	14	30	5	16	71	8	162.5	91.5	7	243	9	130	85	110	70	160	105	9.5	M6	3.5	2.5	61
——	Km1-80 A/4	125	27.5	152	100	32	124	12	50	19	40	6	21.5	80	10	202.5	122.5	9	279	10.5	165	100	130	80	200	120	11.5	M6	3.5	3	69
Km1-80 B/2	Km1-80 B/4	125	27.5	152	100	32	124	12	50	19	40	6	21.5	80	10	202.5	122.5	9	279	10.5	165	100	130	80	200	120	11.5	M6	3.5	3	69
Km1-80 C/2	——	125	27.5	152	100	32	124	12	60	19	40	6	21.5	80	10	202.5	122.5	9	299	10.5	165	100	130	80	200	120	11.5	M6	3.5	3	69
Km1-90 S/2	Km1-90 S/4	140	30	170	100	32.5	125	12.5	56	24	50	8	27	90	10	218.5	128.5	9	297	10	165	115	130	95	200	140	11.5	M8	3.5	3	75
——	Km1-90 LA/4	140	30	170	125	32.5	150	12.5	56	24	50	8	27	90	10	218.5	128.5	9	322	10	165	115	130	95	200	140	11.5	M8	3.5	3	75
Km1-90 LB/2	——	140	30	170	125	32.5	150	12.5	56	24	50	8	27	90	10	218.5	128.5	9	322	10	165	115	130	95	200	140	11.5	M8	3.5	3	75

motralec ★★★★★ 4,8/5 . +600 avis
4 rue Lavoisier, 95220 Herblay-sur-Seine . Tél. 01 39 97 65 10 . service-commercial@motralec.com . www.motralec.com

motralec

Expert en pompes, moteurs électriques et ventilateurs industriels depuis 1976.
Herblay-sur-Seine (95) . Sèvres (92) . Étréchy (91) . www.motralec.com

Besoin d'un prix ou d'un conseil technique ?

Moteurs électriques asynchrones monophasés Pedrollo KM1

★★★★★ 4,8/5 . +600 avis

- Devis rapide et conseil technique par nos spécialistes
- Plus de 200 000 références et 30 marques distribuées
- Vente, réparation, bobinage et SAV en atelier
- Livraison partout en France, accompagnement avant et après-vente

Voir la gamme Pedrollo sur notre site :

www.motralec.com/.../pedrollo

DEMANDE DE PRIX >