JDW électropompes auto-amorçantes “JET” pour puits profonds



PLAGES D’UTILISATION
Débit maxi 3600 l/h

LIMITES D’UTILISATION
Hauteur manométrique d’aspiration jusqu’à 45 m
Température du liquide maxi + 40°C
Température ambiante maxi + 40°C

RÉALISATION ET NORMES DE SÉCURITÉ

EN 60 335-1	EN 60034-1
IEC 335-1	IEC 34-1
CEI 61-150	CEI 2-3

CE

UTILISATIONS ET INSTALLATIONS
LES POMPES AUTO-AMORÇANTES JDW SONT CONÇUES POUR POMPER DE L’EAU PROPRE MÊME EN PRÉSENCE D’AIR MÉLANGÉ AU LIQUIDE POMPÉ ET LORSQUE LE NIVEAU DE L’EAU EST À UNE PROFONDEUR SUPÉRIEURE À 9 MÈTRES. ELLES SONT CONSEILLÉES POUR L’USAGE DOMESTIQUE, POUR LA DISTRIBUTION DE L’EAU (ASSOCIÉES À DES RÉSERVOIRS SURPRESSEURS), POUR L’IRRIGATION DE POTAGERS ET JARDINS.
Elles doivent être installées dans des lieux fermés ou protégés des intempéries.

GARANTIE 2 ANS selon nos conditions générales de vente.

CARACTÉRISTIQUES DE CONSTRUCTION
- **CORPS POMPE: fonte**, avec orifices taraudés ISO 228/1.
- **CORPS ÉJECTEUR: fonte**
- **BUSE, VENTURI ET DIFFUSEUR: technopolymère.**
- **ROUE: laiton**.
- **ARBRE MOTEUR: acier inox EN 10088-3 - 1.4104.**
- **GARNITURE MÉCANIQUE: céramique - graphite - NBR.**
- **MOTEUR ÉLECTRIQUE:** les pompes sont couplées à un moteur électrique PEDROLLO spécialement dimensionné, silencieux, fermé, avec ventilation extérieure, adapté pour un fonctionnement en service continu.
  JDWm: monophasé 230 V - 50 Hz avec condensateur et protection thermique intégrée au bobinage.
  JDW: triphasé 230/400 V - 50 Hz.
- **ISOLATION:** classe F. ● **PROTECTION:** IP 44.

VERSIONS SUR DEMANDE
⇒ électropompes avec roue en **technopolymère** (JDWm...X - JDW...X);
⇒ autres tensions ou fréquence de 60 Hz.

DESCRIPTION

JDW m 1C / 30 - 4”

- **Série**
- **Moteur monophasé**
- **Taille du moteur**
- **Type buse et venturi**
- **Diamètre mini du puits en pouces**

motralec
4 rue Lavoisier . ZA Lavoisier . 95223 HERBLAY CEDEX
Tel. : 01.39.97.65.10 / Fax. : 01.39.97.68.48

4" électropompes auto-amorçantes JDW pour puits de 4"

(avec éjecteur immergé)



CARACTÉRISTIQUES À n= 2900 tr/min

TYPE		PUISSANCE		HS	DÉBIT LITRES/HEURE																								
					0	120	240	360	480	600	720	840	960	1080	1200	1440	1560	1680	1800	1920	2040	2160	2400	2700	3000	3300	3600
Monophasé	Triphasé	kW	HP	mètres	HAUTEUR MANOMÉTRIQUE TOTALE EN MÈTRES																								
JDWm 1C/30 -4"	JDW 1C/30-4"	0.50	0.70	15	41	37	32	29	25	23	20	18	16	14	12														
JDWm 1B/30 -4"	JDW 1B/30-4"	0.60	0.85		45	41	37	33	30	27	24	22	20	18	16	12													
JDWm 1A/30 -4"	JDW 1A/30-4"	0.75	1		53	50	46	42	39	37	34	31	29	27	24	20													
JDWm 2/30 -4"	JDW 2/30 -4"	1.1	1.5		81	75	70	65	61	57	53	50	47	44	41	35	32.5	30											
JDWm 1C/20 -4"	JDW 1C/20-4"	0.50	0.70		28	24	22	21	19	18	16	14	13	12	11	10	9												
JDWm 1B/20 -4"	JDW 1B/20-4"	0.60	0.85		31	28	26	25	23	21.5	20	18.5	17	16	15	13	12.5	11.5											
JDWm 1A/20 -4"	JDW 1A/20-4"	0.75	1		40	36	34	32	30	28	27	26	24.5	23	22	19	18	17	16	15	14								
JDWm 2/20 -4"	JDW 2/20 -4"	1.1	1.5		67	65	62	60	58	56	54	52.5	51	49	47	44	42.5	41	39.5	38	36	35	32	29					
JDWm 1C/10 -4"	JDW 1C/10-4"	0.50	0.70		21	20	18	17	16	15.5	15	14	13	12	11.5	11	10	9.5	9										
JDWm 1B/10 -4"	JDW 1B/10-4"	0.60	0.85		24	23	22	21	20	19.5	19	18	17	16	15.5	14	13.5	13	12	11									
JDWm 1A/10 -4"	JDW 1A/10-4"	0.75	1		30	29	28	27	26	25.5	25	24	23	22	21	20	19.5	18.5	17.5	17	16	15							
JDWm 2/10 -4"	JDW 2/10 -4"	1.1	1.5		51	50	49	48	47	46	45	44.5	44	43	42	41	40	39	38	37	36.5	36	34.5	33	30.5	29	27		
JDWm 1C/30 -4"	JDW 1C/30-4"	0.50	0.70	20	36	32	27	24	20	17	14	12																	
JDWm 1B/30 -4"	JDW 1B/30-4"	0.60	0.85		38	34	31	28	25	21.5	19	17	14	12															
JDWm 1A/30 -4"	JDW 1A/30-4"	0.75	1		46	42	38	34	31	28	25	22	20	18	16														
JDWm 2/30 -4"	JDW 2/30 -4"	1.1	1.5		74	68.5	63	59	54	50	46	43	40	37.5	35	32.5	30												
JDWm 2/20 -4"	JDW 2/20 -4"	1.1	1.5		58	56	53	51	49	47	45.5	44	42	40	39	36	35	33	32	31	30								
JDWm 1C/30 -4"	JDW 1C/30-4"	0.50	0.70	30	23	19	15	12																					
JDWm -1B/30-4"	JDW 1B/30-4"	0.60	0.85		25	21	17	14																					
JDWm 1A/30 -4"	JDW 1A/30-4"	0.75	1		32	27	22	18	15.5																				
JDWm 2/30 -4"	JDW 2/30 -4"	1.1	1.5		61	56	51	46.5	42	38	35	32.5	30																
JDWm 1A/30 -4"	JDW 1A/30-4"	0.75	1	35	25	18.5	14																						
JDWm 2/30 -4"	JDW 2/30 -4"	1.1	1.5		54	49	45	40	36	33	30																		
JDWm 2/30 -4"	JDW 2/30 -4"	1.1	1.5	40	47	42.5	38	34	30																				
JDWm 2/30 -4"	JDW 2/30 -4"	1.1	1.5	45	40	35	30																						

HS = Hauteur d'aspiration

Tolérance des caractéristiques selon EN ISO 9906 Ann. A.

DIMENSIONS ET POIDS

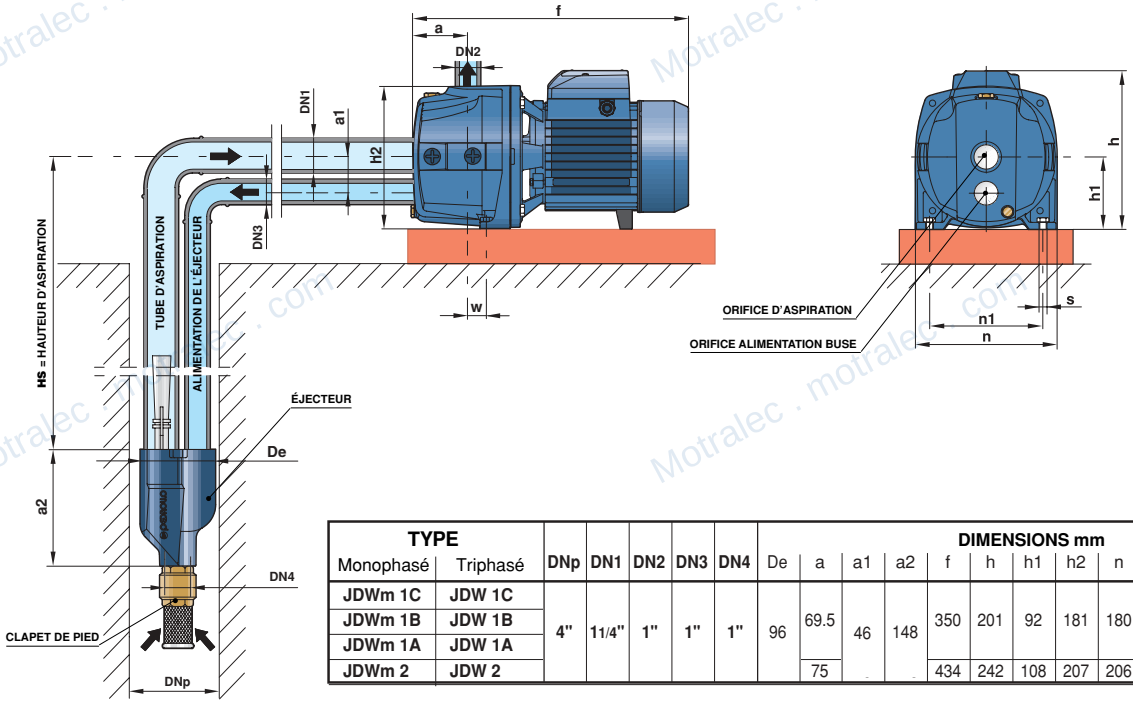

TYPE		DNp	DN1	DN2	DN3	DN4	DIMENSIONS mm												kg*	
Monophasé	Triphasé						De	a	a1	a2	f	h	h1	h2	n	n1	w	s	1~	3~
JDWm 1C	JDW 1C	4"	1 1/4"	1"	1"	1"	96	69.5	46	148	350	201	92	181	180	144	24	10	15.0	15.0
JDWm 1B	JDW 1B																		15.3	15.3
JDWm 1A	JDW 1A																		16.4	15.4
JDWm 2	JDW 2							75			434	242	108	207	206	164	22		24.6	22.7

(* poids avec éjecteur)

motralec ★★★★★ 4,8/5 . +600 avis

4 rue Lavoisier, 95220 Herblay-sur-Seine . Tél. 01 39 97 65 10 . service-commercial@motralec.com . www.motralec.com

3" électropompes auto-amorçantes JDW pour puits de 3"

(avec éjecteur immergé)



CARACTÉRISTIQUES À n= 2900 tr/min

TYPE		PUISSANCE		HS	DÉBIT LITRES/HEURE								
					0	120	240	360	480	600	720	840	960
Monophasé	Triphasé	kW	HP	mètres	HAUTEUR MANOMÉTRIQUE TOTALE EN MÈTRES								
JDWm 1C -3"	JDW 1C -3"	0.50	0.70	15	32	28	24	22	19	18	15		
JDWm 1B -3"	JDW 1B -3"	0.60	0.85		36	32	29	26	24	22	19	17	
JDWm 1A -3"	JDW 1A -3"	0.75	1		39	35	32	29	27	25	22	20	17
JDWm 2 -3"	JDW 2 -3"	1.1	1.5		61	56	51	46	42	38	35	33	30
JDWm 1C -3"	JDW 1C -3"	0.50	0.70	20	26	23	19	17					
JDWm 1B -3"	JDW 1B -3"	0.60	0.85		30	27	24	21	18				
JDWm 1A -3"	JDW 1A -3"	0.75	1		33	30	27	23	21	17			
JDWm 2 -3"	JDW 2 -3"	1.1	1.5		55	50	46	41	37	33	30		
JDWm 1C -3"	JDW 1C -3"	0.50	0.70	25	19	15							
JDWm 1B -3"	JDW 1B -3"	0.60	0.85		23	19							
JDWm 1A -3"	JDW 1A -3"	0.75	1		27	24	22						
JDWm 2 -3"	JDW 2 -3"	1.1	1.5		47	43	39	36	33				
JDWm 2 -3"	JDW 2 -3"	1.1	1.5	30	39	34	30						

HS = Hauteur d'aspiration

Tolérance des caractéristiques selon EN ISO 9906 Ann. A.

DIMENSIONS ET POIDS

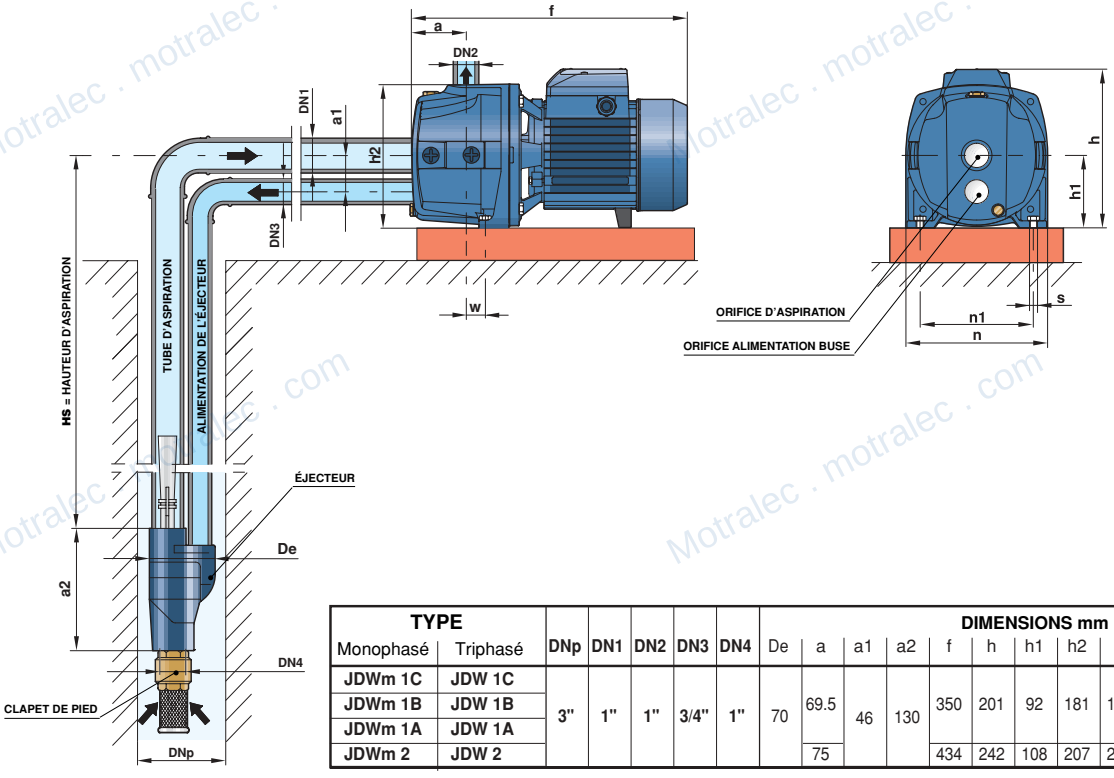

TYPE		DNp	DN1	DN2	DN3	DN4	DIMENSIONS mm												kg*	
Monophasé	Triphasé						De	a	a1	a2	f	h	h1	h2	n	n1	w	s	1~	3~
JDWm 1C	JDW 1C	3"	1"	1"	3/4"	1"	70	69.5	46	130	350	201	92	181	180	144	24	10	14.3	14.3
JDWm 1B	JDW 1B																		14.6	14.6
JDWm 1A	JDW 1A																		15.7	14.7
JDWm 2	JDW 2							75			434	242	108	207	206	164	22		23.9	22.0

(* poids avec éjecteur)

motralec ★★★★★ 4,8/5 . +600 avis

4 rue Lavoisier, 95220 Herblay-sur-Seine . Tél. 01 39 97 65 10 . service-commercial@motralec.com . www.motralec.com

2" électropompes auto-amorçantes JDW pour puits de 2"

(avec éjecteur immergé)



CARACTÉRISTIQUES À n= 2900 tr/min

TYPE		PUISSANCE		HS	DÉBIT LITRES/HEURE										
					0	120	240	360	480	600	720	840	960	1080	1200
Monophasé	Triphasé	kW	HP	mètres	HAUTEUR MANOMÉTRIQUE TOTALE EN MÈTRES										
JDWm 1C -2"	JDW 1C -2"	0.50	0.70	15	46	42	37	34	30	28	25	22	19	17	
JDWm 1B -2"	JDW 1B -2"	0.60	0.85		50	46	42	39	35	32	30	27	24	21	19
JDWm 1A -2"	JDW 1A -2"	0.75	1		54	50	46	43	39	36	34	31	28	25	23
JDWm 2 -2"	JDW 2 -2"	1.1	1.5		85	78	74	70	66	61	57	53	48	44	40
JDWm 1C -2"	JDW 1C -2"	0.50	0.70	20	34	29	24	21	18	16	13	11			
JDWm 1B -2"	JDW 1B -2"	0.60	0.85		38	33	29	26	23	21	18	16	14		
JDWm 1A -2"	JDW 1A -2"	0.75	1		40	35	31	28	25	23	20	18	16		
JDWm 2 -2"	JDW 2 -2"	1.1	1.5		71	63	58	54	50	46	43	39	36	34	
JDWm 1C -2"	JDW 1C -2"	0.50	0.70	25	28	24	20	18	15	13					
JDWm 1B -2"	JDW 1B -2"	0.60	0.85		32	28	25	23	20	17	14				
JDWm 1A -2"	JDW 1A -2"	0.75	1		35	31	28	26	23	20	17				
JDWm 2 -2"	JDW 2 -2"	1.1	1.5		64	59	55	51	47	43	39	36			
JDWm 1C -2"	JDW 1C -2"	0.50	0.70	30	23	18	13								
JDWm 1B -2"	JDW 1B -2"	0.60	0.85		27	22	18	15							
JDWm 1A -2"	JDW 1A -2"	0.75	1		28	24	21	17							
JDWm 2 -2"	JDW 2 -2"	1.1	1.5		56	50	46	42	38	34	31				
JDWm 1B -2"	JDW 1B -2"	0.60	0.85	35	21	15									
JDWm 1A -2"	JDW 1A -2"	0.75	1		23	18	15								
JDWm 2 -2"	JDW 2 -2"	1.1	1.5		51	45	41	37	33						
JDWm 2 -2"	JDW 2 -2"	1.1	1.5	40	41	36	33								
JDWm 2 -2"	JDW 2 -2"	1.1	1.5	45	36	30									

HS = Hauteur d'aspiration

Tolérance des caractéristiques selon EN ISO 9906 Ann. A.

DIMENSIONS ET POIDS

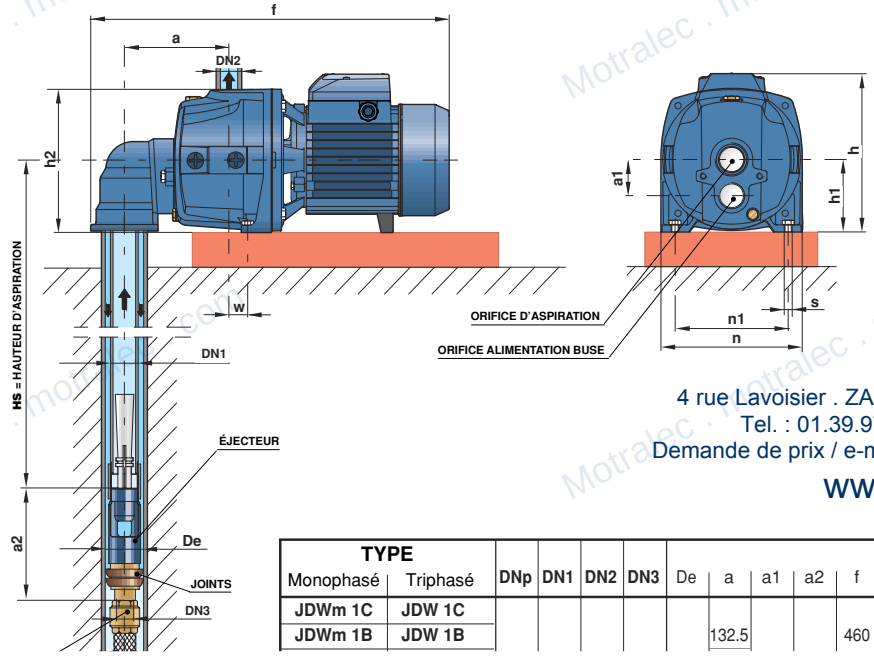

motralec

4 rue Lavoisier . ZA Lavoisier . 95223 HERBLAY CEDEX

Tel. : 01.39.97.65.10 / Fax. : 01.39.97.68.48

Demande de prix / e-mail : service-commercial@motralec.com

www.motralec.com

TYPE		DNp	DN1	DN2	DN3	DIMENSIONS mm												kg*	
Monophasé	Triphasé					De	a	a1	a2	f	h	h1	h2	n	n1	w	s	1~	3~
JDWm 1C	JDW 1C																	15.9	15.9
JDWm 1B	JDW 1B						132.5			460	201	92	181	180	144	24		16.2	16.2

motralec ★★★★★ 4,8/5 . +600 avis

4 rue Lavoisier, 95220 Herblay-sur-Seine . Tél. 01 39 97 65 10 . service-commercial@motralec.com . www.motralec.com

motralec

Expert en pompes, moteurs électriques et ventilateurs industriels depuis 1976.
Herblay-sur-Seine (95) . Sèvres (92) . Étréchy (91) . www.motralec.com

Besoin d'un prix ou d'un conseil technique ?

Pedrollo JDW

★★★★★ 4,8/5 . +600 avis

- Devis rapide et conseil technique par nos spécialistes
- Plus de 200 000 références et 30 marques distribuées
- Vente, réparation, bobinage et SAV en atelier
- Livraison partout en France, accompagnement avant et après-vente

Voir la gamme Pedrollo sur notre site :

www.motralec.com/.../pedrollo

DEMANDE DE PRIX >