www.motralec.com / service-commercial@motralec.com / 01.39.97.65.10

Notre technologie. Votre succès.
Pompes ▪ Robinetterie ▪ Service

KSB

Amarex KRT – Groupe submersible pour installations noyée et sèche

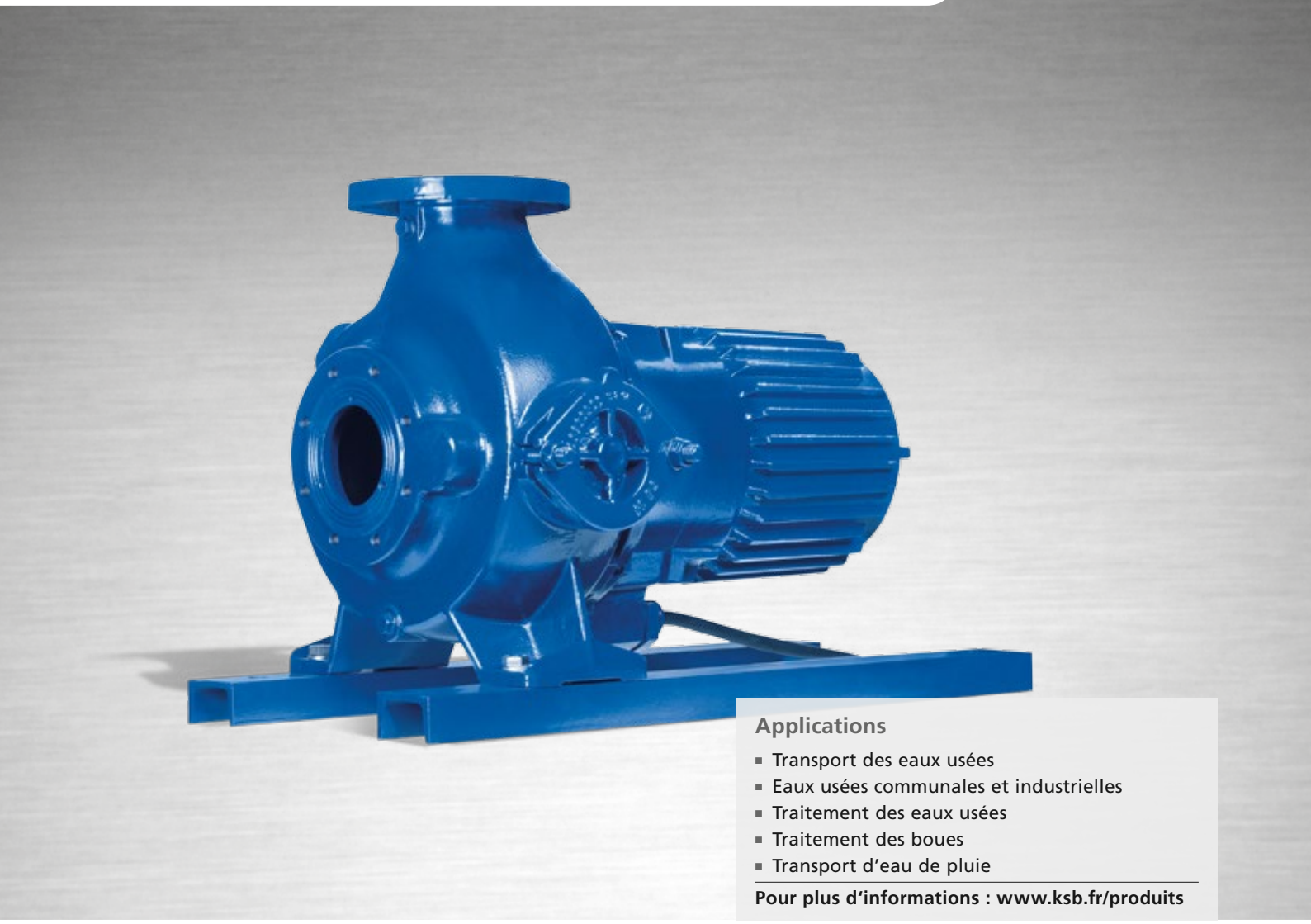

Applications

- Transport des eaux usées
- Eaux usées communales et industrielles
- Traitement des eaux usées
- Traitement des boues
- Transport d'eau de pluie

Pour plus d'informations : www.ksb.fr/produits

www.motralec.com / service-commercial@motralec.com / 01.39.97.65.10

Amarex KRT – Groupe submersible pour installations noyée et sèche

1 Sécurité élevée et maintenance aisée
Les larges sections de passage réduisent considérablement le risque de colmatage et les travaux d'entretien (trappe de visite à partir de DN 100).

2 Rendement et efficacité énergétique maximum
Grâce au moteur « premium efficiency » (IE3*) et au grand choix d'hydrauliques : à chaque fluide, une hydraulique adaptée.

3 Sécurité
Pas de pénétration d'humidité dans le moteur grâce au passage de câble à triple étanchéité. Même en cas de dommage de la gaine du câble, l'étanchéité est assurée.

4 Fiabilité
Garniture mécanique double indépendante du sens de rotation et paliers à roulements graissés à vie.

5 Surveillance
La température du moteur est surveillée par des capteurs protégeant le groupe contre tout risque de surchauffe. Des sondes d'humidité signalent toute présence éventuelle d'humidité.

6 Longue durée de vie
L'arbre est réalisé en acier inoxydable résistant à la corrosion. Toute la visserie en contact avec le liquide est aussi en acier inoxydable.

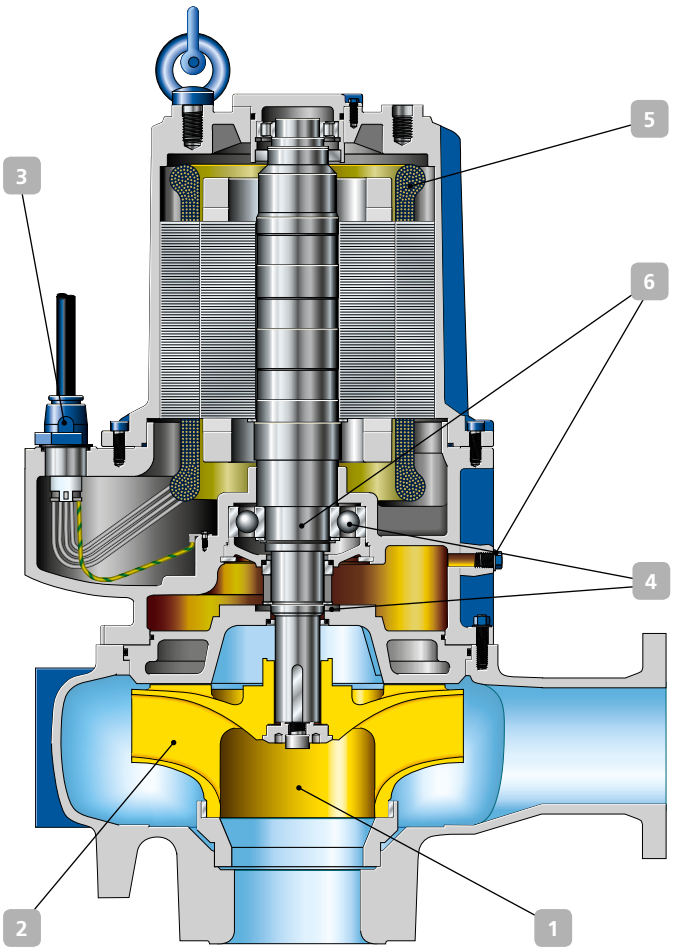

Hydrauliques

Roue K

Roue F

Roue E

Roue D

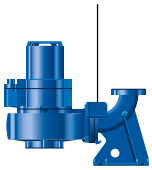
Installation noyée avec guidage câble

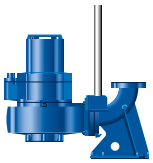
Installation noyée avec guidage barre

Installation transportable

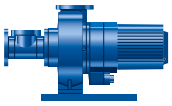
Installation horizontale en fosse sèche

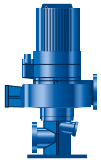
Installation verticale en fosse sèche

Caractéristiques techniques

Débit	jusqu'à 550 m³/h
Hauteur de refoulement	jusqu'à 25 m
Température liquide pompé	jusqu'à 40 °C
Vitesse de rotation max.	1 450 (t/min)
Automatisable	

* Le respect de la norme IEC 60034-30 n'est pas imposé pour les moteurs submersibles. Les rendements sont calculés / déterminés de manière analogue à la méthode de mesure définie dans la norme IEC 60034-2. Le marquage est utilisé sur les moteurs submersibles affichant des rendements comparables aux moteurs normalisés selon IEC 60034-30.

2554.024/04-FR / 12.15 / © KSB S.A.S. 2015 / Sous réserve de modifications techniques

KSB S.A.S.
4 allée des Barbanniers
92635 Gennevilliers Cedex (France)
www.ksb.fr