CLAPETS A BATTANT 322



1 • CARACTÉRISTIQUES GÉNÉRALES

- Clapet à simple battant, femelle/femelle en laiton.
- Utilisation sur réseaux d'adduction et de distribution d'eau.
- Température maxi de service : 60 °C.
- Pression maxi de service : 16 bars.

N°	*COMPOSANT*	*MATÉRIAU*
1	Corps	Laiton EN 12165
2	Battant	Néoprène
3	Bouchon	Laiton EN 12165

Motralec

2 • CARACTÉRISTIQUES TECHNIQUES

DN	Code	L mm	H mm	Poids kg	Colisage
3/4"	632203	58	61	0,29	10
1"	632204	70	69	0,44	7
1" 1/4	632205	80	87	0,58	7
1" 1/2	632206	88	97	0,87	5
2"	632207	102	111	1,2	1
2" 1/2	632208	116	108	1,56	1
3"	632209	135	127	2,24	1
4"	632210	164	155	3,8	1

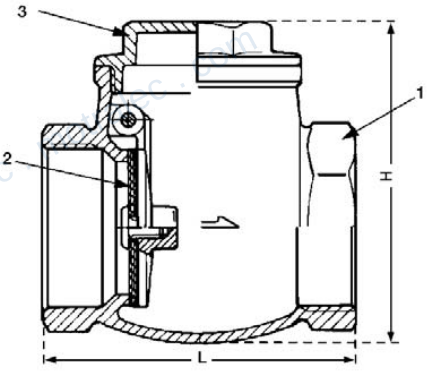

JETLY

DISTRIBUÉ PAR

motralec

Expert en pompes, moteurs électriques et ventilateurs industriels depuis 1976.
Herblay-sur-Seine (95) . Sèvres (92) . Étréchy (91) . www.motralec.com

Besoin d'un prix ou d'un conseil technique ?

Clapet Jetly BATTANT 322

★★★★★ 4,8/5 . +600 avis

- Devis rapide et conseil technique par nos spécialistes
- Plus de 200 000 références et 30 marques distribuées
- Vente, réparation, bobinage et SAV en atelier
- Livraison partout en France, accompagnement avant et après-vente

Voir la gamme Jetly sur notre site :

www.motralec.com/.../jetly

DEMANDE DE PRIX >