VANNES À SPHÈRE

Passage intégral - série 509 S

Préserver L'Eau Valoriser Gérer

SERENA

Vannes à sphère laiton sans plomb, non dézincifiables, à passage intégral adaptées aux réseaux d'eau potable, chauffage sanitaire, arrosage, irrigation ou climatisation. Conçues avec une portée plate large pour un meilleur sectionnement, elles offrent une excellente résistance à la corrosion grâce à leur poignée réversible traitée et à leur presse-étoupe en PTFE assurant l'étanchéité. L'axe est inéjectable pour plus de sécurité, et la sphère percée limite la formation de tartre et de bactéries. À partir du DN 3/4", la sphère est en inox. Garantie 15 ans.



CARACTÉRISTIQUES GÉNÉRALES

- Corps laiton sans plomb non dézincifiable CW724R 4MS.
- Laiton conforme à la liste des matériaux autorisés par la 4MS.
- Passage intégral.
- Axe inéjectable.
- Sphère inox à partir du DN3/4".
- Sphère percée (évite la stagnation d'eau entre la sphère et le corps).
- Presse étoupe PTFE.
- Portée plate large.
- Poignée acier plate.
- Poignée et écrou revêtus Dacromet (protection brouillard salin).
- Marquage corps "DZR sans plomb " avec CW724R, date de fabrication et logo.
- Marquage ACS sur la poignée.
- Poignée réversible.
- Poignée avec trou permettant le verrouillage de la vanne (à l'aide d'un collier Rilsan).

- **Utilisation :**
- Chauffage sanitaire, eau potable, climatisation, arrosage et irrigation.
- **Température mini admissible Ts :** - 10°C.
- **Température maxi admissible Ts :** + 120°C.
- **Pressions maxi admissibles Ps :** 40 bars.

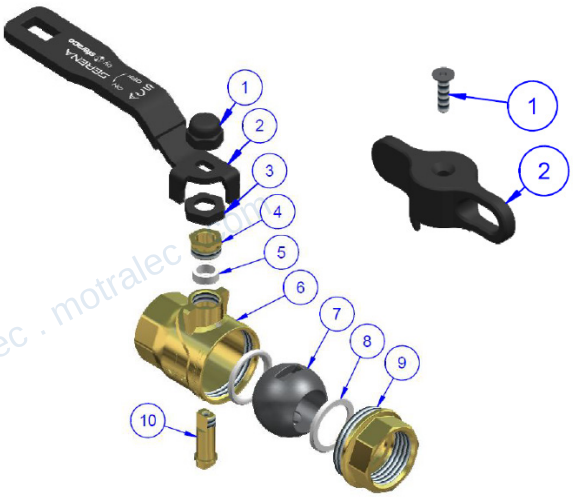

	Désignation	Matériaux
1	Ecrou poignée - vis	Acier Q235 revêtu Dacromet
2	Poignée	
3	Cache presse étoupe	PLA noir
4	Fouloir	Laiton
5	Presse étoupe	PTFE
6	Corps	Laiton CW724R 4MS
7	Sphère DN1/4" - 1/2"	Laiton CW724R 4MS chromé
	Sphère DN3/4" - 2"	Inox AISI 304
8	Siège	PTFE
9	Mamelon	Laiton CW724R 4MS
10	Axe	Laiton CW 617 N 4MS / EN 12165

Jetly SAS
28 rue de Provence - CS 60490 - Z.A.C. de Chesnes la Noirée
38297 SAINT-QUENTIN FALLAVIER

motralec ★★★★★ 4,8/5 . +600 avis
DEMANDE DE PRIX >
4 rue Lavoisier, 95220 Herblay-sur-Seine . Tél. 01 39 97 65 10 . service-commercial@motralec.com . www.motralec.com

DIMENSIONS (mm)

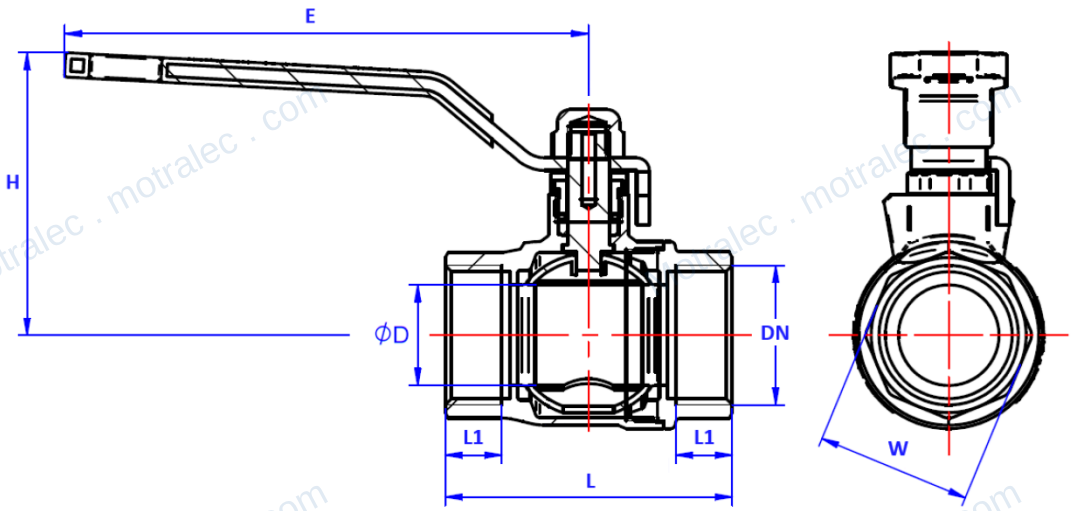

Sphère DN 1/4"- 1/2"

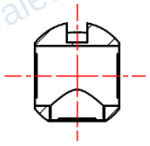

Sphère DN 3/4" - 2"

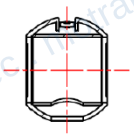

DN	Code	L	L1	W (sur plat)	E	H	Poids
		mm	mm	mm	mm	mm	Kg
1/2"	**650925**	13	51	24	100	53,5	0,19
3/4"	**650926**	19	59	12,5	100	58	0,25
1"	**650927**	24	68,5	13,5	125	68	0,41
1" 1/4	**650928**	30	80	15,5	140	80,5	0,7
1" 1/2	**650929**	38,5	90	15,5	140	87	1
2"	**650930**	49	112	19	165	103,5	1,62

motralec ★★★★★ 4,8/5 . +600 avis

4 rue Lavoisier, 95220 Herblay-sur-Seine . Tél. 01 39 97 65 10 . service-commercial@motralec.com . www.motralec.com

motralec

Expert en pompes, moteurs électriques et ventilateurs industriels depuis 1976.
Herblay-sur-Seine (95) . Sèvres (92) . Étréchy (91) . www.motralec.com

Besoin d'un prix ou d'un conseil technique ?

Jetly SPHERE 509S

★★★★★ 4,8/5 . +600 avis

- Devis rapide et conseil technique par nos spécialistes
- Plus de 200 000 références et 30 marques distribuées
- Vente, réparation, bobinage et SAV en atelier
- Livraison partout en France, accompagnement avant et après-vente

Voir la gamme Jetly sur notre site :

www.motralec.com/.../jetly

DEMANDE DE PRIX >