FILTRES NW TE

Pour liquides avec dispositif de traitement de l'eau

Préserver – Valoriser – L'Eau – Gérer

Les filtres NW TE sont conçus pour le traitement des liquides alimentaires et de l'eau potable. Ils sont équipés dispositif de traitement de l'eau (TE) avec crépine, ou cartouche CTN vide (modèles NW 25 CE-CTN, TIO 1" et NW 25 DUO-CTN). Dans les 2 cas, il est possible de remplir ces contenants avec du charbon actif pour améliorer le goût de l'eau et éliminer les odeurs de chlore mais aussi par d'autres produits de traitement tels que les polyphosphates, silicates ou silico-phosphates pour protéger les installations sanitaires contre l'incrustation et l'accumulation du calcaire.


NW 25 TE


NW 500 TE


NW 500 TE


NW 32 TE


TIO

CARACTÉRISTIQUES TECHNIQUES

- **Faible perte de charge initiale :** 0,2 bar.
- **Température maxi :** 50 °C.
- **Pression de service :** 10 bars.
- **Pression maxi d'utilisation :** 16 bars PN 10.

Avantages de l'utilisation du filtre NW TE + charbon actif

- La quantité importante de charbon actif utilisé dans les filtres Cintropur TE (NW 25 TE = 0,85 l et NW 32 TE = 1,7 l) garantit un rendement et une durée de vie optimale. Plus le débit est faible, meilleur est le résultat.
- La longévité d'une charge d'un filtre dépend de l'application : conseillé pour eau potable, 3 mois (ou 20 000 volumes filtre), au minimum à changer tous les 6 mois.
- Grâce au mécanisme interne du filtre, le temps de contact entre l'eau et le charbon actif sera maximum, ce qui garantit une efficacité optimale du traitement.
- La garantie d'utiliser un des meilleurs charbons actifs disponibles sur le marché au pouvoir d'absorption très élevé.
- Le modèle NW 25 TE-CTN est livré avec une cartouche container vide à remplir avec charbon actif ou polyphosphates.

Avantages du système CINTROPUR

- Grand débit constant.
- Faibles pertes de charge.
- Précipitation des plus grosses particules en partie inférieure du bol grâce à l'hélice centrifuge.
- Purge inférieure rapide et aisée.
- Remplacement de l'élément filtrant facile et très économique.
- Visualisation continue de l'encrassement du tamis filtrant.
- Longue durée de vie.
- Résistance aux pressions élevées.

L'hélice Cintropur

Une solution originale qui transforme le flux d'eau en effet centrifuge. La force centrifuge déployée par le liquide affluant précipite les particules «pesantes» dans le bas du bol tandis que le tamis filtrant assure la filtration finale suivant l'efficacité choisie.



Désignation	Code	Caractéristiques techniques
NW 25 TE-CTN 1"	**506081**	• Livré avec cartouche container CTN vide. • Débit moyen : 500 l/h. Volume bol : 0,850 l. • Raccords entrée/sortie : 1". • Poids : 1,3 Kg.
NW 32 TE 1" 1/4	**506085**	• Livré vide. • Débit moyen : 500 l/h. Volume bol : 1,700 l. • Raccords entrée/sortie : 1" 1/4. • Poids : 1,3 Kg.
NW 500 TE 2"	**506187**	• Livré vide. • Débit moyen 1000 l/h. Volume bol : 4,850 l. • Avec vanne de purge. • Raccords entrée/sortie : 2". • Poids : 1,3 Kg.

FILTRES NW TE

Pour liquides avec dispositif de traitement de l'eau

Préserver L'Eau Valoriser Gérer





FILTRE DOUBLE FONCTION

Désignation	Code	Caractéristiques techniques
TIO 1"	**506027**	• Filtre à double fonction : filtration mécanique à 25 µ et traitement de l'eau par l'utilisation d'une cartouche container CTN vide. • Raccord entrée/sortie : 3/4" + 1". • Poids : 1,8 Kg.
NW 25 DUO-CTN CA	**506091**	• Équipé d'un tamis filtrant 25 µ dans le 1er filtre et dans le 2d d'une cartouche container CTN remplie de charbon actif. • Livré avec clef de démontage et 2 supports muraux. • Débit maxi. : 1000 l/h avec pertes de charge de 0,5 bar - 2500 l/h avec pertes de charge de 1 bar. • Livré avec 4 raccords entrée/sortie : 2 x 3/4" + 2 x 1". • Poids : 2,4 Kg.

DIMENSIONS (mm)

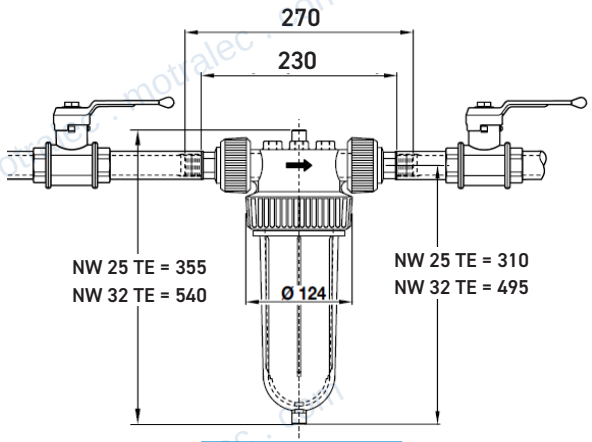

NW 25 TE 1"
NW 25 TE-CTN 1"
NW32 TE-CTN 1"

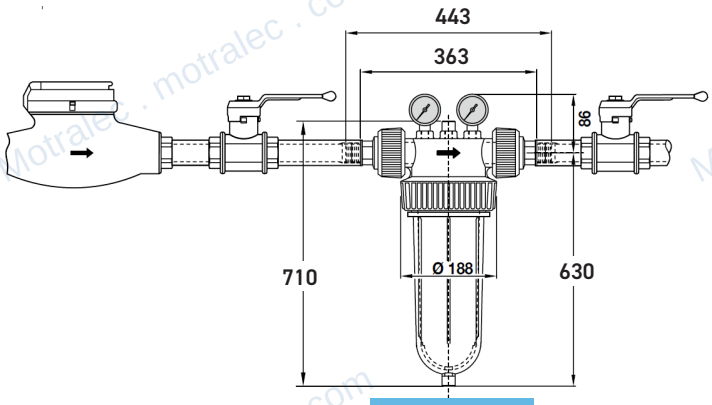

NW 500 TE 2"

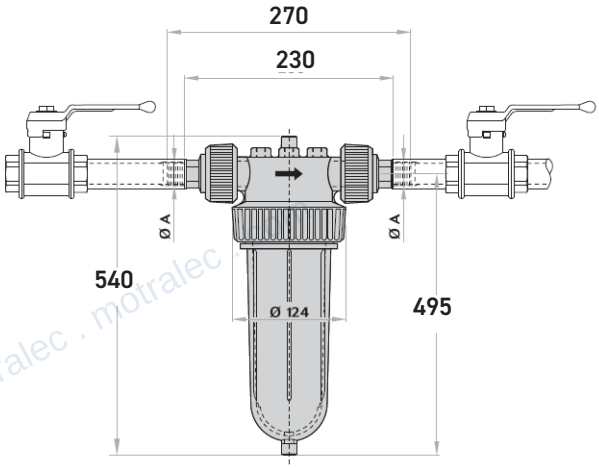

TIO 1"

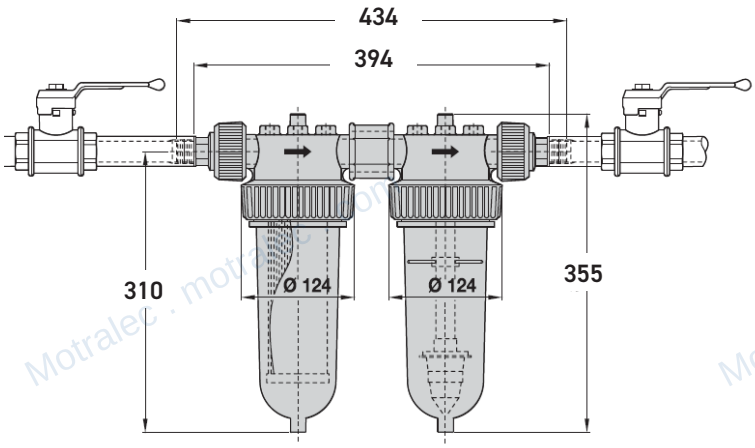

NW 25 DUO

motralec ★★★★★ 4,8/5 . +600 avis

4 rue Lavoisier, 95220 Herblay-sur-Seine . Tél. 01 39 97 65 10 . service-commercial@motralec.com . www.motralec.com

FILTRES NW TE

Pour liquides avec dispositif de traitement de l'eau

Préserver L'Eau Valoriser Gérer

ACCESSOIRES & CONSOMMABLES









Désignation	Code	Caractéristiques techniques
CONTAINER CTN avec CA	**493960**	• Cartouche container avec charbon actif pouvant équiper les filtres TIO, NW 25 DUO-CTN-CA et NW 25 TE-CTN.
CONTAINER CTN vide	**493961**	• Cartouche container vide rechargeable (avec charbon actif ou polyphosphates principalement).
CHARBON ACTIF (coco)	**506700**	• Qualité alimentaire. • Sachet de 3,4 litres, assurant le traitement d'environ 60 m3 d'eau. • Permet 4 charges du NW 25 TE, 2 charges du NW 32 TE et 6 charges du container CTN. • Renouveler la charge au minimum tous les 6 mois (conseillé 3 mois pour eau potable).
CHARBON ACTIF (houille)	**506701**	• Caractéristiques idem ci-dessus. • Fabriqué à partir de charbon minéral de haute qualité.
FIXATION MURALE plastique	**506597**	• Pour NW 25 TE, NW 25 TE-CTN, 32 TE.
FIXATION MURALE inox	**506596**	• Pour NW 500 TE.
TAMIS FILTRANTS		
5 µ	**506100**	• Fibres synthétiques, non tissées, non feutrées. • Livrés par sachet de 5. • Pour TIO 1" et NW 25 DUO CTN-CA. • Non lavables.
10 µ	**506101**	
25 µ	**506102**	
50 µ	**506104**	
100 µ	**506103**	
150 µ nylon	**506105**	
300 µ nylon	**506107**	

motralec

Expert en pompes, moteurs électriques et ventilateurs industriels depuis 1976.
Herblay-sur-Seine (95) . Sèvres (92) . Étréchy (91) . www.motralec.com

Besoin d'un prix ou d'un conseil technique ?

Jetly FILTRES NW TE 2026

★★★★★ 4,8/5 . +600 avis

- Devis rapide et conseil technique par nos spécialistes
- Plus de 200 000 références et 30 marques distribuées
- Vente, réparation, bobinage et SAV en atelier
- Livraison partout en France, accompagnement avant et après-vente

Voir la gamme Jetly sur notre site :

www.motralec.com/.../jetly

DEMANDE DE PRIX >