NW 18-25-32

Filtres à tamis jusqu'à 6 m³/h

Préserver L'Eau Valoriser Gérer

Les NW sont conçus pour la filtration des liquides alimentaires, des eaux naturelles ou de l'eau potable. Ils sont équipés de tamis filtrants adaptés aux usages domestiques tels que la protection des réseaux alimentés en eau de distribution, de pluie, de puits ou forages ainsi que la filtration des eaux avant les adoucisseurs, osmoseurs et appareils de désinfection par ultraviolets. La large gamme de finesse de filtration disponible permet de s'adapter avec précision aux besoins de chaque installation.



ATTESTATION DE CONFORMITÉ SANITAIRE ACS

CARACTÉRISTIQUES TECHNIQUES

- **Faible perte de charge initiale :** 0,2 bar.
- **Température maxi :** 50 °C.
- **Pression de service :** 10 bars.
- Livré avec tamis filtrant à 25µ.
- Avec raccords union, clef de démontage.
- Sans manomètre.

L'hélice Cintropur

Une solution originale qui transforme le flux d'eau en effet centrifuge. La force centrifuge déployée par le liquide affluant précipite les particules «pesantes» dans le bas du bol tandis que le tamis filtrant assure la filtration finale suivant l'efficacité choisie.

Avantages du système CINTROPUR

- Qualité premium et matériel synthétique certifié eau potable.
- Grand débit constant.
- Faibles pertes de charge.
- Précipitation des plus grosses particules en partie inférieure du bol grâce à l'hélice centrifuge.
- Purge inférieure rapide et aisée.
- Remplacement de l'élément filtrant facile et très économique.
- Visualisation continue de l'encrassement du tamis filtrant.
- Longue durée de vie.
- Résistance aux pressions élevées.



Désignation	Code	Caractéristiques techniques Débit en l/h pour p = 0,2bar
NW 18 3/4"	**506018**	• Débit moyen : 3000 l/h. • Livré avec tamis filtrant 25µ. • Surface de filtration : 190 cm².
NW 25 3/4"	**506025**	• Débit moyen : 5500 l/h. • Livré avec tamis filtrant 25µ. • Surface de filtration : 450 cm².
NW 25 1"	**506026**	• Débit moyen : 5500 l/h. • Livré avec tamis filtrant 25µ. • Surface de filtration : 450 cm².
NW 32 1" 1/4	**506032**	• Débit moyen : 6500 l/h. • Livré avec tamis filtrant 25µ. • Surface de filtration : 840 cm².

NW 18-25-32

Filtres à tamis jusqu'à 6 m³/h

Préserver L'Eau Valoriser Gérer

DIMENSIONS (mm)

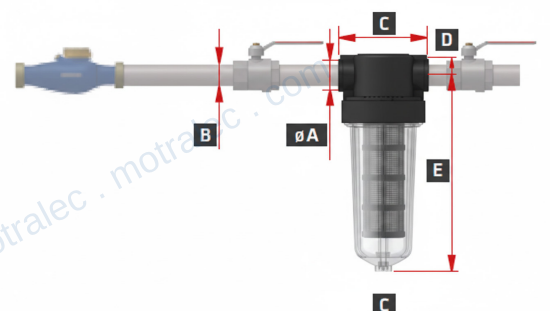

	NW 18	NW 25	NW 32
A (Ø)	**3/4"**	**3/4" ou 1"**	**1 1/4"**
B	**DN20**	**DN20 / DN25**	**DN32**
C (mm)	**269**	**269**	**269**
D (mm)	**43**	**43**	**43**
E (mm)	**192**	**314**	**500**

ACCESSOIRES & CONSOMMABLES



Désignation	Code	Caractéristiques techniques
FIXATION MURALE plastique	**506597**	
TAMIS FILTRANTS		• Fibres synthétiques, non tissées, non feutrées. • Livrés par sachet de 5. • Non lavables.



	NW 18	NW 25	NW 32
1 µ		**506108**	**506109**
5 µ	**506096**	**506100**	**506110**
10 µ	**506097**	**506101**	**506111**
25 µ	**506098**	**506102**	**506112**
50 µ	**506095**	**506104**	**506114**
100 µ	**506099**	**506103**	**506113**
150 µ nylon		**506105**	**506115**
300 µ nylon		**506107**	**506118**

Motralec . motralec . com

motralec

Expert en pompes, moteurs électriques et ventilateurs industriels depuis 1976.
Herblay-sur-Seine (95) . Sèvres (92) . Étréchy (91) . www.motralec.com

Besoin d'un prix ou d'un conseil technique ?

Jetly FILTRES NW 18 25 32 2026

★★★★★ 4,8/5 . +600 avis

- Devis rapide et conseil technique par nos spécialistes
- Plus de 200 000 références et 30 marques distribuées
- Vente, réparation, bobinage et SAV en atelier
- Livraison partout en France, accompagnement avant et après-vente

Voir la gamme Jetly sur notre site :

www.motralec.com/.../jetly

DEMANDE DE PRIX >