Jetly

CLAPET ANTI-RETOUR À BOULE

Raccordement femelle à coller

Préserver L'Eau Valoriser Gérer

Le clapet à boule anti-retour offre une solution fiable et silencieuse pour la retenue des fluides. Il assure une étanchéité optimale grâce à sa bille en PVC et son joint en EPDM ou FPM. Il est conçu pour un montage vertical, mais peut également fonctionner à l'horizontale avec un débit suffisant. Conforme aux normes européennes, il supporte jusqu'à 16 bars de pression et une température de service de 0 à +60 °C, tout en garantissant simplicité d'installation et durabilité.



CARACTÉRISTIQUES TECHNIQUES

- Clapet anti-retour avec boule en PVC.
- Fermeture et joint de EPDM ou FPM selon modèle.
- **Plage de température** : 0° C à +60° C.
- Conforme à la directive CE 97/23/CE.
- Connexion à coller conforme à la norme UNE- EN ISO 1452

Pression nominale : 16 bars.

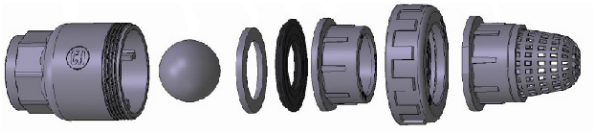

DIMENSIONS (mm)

Désignation	Code	DN	A	B	C	Poids (Kg)
Ø 50	**125207**	40	65	99	144	0,48
Ø 63	**125208**	50	80	112	166	0,7

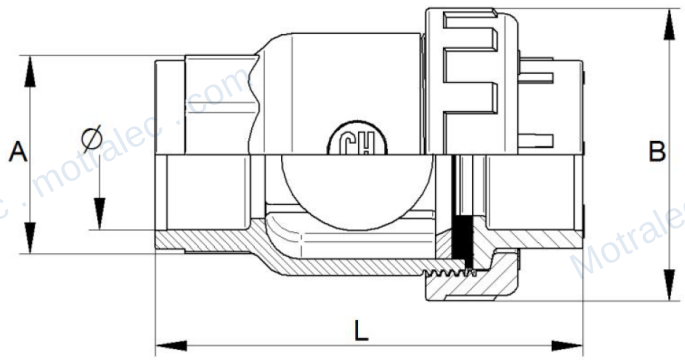

motralec

Expert en pompes, moteurs électriques et ventilateurs industriels depuis 1976.
Herblay-sur-Seine (95) . Sèvres (92) . Étréchy (91) . www.motralec.com

Besoin d'un prix ou d'un conseil technique ?

Dispositif Jetly ANTI RETOUR BOULE 2026

★★★★★ 4,8/5 . +600 avis

- Devis rapide et conseil technique par nos spécialistes
- Plus de 200 000 références et 30 marques distribuées
- Vente, réparation, bobinage et SAV en atelier
- Livraison partout en France, accompagnement avant et après-vente

Voir la fiche technique sur notre site :

www.motralec.com/.../dispositif-de-traitement-anti-calcaire-jetly-rock

DEMANDE DE PRIX >