www.motralec.com / service-commercial@motralec.com / 01.39.97.65.10

STATION MODULOFOS



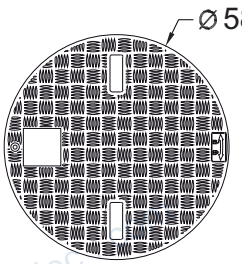

KIT ALARME ASTP
voir page 240.



STATIONS MODULOFOS 1400

1 pompe

CONÇU ET FABRIQUÉ EN FRANCE

SANS PIED D'ASSISE

Conformes à la norme européenne EN 12050-1

- Pour utilisation à l'extérieur des bâtiments, enterrables.
- Le poste **MODULOFOS** est conçu pour relever les eaux chargées d'une maison individuelle. **Fil d'eau d'entrée de 800 mm.**
- Cuve en polyéthylène haute densité de 400 litres environ.
- Cuve à enterrer avec anneaux d'ancrage.
- Couvercle Ø 585 mm avec sécurité enfant.
- Fond de cuve avec forte pente facilitant l'évacuation des boues.
- Canalisation de refoulement PVC 63.
- Ensemble clapet + vanne PVC 2".
- Fil d'eau d'entrée de 800 mm.
- Entrée avec manchon en PVC 100 et joint nitrile, sortie PVC 63, ventilation PVC 50, passe-câble PVC 50.
- **Pompe version AUT. avec commande automatique par flotteur, longueur de câble 10 m.**
- Rehausses disponibles (voir page 211).



Montage pompe avec kit de liaison PVC

TYPE	Code	Prix € H.T.	Caractéristiques
MODULOFOS 1400/290 AUT.	**131399**	**1 875**	Avec pompe SEMISOM 290 AUT., passage 50 mm.
			Q (m³/h) : 1,8 | 6 | 9 | 12 — H (m) : 8 | 7 | 6,5 | 5,5
MODULOFOS 1400/VX 550 AUT.	**131405**	**1 981**	Avec pompe FEKA VX 550 AUT. Mono 230 V à turbine Vortex, passage 50 mm.
			Q (m³/h) : 3 | 6 | 10 | 15 — H (m) : 6,9 | 6,2 | 5 | 3
MODULOFOS 1400/490 AUT.	**131402**	**2 302**	Avec pompe SEMISOM 490 AUT. Mono 230 V à turbine Vortex, passage libre 50 mm.
			Q (m³/h) : 3 | 6 | 15 | 21 | 27 — H (m) : 10,5 | 9,8 | 7,5 | 5,5 | 4
MODULOFOS 1400/VS 1200 AUT.	**131404**	**2 464**	Avec pompe FEKA VS 1200 AUT. Mono 230 V à turbine Vortex, passage 50 mm.
			Q (m³/h) : 3 | 6 | 12 | 18 | 24 | 30 — H (m) : 13,4 | 12,8 | 11,2 | 9 | 6,7 | 4



STATIONS MODULOFOS 1400 « LIB »

CONÇU ET FABRIQUÉ EN FRANCE

ENTRÉE NON PERCÉE

- Idem ci-dessus mais cuve non percée en entrée.
- **Fil d'eau d'entrée variable de 600 à 1 000 mm** suivant besoin de l'installation grâce au kit de perçage fourni : scie-cloche, joint et manchon PVC Ø 100 mm.
- Toutes les autres caractéristiques restent identiques.
- Rehausses disponibles (voir page 211).

TYPE	Code	Prix € H.T.
MODULOFOS LIB 1400/290 AUT.	**131410**	**1 875**
MODULOFOS LIB 1400/VX 550 AUT.	**131415**	**1 981**
MODULOFOS LIB 1400/490 AUT.	**131412**	**2 302**

www.motralec.com / service-commercial@motralec.com / 01.39.97.65.10

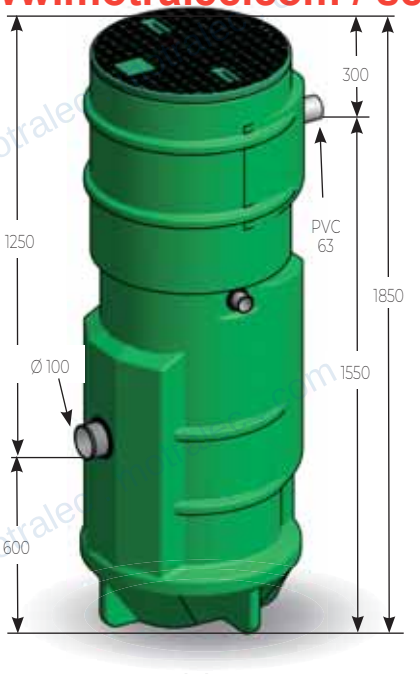

STATIONS MODULOFOS 1850

1 pompe

CONÇU ET FABRIQUÉ EN FRANCE

SANS PIED D'ASSISE

Conformes à la norme européenne EN 12050-1

- Pour utilisation à l'extérieur des bâtiments, enterrables.
- Le poste **MODULOFOS** est conçu pour relever les eaux chargées d'une maison individuelle. **Fil d'eau d'entrée de 1 250 mm**.
- Cuve en polyéthylène haute densité de 520 litres environ.
- Cuve à enterrer avec anneaux d'ancrage.
- Couvercle Ø 585 mm avec sécurité enfant.
- Fond de cuve avec forte pente facilitant l'évacuation des boues.
- Canalisation de refoulement PVC 63.
- Ensemble clapet + vanne PVC 2".
- Fil d'eau d'entrée de 800 mm.
- Entrée avec manchon en PVC 100 et joint nitrile, sortie PVC 63, ventilation PVC 50, passe-câble PVC 50.
- **Pompe version AUT. avec commande automatique par flotteur, longueur de câble 10 m**.
- Rehausses disponibles (voir page 211).



Montage pompe avec kit de liaison PVC

A - A

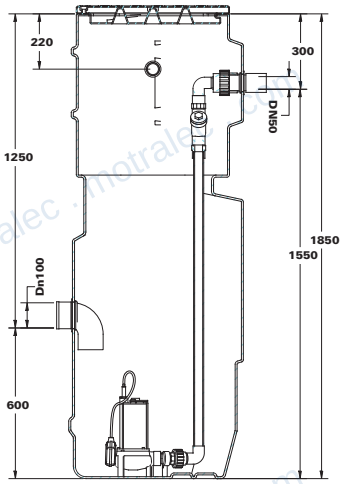

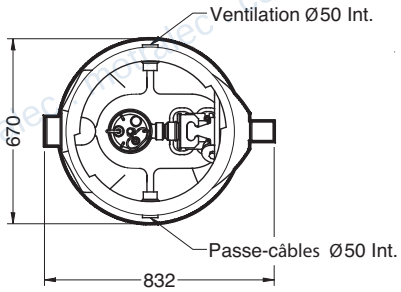

TYPE	Code	Prix € H.T.	Caractéristiques
MODULOFOS 1850/290 AUT.	**131419**	**2 263**	Avec pompe SEMISOM 290 AUT. Mono 230 V à turbine Vortex, passage de 50 mm.

Q (m³/h)	1,8	6	9	12
H (m)	8	7	6,5	5,5

TYPE	Code	Prix € H.T.	Caractéristiques
MODULOFOS 1850/VX 550 AUT.	**131421**	**2 277**	Avec pompe FEKA VX 550 AUT. Mono 230 V à turbine Vortex, passage 50 mm.

Q (m³/h)	3	6	10	15
H (m)	6,9	6,2	5	3

TYPE	Code	Prix € H.T.	Caractéristiques
MODULOFOS 1850/490 AUT.	**131422**	**2 555**	Avec pompe SEMISOM 490 AUT. Mono 230 V à turbine Vortex, passage libre 50 mm.

Q (m³/h)	3	6	15	21	27
H (m)	10,5	9,8	7,5	5,5	4

TYPE	Code	Prix € H.T.	Caractéristiques
MODULOFOS 1850/VS 1200 AUT.	**131423**	**2 766**	Avec pompe FEKA VS 1200 AUT. Mono 230 V à turbine Vortex, passage 50 mm.

Q (m³/h)	3	6	12	18	24	30
H (m)	13,4	12,8	11,2	9	6,7	4

STATIONS MODULOFOS 1850 « LIB »

CONÇU ET FABRIQUÉ EN FRANCE

ENTRÉE NON PERCÉE

- Idem ci-dessus mais cuve non percée en entrée.
- **Fil d'eau d'entrée variable de 1 050 à 1 450 mm** suivant besoin de l'installation grâce au kit de perçage fourni : scie-cloche, joint et manchon PVC Ø 100 mm.
- Toutes les autres caractéristiques restent identiques.
- Rehausses disponibles (voir page 211).

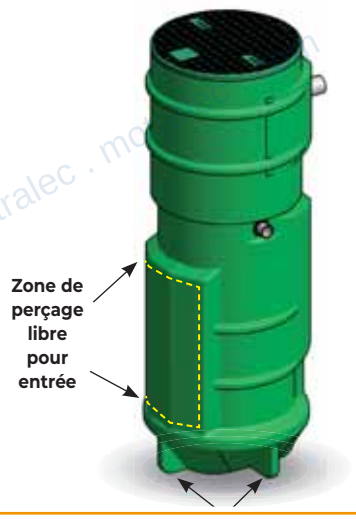

TYPE	Code	Prix € H.T.
MODULOFOS LIB 1850/290 AUT	131430	2 263
MODULOFOS LIB 1850/VX 550 AUT	131432	2 277
MODULOFOS LIB 1850/490 AUT	131433	2 555

STATIONS DE RELEVAGE

motralec

Expert en pompes, moteurs électriques et ventilateurs industriels depuis 1976.
Herblay-sur-Seine (95) . Sèvres (92) . Étréchy (91) . www.motralec.com

Besoin d'un prix ou d'un conseil technique ?

Station modulofos Jetly MOD

★★★★★ 4,8/5 . +600 avis

- Devis rapide et conseil technique par nos spécialistes
- Plus de 200 000 références et 30 marques distribuées
- Vente, réparation, bobinage et SAV en atelier
- Livraison partout en France, accompagnement avant et après-vente

Voir la gamme Jetly sur notre site :

www.motralec.com/.../jetly

DEMANDE DE PRIX >