www.motralec.com / service-commercial@motralec.com / 01.39.97.65.10

SURPRESSION

SURPRESSEURS 3 esybox max

- Jusqu'à 43,2 m³/h avec HMT jusqu'à 96 m de C.E.
- Communication sans fil entre les 3 ESYBOX MAX.



PACK 3 ESYBOX MAX :
3 ESYBOX MAX + 3 ESYDOCK MAX

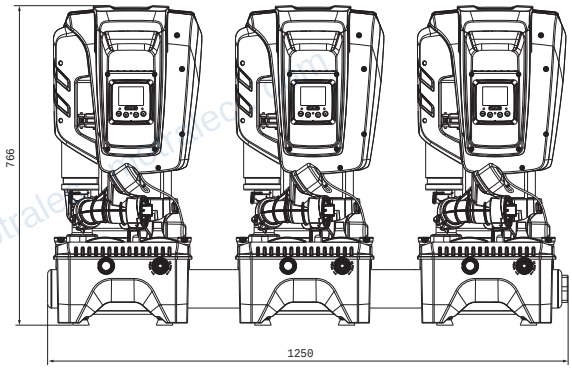

	TYPE	Code	Prix € H.T.	Caract. électriques			ASPIRATION	REFOULEMENT	Caractéristiques hydrauliques								
				TENSIONS V (50 Hz)	P1 max. kW	I max A			Q (m³/h)	0	21,6	25,2	27	28,8	32,4	37,8	43,2
							Ø F	Ø F	l/min.	0	360	420	450	480	540	570	720
N	3 ESYBOX MAX 45/120 M + D	209659	10 345	1 x 230 V	3 x 2	3 x 9,4	2"	2"	H (m)	58	45	38,5	35,5	32,3	26	23	7
N	3 ESYBOX MAX 45/120 T + D	209669	10 345	3 x 400 V	3 x 1,9	3 x 3,4	2"	2"									
	3 ESYBOX MAX 60/120M + D	209660	11 992	1 x 230 V	3 x 2,7	3 x 2	2"	2"		69	61	53	50	46,5	40,5	37,2	21
	3 ESYBOX MAX 60/120T + D	209670	11 992	3 x 400 V	3 x 2,6	3 x 4,2	2"	2"									
	3 ESYBOX MAX 85/120T + D	209680	14 333	3 x 400 V	3 x 3,5	3 x 5,5	2"	2"		96	84	75	71	65	56,7	51,6	29

ACCESSOIRES POUR esybox max









TYPE	Code	Prix € H.T.	Caractéristiques
COFFRET E2G5,2M pour 2 ESYBOX MAX monophasés	472201	235	· Coffret de protection électrique pour 2 ou 3 pompes avec interrupteurs magnétothermiques pour l'alimentation des groupes multi-pompes. · Il peut être installé sur le mur ou directement sur les supports de fixation dédié.
COFFRET E3G7,8 M pour 3 ESYBOX MAX monophasés	472204	320	
COFFRET E2G7 T pour 2 ESYBOX MAX triphasés	472202	272	
COFFRET E3G10,5 T pour 3 ESYBOX MAX triphasés	472203	396	
COFFRET ESY I/O	472205	893	· Le module d'extension électronique permet de connecter à l'ESYBOX MAX des dispositifs externes d'entrée/sorties tels que les interrupteurs à flotteurs, pressostats, alarme à distance. · Connexion également possibles avec les centrales de gestions (GTB/GTC)
SUPPORT DE FIXATION	450153	227	· Permet de monter le coffret de protection EG sur les 2 ESYBOXMAX ou 3 ESYBOXMAX. · Livré complet avec boulonnerie et supports de fixation pour montage sur le collecteur.
KIT JONCTION 2 ESYDOCK MAX	453078	186	· Ensemble composé de 2 raccords unions 3 pièces et 2 mamelons 2" mâles. · Nécessaire pour faire évoluer une

motralec

Expert en pompes, moteurs électriques et ventilateurs industriels depuis 1976.
Herblay-sur-Seine (95) . Sèvres (92) . Étréchy (91) . www.motralec.com

Besoin d'un prix ou d'un conseil technique ?

Coffret électrique Jetly COF ESY I O COFFRET

★★★★★ 4,8/5 . +600 avis

- Devis rapide et conseil technique par nos spécialistes
- Plus de 200 000 références et 30 marques distribuées
- Vente, réparation, bobinage et SAV en atelier
- Livraison partout en France, accompagnement avant et après-vente

Voir la fiche technique sur notre site :

www.motralec.com/.../coffret-electrique-jetly-bsr

DEMANDE DE PRIX >