ELECTROPOMPES AUTO-AMORÇANTES À TURBINE OUVERTE
JET04 - JET05

JET04 moteur monophasé
JET05 moteur triphasé

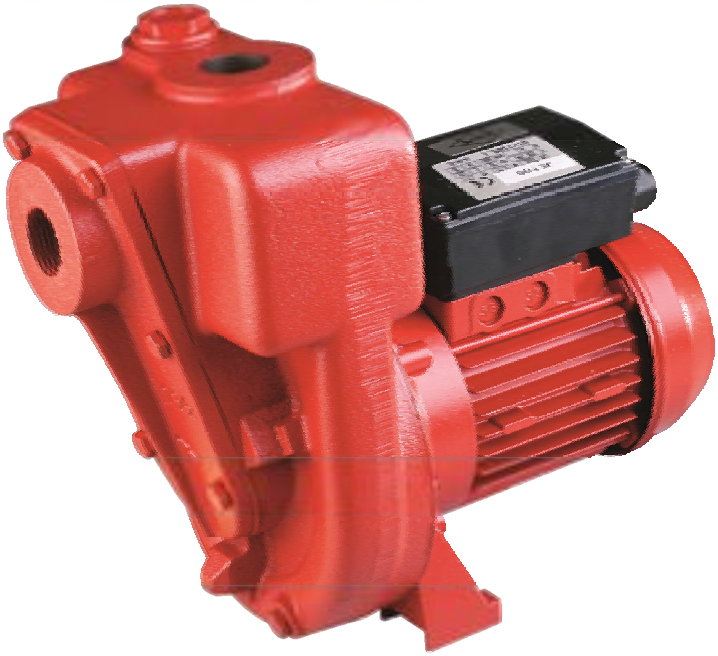

SECTEUR D'UTILISATION :
Sa conception permet de l'employer pour de l'eau claire et légèrement chargée dans les chantiers, l'agriculture, l'irrigation, les vidanges de réservoirs, de bassins, ...

CARACTÉRISTIQUES DU MOTEUR :
Moteur fermé 50 Hz, refroidi par ventilateur
Vitesse de rotation : 2800 tr/min
Protection : IP54
Isolement : Classe F

COMPOSANTS:
Corps et couvercle : fonte
Turbine : fonte
Arbre moteur : acier inox
Garniture mécanique : céramique / graphite / NBR

CARACTÉRISTIQUES DE LA POMPE :
Pompe auto-amorçante monobloc avec turbine ouverte
Valve à clapet à l'aspiration
Hauteur d'aspiration maximale : 6 mètres

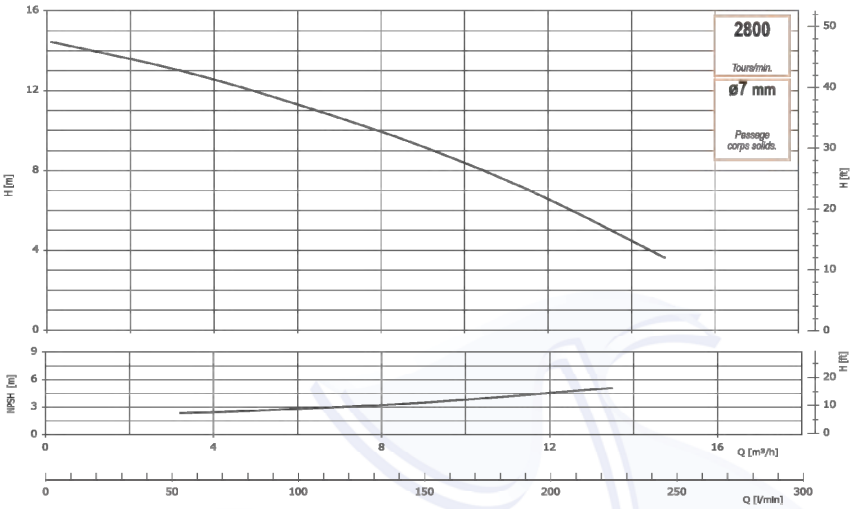

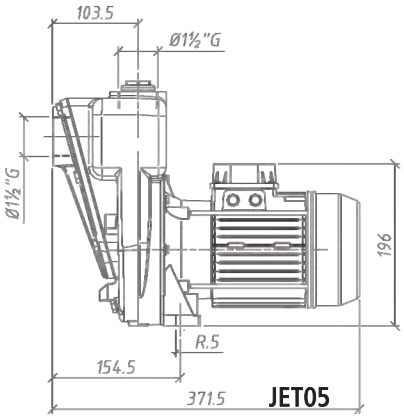

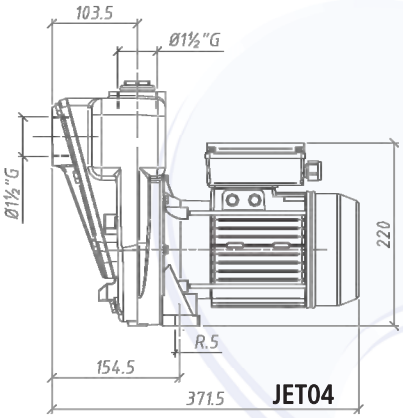

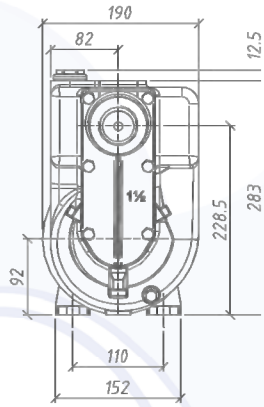

RÉFÉRENCE	TYPE	TENSION en VOLT	INTENSITÉ en AMPÈRE	PUISSANCE en kW	Ø MAXI PARTICULES ADMISSIBLES	Ø ASPIRATION REFOULEMENT	POIDS en Kg
JET04	monophasé	230	4,1	0,55	7 mm	1"1/2	20
JET05	triphasé	230 / 400	3 / 1,8	0,55	7 mm	1"1/2	20