HOMA
POMPES ET SYSTEMES

Pompe submersible de Drainage pour eaux claires et légèrement chargées. Passage libre 20mm.

CR 360 V

Applications

Pour irrigation et drainage d'eaux claires et légèrements chargées. Vidange de caves, assèchement des fossés, puits et locaux divers. Utilisable pour l'évacuation d'eaux de lavabos, douches ou machine à laver et le rabattement d'eaux de surface provenant de débordement.

La chemise de refroidissement et la sortie verticale protège le moteur contre la surchauffe durant le fonctionnement.

DIN EN 12050-2: Conformité et conception controlées et approuvées par LGA, certificat No. 0220119.

Installation: Fixe ou mobile.
Les modèles avec flotteur intégré (A) pour fonctionnement automatique sont réglés selon le niveau d'eau dans le puisard.

Liquide pompé: Eau claire et de drainage pouvant contenir des particules solides inférieures à 20 mm de diamètre et de température Max. 35°C, par courte durée jusque 60°C.

Fonctionnement: Intermittent.

Conception

Pompe submersible composée de:

Pompe: Centrifuge monocellulaire en acier inoxydable avec chemise de refroidissement et refoulement vertical en R1 1/4'' F.

Roue: Roue Vortex avec passage libre de 20 mm.

Moteur: Moteur submersible encap-encapsulé. Carcasse moteur acier inoxydable.
Classe isolation B. Protection IP68.
Protection thermique dans le bobinage (uniquement modèle 1 Ph « W »)

Arbre/Roulement: Garniture mécanique et joint à lèvre.

Caractéristiques hydrauliques

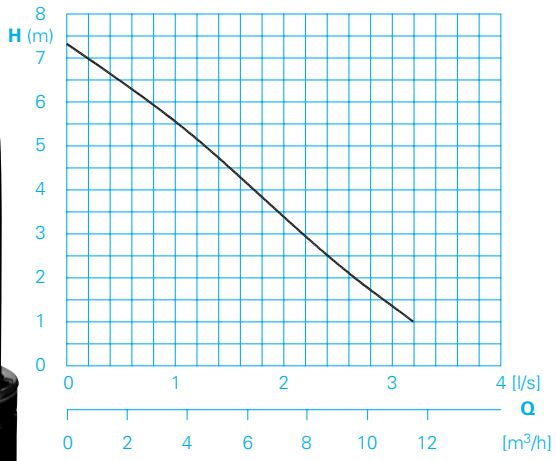

Caractéristiques techniques

Type de pompe	Puissance moteur P_1 (kW)	Absorbée P_2 (kW)	Tension 50 Hz (V)	Intensité nominale (A)	Type de câble	Poids (kg)
CR 360 V W(A)	0,63	0,45	230/1Ph	2,9	H05RN-F3G1	6,9

Vitesse rotation: 2900 tr/min

Refoulement: R 1 1/4"F

Modèle A: avec régulateur de niveau à flotteur HOMA-Nivomatik

Matériaux:	
Corps de pompe, Carcasse moteur Arbre moteur, Visserie, Crépine aspiration, Roue	Acier inoxydable 1.4301
Joints	Carbone graphite / céramique
Garnitures mécanique	NBR

Equipement compris

Pompe avec 10 m de câble et prise normalisée.

Modèle A: Avec régulateur de niveau à flotteur HOMA-Nivomatik.

motralec
4 rue Lavoisier . ZA Lavoisier . 95223 HERBLAY CEDEX
Tel. : 01.39.97.65.10 / Fax. : 01.39.97.68.48
Demande de prix / e-mail : service-commercial@motralec.com
www.motralec.com

Dimensions et exemples d'installation / Installation mobile

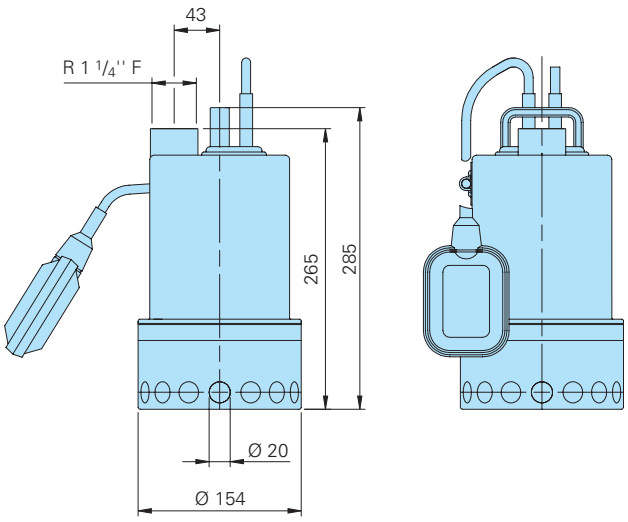

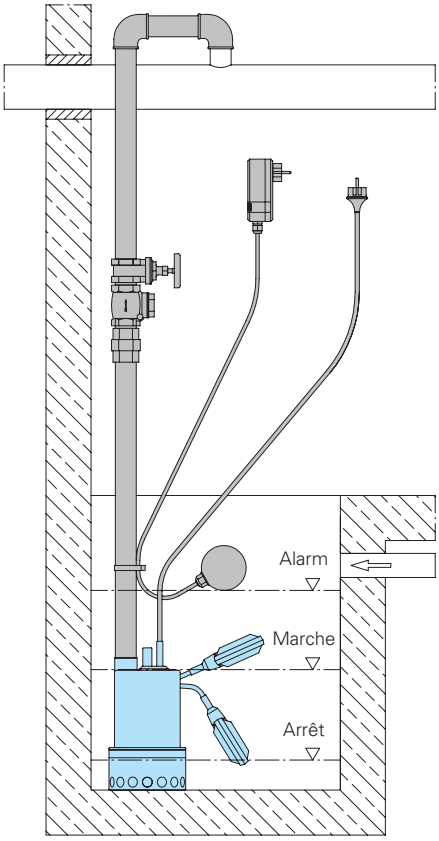

Toutes dimensions en mm

Accessoires

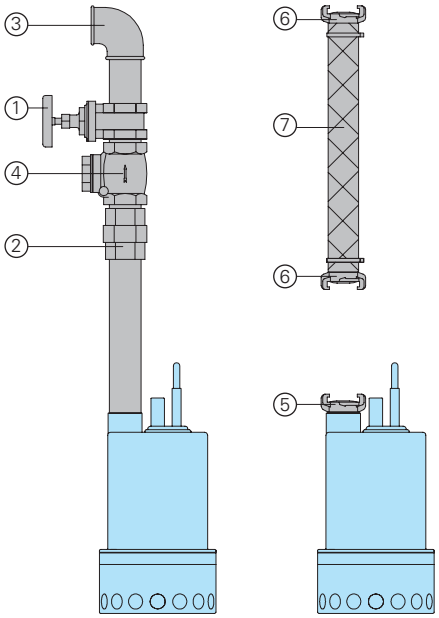

Désignation	Dimension	Réf. N°
① Vanne d'arrêt en bronze	R 1¼"IG	2216012
② Raccord union acier galvanisé	R 1¼"AG/IG	2114304
③ Coude à 90° acier galvanisé	R 1¼"IG R 1¼"IG/AG	2113604 2111405
Pièce en T pour montage 2 pompes	R 1¼"IG	2114301
④ Clapet anti-retour en bronze	R 1¼"IG	2211213
○ Mamelon acier galvanisé	R 1¼"AG	2009011
⑤ Demi-raccord symétrique fixe	R 1¼"AG	2005413
⑥ Demi-raccord symétrique	1" 1¼"	2003313 2003413
⑦ Tuyau PVC, par m	1"Ø 1¼" Ø	2621000 2621200
Tuyau renforcé, par m	1"Ø 1 ¼"Ø	2632025 2632030
Collier de serrage	¾"– 1" 1¼"	2302330 2303252

Désignation	Dimension	Réf. N°
○ HOMA-Nivomatik boitier de commande avec régulateur de niveau à flotteur - pour 230 V/ 1 Ph		
AZW 10/5	5 m de câble	1435055
AZW 10/10	10 m de câble	1435105
○ HOMA disjoncteur differentiel - Fi 16/0,03 A		1561160
○ Alarme sonore AL3 pouvant fonctionner indépendamment avec la batterie de secours (voir ci-dessous) et integrant un buzzer. Alimentation 230-240 V/ 1 Ph		1586140
Batterie pour fonctionnement indépendant 9V		1952215
○ Régulateur de niveau à flotteur MB sans mercure, marche arrêt, avec contrepoids intégré. longueur de câble	6 m 10 m	1465706 1465710
○ Coffret de commande pour une ou deux pompes pour fonctionnement automatique		Sur demande

HOMA POMPES ET SYSTEMES

HOMA Pumpenfabrik GmbH
P.O.Box 22 63, D-53814 Neunk.-Seelscheid
Tel. +49 (0) 22 47 / 702-0, Fax +49 (0) 22 47 / 702 -44
e-mail: info@homa-pumpen.de
www.homapumps.com

HOMA se réserve le droit d'apport à ses matériels toutes modifications liées à l'évolution de la technique.

0.0/1009 (ST) 001 jes / Nr. 0034140FR