Pompes submersibles avec tête d'agitation pour eaux usées abrasives.

HBPR504, HBPR508

Application

Pompe pour pomper de l'eau propre ou polluée, également avec du sable abrasif ou de la boue. Cette série est également équipée d'une tête d'agitation en acier inoxydable afin de permettre un effet de pompage puissant avec des milieux boueux et gras. Les domaines d'application comprennent le drainage des caves, l'abaissement du niveau de la nappe phréatique, le maintien au sec des chantiers de construction ou des puits, l'approvisionnement en eau de service, l'utilisation sur les navires, l'utilisation d'urgence en cas d'inondation, etc. L'inondation du moteur assure un refroidissement suffisant même lorsque le niveau d'eau est extrêmement bas.
Installation: fixe ou transportable.
Version avec interrupteur à flotteur automatique
Pompe de vidange avec commande de fonctionnement en fonction du niveau d'eau.
Fluide pompé: eau claire et sale avec du sable abrasif ou des boues contaminées, température maximale du fluide pompé: 40 ° C
Mode de fonctionnement: fonctionnement continu (S1).

Construction

Pompe submersible entièrement inondable comprenant:
Pompe: pompe centrifuge à un étage avec raccord de pression ci-dessous.
Roue: roue vortex
Moteur: Moteur pressurisé, étanche à l'eau, à inondation moyenne, classe d'isolation F, classe de protection IP 68. Zone de raccordement des câbles séparée du moteur. Thermocouple pour la surveillance de la température de l'enroulement. Câble de raccordement: H07RN8-F3G1
Arbre / roulement: Arbre de moteur en acier chromé fortement dimensionné, roulements à rouleaux lubrifiés en permanence.
Etanchéité: Etanchéité d'arbre au moyen d'une garniture mécanique SIC à double effet.

Caractéristiques Hydrauliques

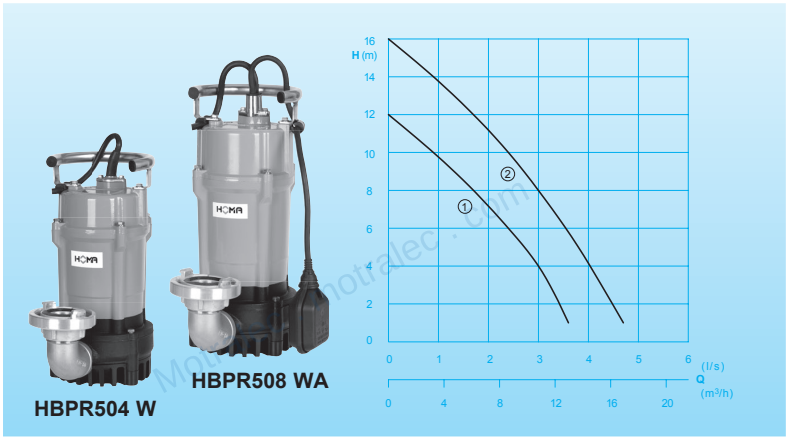

Caractéristiques techniques

Courbe no.	Désignation	Puissance P_1 (kW)	P_2 (kW)	Intensité nominale (A)	Passage libre (mm)	Poids (kg)
①	HBPR504 W(A)	0,70	0,40	3,0	6	14,0
②	HBPR508 W(A)	1,20	0,75	5,0	6	16,0

Vitesse de rotation : 2900 trmin
Refoulement : R1"1/2 AG

Version W: 230V/1Ph 50Hz
Version A : version automatique avec régulateur de niveau à flotteur

Matériaux

Carcasse moteur Carter roulement moteur Couvercle du carter moteur	Aluminium
Arbre moteur	Acier Inox
Visserie	Acier Inox
Roue	Fonte grise en GJS
Corps de pompe	Fonte grise GG
Crépine d'aspiration	Caoutchouc
Joint	Joint d'arbre NBR + garniture mécanique double effet céramique / carbone / SIC
Élastomères	NBR

Fourniture

Pompe avec coude de raccordement à 90° et raccord fixe STORZ de taille C, câble de raccordement de 10 m.

Version A: avec interrupteur à flotteur automatique HOMA-Nivomatik.

Encombrement et exemple d'installation (toutes les cotes en mm)

HBPR504, 508WA

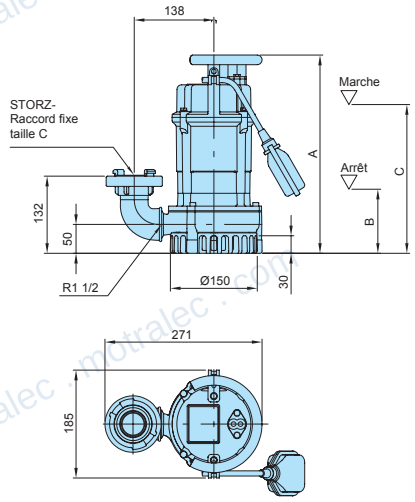

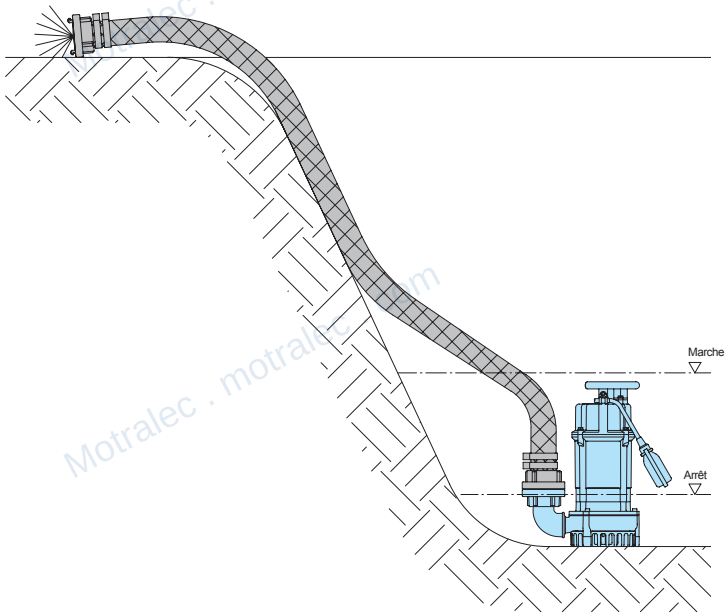

Type	A	B	C
HBPR504 W(A)	340	100	370
HBPR508 W(A)	380	120	400

Accessoires

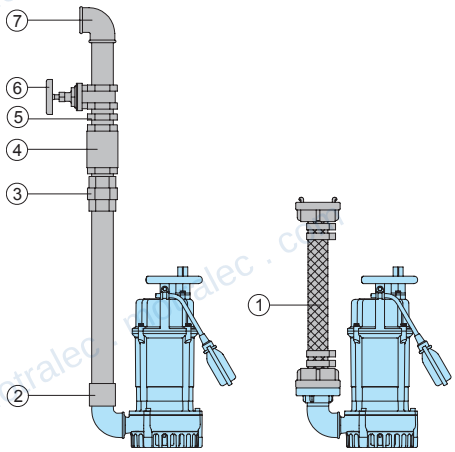

Désignation	Dimension	Art.-Nr.
① Tuyau de pression synthétique, intérieur caoutchouté, complet avec collier de serrage en taille C	10 m 15 m 20 m 30 m 2“	2611310 2611315 2611320 2611330 2306009
② Mancon double galvanisé	R1½“ F	2109010
③ Raccord de transition, galvanisé	R1½“ M/F	2114305
④ Clapet anti-retour à boule GG	R1½“ F	2212902
⑤ Mamelon double galvanisé	R1½“ M	2009020
⑥ Vanne d‘obturation, laiton	R 1½“ F	2216015
⑦ Coude 90° galvanisé	R 1½" F	2113605
Té pour assembler la conduite forcée en cas d‘installation double, galvanisé	R 1½" F	2114302
○ Disjoncteur différentiel 2 pôles, FI 16/0,03 A		1561160

Désignation	Dimension	Art.-Nr.
○ Coffret d‘alarme AL3 alarme indépendante du du secteur, avec connexion pour accumulateur 9 V (voir ci-dessous) pour un fonctionnement indépendant du secteur, avec transmetteur de signal intégré, raccordement secteur 230 V / monoph.		1586141
Batterie 9 V pour alarme indépendante du secteur		1952215
○ Commandes de pompes et coffrets de commande pour usage fixe ou mobile, équipements de détection de niveau et de surveillance	voir Accessoires HOMA	

Nous proposons des pompes HOMA

HOMA France
Parc d’entreprises de l’Esplanade
20 rue Paul-Henri Spaak
77400 ST THIBAULT DES VIGNES
Tel. 0033 / 160073546, Fax 0033 / 160072112

0.0/0120 (DV) lü

motralec ★★★★★ 4,8/5 . +600 avis
4 rue Lavoisier, 95220 Herblay-sur-Seine . Tél. 01 39 97 65 10 . service-commercial@motralec.com . www.motralec.com

motralec

Expert en pompes, moteurs électriques et ventilateurs industriels depuis 1976.
Herblay-sur-Seine (95) . Sèvres (92) . Étréchy (91) . www.motralec.com

Besoin d'un prix ou d'un conseil technique ?

Homa HBPR504 HBPR508

★★★★★ 4,8/5 . +600 avis

- Devis rapide et conseil technique par nos spécialistes
- Plus de 200 000 références et 30 marques distribuées
- Vente, réparation, bobinage et SAV en atelier
- Livraison partout en France, accompagnement avant et après-vente

Voir la gamme Homa sur notre site :

www.motralec.com/.../homa

DEMANDE DE PRIX >