Pompes submersibles
avec enveloppe de refroidissement
pour les eaux sales et abrasives.

HBP503 - HBP555

Utilisation

Pompe pour le pompage d'eau propre ou contaminée, également avec du sable abrasif ou des impuretés de boue. Les applications comprennent le drainage des sous-sols, l'abaissement de la nappe phréatique, le maintien au sec des sites de construction ou des puits, l'approvisionnement en eau de service, l'utilisation sur les navires, l'utilisation d'urgence en cas d'inondation, etc. La chemise de refroidissement et la sortie verticale protège le moteur contre la surchauffe durant le fonctionnement.

Installation: Fixe ou mobile.
Les modèles avec flotteur intégré (A) permettent d'automatiser les opérations de pompage en fonction du le niveau d'eau dans le puisard.

Fluide à pomper: Eaux claires et eaux usées avec impuretés de sable abrasif ou de boue, Max. Température du fluide pompé : 40°C

Mode de fonctionnement: Continu (S1).

Construction

Pompe submersible composée de éléments suivants:

Pompe: pompe centrifuge monocellulaire avec raccord de pression en haut.

Roue: roue multi-aubes ouverte

Moteur: moteur submersible encapsulé, classe d'isolation F, classe de protection IP 68. Compartiment de connexion des câbles séparé du moteur.
Thermocouple pour le contrôle de la température de l'enroulement.
Câble:
HBP503-507: H07RN8-F4G1
HBP512: H07RN8-F4G1,5
HBP522-555: H07RN8-F4G2,5

Arbre/palier: Arbre moteur en acier chromé fortement dimensionné, roulements à rouleaux à lubrification permanente.

Étanchéité: Joint d'arbre dans combinaison avec le double effet garniture mécanique en bain d'huile.

Caractéristiques hydrauliques



Caractéristiques techniques

Courbe No.	Type de pompe	Puissance du moteur P_1 (kW)	P_2 (kW)	Courant nominale (A)	Passage libre	Raccord de pression	Poids (kg)
①	HBP503 W(A)	0,67	0,40	3,0	6	G2	16,0
②	HBP507 WA	1,1	0,75	5,0	6	G2	18,0
③	HBP512 WA	2,1	1,5	10,0	8	G2	36,0
③	HBP512 D	2,0	1,5	3,5	8	G2	37,0
③	HBP512 DA	2,0	1,5	3,5	8	G2	39,0
④	HBP522 D(A)	3,0	2,2	5,3	9	G3	37,5
⑤	HBP537 D(A)	4,6	3,7	7,7	9	G3	60,5
⑥	HBP555 D(A)	6,7	5,5	11,4	9	G3	67,0

Vitesse de rotation: 2850 tr/min
Refoulement: G2- G3

Modèle W: 230V/1Ph 50Hz
Modèle D: 400V/3Ph 50Hz
Modèle A: avec interrupteur à flotteur automatique HOMA-Nivomatik

Matériaux:

Carcasse moteur	Acier inox
Arbre moteur	Acier inox
Visserie	Acier inox
Roue	Fonte froide
Corps de pompe, HBP503-507 HBP512-555	 Fonte GJL Fonte GJS
Gaine extérieure	Acier inox
Joint d'arbre HBP503-512	Joint d'arbre NBR + double garniture mécanique céramique/carbone/SIC
Joint	NBR

Equipement

Pompe avec câble raccordement de 10 m (HBP503-512) ou de 20 m (HBP522-555) et demi raccord STORZ.

Modèle WA (230V/1Ph):
Avec interrupteur à flotteur automatique HOMA-Nivomatik, coffret de commande WA1, protection du moteur, commutateur manuel AUTO, fiche secteur.

Modèle DA (400V/3Ph):
Avec interrupteur à flotteur automatique HOMA-Nivomatik, coffret de commande D(A20)/32, protection du moteur, interrupteur MARCHE-ARRET, fiche d'inversion du sens de rotation 16A CEE.

Modèle D (400V/3Ph):
Avec coffret de commande D32, protection du moteur, interrupteur MARCHE-ARRET, fiche d'inversion du sens de rotation 16A CEE.

Dimensions et exemple d'installation (toutes les cotes en mm)

HBP503, 507 WA

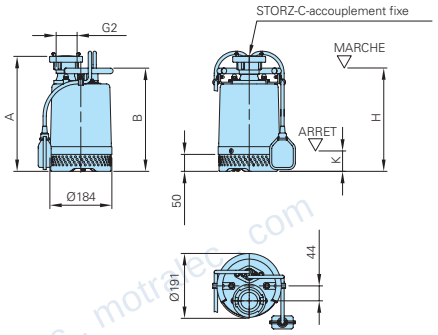

HBP512, 522, 537, 555

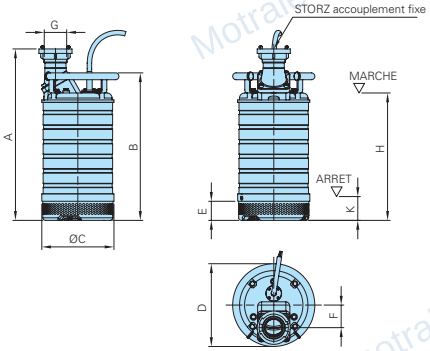

Type	A	B	C	D	E	F	G	H	K	Accouplement
HBP503 WA	339	305	-	-	-	-	-	280	60	-
HBP507 WA	359	325	-	-	-	-	-	305	85	-
HBP512 WA	583	501	238	244	87	75	G2	310-450	90-230	STORZ-C
HBP512 D	563	481	238	244	87	75	G2	-	-	STORZ-C
HBP512 DA	613	531	238	244	87	75	G2	310-480	90-260	STORZ-C
HBP522 D(A)	551	481	238	267	87	84	G3	-	-	STORZ-B
HBP537 D(A)	606	516	274	312	72	85	G3	-	-	STORZ-B
HBP555 D(A)	646	556	274	312	72	85	G3	-	-	STORZ-B

Installation de l'arbre avec un tuyau de pression, contrôle de niveau et appareillage de commutation

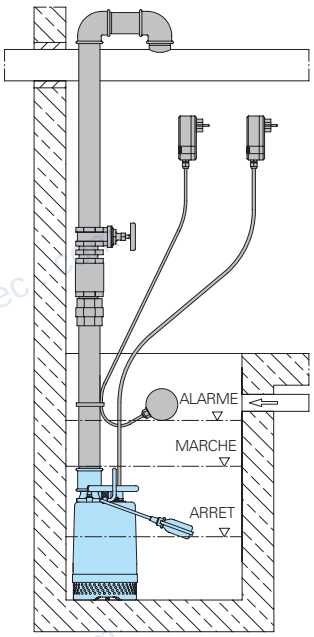

Accessoires

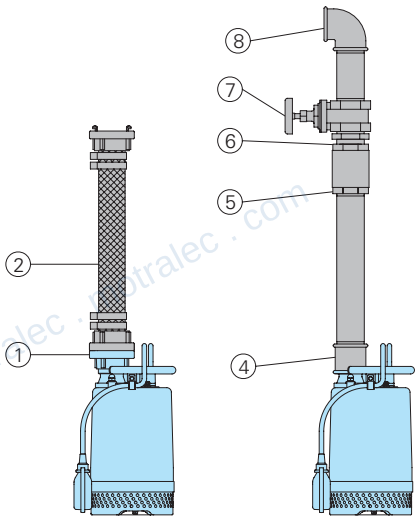

Désignation	Taille	Réf. art.
① STORZ- demi raccord fileté		inclus
Tuyau en spiral plastique, au m	50 mm Ø	2632050
Raccord de tuyau STORZ	C-52 mm	2013003
	B-75 mm	2013502
② Tuyau de pression synthétique, caoutchouté à l'intérieur, complet avec raccords en C	10 m 15 m 20 m 30 m	2611310 2611315 2611320 2611330
Tuyau de pression synthétique, caoutchouté à l'intérieur, complet avec raccords en B	10 m 15 m 20 m 30 m	2611210 2611215 2611220 2611230
Collier de serrage	2"	2306009
④ Raccord union, galvanisé	R 2" M/F	2114311
⑤ Clapet anti-retour, laiton	R 2" F	2211413
	R 3	2211613
⑥ Mamelon double, galvanisé	R 2" M	2009018
	R 3	2128030
⑦ Vanne d'isolement fonte, laiton	R 1½" F R 2" F R 3" RG	2216015 2216020 2216030
⑧ 90° Coude, galvanisé	R 2" F R 3" F	2113606 2111810
Pièce en T pour le raccordement du tuyau de pression dans les unités doubles	R 2" F	2114306

Désignation	Taille	Réf. art.
○ Disjoncteur différentiel 2 pôles, Fi 16/0,03 A		1561160
○ Appareillage d'alarme AL3 Alarme dépendant du secteur, avec connexion pour batterie 9V (voir ci-dessous) pour secteur indépendant fonctionnement, avec émetteur de signaux intégré, raccordement au secteur 230V/ monophasé		1586141
Accumulateur 9 V pour alarme indépendante-du secteur		1952215
○ Commandes de pompes et coffrets de commande pour usage fixe ou mobile, équipements de détection de niveau et de surveillance		voir HOMA-Accessoires

Sous réserve de modifications à des fins d'améliorations techniques !

0.0/1022 (DV) lü

motralec ★★★★★ 4,8/5 . +600 avis

4 rue Lavoisier, 95220 Herblay-sur-Seine . Tél. 01 39 97 65 10 . service-commercial@motralec.com . www.motralec.com

motralec

Expert en pompes, moteurs électriques et ventilateurs industriels depuis 1976.
Herblay-sur-Seine (95) . Sèvres (92) . Étréchy (91) . www.motralec.com

Besoin d'un prix ou d'un conseil technique ?

Pompes submersibles Homa HBP503 HBP555

★★★★★ 4,8/5 . +600 avis

- Devis rapide et conseil technique par nos spécialistes
- Plus de 200 000 références et 30 marques distribuées
- Vente, réparation, bobinage et SAV en atelier
- Livraison partout en France, accompagnement avant et après-vente

Voir la gamme Homa sur notre site :

www.motralec.com/.../homa

DEMANDE DE PRIX >