www.motralec.com / service-commercial@motralec.com / 01.39.97.65.10

# CC/CCK/TH/SN Accessoires

## Coffrets électriques

### APPLICATIONS

**CC** Coffrets de démarrages pour moteurs monophasés avec condensateurs permanents extérieurs.

**CCK** Coffrets de démarrages pour moteurs monophasés avec condensateurs permanents extérieurs et klixon à réarmement manuel.

**TH** Contrôle de niveau pour puits ou réservoir fonctionnant avec 2 électrodes par système conductif.

**SN** Sonde de niveau (électrodes).

### CARACTERISTIQUES

**CC** Coffret +interrupteur.
Tension d'alimentation 200V - 50 Hz.
Boitier Polypropylène.

**CCK** Coffret + interrupteur + bouton de réarmement.
Tension d'alimentation 200V - 50 Hz.
Boitier Polypropylène.

**TH** Composant bitension 230/400 VA+ac. Embrochable sur socle de connexion 11 pôles. Module embrochable directement, base "undecal" fixation sur profil DIN46277

THM 1 Manque d'eau ou trop plein par bi-électrode.
THM 2 Manque d'eau et trop plein par 4 électrodes.
THM 3 Manque d'eau par mono-électrode et temporisation réglable.
Puissance absorbée 2 VA.
Contact d'utilisation : AC1 : 10 A - 250 Vac.
AC11 : 2, 5 A - 230 Vac.
DC1 : 1 A - 250 Vdc.
DC11 : 5 A - 24 Vdc.
Tension d'alimentation 230 ou 400 Vac - 50/60 Hz.
Tolérance de tension +10% -20%.
Tension aux électrodes 12 Vac.
Dimensions et poids L 81 mm X l 36 mm X P 51 mm - 140 g.

### LIMITES D'UTILISATION

**TH** T°C de fonctionnement de -10° +60° C.

### ÉQUIPEMENTS

**CC** Livré avec câble + Prise + condensateur.
**CCK** Livré avec câble + Prise + condensateur + klixon.
**TH** Socle de connexion + électrodes.

## Données techniques et tarifs

**Coffrets de démarrage pour moteurs monophasés. Livré avec câble et prise**

| Modèle CC | Condensateur [µF] | Dimensions (mm) A x B x C | Code |
|---|---|---|---|
| CC 120 | 12 | 170 x 64 x 53 | AE02505 |
| CC 160 | 16 | 170 x 64 x 53 | AE02510 |
| CC 250 | 25 | 170 x 64 x 53 | AE02515 |
| CC 300 | 30 | 170 x 64 x 53 | AE02520 |
| CC 500 | 50 | 195 x 110 x 102 | AE02525 |



CC

**Coffrets de démarrage pour moteurs monophasés avec Klixon**

| Modèle CCK | Klixon (A) | Condensateur [µF] | Dimensions (mm) A x B x C | Code |
|---|---|---|---|---|
| CCK 160.4 | 4 | 16 | 170 x 64 x 53 | AE02405 |
| CCK 200.6 | 6 | 20 | 170 x 64 x 53 | AE02410 |
| CCK 250.8 | 8 | 25 | 170 x 64 x 53 | AE02415 |
| CCK 300.8 | 8 | 30 | 170 x 64 x 53 | AE02420 |
| CCK 350.10 | 10 | 35 | 195 x 110 x 102 | AE02425 |
| CCK 400.10 | 10 | 40 | 195 x 110 x 102 | AE02430 |
| CCK 400.12 | 12 | 40 | 195 x 110 x 102 | AE02435 |
| CCK 500.12 | 12 | 50 | 195 x 110 x 102 | AE02440 |
| CCK 500.16 | 16 | 50 | 195 x 110 x 102 | AE02445 |
| CCK 700.16 | 16 | 70 | 195 x 110 x 102 | AE02450 |



CCK



Klixon

www.motralec.com / service-commercial@motralec.com / 01.39.97.65.10



# Coffrets électriques

## Caractéristiques techniques THM

| | |
|---|---|
| Signalisation | Tension et relais activés |
| Tension d'alimentation | 230 ou 400 vac - 50/60 Hz (nous consulter pour d'autres tensions |
| Puissance absorbée | 2 VA |
| Tolérance de tension | + 10 % -20% |
| Température de fonctionnement | -10° + 60° |
| Sensibilité aux électrodes | Réglable de 3 à 60 Kohm |
| Tension aux électrodes | 12 Vac |
| Section maximum au bornier | 2,5 mm² |
| Contact d'utilisation | AC1 : 10 A - 250 Vac / AC11 : 2,5 A - 230 Vac<br>DC1 : 1 A - 250 Vdc / DC11 : 5 A - 24 Vdc |
| Poids approximatif | 140 g (320 g avec socle aux électrodes) |

## Tarifs THM

| Modèle CC | Code |
|---|---|
| THM 1 | AE04203 |
| THM 2 | AE04204 |
| THM 3 | AE04201 |





Livré avec sondes

## Shémas de connexion

THM 1

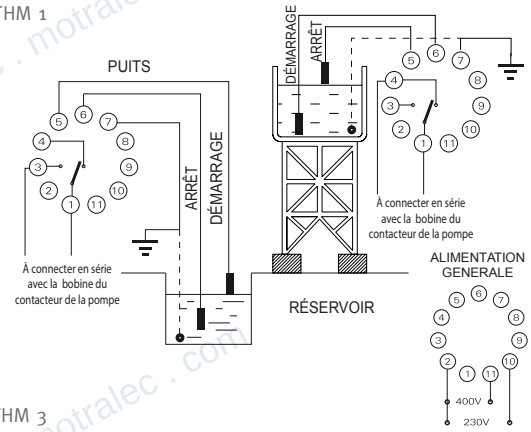


THM 2

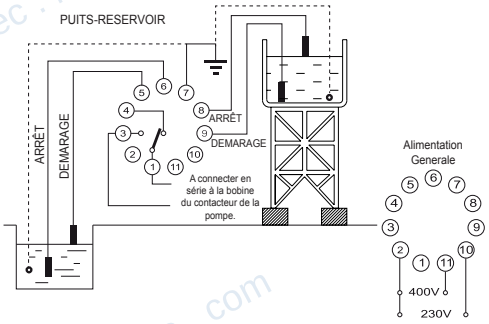


THM 3

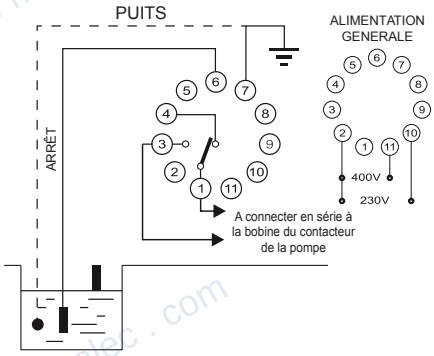


**PRECAUTIONS !**
RÉVISER IMPERATIVEMENT TOUTES LES CONNEXIONS AVANT LA MISE EN MARCHE DE L'EQUIPEMENT.
UNE ERREUR POUVANT ENTRAINER UN RISQUE D'ELECTROCUTION.

## Tarifs SN

| Type | Code |
|---|---|
| SN Sonde de niveau | AE06000 |
| Câble sonde Ho7 RNF1 x 1,5 mm² (au mètre) | AE06400 |



Sondes



Câble





motralec ★★★★★ 4,8/5 . +600 avis

4 rue Lavoisier, 95220 Herblay-sur-Seine . Tél. 01 39 97 65 10 . service-commercial@motralec.com . www.motralec.com

motralec

Expert en pompes, moteurs électriques et ventilateurs industriels depuis 1976.
Herblay-sur-Seine (95) . Sèvres (92) . Étréchy (91) . www.motralec.com

# Besoin d'un prix ou d'un conseil technique ?

Pompe Guinard SN

★★★★★ 4,8/5 . +600 avis

- Devis rapide et conseil technique par nos spécialistes
- Plus de 200 000 références et 30 marques distribuées
- Vente, réparation, bobinage et SAV en atelier
- Livraison partout en France, accompagnement avant et après-vente

Voir la gamme Guinard sur notre site :

**www.motralec.com/.../guinard**

DEMANDE DE PRIX >