FLYGT

Pompes et Systèmes de Pompage

Catalogue Professionnel

2004

motralec
4 rue Lavoisier . ZA Lavoisier . 95223 HERBLAY CEDEX
Tel. : 01.39.97.65.10 / Fax. : 01.39.97.68.48
Demande de prix / e-mail : service-commercial@motralec.com
www.motralec.com

Flygt

ITT Industries
Conçu pour la vie

Flygt

ITT Industries
Conçu pour la vie

Les pompes FLYGT, la qualité du leader

- FLYGT, leader mondial en matière de pompes et agitateurs pour liquides chargés, est un groupe mondial dont les usines principales se situent en Suède et en Allemagne. Pour prescrire, commercialiser et entretenir ses produits, FLYGT possède des filiales dans tous les pays d'Europe.
- FLYGT fait partie du groupe ITT Industries dont la division "technologie des fluides" représente, au travers d'une dizaine de constructeurs, le constructeur de pompes le plus important du monde.
- Sur le marché Français, FLYGT propose, sous sa marque et avec sa garantie des pompes, des accessoires et des systèmes complets qui sont conçus, fabriqués et assemblés sous son contrôle.
- Toutes les usines de fabrication FLYGT sont certifiées ISO 9001 et 14000.

CANAL FLYGT
LES POMPES ONT LEUR RESEAU

Le conseil et le service de proximité

Les pompes et ensembles présentés dans ce catalogue sont simples à choisir et à installer. Cependant, nous avons mis sur pied un réseau de partenaires locaux qui assurent aux professionnels un conseil de pro. Vous les reconnaîtrez à leur panonceau CANAL FLYGT.

Le réseau CANAL FLYGT, créé en 1984, se compose aujourd'hui d'une centaine de spécialistes qui connaissent parfaitement les pompes FLYGT. Nous les avons sélectionnés pour leur sérieux et leur efficacité. Nous les avons formés à nos méthodes. Vous pouvez leur accorder votre confiance.

- CONSEIL : Les distributeurs CANAL FLYGT connaissent les produits et leur application à votre profession. Ils sauront déterminer la pompe et les accessoires les mieux adaptés à chaque cas.
- DISPONIBILITE : Les produits les plus courants sont généralement disponibles sur place. Dans le cas contraire, le distributeur dispose en ligne des renseignements actualisés sur les pompes en stock au centre de distribution FLYGT.
- SECURITE : En choisissant le distributeur CANAL FLYGT, vous choisissez la sécurité du meilleur matériel et d'un système de garantie sans équivalent.

Des Pompes pour chaque métier

NOUVEAUX PRODUITS 2004 p. 4

Pour faciliter votre choix, nous vous proposons deux entrées différentes :
- Quelle pompe ?
- Pour quel usage ?

- Dans le premier cas, vous connaissez déjà la pompe ou la station adaptée. Il vous suffit de la chercher dans le Sommaire ci-dessous, puis de vous référer à la page correspondante. Vous retrouverez sur chaque page le même code couleur.
- Dans le second cas, nous vous proposons de jeter un coup d'oeil aux pages 2 et 3 où les pompes sont classées par usage.

Pompes de surface et groupes de surpression

06 **SR3** : circulateurs domestiques à rotor noyé
08 **MINI WATT** : circulateurs domestiques à rotor noyé
09 **PERIXA** (PRX) : pompes périphériques de transfert
11 **SELFIXA** (SLA) : pompes autoamorçantes à anneau liquide
12 **PRIMA** (PMA) : pompes autoamorçantes avec pré-filtre
13 **PRIMA STA-RITE** : pompes autoamorçantes avec pré-filtre
14 **JETINOX** (JETS) : pompes autoamorçantes pour eau claire
15 **CLERINOX** (CAX) : pompes inox pour liquides clairs
19 **SUPERINOX** (SX) : pompes monoblocs inox AISI 316 L
21 **ETINOX** (ETX) : pompes inox AISI 316 L pour liquides faiblement chargés
23 **ORINOX** (ORX) : pompes horizontales multicellulaires pour eau claire
NOUVEAU 25 **SELFINOX** : pompes auto-amorçantes, horizontales multicellulaires
NOUVEAU 26 **VARITECH** : pompes de surface à vitesse variable
29 **SUPRASET** (SUPRA) : surpresseurs à usage individuel
NOUVEAU 30 **VARITECH** : groupes de surpression à vitesse variable
32 **SUPRABAR** : surpresseurs 2 pompes usage habitat, petit collectif
35 **PROBAR SPI** : surpresseurs à usage collectif gamme SPI
36 **CENTRIXA** (CHX/S) : pompes monoblocs
48 **POMPES NT** : pompes normalisées EN 733
49 **ELINA** (LHX/S) : pompes In Line en fonte
59 **EQUINOX** (EQX/S) : pompes monoblocs tout inox AISI 316 L
71 **PRAXINOX** (PX) : pompes multicellulaires verticales tout inox à moteur normalisé
86 **Gamme MP** : pompes multicellulaires horizontales et verticales

Pompes de forage

87 **FORINOX 4"** (4 FX/S) : pompes immergées 4" pour eau claire
100 **4 FXS CP WATER HDHS** : pompes immergées 4" acier inox à pression constante
102 **HOLINOX 5"** (HX) : pompes de puits 5" pour eau claire
103 **FORINOX 6"** (6 FX) : pompes immergées 6" pour eau claire
110 **FORINOX 8"-10"-12"** : pompes immergées 8"-10"-12" pour eau claire

Pompes de relevage et d'intervention

111 **STEELINOX** (SX) : vide-caves submersibles
114 **FONTINOX** (F) : pompes submersibles et ajutages tout inox pour fontaines et jeux d'eau
116 **STEELINA** (STA) : vide-caves submersibles
118 **DELTIXA** (DL) : pompes de relevage pour eaux usées
122 **DELINOX** (DX) : pompes de relevage tout inox pour eaux usées
125 **READY** : pompes submersibles d'intervention
127 **STEADY 5 et 7** (3045/57) : pompes de relevage pour eaux usées
131 **RELEV** (RL) : pompes à ligne d'arbre pour liquides chauds
132 **THE** : pompes thermiques autoamorçantes de surface

Stations de relevage

133 **MICRO 3** : stations de relèvement des eaux usées
135 **MICRO 5** : stations simplifiées de relèvement des eaux usées domestiques
136 **MICRO 7/7+7** : stations de relèvement des eaux usées et sanitaires
139 **SEP 60 à 500** : séparateurs à graisse
140 **MICRO 7 TER** : stations de relèvement des eaux usées et sanitaires
142 **PRI 200** : poste de relevage et d'injection
NOUVEAU 143 **PRCE 2000** : poste de relevage, de contrôle et d'épandage
144 **MICRO TOP et MINI TOP** : stations de relèvement des eaux usées et sanitaires
147 **STATION TOP** : stations préfabriquées

Accessoires

149 **REGULATEURS DE NIVEAU**
150 **ACCESSOIRES HYDRAULIQUES**
NOUVEAU 159 **COFFRETS ELECTRIQUES**
NOUVEAU 164 **VARIATEURS DE VITESSE** : Technovar
NOUVEAU 167 **VARIATEURS DE VITESSE** : Technovar SMART

Produits spécifiques

168 **CHAUFFAGE CLIMATISATION** : pompes in line simples ou doubles
169 **BIBO** : pompes submersibles pour liquides chargés
NOUVEAU 170 **WELLPOINT** : pompes auto-amorçantes de surfaces pour liquides très chargés
171 **SERIE 3000** : pompes submersibles d'assainissement
172 **SR 4000** : agitateurs submersibles
173 **JABSCO** : pompes industrielles

179 **En savoir plus...**
Il est possible que vous ayez encore besoin de quelques conseils pratiques pour réussir votre installation de pompage. Dans ce cas, rendez-vous en page 179 pour une initiation aux notions de base.

Enfin, n'hésitez jamais à contacter votre distributeur CANAL FLYGT : c'est un spécialiste qui connaît votre métier.

Marchés et Produits

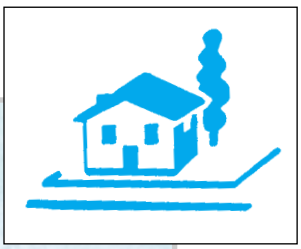

Habitat Individuel

RELEVAGE

P. 118 DELTIXA
P. 122 DELINOX
P. 133 MICRO 3
P. 135 MICRO 5
P. 136 MICRO 7 / 7 + 7
P. 140 MICRO 7 TER
P. 142 PRI 200
P. 143 PRCE 2000
P. 144 MICRO TOP

DRAINAGE

P. 111 STEELINOX 1 à 3
P. 116 STEELINA

ADDUCTION

P. 9 PERIXA
P. 23 ORINOX
P. 25 SELFINOX
P. 26-30 VARITECH
P. 29 SUPRASET

CHAUFFAGE/ CLIMATISATION

P. 6 SR3
P. 8 MINI WATT

BTP Chantier

ADDUCTION

P. 26-30 VARITECH
P. 36 CENTRIXA
P. 71 PRAXINOX
P. 35 SURPRESSEUR

EPUISEMENT

P. 111 STEELINOX 5 à 15
P. 125 READY
P. 132 THE
P. 169 BIBO
P. 170 WELLPOINT

Habitat Collectif

CIRCULATION D'EAU

P. 25 SELFINOX
P. 26 VARITECH
P. 36 CENTRIXA
P. 49 ELINA
P. 59 EQUINOX
P. 71 PRAXINOX

SURPRESSION

P. 23 ORINOX
P. 30 VARITECH
P. 32 SUPRABAR
P. 35 SURPRESSEUR
P. 36 CENTRIXA
P. 71 PRAXINOX

RELEVAGE LIQUIDES CHAUDS

P. 111 STEADY 5 et 7
P. 131 RELEV

CHAUFFAGE/CLIMATISATION

P. 49 ELINA
P. 168 POMPES IN LINE SIMPLES OU DOUBLES

RELEVAGE

P. 118 DELTIXA
P. 122 DELINOX
P. 127 STEADY 5 et 7
P. 136 MICRO 7 / 7 + 7
P. 140 MICRO 7 TER
P. 144 MICRO TOP et MINI TOP
P. 171 SERIE 3000

EPUISEMENT

P. 116 STEELINA
P. 125 READY
P. 132 THE
P. 169 BIBO

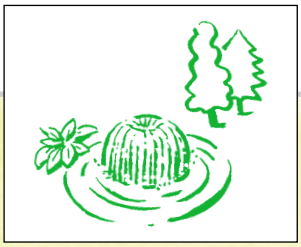

Jardins Fontaines et Piscines

PISCINE/DECORATION

P. 12 PRIMA
P. 114 FONTINOX

ARROSAGE

P. 14 JETINOX
P. 25 SELFINOX
P. 26 VARITECH
P. 87 FORINOX 4"
P. 100 4 FXS CP WATER HDHS
P. 102 HOLINOX 5"

BASSIN D'ORNEMENT

P. 36 CENTRIXA
P. 87 FORINOX 4"
P. 103 FORINOX 6"
P. 125 READY
P. 169 BIBO

ADDUCTION

P. 26-30 VARITECH
P. 36 CENTRIXA
P. 49 ELINA
P. 71 PRAXINOX
P. 103 FORINOX 6"

Agriculture

RELEVAGE

P. 122 DELINOX
P. 127 STEADY 5 et 7
P. 136 MICRO 7 / 7 + 7
P. 140 MICRO 7 TER
P. 144 MICRO TOP
P. 171 SERIE 3000

ADDUCTION

P. 25 SELFINOX
P. 26 VARITECH
P. 32 SUPRABAR
P. 35 SURPRESSEUR
P. 36 CENTRIXA
P. 71 PRAXINOX

AGITATION/HOMOGENEISATION

P. 172 SR 4000

IRRIGATION

P. 36 CENTRIXA
P. 49 ELINA
P. 87 FORINOX 4"
P. 103 FORINOX 6"
P. 132 THE
P. 170 WELLPOINT

EPUISEMENT

P. 125 READY
P. 169 BIBO
P. 170 WELLPOINT

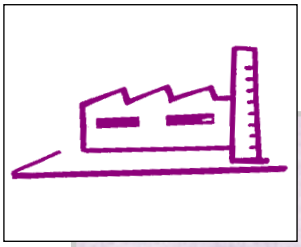

Industrie

ADDUCTION

P. 23 ORINOX
P. 32 SUPRABAR
P. 35 SURPRESSEUR
P. 36 CENTRIXA
P. 71 PRAXINOX
P. 103 FORINOX 6"

TRANSFERT DE LIQUIDES

P. 19 SUPERINOX
P. 21 ETINOX
P. 9 PERIXA
P. 11 SELFIXA
P. 59 EQUINOX
P. 71 PRAXINOX
P. 173 JABSCO

EAU CLAIRE

P. 15 CLERINOX
P. 25 SELFINOX
P. 36 CENTRIXA
P. 44 ELINA
P. 59 EQUINOX
P. 71 PRAXINOX

AGITATION/HOMOGENEISATION

P. 172 SR 4000

RELEVAGE

P. 122 DELINOX
P. 127 STEADY 5 et 7
P. 136 MICRO 7 / 7 + 7
P. 140 MICRO 7 TER
P. 144 MICRO TOP et MINI TOP
P. 171 SERIE 3000

EPUISEMENT

P. 94 STEELINOX 5 à 15
P. 110 READY
P. 118 THE
P. 159 BIBO

CHAUFFAGE/CLIMATISATION

P. 49 ELINA
P. 168 POMPES IN LINE SIMPLES OU DOUBLES

NOUVEAUX PRODUITS 2004

MINI WATT p. 11

SR3 p. 8

SELFINOX p. 25

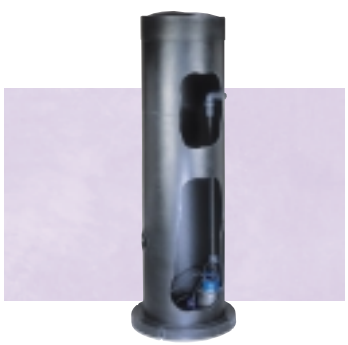

PRCE 2000 p. 143

CPEM II p. 159

D205 p. 161

DUCTOR II p. 161

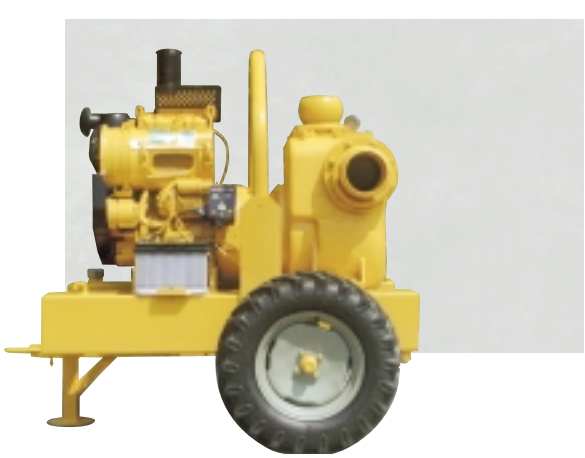

WELLPOINT p. 170

NOUVEAUX PRODUITS 2004

VARITECH p. 26 - 30

VARITECH p. 26 - 30

VARITECH p. 26 - 30

VARITECH

Nouvelle gamme d'électropompes et de groupes de surpression à vitesse variable, pour applications à pression constante :

- **Confort d'utilisation**
  - plus de différences de température dans l'utilisation pour les applications domestiques

- **Fiabilité**
  - Disponibilité d'eau sans interruption
  - Fonctionnement optimal
  - Protection de la pompe
  - Fonctionnement silencieux
  - Economie d'énergie
  - Durée de vie des pompes augmentée
  - Installation simple et rapide

- **Pour de multiples applications :**
  - Habitations individuelles
  - Habitations collectives
  - Bureaux
  - Installation d'arrosage
  - Services généraux
  - Petites industries

SR3

CIRCULATEURS DOMESTIQUES A ROTOR NOYE

Circulateurs multi-vitesses. Prix très compétitif. Interchangeabilité dimensionnelle.

SR3

APPLICATIONS

- Circulation de liquide dans les installations de chauffage domestiques et petits collectifs.
- Pour liquides clairs et propres, non agressifs et explosifs, sans particules solides ni fibres. Ne convient pas aux huiles minérales.
- La construction des circulateurs SR3 ne convient pas pour l'application d'eau chaude sanitaire.

CONCEPTION

- Les circulateurs SR3 sont du type à rotor noyé. La construction incorpore une chemise d'entrefer, un arbre en acier chromé et deux paliers (l'un en acier revêtu nickel, l'autre en carbone/céramique) surdimensionnés assurant un fonctionnement silencieux et une longue durée de vie.

- Tous les circulateurs SR3 sont munis d'un sélecteur de vitesse 3 positions permettant la meilleure adaptation possible au réseau de chauffage, réduisant ainsi les bruits hydrauliques.

COMPOSANTS	MATERIAUX
CORPS DE POMPE	Fonte Ft 20
ROUE	Noryl GFN3
CHEMISE D'ENTREFER	Acier inoxydable AISI 316 L
ARBRE COMMUN MOTEUR/POMPE	Acier revêtu de chrome dur
ENVELOPPE MOTEUR	Aluminium
PALIER SUPERIEUR/GUIDE ARBRE COTE MOTEUR	Acier revêtu nickel
PALIER INFERIEUR/COUSSINET BUTEE AXIALE	Carbone Céramique
MOTEUR A ROTOR NOYE ASYNCHRONE A CAGE D'ECUREUIL	Protection IP 44 Isolation Classe H Monophasé 230 V 50 Hz Condensateur intégré Sens de rotation : anti-horaire Nombre de vitesses : 3

LIMITES D'UTILISATION

- Température maximale du liquide pompé : + 110°C.
- Pression de service maximale : 10 bars.
- Pression minimale à l'aspiration pour éviter la cavitation : 1,5 mètres (pour de l'eau à 90°C).
- La pompe doit impérativement être installée avec l'arbre rotor dans une position horizontale.

INSTALLATIONS POSSIBLES

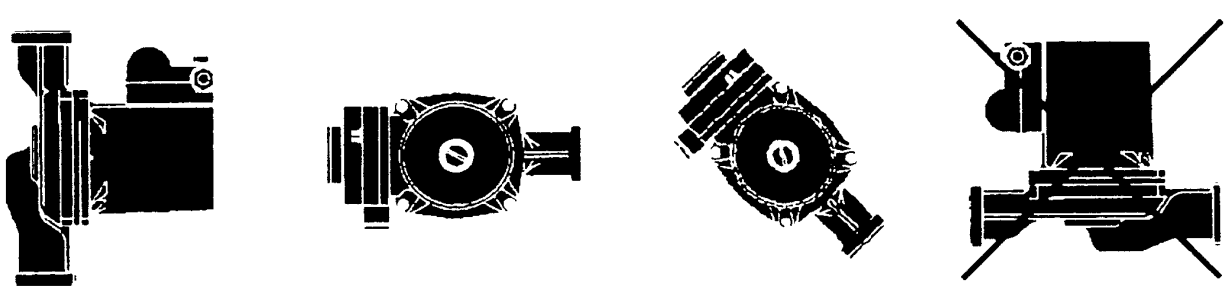

IDENTIFICATION

SR3 25 - 40

- **40** — **Hauteur manométrique à vanne fermée**
- **25** — **ø de raccordement**
  15 = 1" fileté mâle
  25 = 1"1/2 fileté mâle
- **SR3** — **Identification de la série**

SR3 25/40 - 230 V 20°C

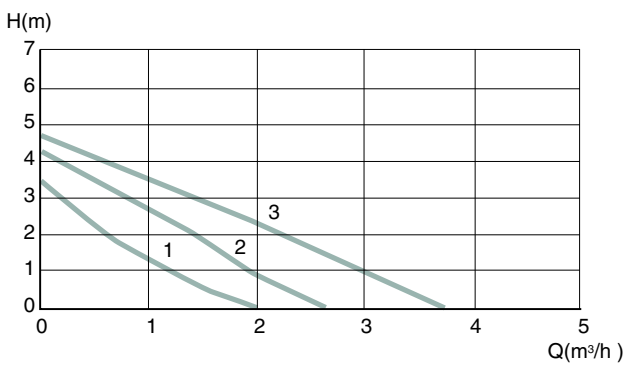

SR3 25/50 - 230 V 20°C

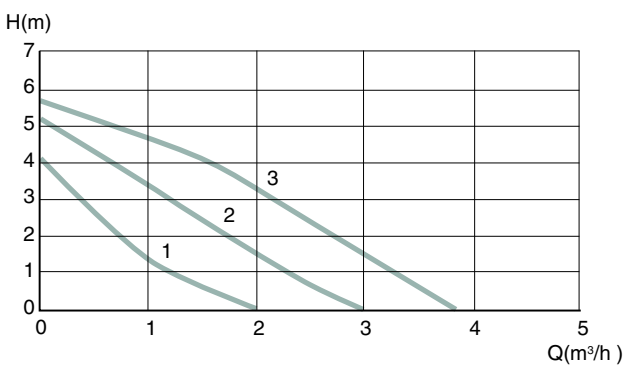

SR3

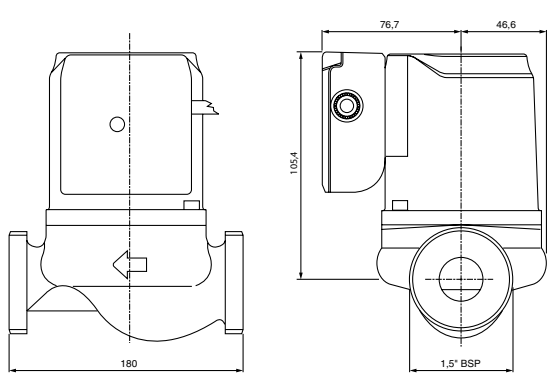

SR3 25/60 - 230 V 20°C

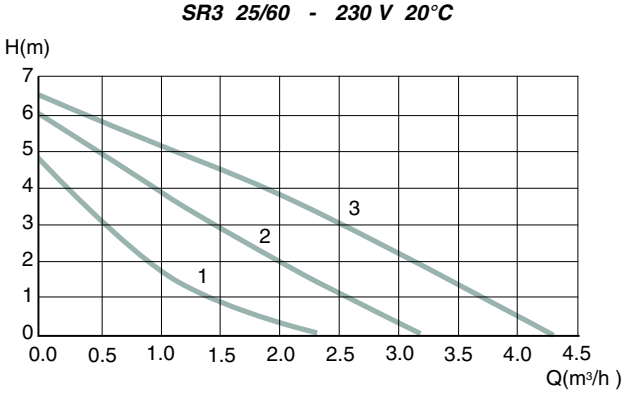

NOTE : Commande minimum de 25 pièces par référence

TYPE	Tension Volts	Ø Asp./Ref. fileté mâle	Entraxe mm	Vitesse n°	P. WATT	Intensité (A)	Tr/mn	Cond. µ	Poids kg	REFERENCE
SR3 25-40	1 x 230	1"1/2	180	1	40	0,18	1 150	2	2,8	**58 45 090**
SR3 25-50	1 x 230	1"1/2	180	1	56	0,26	950	2,5	2,8	**58 45 120**
SR3 25-60	1 x 230	1"1/2	180	1	60	0,27	1 050	2,8	2,9	**58 45 150**

En gras : Produits disponibles sur stock

CIRCULATEURS DOMESTIQUES A ROTOR NOYE

MINI WATT

Le MINI WATT ne consomme que 35 Watts et apporte une économie de 275 € pendant la durée de vie du circulateur.

APPLICATIONS

- Circulation d'eau chaude dans les réseaux de chauffage individuels. Convient pour les chaudières jusqu'à 20 kW.
- Ce nouveau circulateur, le MINI WATT 2-50, est une alternative économique aux circulateurs standards 3 vitesses ou à variation de vitesse, en réduisant la consommation électrique jusqu'à 50 %.

MINI WATT

LIMITES D'UTILISATION

- Plage de température du liquide pompé : de - 15°C à + 110 °C.
- Pression de service maximale : 10 bars.
- Remplace 90 % de tous les circulateurs domestiques (voir liste sur demande).
- Pression statique afin d'éviter les problèmes de cavitation 2,5 m à 82°C.

CONCEPTION

COMPOSANTS	MATERIAUX
CORPS DE POMPE	Fonte
ROUE	Polysulphone armé Fibre de verre
ARBRE	Acier inoxydable DIN 14034
CHEMISE D'ENTREFER	Acier inoxydable AISI 316
PALIERS	Axial : Céramique Radial : Carbone/Graphite
JOINTS TORIQUES	EPDM
MOTEUR DU TYPE ROTOR NOYE	2.350 tr/mn Protection IP 42 Isolation Classe F Monophasé 230 V

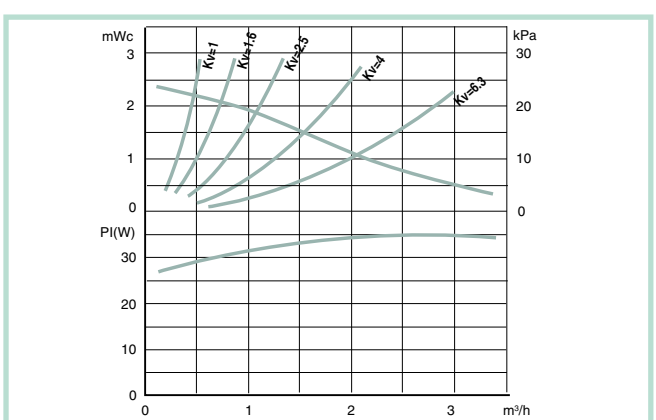

Mini Watt 2-50 3-50 180 mm

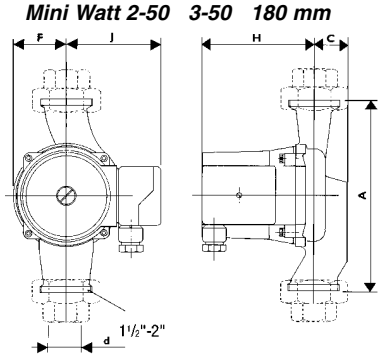

Mini Watt 2-50 3-50 130 mm

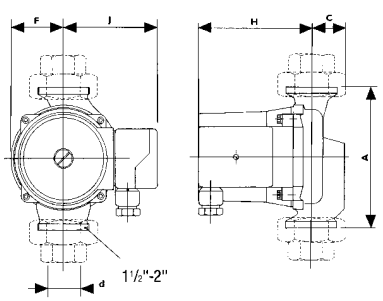

Dispositions de montage possibles

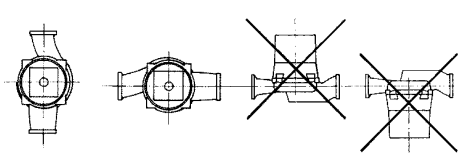

TYPE	Puissance WATT	Intensité (A) 230 V	Cond. µ	Dimensions A	C	d*	F	H	J	Ø Asp. Ref.	Poids kg	REFERENCE
Mini Watt 2-50 unité	35	0,16	1,5	180	40	3/4"-1"	50	110	85	1"1/2	2,9	**58 48 560**
Mini Watt 3-50 unité	35	0,16	1,5	180	40	1"1/4	50	110	85	2"	2,9	**58 48 570**
ACCESSOIRES SPECIFIQUES												
Raccord union F/F 3/4" pour Mini Watt 2-50 (l'unité)												5000 340 106
Raccord union F/F 1" pour Mini Watt 2-50 (l'unité)												5000 340 108
Raccord union F/F 1"1/4 pour Mini Watt 3-50 (l'unité)												5000 340 110

En gras : Produits disponibles sur stock

POMPES PERIPHERIQUES DE TRANSFERT

PERIXA

APPLICATIONS

- Incorporation dans des ensembles tels que : machines à laver, relevage de condensats, surpresseurs.
- Alimentation de chaudières sous pression.
- Transfert de fuel.

Forte hauteur manométrique.
Pompage de liquides avec présence de gaz.
Version TRANSFLYGT avec kit de transvasement.

PRX 60 avec son kit de transvasement (Version TRANSFLYGT)

PRXA 80

CONCEPTION

COMPOSANTS	PRX(M) - PRXA(M)
CORPS DE POMPE ET LANTERNE	Fonte
ROUE	Laiton
ARBRE	Acier inoxydable AISI 416
GARNITURE MECANIQUE	Silicium / Silicium Joint Viton
MOTEUR	Enveloppe en ALPAX Protection IP 44 Isolation Classe B jusqu'à 0,75 kW et Classe F pour 1,1 kW Protection thermique et condensateur incorporés en monophasé 230 V jusqu'à 0,75 kW Vitesse de rotation : 2.900 tr/mn

EQUIPEMENTS

TRANSFLYGT PRX/PRXM 60 pour transfert de fuel comprenant :

- 3 mètres de tuyau souple 1"
- 1 pistolet verseur
- Coude, raccord, collier

LIMITES D'UTILISATION

- Hauteur maximale d'aspiration : 7 mètres.
- Température maximale du liquide pompé : + 80°C.

Courbes de Performances

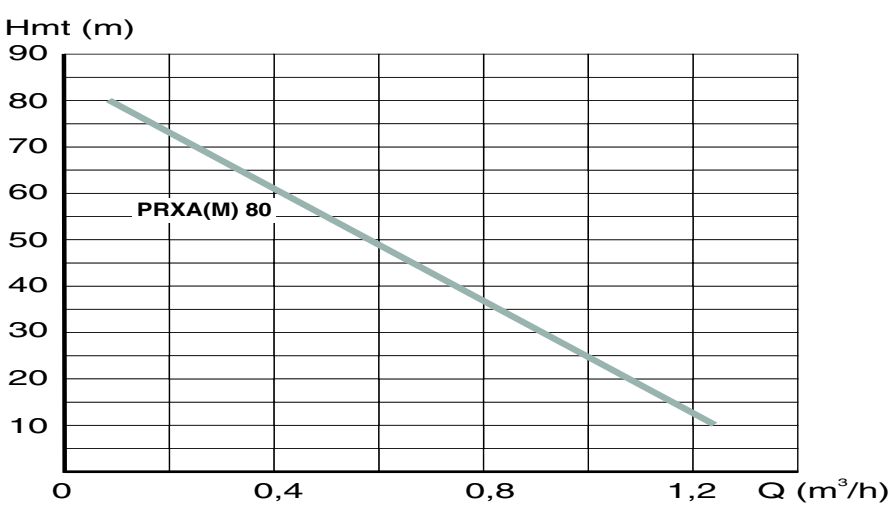

PERIXA

Courbes de Performances

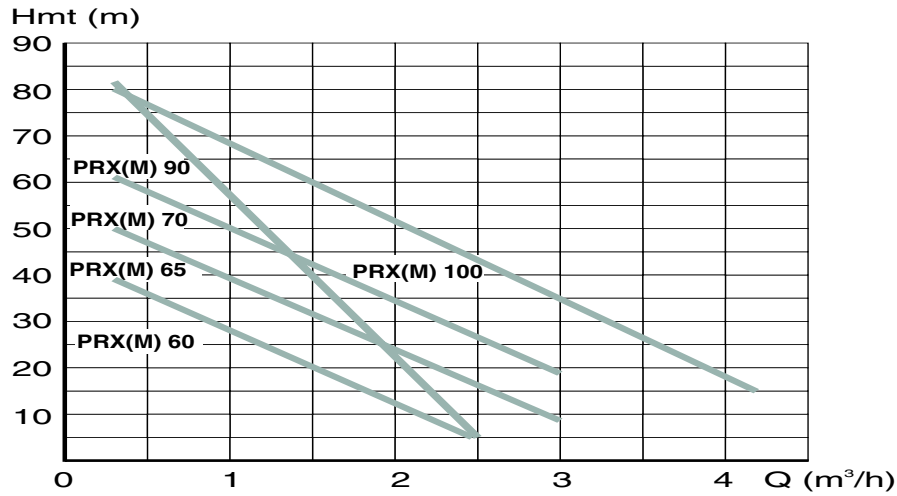

PRXA(M) 80

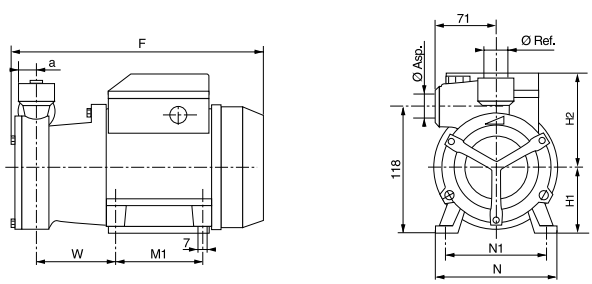

PRX(M)

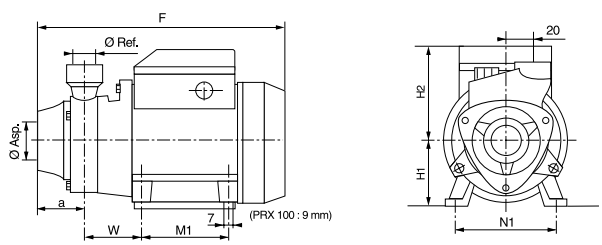

TYPE Mono. 230 V	TYPE Tri. 230/400 V	P. kW	Intensité (A) Mono. 230 V	Intensité (A) Tri. 400 V	Cond. µF	Dimensions (mm) a	F	H1	H2	M1	N	N1	W	Ø Asp. Ref.	Poids kg	REFERENCE
PRXM 60		0,37	2,5	—	10	42	251	63	75	80	120	100	63	1"	5,8	**58 01 900**
	PRX 60	0,37	—	1,1	—	42	251	63	75	80	120	100	63	1"	5,8	**58 01 910**
PRXM 65		0,50	3,5	—	14	48	265	63	80	80	120	100	63	1"	7,7	**58 01 920**
	PRX 65	0,50	—	1,63	—	48	257	63	80	80	120	100	63	1"	7,7	**58 01 930**
PRXM 70		0,60	5	—	16	55	291	71	85	90	134	112	68	1"	10,9	**58 01 940**
	PRX 70	0,60	—	2,1	—	55	291	71	85	90	134	112	68	1"	9,9	58 01 950
PRXM 90		0,75	5,5	—	20	58	294	71	95	90	134	112	68	3/4"	11,4	58 01 960
	PRX 90	0,75	—	2,3	—	58	294	71	95	90	134	112	68	3/4"	11,2	**58 01 970**
PRXM 100		1,1	8,5	—	31,5	55	330	80	94	100	152	125	93	1"	16,2	**58 01 980**
	PRX 100	1,1	—	3,4	—	55	330	80	94	100	152	125	93	1"	14,2	**58 01 990**
PRXAM 80		0,50	2,8	—	14	18	227	63	80	80	120	100	58	1/2"	7,8	**58 02 000**
	PRXA 80	0,50	—	1,4	—	18	220	63	80	80	120	100	58	1/2"	7,1	58 02 010
KIT COMPLET																
TRANSFLYGT monophasé (protection thermique incorporée avec PRXM 60)																**58 04 840**
TRANSFLYGT triphasé avec PRX 60																58 04 850
ACCESSOIRES SPECIFIQUES (ACCESSOIRES COMPLEMENTAIRES voir p. 150 à 158)																
Kit d'aspiration comprenant : clapet de pied, crépine, raccord et 2 mètres de tuyau 1"																**53 04 720**
Kit de transvasement comprenant : vanne rapide, pistolet verseur et 4 mètres de tuyau 1"																**58 38 780**

En gras : Produits disponibles sur stock

POMPES AUTO-AMORÇANTES A ANNEAU LIQUIDE

SELFIXA

Autoamorçante à anneau liquide permettant de véhiculer des liquides où les conditions d'aspiration sont précaires (présence de gaz ou d'air).

APPLICATIONS

- Alimentation en eau sous pression.
- Arrosage, aspersion.
- Pompage de fuel.
- Vidange, transfert de liquide.

CONCEPTION

COMPOSANTS	SLA(M)
CORPS DE POMPE LANTERNE	Fonte de haute qualité
ROUE RADIALE OUVERTE	Laiton
ARBRE	Acier inoxydable
GARNITURE MECANIQUE	Silicium / Silicium Joint Viton
MOTEUR	Enveloppe en aluminium Protection IP 44 Isolation Classe B Protection thermique et condensateur incorporés en monophasé 230 V Vitesse de rotation : 2.900 tr/mn

LIMITES D'UTILISATION

- Hauteur maximale d'aspiration : 9 mètres.
- Température maximale du liquide pompé : + 80°C.

SLA 80

SLA(M)

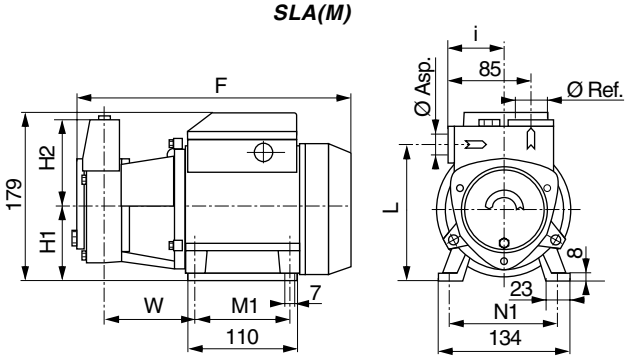

Courbes de Performances

TYPE Mono. 230 V	TYPE Tri. 230/400 V	P. kW	Intensité (A) Mono. 230 V	Intensité (A) Tri. 400 V	Cond. µF	Dimensions (mm) F	H1	H2	i	L	M1	N1	W	Ø Asp. Ref.	Poids kg	REFERENCE
SLAM 80		0,60	4,3	—	1,8	303	71	96	58	136	90	112	89	1"	12,5	**58 02 020**
	SLA 80	0,60	—	1,8	—	303	71	96	58	136	90	112	89	1"	11,7	**58 02 030**
SLAM 90		0,75	4,6	—	2	303	71	96	58	136	90	112	89	1"	12,8	58 02 040
	SLA 90	0,75	—	2	—	303	71	96	58	136	90	112	89	1"	11,8	**58 02 050**

ACCESSOIRES SPECIFIQUES (ACCESSOIRES COMPLEMENTAIRES voir p. 150 à 158)	
Kit d'aspiration comprenant : 7 mètres de tuyau 1", raccord, clapet de pied et crépine	54 06 741
Kit de refoulement comprenant : raccord et collier 1"	**54 09 820**
Tuyau 1" : le mètre (vendu par multiple de 10 mètres)	**58 07 881**

En gras : Produits disponibles sur stock

PRIMA

POMPES AUTO-AMORÇANTES AVEC PRE-FILTRE

Moteur surdimensionné permettant un usage continu.
Raccords orientables et réglables.
Socle en plastique flexible (meilleure adaptation terrain, réduction des vibrations).

APPLICATIONS

- Pompage et pré-filtration des eaux de piscine.
- Compatible avec de l'eau propre ou légèrement chargée de particules ainsi qu'avec de l'eau de mer.

LIMITES D'UTILISATION

- Température maximale du liquide pompé : + 60°C.
- Pression de service maximale : 2,5 bars.
- Hauteur maximale d'aspiration :
  - Autoamorçante jusqu'à 3 mètres
  - Au-delà, prévoir un clapet de pied crépine (hauteur maximale : 6 mètres).

PMA 12 M

CONCEPTION

COMPOSANTS	PMA(M)
ROUE COUVERCLE DU DIFFUSEUR	Lexan chargé Fibre de verre
CORPS DE POMPE PRE-FILTRE	Technopolymères renforcés Fibre de verre
ETANCHEITE COUVERCLE A VIS	Joint torique Teflon
SOCLE POMPE	Plastique absorbant les vibrations
ETANCHEITE	Garniture mécanique Carbone / Céramique Joint NBR
MOTEUR	Vitesse de rotation : 2.900 tr/mn Protection IP 45 Isolation Classe F Protection thermique et condensateur incorporés en monophasé 230 V

Courbes de Performances

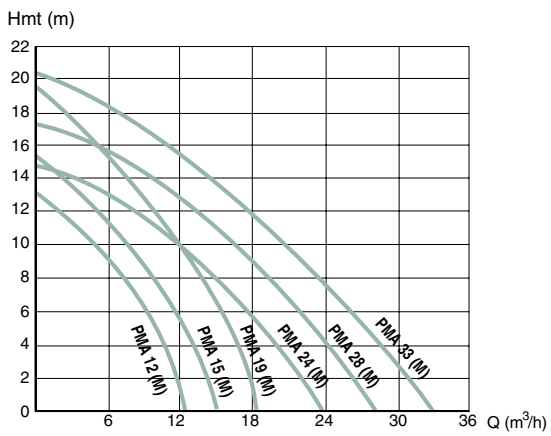

PMA(M)

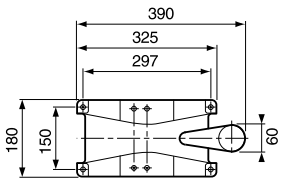

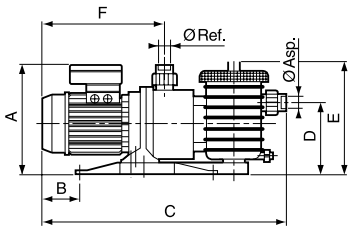

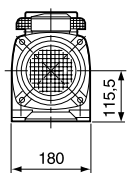

TYPE Mono. 230 V	TYPE Tri. 230/400 V	P. kW	Intensité (A) Mono. 230 V	Intensité (A) Tri. 400 V	Cond. µF	Dimensions (mm) A	B	C	D	E	F	Ø Asp. Ref.	Poids kg	REFERENCE
PMA 12 M		0,37	2,1	—	6,3	230	35	565	183	280	240	50	8	**58 20 150**
	PMA 12	0,37	—	1	—	230	35	565	183	280	240	50	8	58 20 160
PMA 15 M		0,55	3	—	6,3	230	35	565	183	280	240	50	8,5	58 20 170
	PMA 15	0,55	—	1,3	—	230	35	565	183	280	240	50	8,5	58 20 180
PMA 19 M		0,75	4,5	—	16	240	58	590	183	280	255	50	10,2	**58 20 190**
	PMA 19	0,75	—	1,9	—	240	58	590	183	280	255	50	10,2	58 20 200
PMA 24 M		1	4,8	—	20	240	87	610	183	280	285	50	11	**58 20 210**
	PMA 24	1	—	2	—	240	87	610	183	280	285	50	11	58 20 220
PMA 28 M		1,1	6	—	25	260	112	635	183	280	310	50	13	58 20 230
	PMA 28	1,1	—	2,4	—	260	112	635	183	280	310	50	13	58 20 240
PMA 33 M		1,5	9	—	30	260	112	635	183	280	310	50	14,5	58 20 250
	PMA 33	1,5	—	3,5	—	260	112	635	183	280	310	50	14,5	58 20 260

En gras : Produits disponibles sur stock

POMPES AUTO-AMORÇANTES AVEC PRE-FILTRE

PRIMA STA-RITE

Légère et résistante.
Autoamorçage rapide.
Débits importants.
Facilité de maintenance.

APPLICATIONS

- Pompage et pré-filtration des eaux de piscines privées ou commerciales et de spas.

LIMITES D'UTILISATION

- Température maximale du liquide pompé : + 52°C.
- Température ambiante : + 50°C.
- Plage de pH : 4-9.

CONCEPTION

COMPOSANTS	5P2R	5P4R
ROUE	Noryl	
CORPS DE POMPE PRE-FILTRE	Matériaux de synthèse renforcés à la fibre de verre	
SOCLE POMPE	Polyéthylène haute densité	
ETANCHEITE	Garniture mécanique Céramique de Carbone / Graphite	
MOTEUR	Vitesse de rotation : 2.850 tr/mn Protection IP 55 Isolation Classe F Monophasé 220 - 240 V, 50 Hz Triphasé 380 - 415 V, 50 Hz	

5P2R D1

Courbes de Performances

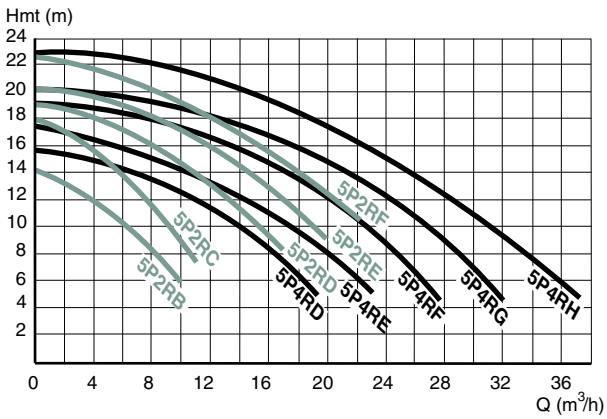

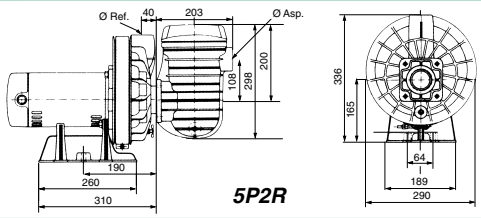

5P2R

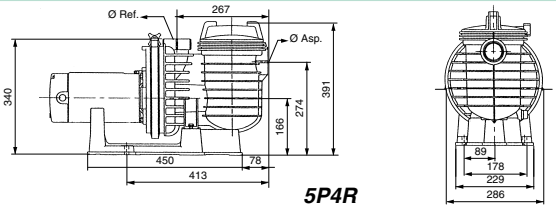

5P4R

TYPE Mono. 230 V	TYPE Tri. 400 V	P. kW	Intensité (A) Mono. 230 V	Intensité (A) Tri. 400 V	Cond. µF	Poids kg	Ø Asp. Ref.	REFERENCE
5P2R B1		0,25	2,1	—	10	11,5	1"1/2	58 41 221
	5P2R B3	0,25	—	0,76	—	11,2	1"1/2	58 41 231
5P2R C1		0,37	2,9	—	12	12,1	1"1/2	58 41 241
	5P2R C3	0,37	—	1,15	—	11,7	1"1/2	58 41 251
5P2R D1		0,55	3,9	—	16	13,6	1"1/2	58 41 261
	5P2R D3	0,55	—	1,75	—	12,9	1"1/2	58 41 271
5P2R E1		0,75	5,2	—	20	15,5	1"1/2	58 41 281
	5P2R E3	0,75	—	1,9	—	14,8	1"1/2	58 41 291
5P2R F1		1,1	6,5	—	25	17,4	1"1/2	58 41 301
	5P2R F3	1,1	—	2,8	—	16,2	1"1/2	58 41 311
5P4R D1		0,55	4,6	—	16	14,9	2"	58 41 321
	5P4R D3	0,55	—	1,8	—	13,9	2"	58 41 331
5P4R E1		0,75	6	—	20	16,4	2"	58 41 341
	5P4R E3	0,75	—	2,1	—	16,1	2"	58 41 351
5P4R F1		1,1	6,9	—	25	18,7	2"	58 41 361
	5P4R F3	1,1	—	3	—	17,5	2"	58 41 371
5P4R G1		1,5	8,9	—	30	19,0	2"	58 41 381
	5P4R G3	1,5	—	3,5	—	18,0	2"	58 41 391
	5P4R H3	2,2	—	4,5	—	19,6	2"	**58 41 401**

En gras : Produits disponibles sur stock

JETINOX

POMPES AUTO-AMORÇANTES POUR EAU CLAIRE

Portable et prête-à-brancher
version JETSM.
Incorrodable tout inox.
Amorçage automatique y compris
avec des gaz dissous dans l'eau.

APPLICATIONS

- Alimentation en eau potable d'une maison.
- Arrosage à partir d'un puits, d'une rivière.
- Vidange de bassins, piscines...
- Groupe de surpression.

LIMITES D'UTILISATION

- Température maximale du liquide pompé : + 45°C.
- Pression de service maximale : 8 bars.
- Hauteur maximale d'aspiration : 7 mètres.

EQUIPEMENTS

- Les modèles monophasés (JETSM 50 à 150 inclus) sont livrés en version "Garden" avec poignée, et 2 mètres de câble avec prise normalisée.
- Les modèles monophasés JETSM 50 et 80 sont équipés d'un interrupteur marche-arrêt.

CONCEPTION

COMPOSANTS	JETSM	JETS
CORPS DE POMPE	Acier inoxydable AISI 304	
ROUE	Acier inoxydable AISI 304	
DIFFUSEUR EJECTEUR	Polycarbonate	
ARBRE	Acier inoxydable AISI 316	
ETANCHEITE	Garniture mécanique Carbone / Céramique Joint caoutchouc Nitrile	
SUPPORT	Acier peint	
MOTEUR	Enveloppe ALPAX Isolation Classe F Protection IP 55 Vitesse de rotation : 2.800 tr/mn Protection thermique avec réarmement automatique incorporée Roulement à billes lubrifié à vie	Enveloppe ALPAX Isolation Classe F Protection IP 55 Vitesse de rotation : 2.800 tr/mn Roulement à billes lubrifié à vie

JETSM 80 et son kit d'aspiration

Courbes de Performances

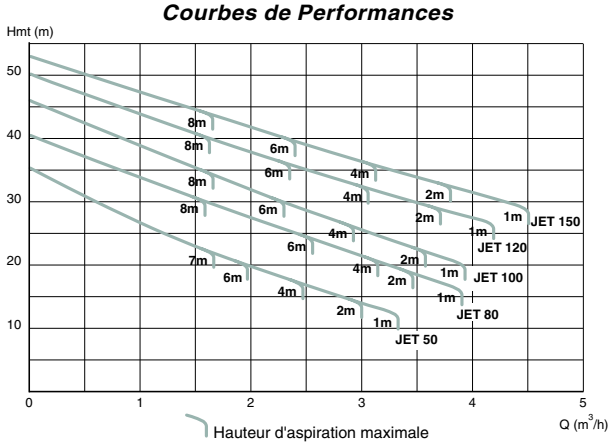

Version JETSM

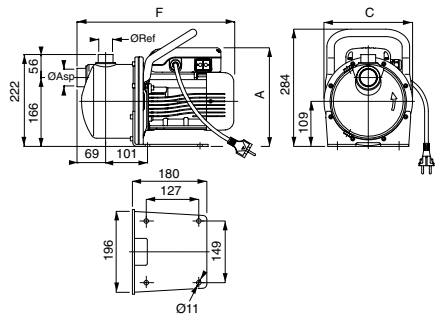

Version JETS

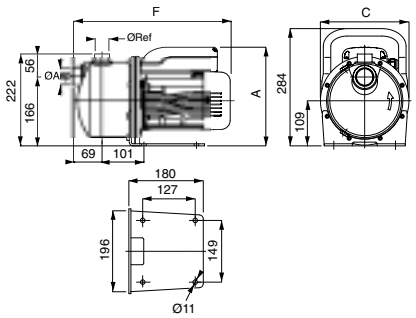

TYPE Mono. 230 V	TYPE Tri. 400 V	P. kW	Intensité (A) Mono. 230 V	Intensité (A) Tri. 400 V	Cond. µF	Dimensions (mm) F	Dimensions (mm) C	Dimensions (mm) A	Ø Asp.	Ø Ref.	Poids kg	REFERENCE
JETSM 50		0,37	3	—	12,5	366	214	220	1"1/4	1"	9,5	**107 323 200**
	JETS 50	0,37	—	1,2	—	366	215	220	1"1/4	1"	10	107 323 060
JETSM 80		0,55	4	—	18	380	214	230	1"1/4	1"	10,5	**107 323 210**
	JETS 80	0,55	—	1,6	—	380	215	230	1"1/4	1"	11	107 323 070
JETSM 100		0,75	4,8	—	22	380	214	230	1"1/4	1"	11,5	**107 323 220**
	JETS 100	0,75	—	1,9	—	380	215	230	1"1/4	1"	12	107 323 080
JETSM 120		0,9	5,6	—	22	380	214	239	1"1/4	1"	13,5	**107 323 230**
	JETS 120	0,9	—	2,6	—	380	215	230	1"1/4	1"	14	**107 323 090**
JETSM 150		1,1	6,9	—	30	425	214	246	1"1/4	1"	16	**107 323 240**
	JETS 150	1,1	—	2,4	—	425	215	238	1"1/4	1"	15	**107 323 100**

ACCESSOIRES SPECIFIQUES (ACCESSOIRES COMPLEMENTAIRES voir p. 150 à 158)	
Kit d'aspiration comprenant : 7 mètres de tuyau 1"1/4, raccord, clapet de pied, crépine et colliers	**58 39 930**
Kit de refoulement comprenant : raccord et collier pour tuyau 1"	**54 09 820**
Tuyau 1" : le mètre (vendu par multiple de 10 mètres)	**58 07 881**

En gras : Produits disponibles sur stock

POMPES INOX
POUR LIQUIDES CLAIRS

CLERINOX

CAX : Monocellulaire
2 CAX : Bicellulaire

Hauteur manométrique importante par rapport à la puissance absorbée.
Protection du moteur IP 55.

CAX 300/15

2 CAX 80/7

APPLICATIONS

- **Domestique** : alimentation en eau, irrigation, surpression, transvasement de liquides propres.
- **Agricole** : irrigation par aspersion ou écoulement.
- **Industrielle** : alimentation en eau, eau réfrigérante, chauffage à eau, condensats, émulsions, lavages, liquides alcalins.

LIMITES D'UTILISATION

- Plage de température du liquide pompé :
  - 10°C à + 85°C.

OPTIONS :
- Série CAX(M) V ou 2 CAX(M) V équipée pour : + 110°C (sur demande).
- Kit Viton : + 110°C (voir tableau page 18).

- Pression de service maximale : 8 bars.

CONCEPTION

COMPOSANTS	CAX(M)	2 CAX(M)
CORPS DE POMPE ROUE FOND DE POMPE	Acier inoxydable AISI 304	
BOUT D'ARBRE	Acier inoxydable AISI 316 L	Acier inoxydable AISI 304
LANTERNE MOTEUR	Aluminium	
JOINT TORIQUE DE CORPS JOINTS DE VIDANGE	NBR (Option : Viton)	
GARNITURE MECANIQUE	Carbone / Céramique / Joint NBR (Option : Joint Viton)	
MOTEUR	Enveloppe en ALPAX Isolation Classe F Protection IP 55 Protection thermique incorporée en version monophasée 230 V Vitesse de rotation : 2.800 tr/mn	

CAX - Monocellulaire

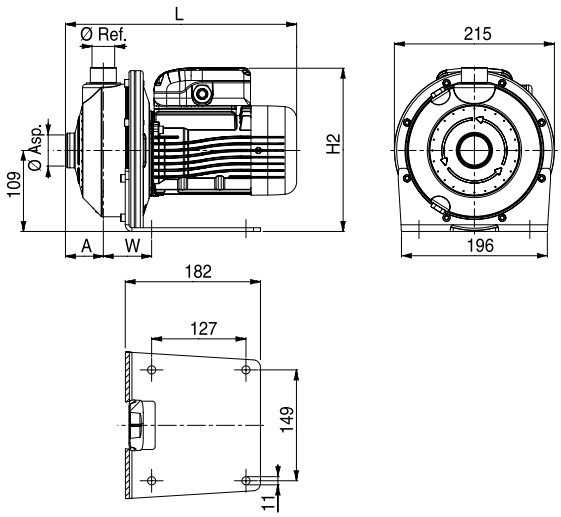

2 CAX - Bicellulaire

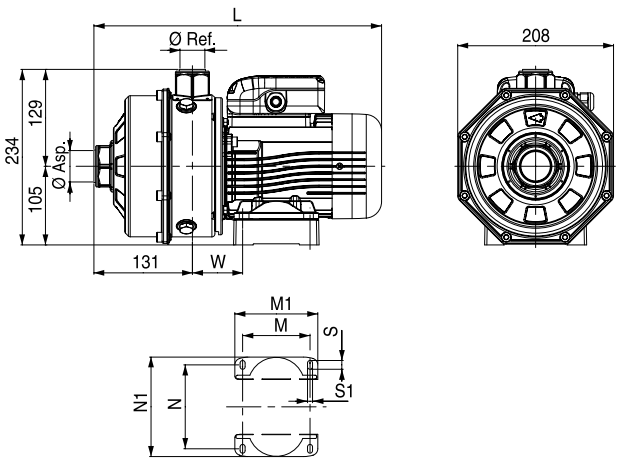

CLERINOX

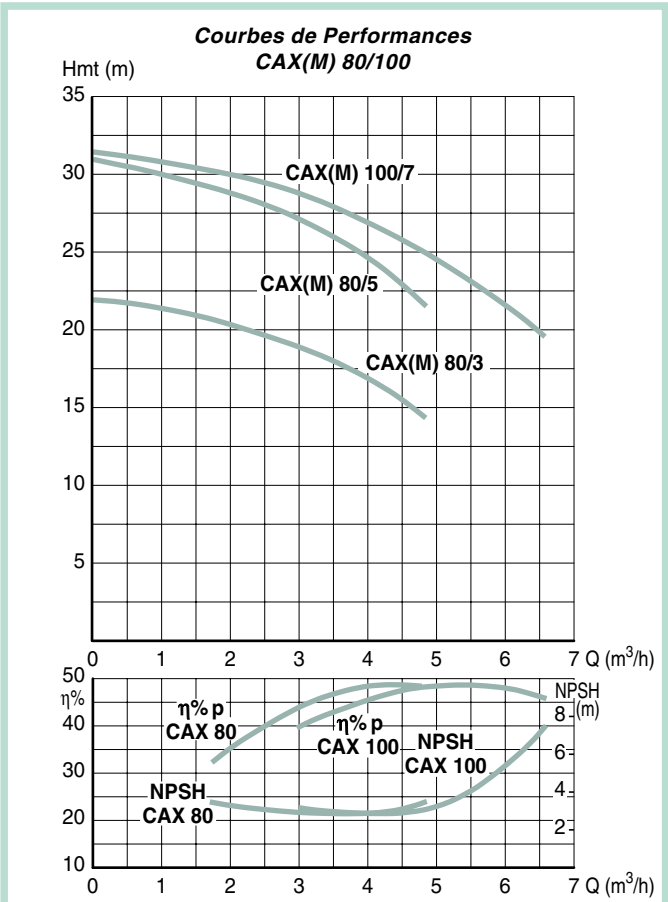
Courbes de Performances
CAX(M) 80/100
Hmt (m)
CAX(M) 100/7
CAX(M) 80/5
CAX(M) 80/3
Q (m³/h)
η%
η% p
CAX 80
η% p
CAX 100
NPSH
CAX 100
NPSH
CAX 80
NPSH
(m)

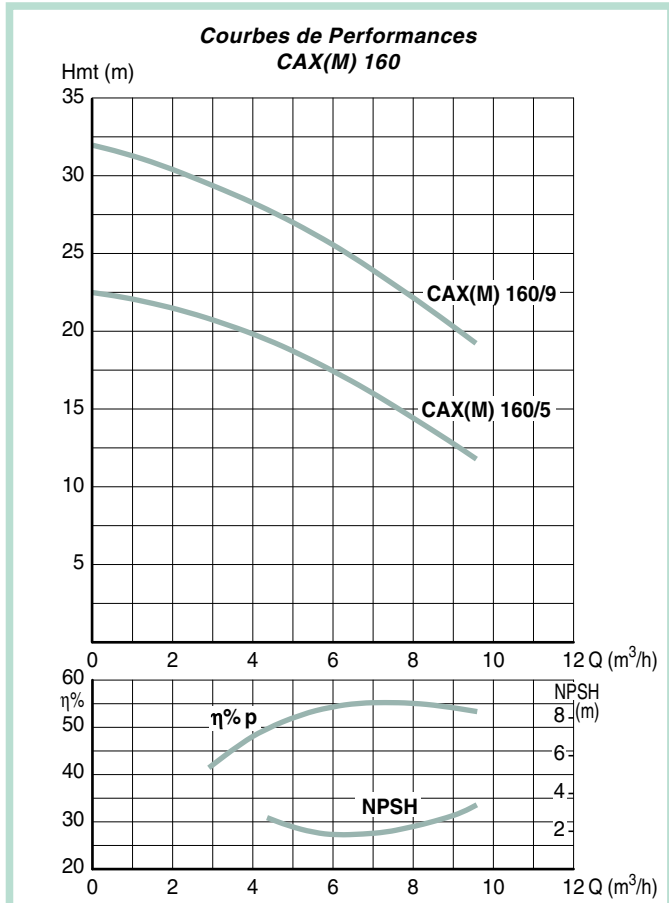
Courbes de Performances
CAX(M) 160
Hmt (m)
CAX(M) 160/9
CAX(M) 160/5
Q (m³/h)
η%
η% p
NPSH
NPSH
(m)

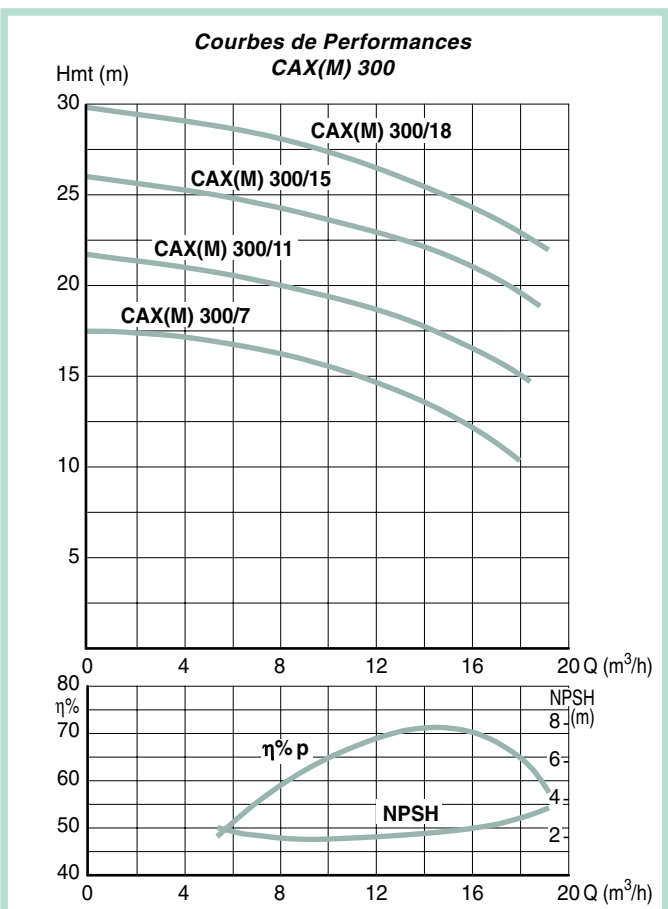
Courbes de Performances
CAX(M) 300
Hmt (m)
CAX(M) 300/18
CAX(M) 300/15
CAX(M) 300/11
CAX(M) 300/7
Q (m³/h)
η%
η% p
NPSH
NPSH
(m)

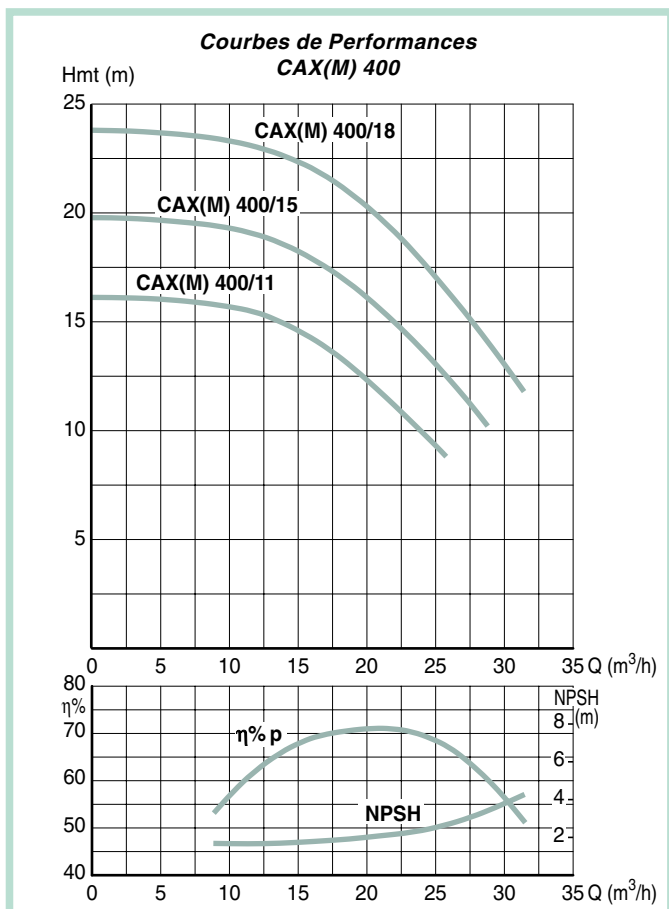
Courbes de Performances
CAX(M) 400
Hmt (m)
CAX(M) 400/18
CAX(M) 400/15
CAX(M) 400/11
Q (m³/h)
η%
η% p
NPSH
NPSH
(m)

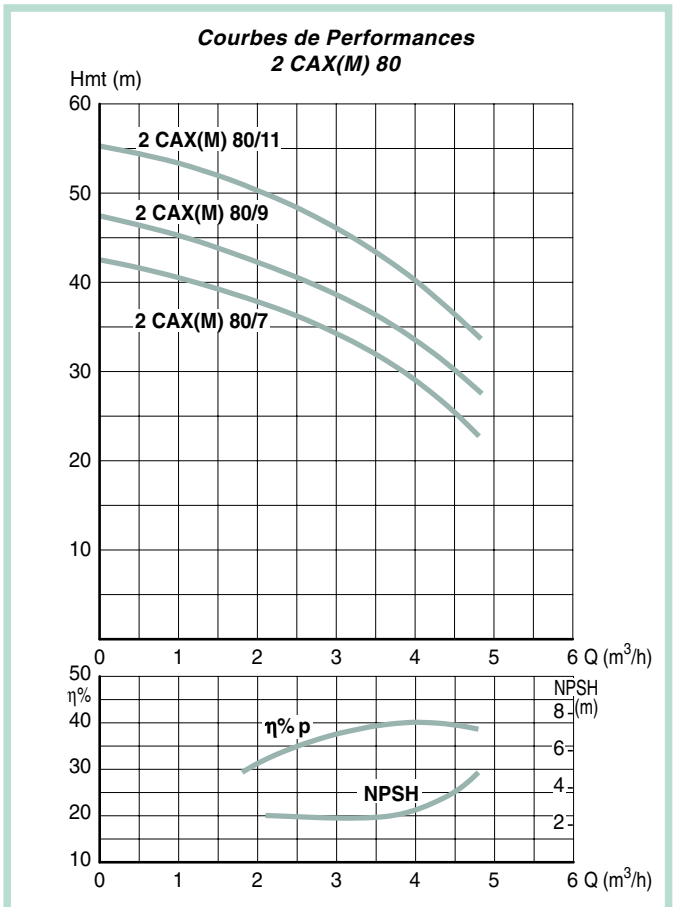

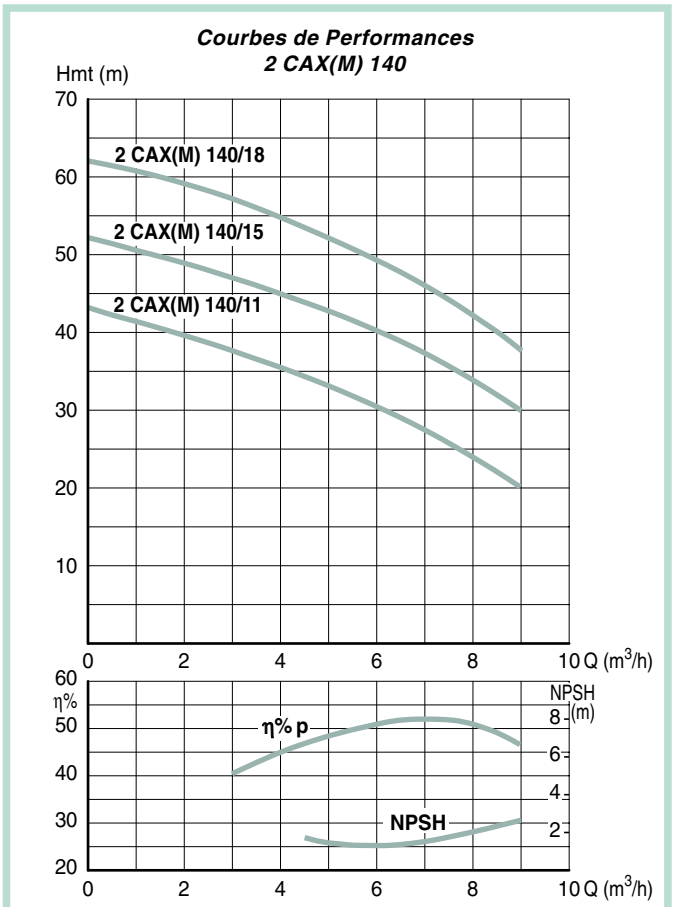

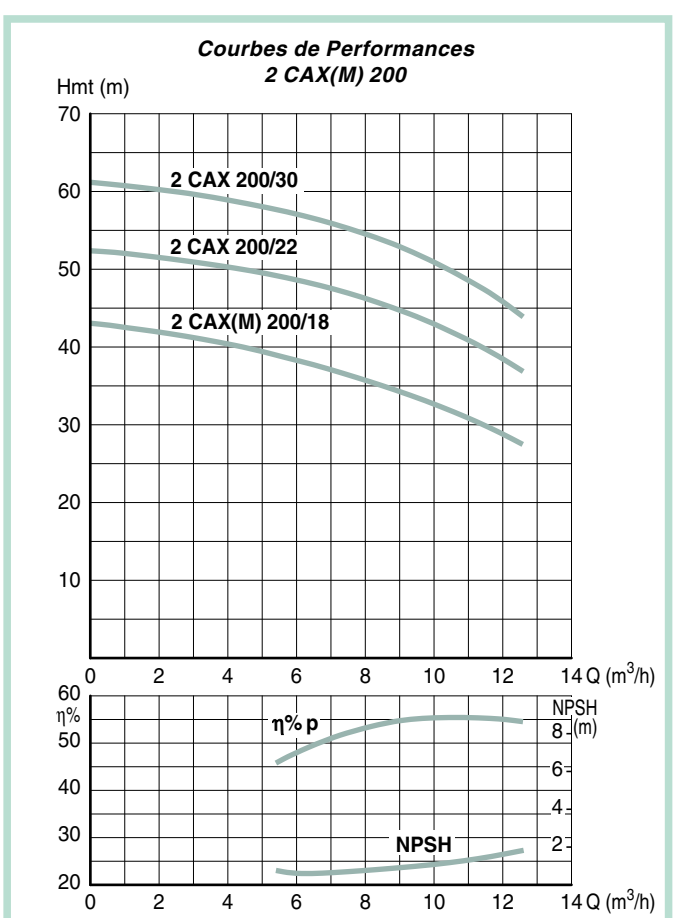

IDENTIFICATION

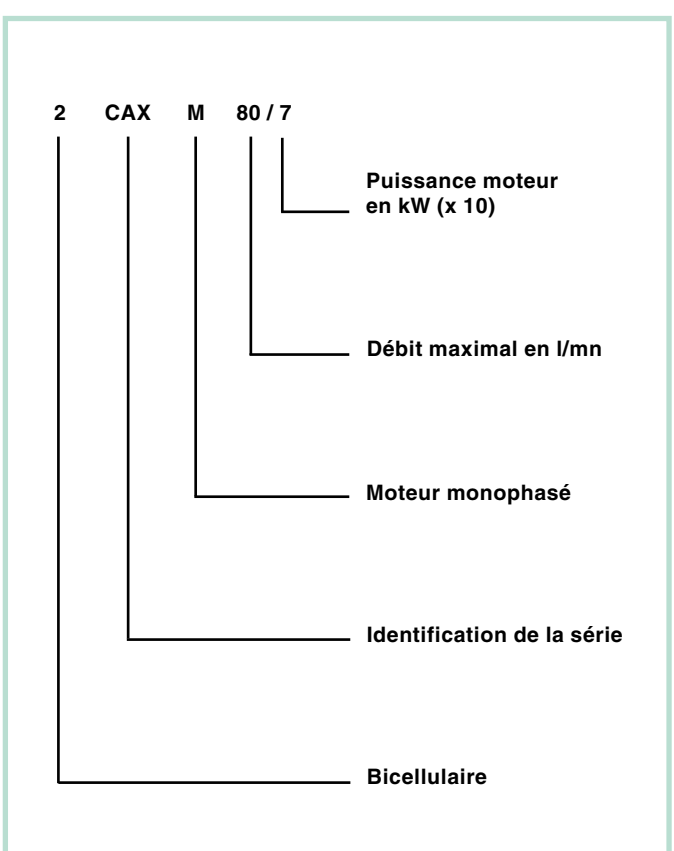

CLERINOX

TYPE Mono. 230 V	TYPE Tri. 400 V	P. kW	Intensité (A) Mono. 230 V	Intensité (A) Tri. 400 V	Cond. µF	Dimensions (mm) A	F	H	H3	W	Ø Asp.	Ø Ref.	Poids kg	REFERENCE
CAXM 80/3		0,37	2,6	—	12,5	51	311	220	220	65	1"1/4	1"	10,1	**107 333 000**
	CAX 80/3	0,37	—	1,2	—	51	311	220	220	65	1"1/4	1"	10,1	**107 333 130**
CAXM 80/5		0,55	3,8	—	18	51	325	220	230	65	1"1/4	1"	11,5	107 333 010
	CAX 80/5	0,55	—	1,7	—	51	325	220	230	65	1"1/4	1"	11,5	**107 333 140**
CAXM 100/7		0,75	4,8	—	22	51	325	220	230	65	1"1/4	1"	12,1	107 333 020
	CAX 100/7	0,75	—	2,2	—	51	325	220	230	65	1"1/4	1"	12,1	107 333 150
CAXM 160/5		0,55	3,8	—	18	51	325	220	230	65	1"1/4	1"	11,3	107 333 030
	CAX 160/5	0,55	—	1,6	—	51	325	220	230	65	1"1/4	1"	11,3	**107 333 160**
CAXM 160/9		0,9	6	—	22	51	325	220	239	65	1"1/4	1"	14,7	107 333 040
	CAX 160/9	0,9	—	2,4	—	51	325	220	230	65	1"1/4	1"	14,7	**107 333 170**
CAXM 300/7		0,75	5,2	—	22	54	339	222	230	76	1"1/2	1"1/4	12,1	107 333 050
	CAX 300/7	0,75	—	2,1	—	54	339	222	230	76	1"1/2	1"1/4	12,1	107 333 180
CAXM 300/11		1,1	7,4	—	30	54	385	222	246	76	1"1/2	1"1/4	14,8	107 333 060
	CAX 300/11	1,1	—	2,8	—	54	385	222	238	76	1"1/2	1"1/4	14,8	107 333 190
CAXM 300/15		1,5	9	—	40	54	385	222	246	76	1"1/2	1"1/4	21,5	107 333 070
	CAX 300/15	1,5	—	3,6	—	54	385	222	238	76	1"1/2	1"1/4	16,4	107 333 200
CAXM 300/18		1,85	11	—	50	54	416	222	230	76	1"1/2	1"1/4	22	107 333 080
	CAX 300/18	1,85	—	4,4	—	54	385	222	238	76	1"1/2	1"1/4	19,2	107 333 210
CAXM 400/11		1,1	7,4	—	30	54	385	222	246	76	2"	1"1/4	14,8	107 333 090
	CAX 400/11	1,1	—	2,9	—	54	385	222	238	76	2"	1"1/4	14,8	107 333 220
CAXM 400/15		1,5	10,4	—	40	54	385	222	246	76	2"	1"1/4	21,5	107 333 100
	CAX 400/15	1,5	—	3,7	—	54	385	222	238	76	2"	1"1/4	16,3	107 333 230
CAXM 400/18		1,85	11,5	—	50	54	416	222	230	76	2"	1"1/4	22	107 333 110
	CAX 400/18	1,85	—	4,6	—	54	385	222	238	76	2"	1"1/4	19,2	107 333 240

TYPE Mono. 230 V	TYPE Tri. 400 V	P. kW	Intensité (A) Mono. 230 V	Intensité (A) Tri. 400 V	Cond. µF	Dimensions (mm) F	M	M1	N	N1	S/S1	W	Ø Asp.	Poids kg	REFERENCE
2 CAXM 80/7		0,75	5	—	22	383	90	113	112	135	12/7	66	1"1/4	14,5	107 343 000
	2 CAX 80/7	0,75	—	2,1	—	383	90	113	112	135	12/7	66	1"1/4	13,5	107 343 080
2 CAXM 80/9		0,9	5,8	—	22	383	90	113	112	135	12/7	66	1"1/4	16,5	107 343 010
	2 CAX 80/9	0,9	—	2,4	—	383	90	113	112	135	12/7	66	1"1/4	13,5	107 343 090
2 CAXM 80/11		1,1	8,1	—	30	420	100	125	125	153	13/9	76	1"1/4	18,5	107 343 020
	2 CAX 80/11	1,1	—	3	—	420	100	125	125	153	13/9	76	1"1/4	16,5	107 343 100
2 CAXM 140/11		1,1	8,1	—	30	420	100	125	125	153	13/9	76	1"1/4	18	107 343 030
	2 CAX 140/11	1,1	—	2,8	—	420	100	125	125	153	13/9	76	1"1/4	16,2	107 343 110
2 CAXM 140/15		1,5	9,5	—	40	420	125	125	140	153	13/9	76	1"1/4	23	107 343 040
	2 CAX 140/15	1,5	—	3,8	—	420	100	125	125	153	13/9	76	1"1/4	17,9	**107 343 120**
2 CAXM 140/18		1,85	12,2	—	50	450	125	156	140	170	13/9	98	1"1/4	23	107 343 050
	2 CAX 140/18	1,85	—	4,6	—	420	100	125	125	153	13/9	76	1"1/4	21	**107 343 130**
2 CAXM 200/18		1,85	11,5	—	50	450	125	156	140	170	13/9	98	1"1/2	23,8	107 343 060
	2 CAX 200/18	1,85	—	4,7	—	420	100	125	125	153	13/9	76	1"1/2	21	107 343 140
	2 CAX 200/22	2,2	—	5,2	—	450	125	156	140	170	13/9	98	1"1/2	21,9	107 343 150
	2 CAX 200/30	3	—	6,5	—	450	125	156	140	170	13/9	98	1"1/2	19,2	107 343 160

ACCESSOIRES SPECIFIQUES (ACCESSOIRES COMPLEMENTAIRES voir p. 150 à 158)	
Kit Viton + 110°C :	
- CAX 80/3 à 160/9	**58 43 380**
- CAX 300/7 à 400/18	58 43 390
- 2 CAX 80/7 à 140/18	58 43 400
- 2 CAX 200/18 à 200/30	58 43 410
Garniture mécanique Carbure de silicium / Carbure de silicium :	
- CAX	99 22 314 88
- 2 CAX	99 22 316 05

En gras : Produits disponibles sur stock

POMPES MONOBLOCS
INOX AISI 316 L

SUPERINOX

Acier inoxydable AISI 316 L.
Raccordement (BSP).
Montage possible de raccord S.M.S.
(alimentaire, laiterie).

APPLICATIONS

- Pour liquides clairs ou légèrement troubles compatibles avec l'acier inoxydable AISI 316 L.
- Spécialement adaptées aux services auxiliaires des industries :

- Alimentaires
- Chimiques
- Pharmaceutiques
- Œnologiques.

Version capotée (sur demande)

SUPERINOX

LIMITES D'UTILISATION

- Température maximale du liquide pompé pour version standard joint torique silicone : + 90°C.
- Pression de service maximale : 10 bars.
- Section de passage maximale : 20 mm.

CONCEPTION

COMPOSANTS	
CORPS DE POMPE FONDS DE POMPE	Acier inoxydable AISI 316 L
ROUE OUVERTE	Acier inoxydable AISI 316 L
JOINT TORIQUE DE CORPS	Standard : Silicone Option : Joint Viton
GARNITURE MECANIQUE	Standard : Carbone / Céramique / Nitrile Option : Carbure / Carbure / Viton
MOTEUR	Enveloppe en ALPAX (version standard). IEC 50 Hz (B3/B14) Protection IP 55 Isolation Classe F Roulements à billes lubrifiés à vie Vitesse de rotation : 2.900 tr/mn Triphasé 230/400 V

Courbes de Performances

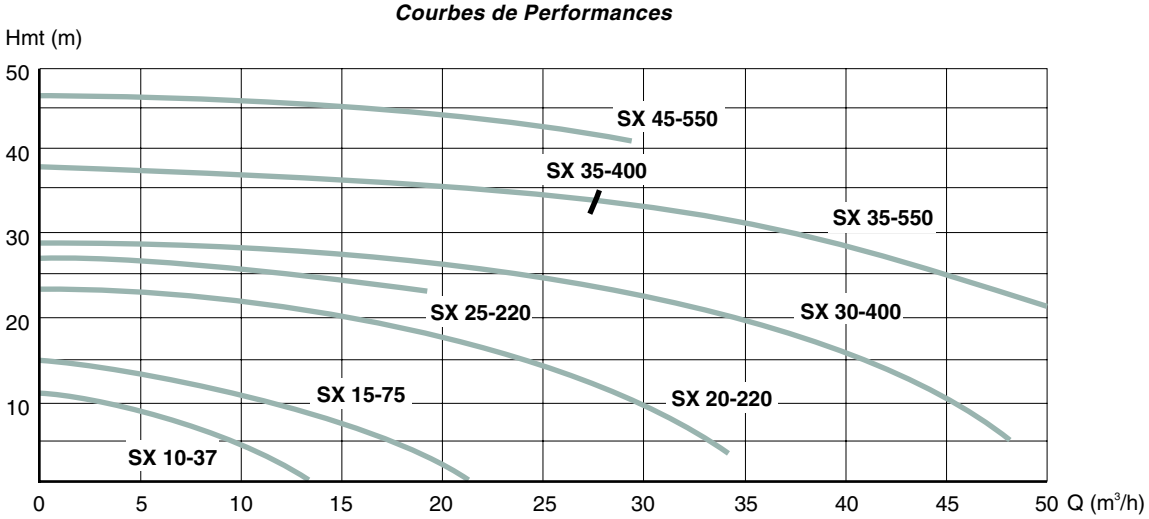

SUPERINOX

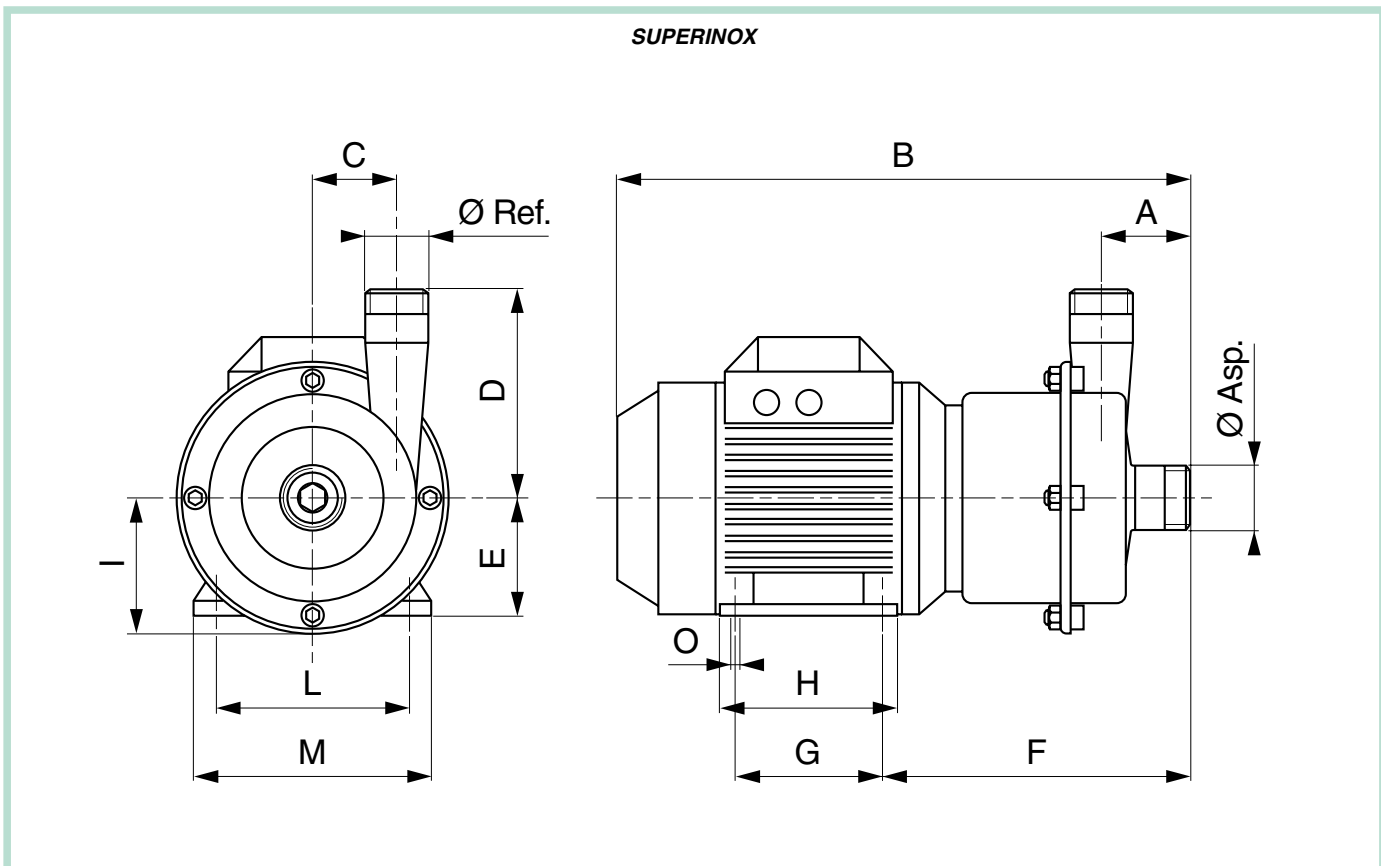

TYPE	P. kW	In. (A) Tri. 400 V	Dimensions (mm) A	B	C	D	E	F	G	H	I	L	M	O	Ø Asp. GAS/BSP	Ø Ref. GAS/BSP	Poids kg	REFERENCE
SX 10-37	0,37	0,95	60	359	36	100	71	197	90	112	73	112	135	7	1"	3/4"	9	58 24 752
SX 15-75	0,75	1,9	63	393	50	110	80	208	100	125	86	125	153	9	1"1/2	1"	12	58 24 772
SX 20-220	2,2	4,2	64	444	66	160	90	228	125	150	103	140	170	10	1"1/2	1"1/2	20	58 24 791
SX 25-220	2,2	4,2	64	444	66	160	90	228	125	150	103	140	170	10	1"1/2	1"1/2	20	58 24 811
SX 30-400	4	8,4	70	493	92	192	100	255	140	172	128	160	197	12	2"	2"	35	58 24 831
SX 35-400	4	8,4	70	493	92	192	100	255	140	172	128	160	197	12	2"	2"	35	58 24 851
SX 35-550	5,5	11	70	521	92	192	112	262	140	168	128	190	222	12	2"	2"	35	58 24 871
SX 45-550	5,5	11	70	521	92	192	112	262	140	168	128	190	222	12	2"	2"	35	58 24 891

OPTIONS	
Plus value Garniture mécanique Carbure / Carbure / Viton :	
• Pour modèles SX 10-37 et 15-75	58 24 911
• Pour modèles de SX 20-220 à SX 45-550	58 24 921
Plus value Joint de corps de pompe en Viton :	
• Pour modèle SX 10-37	58 24 931
• Pour modèle SX 15-75	58 24 941
• Pour modèles SX 20-220 et SX 25-220	58 24 951
• Pour modèles de SX 30-400 à SX 45-550	58 24 961
ACCESSOIRES SPECIFIQUES : Contre bride filetée AISI 316 L PN 10 (plus-value raccord S.M.S. sur demande)	
• DN 20 (pour raccord 3/4") vendue à l'unité	58 24 971
• DN 25 (pour raccord 1") vendue à l'unité	58 24 981
• DN 40 (pour raccord 1"1/2) vendue à l'unité	58 24 991
• DN 50 (pour raccord 2") vendue à l'unité	58 25 001

En gras : Produits disponibles sur stock

POMPES INOX AISI 316 L
POUR LIQUIDES FAIBLEMENT CHARGES

ETINOX

APPLICATIONS

- Lavage et traitement superficiel de métaux.
- Lavage de pièces métalliques.
- Lavage de fruits et légumes.
- Lavage de viandes, poissons et mollusques.
- Circulation d'huiles et détergents.
- Circulation de liquide de refroidissement.
- Lave-vaisselle pour collectivités.

Acier inoxydable AISI 316 L.
Roue ouverte.
Garniture mécanique Carbure de tungstène / Carbure de silicium.

ETX 20/3 K

CONCEPTION

COMPOSANTS	ETX(M)
CORPS DE POMPE, ROUE FOND DE POMPE BOUT D'ARBRE	Acier inoxydable AISI 316 L
LANTERNE MOTEUR	Aluminium
JOINT TORIQUE DE CORPS JOINTS DE VIDANGE	Viton
GARNITURE MECANIQUE	Carbure de tungstène / Carbure de silicium. Joint Viton
MOTEUR	Enveloppe en ALPAX Protection IP 55 Isolation Classe F Vitesse de rotation : 2.800 tr/mn Protection thermique avec réarmement automatique incorporée en monophasé 230 V

LIMITES D'UTILISATION

- Section de passage maximale :
  ETX(M) 20 = 11 mm
  ETX(M) 30 = 20 mm.
- Température du liquide pompé : + 110°C.
- Pression de service maximale : 8 bars.

IDENTIFICATION

Courbes de Performances

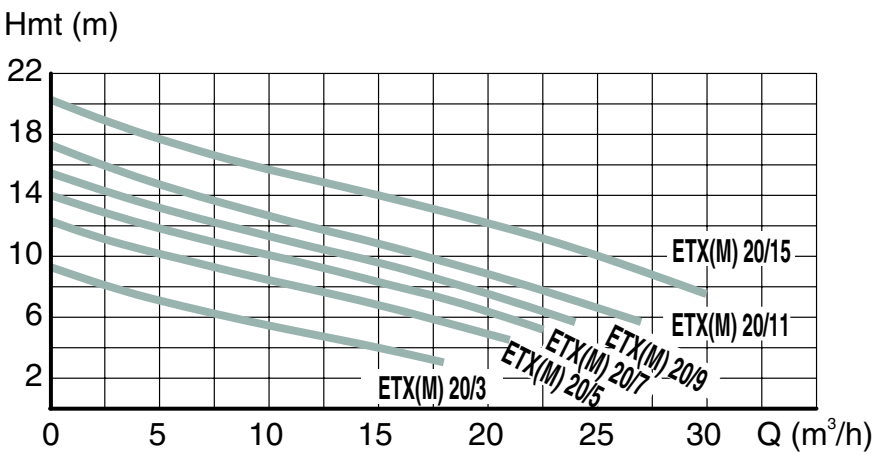

ETINOX

Courbes de Performances

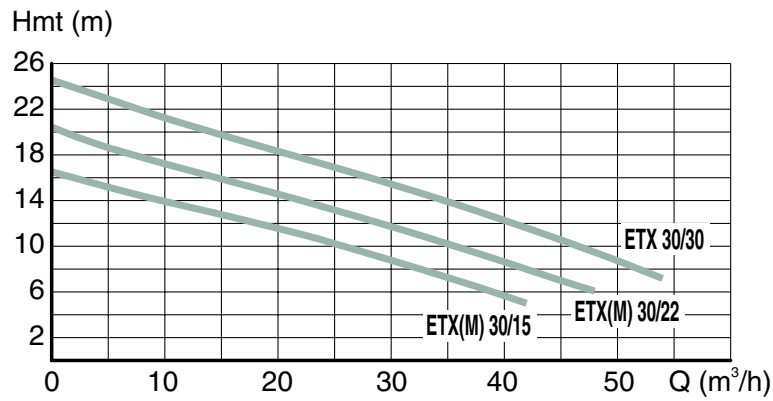

ETX(M)

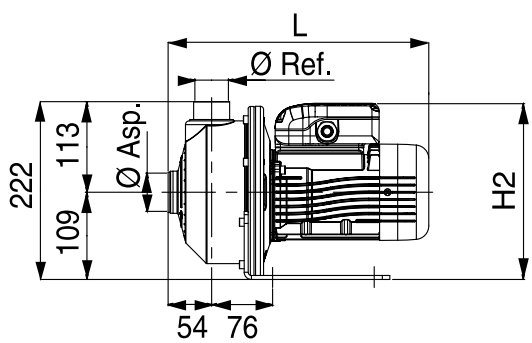

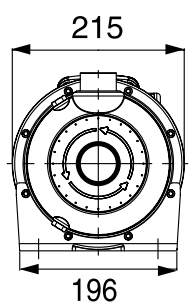

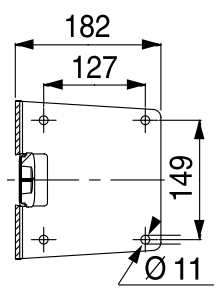

TYPE Mono. 230 V	TYPE Tri. 400 V	P. kW	Intensité (A) Mono. 230 V	Intensité (A) Tri. 400 V	Cond. µF	Dimensions (mm) L	Dimensions (mm) H2	Ø Asp.	Ø Ref.	Poids kg	REFERENCE
ETXM 20/3 K		0,37	2,7	—	12,5	325	220	1"1/2	1"1/4	9,5	107 353 000
	ETX 20/3 K	0,37	—	1,1	—	325	220	1"1/2	1"1/4	9,5	107 353 090
ETXM 20/5 K		0,55	4	—	18	339	230	1"1/2	1"1/4	10,5	107 353 010
	ETX 20/5 K	0,55	—	1,6	—	339	230	1"1/2	1"1/4	10,5	**107 353 100**
ETXM 20/7 K		0,75	4,9	—	22	339	230	1"1/2	1"1/4	12	107 353 020
	ETX 20/7 K	0,75	—	1,9	—	339	230	1"1/2	1"1/4	12	107 353 110
ETXM 20/9 K		0,9	5,6	—	22	339	239	1"1/2	1"1/4	12	107 353 030
	ETX 20/9 K	0,9	—	2,1	—	339	239	1"1/2	1"1/4	12	107 353 120
ETXM 20/11 K		1,1	7,4	—	30	385	245	1"1/2	1"1/4	15,5	107 353 040
	ETX 20/11 K	1,1	—	2,9	—	385	245	1"1/2	1"1/4	13,7	107 353 130
ETXM 20/15 K		1,5	9,8	—	40	385	245	1"1/2	1"1/4	18,3	107 353 050
	ETX 20/15 K	1,5	—	3,7	—	385	245	1"1/2	1"1/4	15,5	107 353 140
ETXM 30/15 K		1,5	9,5	—	40	385	245	2"	1"1/2	18,5	107 353 060
	ETX 30/15 K	1,5	—	3,6	—	385	245	2"	1"1/2	16	**107 353 150**
ETXM 30/22 K		2,2	13	—	50	385	230	2"	1"1/2	20,5	107 353 070
	ETX 30/22 K	2,2	—	5	—	385	230	2"	1"1/2	18,5	107 353 160
	ETX 30/30 K	3	—	6,9	—	416	230	2"	1"1/2	20,5	107 353 170

En gras : Produits disponibles sur stock

POMPES HORIZONTALES MULTICELLULAIRES POUR EAU CLAIRE

ORINOX

Excellent rendement global.
Option hydraulique entièrement en acier inoxydable.
Fonctionnement très silencieux.

APPLICATIONS

- Alimentation en eau sous haute pression à usage domestique ou industriel.
- Surpression.
- Irrigation.
- Système d'arrosage.

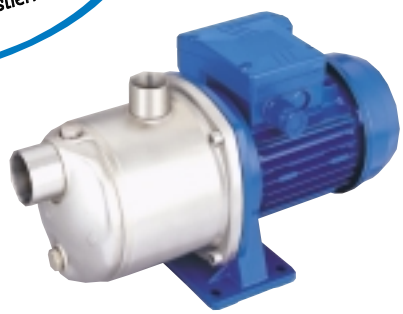

ORXM 4-3

LIMITES D'UTILISATION

- Température maximale du liquide pompé : + 40°C (Version ORXN* : + 110°C).
- Pression de service maximale : 8 bars.

CONCEPTION

COMPOSANTS	ORX(M)
CORPS DE POMPE	Acier inoxydable AISI 304
BOUCHONS DE REMPLISSAGE ET DE VIDANGE	Laiton avec revêtement en nickel (acier inoxydable AISI 304 version ORXN*)
ROUES	Technopolymère (acier inoxydable AISI 316 L version ORXN*)
DIFFUSEURS	Acier inoxydable AISI 304
EXTENSION D'ARBRE	Acier inoxydable AISI 304
ETANCHEITE	Garniture mécanique, Céramique / Carbone, Joint EPDM
MOTEUR	Protection IP 44 (IP 55 version ORXN*). Isolation Classe F Vitesse de rotation : 2.900 tr/mn Condensateur et protection thermique automatique incorporés en monophasé 230 V

Courbes de Performances

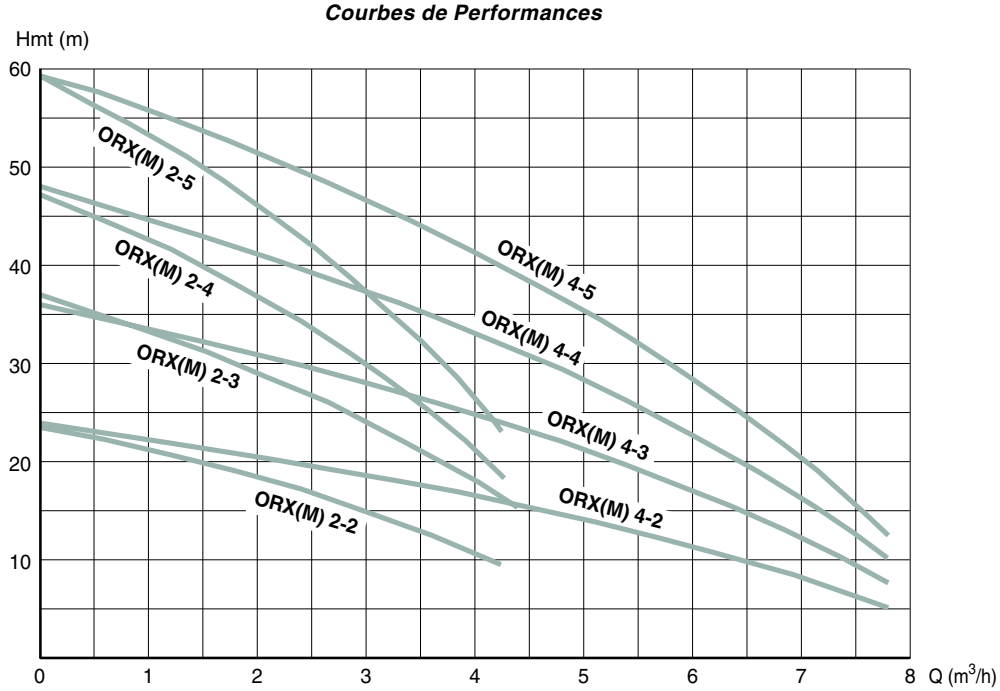

(*) Version ORXN : Prix et délais sur demande

ORINOX

IDENTIFICATION

ORX N* M 4 - 3

- **3** — **Nombre d'étages**
- **4** — **Débit nominal en m³/h**
- **M** — **Moteur monophasé**
- **N*** — **Version roue inoxydable AISI 316 L**
- **ORX** — **Identification de la série**

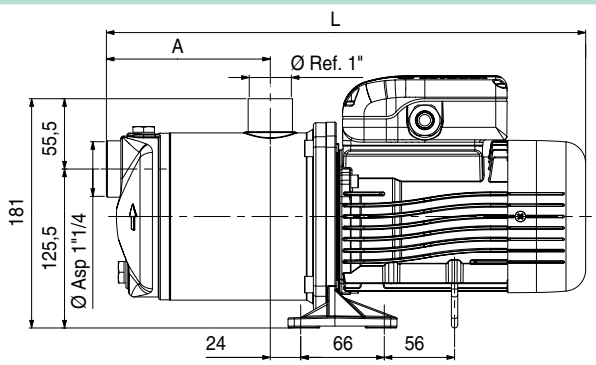

ORX(M)

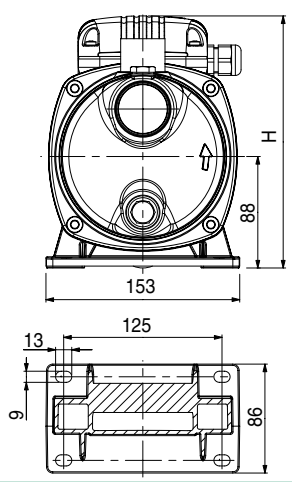

TYPE Mono. 230 V	TYPE Tri. 400 V	P. kW	Intensité (A) Mono. 230 V	Intensité (A) Tri. 400 V	Cond. µF	Dimensions (mm) A	Dimensions (mm) L	Dimensions (mm) H	Poids kg	REFERENCE
ORXM 2-2		0,3	2,1	—	10	96	345	199	7	107 303 000
	ORX 2-2	0,3	—	1	—	96	345	199	7	107 303 050
ORXM 2-3		0,45	2,9	—	12,5	121	370	199	7,6	107 303 010
	ORX 2-3	0,45	—	1,42	—	121	370	199	7,6	107 303 060
ORXM 2-4		0,55	3,6	—	16	146	395	199	8,3	**107 303 020**
	ORX 2-4	0,55	—	1,68	—	146	395	199	8,3	107 303 070
•ORXM 2-5		0,75	5	—	22	171	434	209	9,6	**107 303 030**
	ORX 2-5	0,75	—	2	—	171	434	209	9,6	107 303 080
ORXM 4-2		0,45	2,7	—	12,5	96	345	199	7,3	107 303 100
	ORX 4-2	0,45	—	1,40	—	96	345	199	7,3	107 303 150
ORXM 4-3		0,55	3,8	—	16	121	370	199	8	107 303 110
	ORX 4-3	0,55	—	1,72	—	121	370	199	8	107 303 160
ORXM 4-4		0,75	5	—	22	146	409	209	9,7	107 303 120
	ORX 4-4	0,75	—	2	—	146	409	209	9,7	107 303 170
ORXM 4-5		0,9	5,7	—	22	171	434	218	10	**107 303 130**
	ORX 4-5	0,9	—	2,4	—	171	434	218	10	**107 303 180**

ACCESSOIRES SPECIFIQUES (ACCESSOIRES COMPLEMENTAIRES voir p. 150 à 158)	
Kit d'aspiration comprenant : 7 mètres de tuyau 1"1/4, raccord, clapet de pied, crépine et colliers	**58 39 930**
Kit de refoulement comprenant : raccord et collier pour tuyau de 1"	**54 09 820**
Tuyau 1" : le mètre (vendu par multiple de 10 mètres)	**58 07 881**

En gras : Produits disponibles sur stock

POMPES HORIZONTALES MULTICELLULAIRES AUTO-AMORCANTES

SELFINOX

APPLICATIONS

- Distribution d'eau pour les installations domestiques.
- Installation pour la surpression.
- Lavage, irrigation, fontaine.
- Liquides clairs, propres non abrasifs et non explosifs, sans particules solides ou fibreuses.

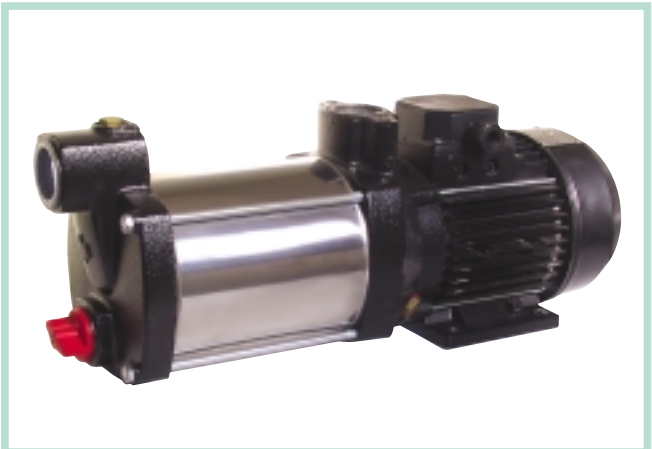

LIMITES D'UTILISATION

- Température maximale du liquide pompé : +50°C (Version ORXN* : + 110°C).
- Pression de service maximale : 9 bars.
- Fonctionnement continu.

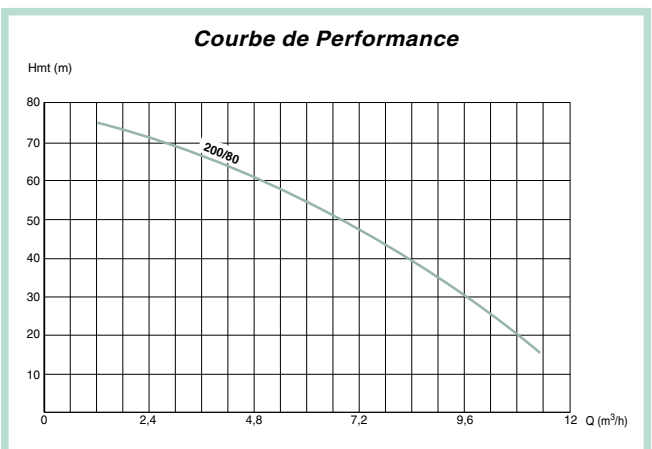

CONCEPTION

- Moteur électrique asynchrone, ventilé.
- Indice de protection IP 44.
- Classe d'isolation F.
- Alimentation triphasée avec protection externe à prévoir par l'usager.
- Vitesse de rotation 2850 tr/mn.
- Fonctionnement continu.

Eléments	Matière
Chemise (corps de pompe)	Acier inox X5 CrNi 1810 (Aisi 304)
Flasque d'aspiration	Fonte EN GJL 200 (ex G20)
Roue	Technopolymère avec insert en acier inox X5 CrNi 1810 (Aisi 304) au niveau des joints d'usure
Diffuseur	Technopolymère
Arbre (partie hydraulique)	Acier inox X5 CrNi 1810 (Aisi 304)
Joint tournant	Graphite
Contreface	Céramique
Joints	NBR 70 shore
Flasque de refoulement support moteur	Fonte En GJL 200 (ex G20)

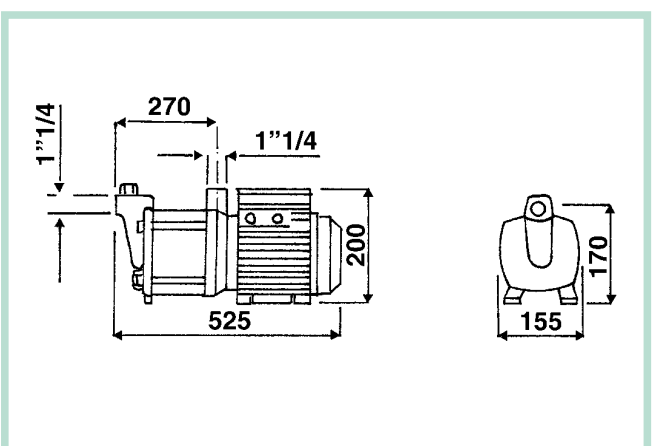

CODE	MODELE	HP	kW	Puis. absorbée HP	Puis. absorbée kW	TENSION	Amp.	F.	Q m³/h	L/1 1,2	20 2,4	40 4,8	80 7,2	120 9,6	160 Poids
5281140	Selfinox 200/80 T	2,5	1,8	3,5	2,6	3-230 400 V	8-4,6		hauteur manométrique en m CE	77	73	62	48	27	25 kg

VARITECH

POMPES DE SURFACE À VITESSE VARIABLE

APPLICATIONS

Distribution d'eau sous pression constante pour des installations de petites et moyennes importances (débit maxi 15 m^3/h) :

- Habitations individuelles.
- Habitations collectives.
- Bureaux.
- Installation d'arrosage.
- Services généraux.
- Petites industries.

CONCEPTION

- Varitech est un module de variation de fréquence installé en usine directement sur le moteur de la pompe. Il a été conçu pour les pompes de surface de la gamme Flygt Jetinox, Orinox, Clerinox et Praxinox dont la puissance est inférieure ou égale à 1,1 kW avec alimentation monophasée 230 V.
- Les pompes Varitech peuvent être transformées en groupe de surpression, par l'ajout d'un réservoir à membrane interchangeable de qualité alimentaire, d'une vanne 5 voies et d'un manomètre.

LIMITES D'UTILISATION

Puissance moteur maxi 1,1 kW.
Alimentation mono 230 V ± 10%.
Pression et température maxi : se reporter aux pompes.

FONCTIONNEMENT

Varitech avec une pompe : la régulation de vitesse du moteur est assurée soit par réglage du potentiomètre sur le module, soit en présence d'un signal externe 4-20 mA.

Varitech avec une pompe et réservoir à membrane pour contrôle à pression constante : le capteur de pression installé sur le réseau mesure la pression instantanée et règle la vitesse du moteur afin d'obtenir la pression désirée qui a été préalablement enregistrée sur le module Varitech à l'aide du potentiomètre.

En option : une protection manque d'eau peut être assurée par un régulateur de niveau directement raccordé sur le convertisseur Varitech.

VARITECH ORINOX - Pompe multicellulaire horizontale

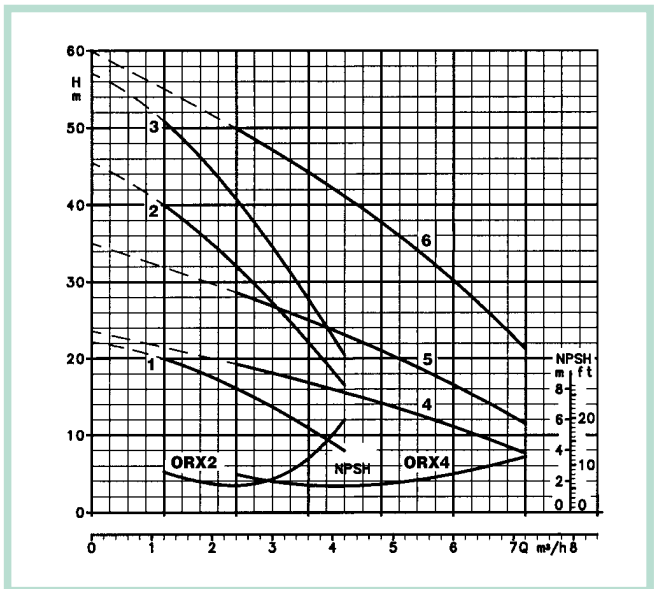

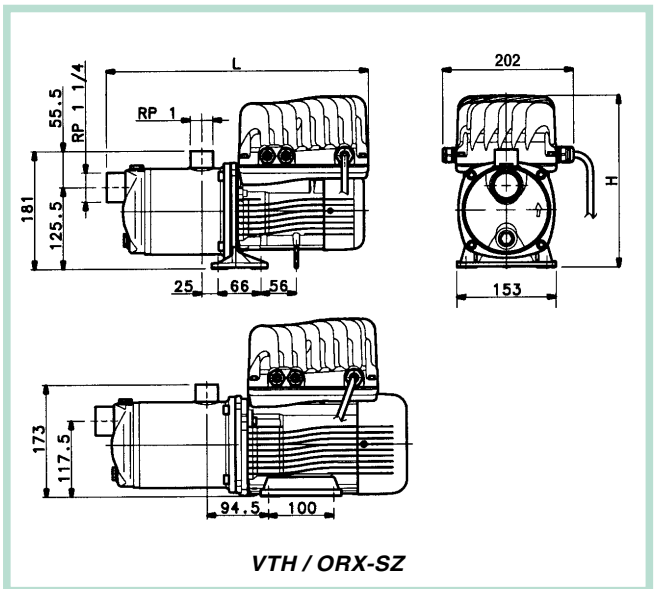

VTH / ORX-SZ

COURBE N°	TYPE	P. (KW)	I (A)	DIMENSIONS (mm) H	DIMENSIONS (mm) L	Poids (kg)	REFERENCE
1	VTH/ORX2-2Z	0,3	2,3	264	354	9,6	107 610 130
2	VTH/ORX2-4Z	0,55	3,5	264	404	11,4	107 610 150
3	VTH/ORX2-5Z	0,75	4,9	274	435	14,2	107 610 160
4	VTH/ORX4-2Z	0,45	3	264	354	10,1	107 610 170
5	VTH/ORX4-3Z	0,55	3,5	264	379	10,9	107 610 180
6	VTH/ORX4-5Z	1,1	6,8	274	435	14,7	107 610 200

VARITECH JETINOX - Pompe auto-amorçante

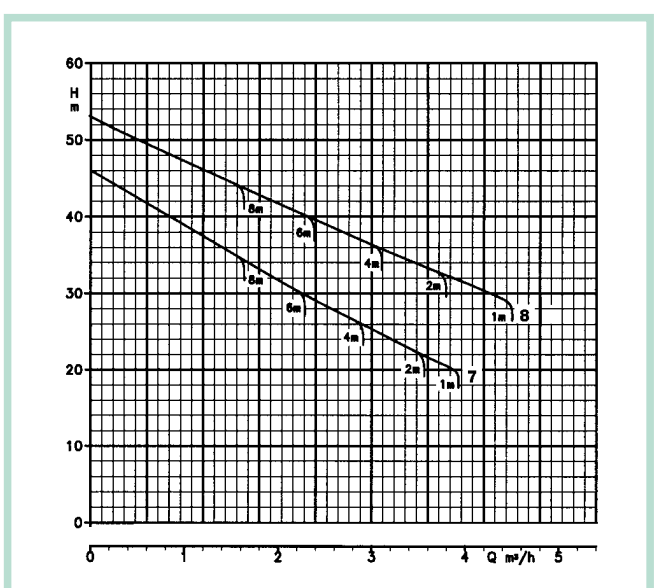

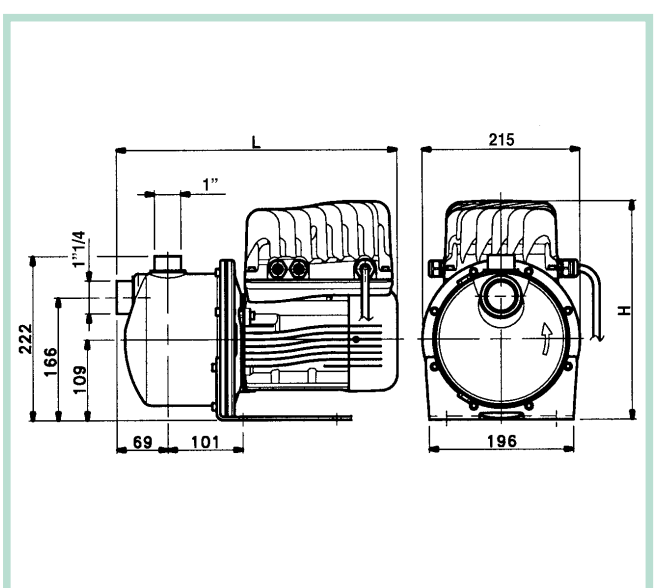

COURBE N°	TYPE	P. (KW)	I (A)	DIMENSIONS (mm) H	DIMENSIONS (mm) L	Poids (kg)	REFERENCE
7	VTH/JET100	0,75	4,9	295	380	15,5	107 610 320
8	VTH/JET150	1,1	6,8	303	425	18,5	107 610 340

VARITECH

COURBES DE PERFORMANCES (2850 tr/mn - 50 Hz) ET DIMENSIONS

VARITECH CLERINOX - Pompe mono (bi) cellulaire

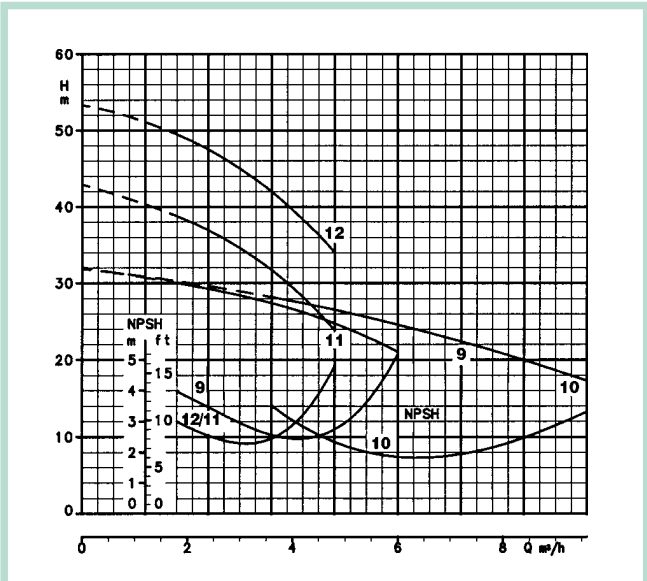

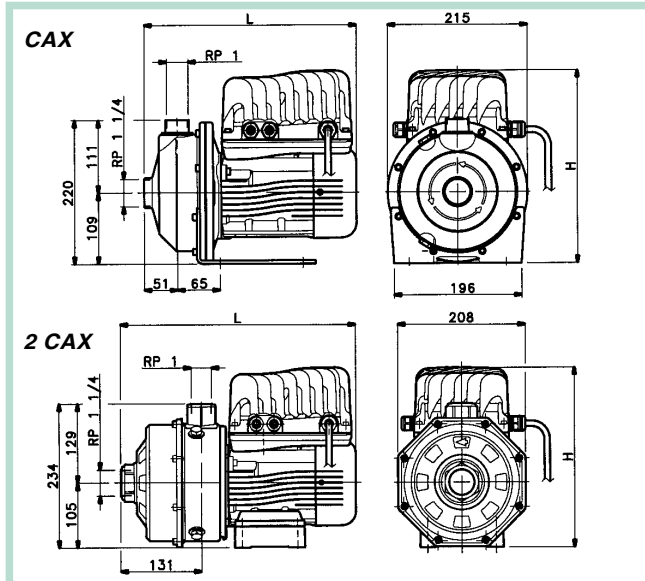

COURBE N°	TYPE	P. (KW)	I (A)	DIMENSIONS (mm) H	DIMENSIONS (mm) L	Poids (kg)	REFERENCE
9	VTH/CAX100/7	0,75	4,9	295	325	15	107 610 420
10	VTH/CAX160/11	1,1	6,8	303	370	15,5	107 610 440
11	VTH/2CAX80/7	0,75	4,9	291	383	17,5	107 610 700
12	VTH/2CAX80/11	1,1	6,8	299	420	21	107 610 720

VARITECH PRAXINOX- Pompe multicellulaire verticale

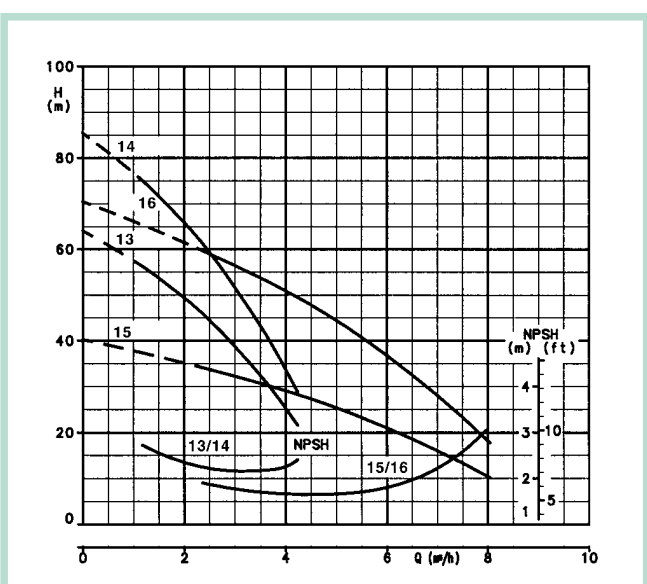

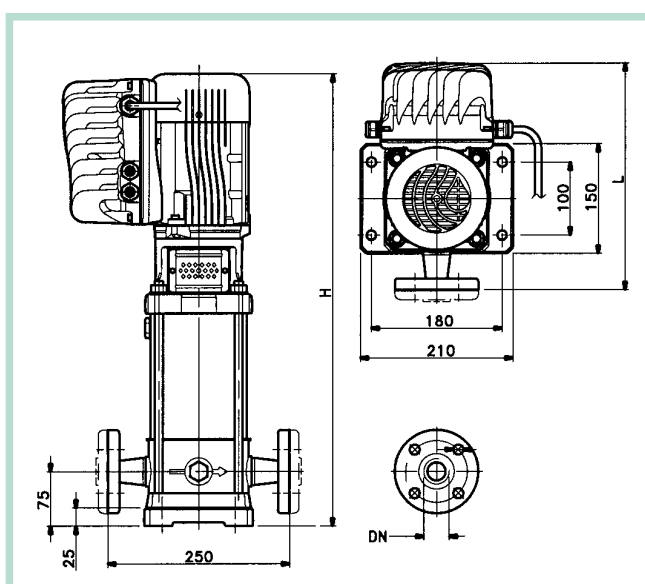

COURBE N°	TYPE	P. (KW)	I (A)	DIMENSIONS (mm) H	DIMENSIONS (mm) L	DIMENSIONS (mm) DN	Poids (kg)	REFERENCE
13	VTH/PRX206T	0,75	4,9	621	311	1”	24,5	107 612 041
14	VTH/PRX208T	1,1	6,8	708	319	1”	24,5	107 612 061
15	VTH/PRX404T	0,75	4,9	571	311	1”1/4	23,5	107 612 171
16	VTH/PRX407T	1,1	6,8	683	319	1”1/4	25,5	107 612 201

SUPRASET

Ensembles complets montés et pré-réglés.
Volumes des réservoirs de 8 à 50 L.
Faibles dimensions.
Prêts-à-brancher.

APPLICATIONS

- Alimentation en eau d'un ou plusieurs robinets à partir d'un réservoir (hauteur maximale d'aspiration : 5 mètres).
- Les caractéristiques de ces appareils les destinent plus particulièrement à un usage domestique.

CONCEPTION

Ensembles complets composés d'une pompe monophasée, d'un réservoir à membrane interchangeable de qualité alimentaire, d'une vanne cinq voies, d'un contacteur manométrique pré-réglé et d'un manomètre.

COMPOSANTS	SUPRA 10 X	SUPRA 25 X	SUPRA 50 X
TYPE DE POMPE	JETSM 50	JETSM 120	JETSM 120
CARACTERISTIQUES EN PAGE	5		
VOLUME DU BALLON	8 litres	24 litres	50 litres
TYPE DU BALLON	Hydrotube	Hydrosphère	Hydrotube avec support
PRESSION DE SERVICE MAXIMALE	8 bars	8 bars	10 bars
PRE-REGLAGES CONTACTEUR MANOMETRIQUE			
- PRESSION D'ENCLENCHEMENT (PE)	1,9 bar	3,2 bars	3,2 bars
- PRESSION DE DECLENCHEMENT (PD)	3 bars	4,4 bars	4,4 bars
EQUIPEMENTS	2 mètres de câble avec prise normalisée		
PRE-GONFLAGE CONSEILLE DU RESERVOIR	1,3 bar	2,3 bars	2,3 bars

TYPE	Dimensions (mm) H	L	l		Poids kg	REFERENCE
SUPRA 10 X	575	405	220		15,5	**60 03 650**
SUPRA 25 X	655	505	360		20,5	**60 03 700**
SUPRA 50 X	725	665	385		46	**60 03 750**

En gras : Produits disponibles sur stock

VARITECH

GROUPES DE SURPRESSION À VITESSE VARIABLE

APPLICATIONS

Distribution d'eau sous pression constante pour des installations de petites et moyennes importances (débit maxi 15 m^3/h) :

- Habitations individuelles.
- Habitations collectives.
- Bureaux.
- Installation d'arrosage.
- Services généraux.
- Petites industries.

CONCEPTION

- Modules préfabriqués, prêt à l'emploi équipés de deux pompes avec convertisseur Varitech : JETINOX, ORINOX, CLERINOX et PRAXINOX.
- Chaque pompe est équipée de vannes d'isolement à l'aspiration et d'un clapet au refoulement.

LIMITES D'UTILISATION

Puissance moteur maxi 1,1 kW.
Alimentation mono 230 V ± 10%.
Pression et température maxi : se reporter aux pompes.

FONCTIONNEMENT

Varitech avec deux pompes et réservoir à membrane pour contrôle à pression constante : chaque pompe est équipée d'un convertisseur Varitech. Comme pour la version à une seule pompe, le Varitech règle la vitesse du moteur de façon à obtenir la pression désirée sur le première pompe. Si toutefois la demande est plus importante et dépasse les capacités de la première pompe, Varitech met alors en fonctionnement la deuxième pompe.

Les deux modules communiquant entre eux, ils assurent la permutation des pompes après chaque démarrage, le fonctionnement en cascade et le secours en cas de panne. Un seul coffret de protection, intégré au surpresseur est donc suffisant.

SURPRESSEUR VARITECH 2 x CLERINOX - Groupe de 2 pompes bicellulaires

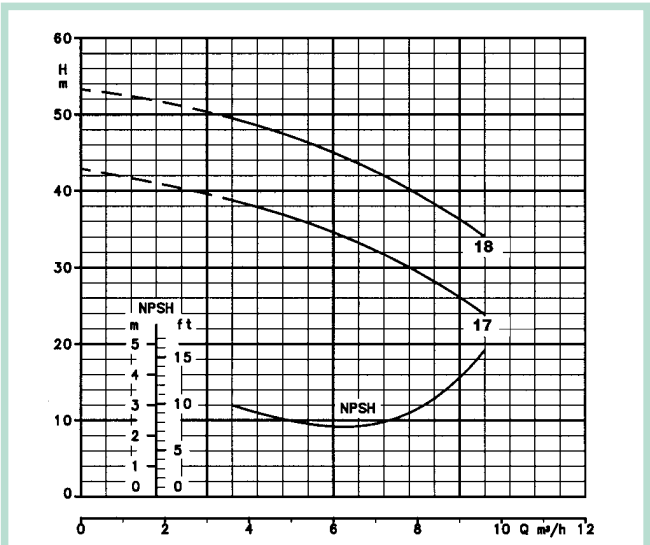

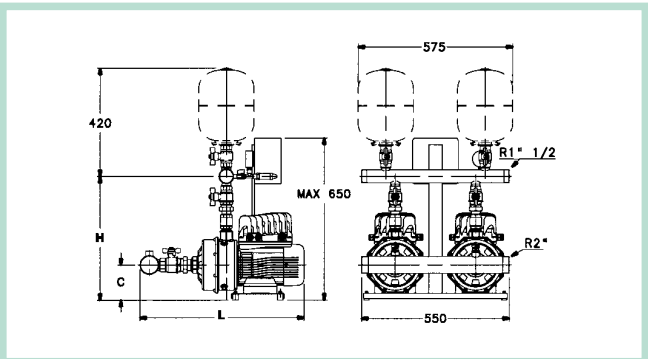

COURBE N°	TYPE	P. (KW)	I (A)	DIMENSIONS (mm) H	L	C	Poids (kg)	REFERENCE
17	GVTH20/2CAX80/7	2 x 0,75	9,8	472	574	128	43	100 307 001
18	GVTH20/2CAX80/711	2 x 1,1	13,6	472	612	128	43	100 307 201

SURPRESSEUR VARITECH 2 x ORINOX - Groupe de 2 pompes multicellulaires horizontales

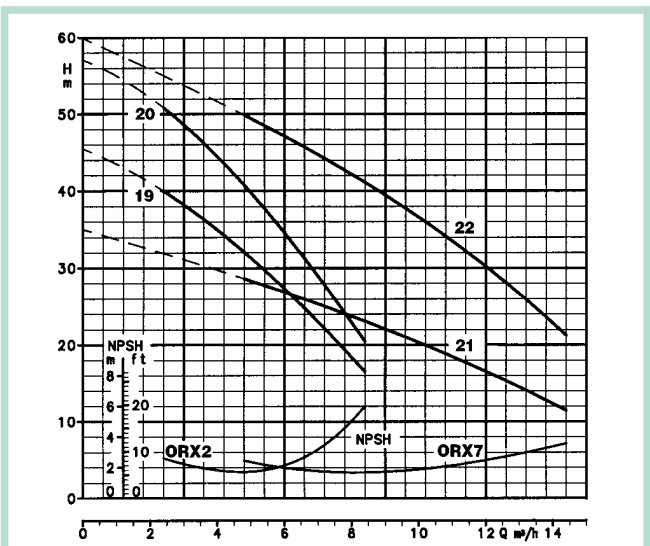

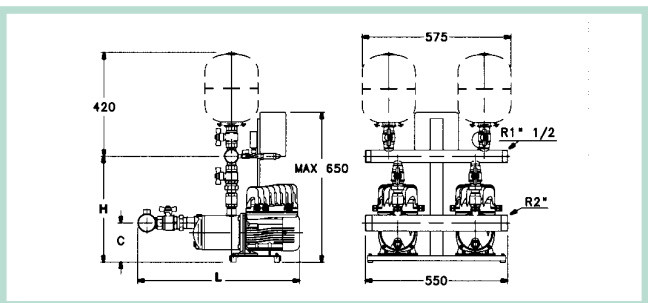

COURBE N°	TYPE	P. (KW)	I (A)	DIMENSIONS (mm) H	L	C	Poids (kg)	REFERENCE
19	GVTH20/ORX2-4Z	2 x 0,55	7	419	594	149	37	100 301 501
20	GVTH20/ORX2-5Z	2 x 0,75	9,8	419	625	149	48	100 301 601
21	GVTH20/ORX2-3Z	2 x 0,55	7	486	569	149	47	100 301 801
22	GVTH20/ORX2-5Z	2 x 1,1	13	478	670	141	49	100 302 001

SURPRESSEUR VARITECH 2 x PRAXINOX - Groupe de 2 pompes multicellulaires verticales

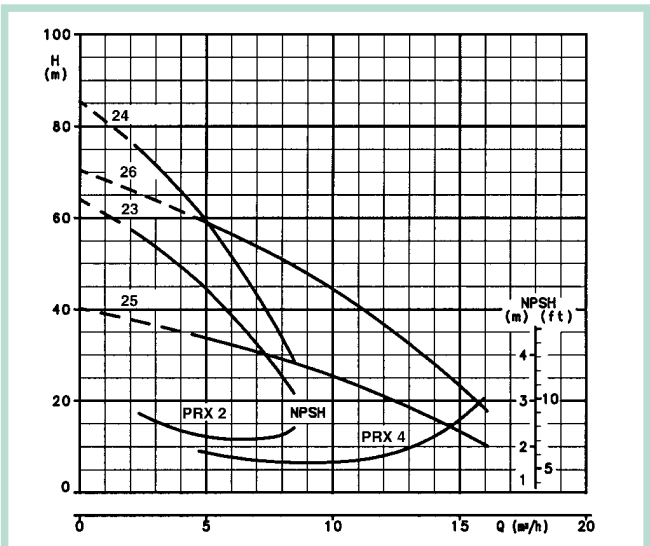

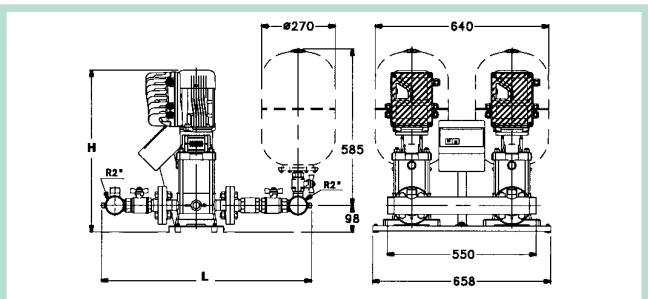

COURBE N°	TYPE	P. (KW)	I (A)	DIMENSIONS (mm) H	L	Poids (kg)	REFERENCE
23	GVTH20/PXR206T	2 x 0,75	9,8	644	655	50	100 320 401
24	GVTH20/PXR208T	2 x 1,1	13,6	731	655	52	100 320 601
25	GVTH20/PXR404T	2 x 0,75	9,8	594	655	49	100 320 701
26	GVTH20/PXR407T	2 x 1,1	13,8	706	655	51	100 322 001

(Les courbes sont établies pour les deux pompes en fonctionnement simultané.
En cas de fonctionnement à une seule pompe le débit sur la courbe doit être divisé par deux)

SUPRABAR

SURPRESSEUR 2 POMPES
USAGE HABITAT, PETIT COLLECTIF

Ensembles pré-montés et pré-câblés testés en usine. Prêts-à-brancher. Dimensions réduites.

SBT 18/38

APPLICATIONS

Distribution d'eau sous pression pour des installations de petite et moyenne importance telles que :

- Habitation individuelle.
- Habitation collective.
- Bureaux.
- Installation d'arrosage.
- Services généraux.
- Petites industries.

IDENTIFICATION

SBEM / SBM / SBT 14 / 20

- **20** — **HMT correspondant au débit maximal**
- **14** — **Débit maximal des 2 pompes**
- **SBT** — **SUPRABAR 3 x 400 V**
- **SBM** — **SUPRABAR 1 x 230 V**
- **SBEM** — **SUPRABAR 1 x 230 V Version économique**

CONCEPTION

Ensembles complets montés prêts-à-brancher comprenant :
- 2 électropompes en acier inoxydable 1 x 230 V ou 3 x 400 V
- 1 collecteur d'aspiration en acier galvanisé 2"
- 1 collecteur de refoulement en acier galvanisé Ø 1" 1/2 (types 8/15, 8/25, 14/10, 14/20) et Ø 2" (types 18/30, 18/38)
- 2 vannes 1/4 de tour à l'aspiration des pompes
- 2 vannes 1/4 de tour au refoulement des pompes
- 2 clapets silencieux au refoulement des pompes
- 2 pressostats de commande (un pour chaque pompe)
- 1 manomètre
- 1 châssis commun en acier vernis équipé de tampons anti-vibratiles
- 1 mât porte coffret en acier vernis
- 1 coffret de commande de protection comprenant :

SUPRABAR SBEM
- Coffret en thermoplastique IP 55
- Disjoncteur général magnéto-thermique
- 1 voyant d'alimentation, 1 voyant de marche, 1 voyant de manque d'eau
- 1 commutateur "marche-auto" par pompe
- 1 carte électronique de commande pour les fonctions suivantes : fonctionnement automatique ou manuel, permutation automatique, protection manque d'eau, temporisation (0-90 secondes) pour chaque pompe
- 1 transformateur pour le circuit auxiliaire, fusibles de protection
- Bornier de raccordement

SUPRABAR SBM et SBT
- Coffret en acier vernis IP 54 avec en façade :
  - 1 interrupteur sectionneur général
  - Clavier pour : marche, arrêt, fonctionnement manuel ou automatique
  - Voyants pour : alimentation, marche, manque d'eau, défaut thermique, fonctionnement automatique ou manuel
- A l'intérieur :
  - Transformateur pour le circuit auxiliaire 12-24 V
  - Fusibles pour l'alimentation et le circuit auxiliaire
  - Contacteurs
  - Disjoncteurs magnéto-thermiques
  - Commutateurs "marche, arrêt, auto" par pompe
  - Carte électronique de commande pour les fonctions suivantes : fonctionnement automatique ou manuel, permutation automatique, protection manque d'eau, temporisation (0-90 secondes) pour chaque pompe
  - Bornier de raccordement
  - Réglage de la dureté de l'eau pour le manque d'eau par NF 5 ou pressostat optionnel

LIMITES D'UTILISATION

- Température maximale du liquide pompé : + 40°C.
- Pression de service maximale : 8 bars (y compris pression à l'aspiration).
- Pression maximale admissible à l'aspiration :

MODELE SURPRESSEUR	PRESSION MAXIMALE (bars)
8/15	4,5
8/25	2
14/10	4
14/20	2
18/30	3
18/38	2

OPTIONS

- Flotteur NF 5 de protection manque d'eau.
- Pressostat et manomètre de protection manque d'eau.
- Réservoir à vessie.
- Manchettes anti-vibratiles taraudées.

MODELE SURPRESSEUR	MODELE POMPE
8/15	ORX(M) 2-3
8/25	ORX(M) 2-5
14/10	ORX(M) 4-3
14/20	ORX(M) 4-5
18/30	2 CAX(M) 140/15
18/38	2 CAX(M) 140/18

FONCTIONNEMENT

La baisse de la pression déterminée par la consommation d'eau entraîne la fermeture du contact du premier pressostat qui enclanche, au travers du coffret de commande, le démarrage de la première pompe.

Si le débit de la pompe est inférieur au débit de soutirage, la pression continue de baisser jusqu'à la fermeture du second pressostat qui démarre alors la deuxième pompe.
Si la pression augmente en raison de la diminution du débit de soutirage, le contact du pressostat s'ouvre arrêtant ainsi les pompes.

Afin de répartir les heures de fonctionnement et de réduire le nombre de démarrage horaire de chaque pompe, après chaque cycle de fonctionnement, le programme inverse l'ordre de démarrage des pompes.

Chaque pompe est équipée d'une temporisation de 0 à 90 secondes afin d'assurer un temps minimal de fonctionnement et de limiter le nombre de démarrage horaire, permettant ainsi l'utilisation de réservoir de petite capacité (maintien de pression).
Il est possible de protéger les pompes contre la marche à sec en raccordant un régulateur de niveau type NF 5 ou un pressostat inversé à l'aspiration.

• Version classique :
Un réservoir de grande capacité permet de limiter le nombre de démarrage des pompes (voir Détermination du réservoir p. 34).

• Version maintien de pression :
Un réservoir de 100 litres permet de maintenir la pression dans le réseau et de compenser les débits de fuites. Dans ce cas, la temporisation permet de limiter le nombre de démarrage horaire des pompes.

Courbes de Fonctionnement

Sans temporisation

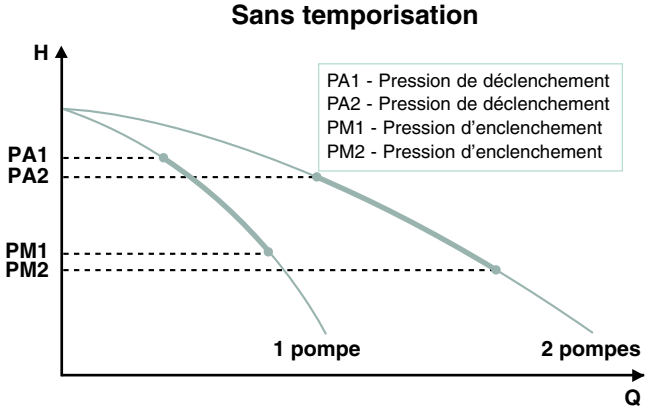

Les pompes démarrent et s'arrêtent contrôlées par les pressostats

Avec temporisation

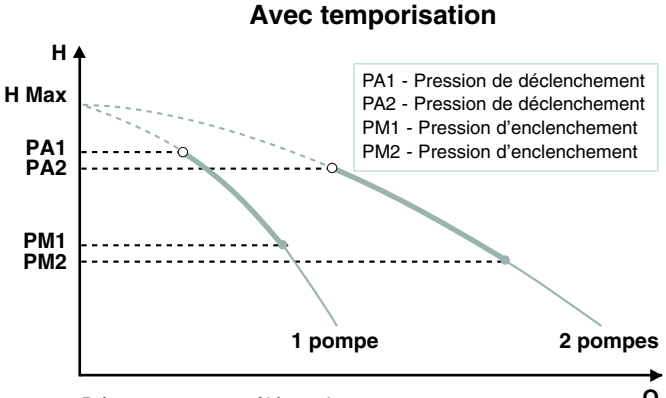

Démarrage : contrôlé par les pressostats

Arrêt : contrôlé par les pressostats et retardé par la temporisation.
La pompe atteint sa pression maximum à débit nul (H max).

SUPRABAR

DETERMINATION DU RESERVOIR (Version Classique)

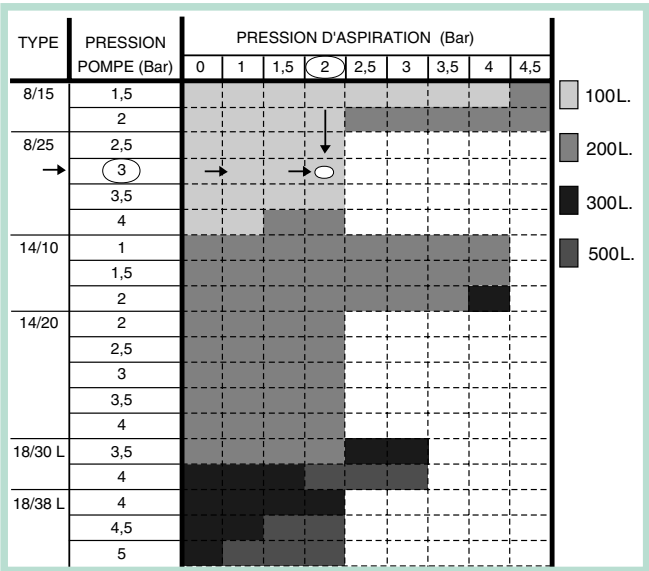

En fonction du type de surpresseur sélectionné et de la pression fournie par les pompes, se positionner
dans la colonne correspondante à la pression d'aspiration.
Ex : Type de surpresseur = 8/25
Pression pompe = 3 bars Pression d'aspiration = 2 bars
Soit pression d'enclenchement totale = 5 bars
Le point de croisement se trouve dans la zone des réservoirs de 100 L.
Les valeurs définies dans ce tableau tiennent compte d'un écart de pression entre le point d'enclenchement et de déclenchement variable de 0,8 à 1,5 bar suivant le modèle de surpresseur.

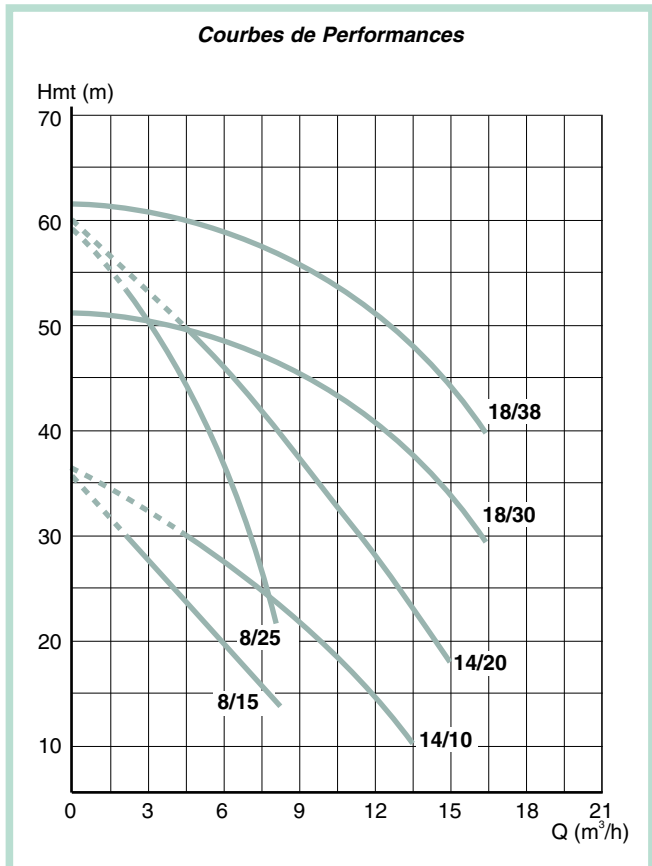

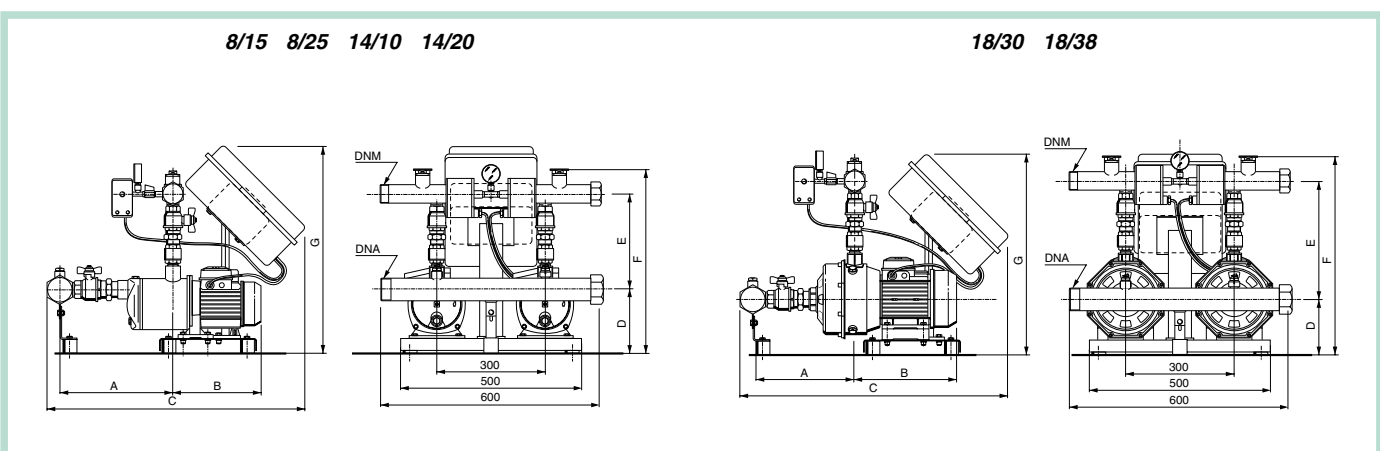

TYPE Mono. 230 V	TYPE Tri. 400 V	P. kW	Intensité (A) Mono. 230 V	Intensité (A) Tri. 400 V	Dimensions (mm) A	B	C	D	E	F	G	Ø Asp.	Ø Ref.	REFERENCE
SBEM 8/15		0,45	2,9	—	255	232	620	170	245	545	450	2"	1" 1/2	100 300 600
SBEM 8/25		0,75	5	—	305	265	670	170	245	545	450	2"	1" 1/2	100 300 800
SBEM 14/10		0,55	3,8	—	255	232	620	170	245	545	450	2"	1" 1/2	100 301 000
SBEM 14/20		0,9	5,7	—	305	265	670	170	245	545	450	2"	1" 1/2	100 301 200
SBM 18/30		1,5	9,5	—	245	320	695	150	325	605	550	2"	2"	100 348 110
SBM 18/38		1,85	12,2	—	320	320	695	150	325	605	550	2"	2"	100 348 200
	SBT 8/15	0,45	—	1,42	255	232	720	170	245	545	550	2"	1" 1/2	100 320 600
	SBT 8/25	0,75	—	2	305	265	770	170	245	545	550	2"	1" 1/2	100 320 800
	SBT 14/10	0,55	—	1,72	255	232	720	170	245	545	550	2"	1" 1/2	100 321 000
	SBT 14/20	0,9	—	2,4	305	265	770	170	245	545	550	2"	1" 1/2	100 321 200
	SBT 18/30	1,5	—	3,8	245	273	695	150	325	605	550	2"	2"	100 322 500
	SBT 18/38	1,85	—	4,6	245	273	695	150	325	605	550	2"	2"	100 322 600

En gras : Produits disponibles sur stock

SURPRESSEURS
A USAGE COLLECTIF GAMME SPI

PROBAR et SPI

PROBAR

SPI 20 CHX 32-200/40

APPLICATIONS

Distribution d'eau sous pression lorsque celle-ci est insuffisante pour :
- Habitations collectives
- Hôtels, magasins, bureaux
- Hôpitaux, casernes
- Industries
- Protection incendie
- Arrosage.

CONCEPTION

- **Version classique**
  Un réservoir de grande capacité permet de limiter le nombre de démarrages des pompes.
- **Version maintien de pression**
  Un réservoir de faible capacité sert à maintenir la pression dans le réseau et une temporisation limite le nombre de démarrages des pompes.
- **Version variation de vitesse**
  Les pompes peuvent être équipées de variateur de vitesse intégré type "TECHNOVAR" ce qui permet un fonctionnement à pression constante et une très grande souplesse de fonctionnement.

EQUIPEMENTS

- Modules préfabriqués, prêts-à-l'emploi pouvant être équipés de 2 ou 3 pompes :
  - CAX - 2 CAX (mono. ou bicellulaire hydraulique entièrement en acier inoxydable).
  - EQX (monocellulaire hydraulique entièrement en acier inoxydable).
  - CHX (monocellulaire, corps fonte, roue acier inoxydable).
  - PRAXINOX (multicellulaires).
- Chaque pompe est équipée de vannes d'isolement à l'aspiration et au refoulement et d'un clapet sur le refoulement.
- Les collecteurs largement dimensionnés sont en inox 304 L.
- L'automatisme est assuré par un automate situé dans l'armoire.
- L'ensemble est monté sur un châssis.

Documentation et prix sur demande

Abaque de sélection
SURPRESSEURS 2 POMPES

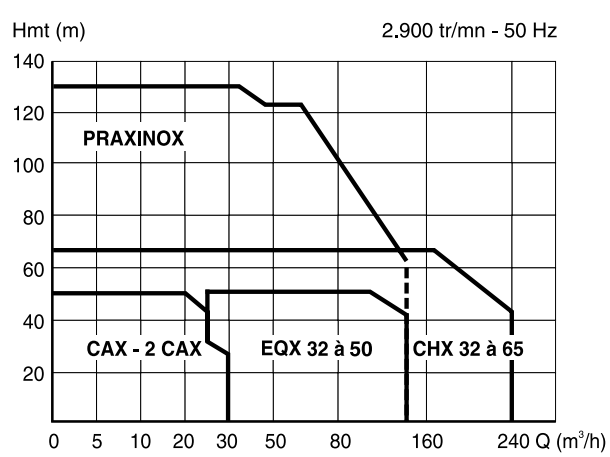

Abaque de sélection
SURPRESSEURS 3 POMPES

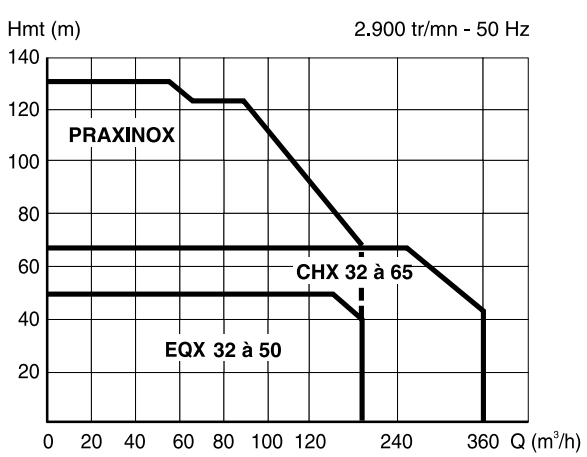

CENTRIXA

POMPES MONOBLOCS NORMALISÉES

Roue et diffuseur en AISI 316 L.
Soudure au laser.
Conception modulaire.
Garniture mécanique normalisée.
Protection moteur IP 55 Classe F.

APPLICATIONS

- Circulation et alimentation d'eau chaude ou froide de - 10°C à + 85°C.
- Vidange de bassin.
- Alimentation de fontaine.
- Surpression.
- Circulation d'eau glacée de climatisation.
- Irrigation.
- Circulation de liquides industriels compatibles avec la fonte.

LIMITES D'UTILISATION

- Pression de service maximale : 10 bar.
- Températures admissibles :
  - du liquide pompé :
    construction standard de - 10°C à + 85°C.
    sur demande de - 20°C à + 120°C.
  - ambiante : + 40°C.

Caractéristiques supérieures Gamme LM (sur demande)

CHS 40-160/30

CHX 40-160/30

OPTIONS

Prix et tableau de compatibilité liquide sur demande pour :

- Garniture mécanique :
  - Carbone / Céramique / EPDM ou Viton.
  - Carbure de tungstène / Carbone / EPDM ou Viton
  - Carbure de tungstène / Carbure de silicium / EPDM ou Viton.
  - Carbure de tungstène / Carbure de tungstène / EPDM ou Viton.
  - Carbure de silicium / Carbure de silicium / EPDM ou Viton.
- Purge d'air.
- Flushing extérieur de la garniture mécanique.

CONCEPTION

- Pompe monobloc centrifuge monocellulaire.
- Performances garanties selon norme ISO 9906, Classe 2.
- Démontage Process.
- Partie hydraulique selon norme EN 733.

IDENTIFICATION

CHX 40 200 / 75

- **/ 75** — **Puissance moteur X 10**
- **200** — **Ø nominal de la roue**
- **40** — **Ø de refoulement**
- **CHX** — **Identification de la série**

CHX / CHX 4 = Monocellulaire 2.900 / 1.450 tr/mn. Version avec moteur / Bout d'arbre rallongé

CHS / CHS 4 = Monocellulaire 2.900 / 1.450 tr/mn. Version moteur normalisé / avec accouplement

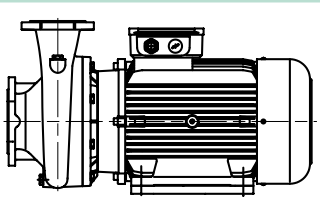

VERSION CHX

Version CHX

Roue montée sur moteur à bout d'arbre rallongé.

Liaison moteur / pompe avec lanterne d'adaptation.

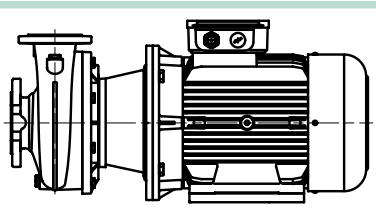

VERSION CHS

Version CHS

Moteur normalisé B5 ou B35.

Roue montée sur arbre rapporté par accouplement rigide.

Liaison moteur normalisé / pompe avec lanterne d'adaptation.

COMPOSANTS	MATERIAUX
PARTIE HYDRAULIQUE SELON NORME EN 733	
CORPS DE POMPE FONDS DE POMPE	Fonte Ft 20
• ARBRE COMMUN MOTEUR / POMPE VERSION CHX • ARBRE RAPPORTE VERSION CHS	Acier inoxydable AISI 316
ROUES : • DN 32, DN 40, DN 50, DN 65 - 125 • DN 65 - 160, DN 80	Acier inoxydable AISI 316 L Fonte Ft 20
LANTERNE D'ADAPTATION MOTEUR • DN 32 / DN 40 / DN 50 - 125 2/4 POLES • DN 32 / DN 40 - 160 2/4 POLES • DN 32 / DN 40 - 200 4 POLES • AUTRES MODELES	Aluminium Fonte Ft 20
GARNITURE MECANIQUE NORMALISEE DIN 24960 : • ANNEAU FIXE / TOURNANT • JOINT • AUTRES PARTIES	• Carbone / Céramique • Caoutchouc Nitrile • Acier inoxydable AISI 316
ANNEAUX D'USURE AVANT ET ARRIERE	Acier inoxydable AISI 316 L
JOINT TORIQUE DE CORPS DE POMPE	Caoutchouc Nitrile
BOUCHONS DE REMPLISSAGE ET DE VIDANGE	Laiton avec revêtement en nickel
RACCORDEMENT : • CHX / CHS • CHX 4 / CHS 4	Brides de raccordement PN 10 suivant norme DIN 2532
CONTRE-BRIDES (EN OPTION)	Kits avec CB PN 16 filetées en acier zingué
DEMONTAGE	Process
MOTEUR ASYNCHRONE A CAGE. Roulements graissés à vie.	
ISOLATION	Classe F
PROTECTION	IP 55
TENSION D'ALIMENTATION	Moteur monophasé pour pompes 2900 tr/mn uniquement de 0,37 à 2,2 kW = 220 V Protection thermique incorporé (sauf 2,2 kW)
	Moteur triphasé 50 Hz
	De 0,75 à 3 kW : Tri. 220 - 240 / 380 - 415 De 4 à 55 kW : Tri. 380 - 415 / 680 V
FORMES MOTEUR	CHX : Mono. B14 ou B34 CHX : Tri B14 ou B34 CHX 4 : B5 ou B14 CHS : B5 ou B35 CHS 4 : B5

Dispositions de montage possibles

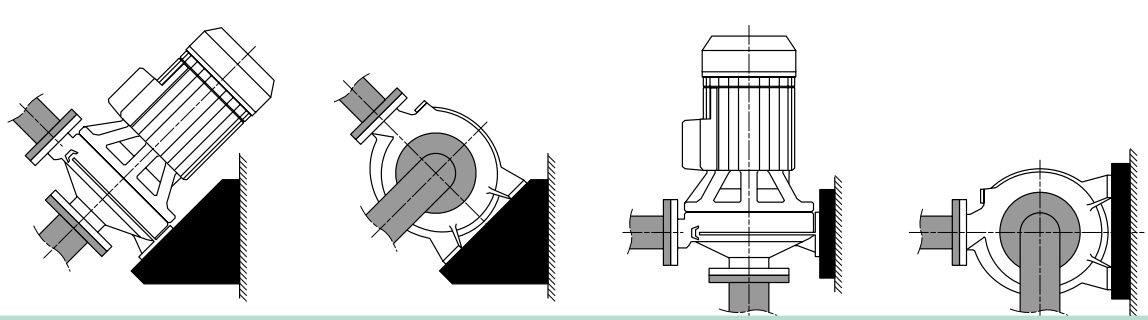

TABLEAU DE PERFORMANCES

TYPE	P. kW	DEBIT																					
		m³/h	0	6	9	12	15	18	24	30	36	42	48	60	72	84	96	108	120	138	150	180	216
CHX - CHS 32-125/07	0,75		18	16,7	15,5	13,9	11,8	9,2															
CHX - CHS 32-125/11	1,1		22,5	21,5	20,5	19	17,4	15,2	9,7														
CHX - CHS 32-160/15	1,5		28,7	27	25,5	23,5	21	17,8	10														
CHX - CHS 32-160/22	2,2		35,7	34,3	33	31	28,6	25,8	19,2														
CHX - CHS 32-200/30	3		46,5	43	40,5	38	35,5	32	24,5														
CHX - CHS 32-200/40	4		54,5	52	50	47,5	45	42	34,5	26													
2CHX - 32-250/55**	5,5		79	74,7	71	67	62	55,6	37														
2CHX - 32-250/75**	7,5		99	95,3	92	88	83	76	58,3														
CHX - CHS 40-125/11	1,1		14,5				13,7	13	11,3	8,8	5,8												
CHX - CHS 40-125/15	1,5		19,5				18,5	18	16,2	13,7	10,6	6,8											
CHX - CHS 40-125/22	2,2		24,5				23,5	23	21	18,8	15,8	12,3	8,2										
CHX - CHS 40-160/30	3		31,5				30	29,5	27,5	24,5	21,5	17,4											
CHX - CHS 40-160/40	4		38				37	36	34	31,5	28,5	24,5	20										
CHX - CHS 40-200/55	5,5		46,5				45	44	41,5	38,5	34,5	29,5											
CHX - CHS 40-200/75	7,5		57				55	54	52	49	45,5	41	36										
CHX - CHS 40-250/110A*	11		64				60	59	56	53	49	45	39										
CHX - CHS 40-250/110	11		72				68	67	65	61	57	52	47										
CHX - CHS 40-250/150	15		85				81	80	77	74	70	65	60										
CHX - CHS 50-125/22	2,2		17							16	15,1	14	12,8	9,8	6,2								
CHX - CHS 50-125/30	3		20							19,5	18,8	18	16,9	14,1	10,5								
CHX - CHS 50-125/40	4		24							23,5	23	22,5	21,5	19	15,8	11,8							
CHX - CHS 50-160/55	5,5		32							31,5	30,5	29,5	28	24,5	20,5	14,8							
CHX - CHS 50-160/75	7,5	H	40							39	38	37	36	33	29	24							
CHX - CHS 50-200/110A*	11		50,5							48	47	45	43	38,5	32,5	25,5							
CHX - CHS 50-200/110	11		58							55	54	53	50	46	40	33							
CHX - CHS 50-250/150	15	m	68							65	64	63	61	56	50	41							
CHX - CHS 50-250/185	18,5		77							74	73	72	70	66	60	52							
CHX - CHS 50-250/220	22		86							84	83	81	80	75	70	61	51						
CHX - CHS 65-125/40	4		19										17,5	16	14,5	13	11						
CHX - CHS 65-125/55	5,5		23										21,5	20,5	19	17,5	16	14					
CHX - CHS 65-125/75	7,5		27										26	25	24,5	23	22	20	18				
CHX - CHS 65-160/110A*	11		33										32	31	30	28	26	24	21,5				
CHX - CHS 65-160/110	11		36										35	34	33	31,5	30	28	25,5				
CHX - CHS 65-160/150	15		42										41,5	41	40	38,5	37	35	33	29,5			
CHX - CHS 65-200/150	15		45										46	45	43	41	39	36,5	34				
CHX - CHS 65-200/185	18,5		52										53	52	51	49	47	44,5	42				
CHX - CHS 65-200/220	22		59										60	59	58	56	54	52	49,5	44,5			
CHX - CHS 65-250/220	22		62										62	60	58	55,5	52	48,5	44	36,5			
CHS 65-250/300	30		76										75	74	73	70,5	67,5	64	61	54			
CHS 65-250/370	37		90										88,5	87	86	84	81	78	74,5	68,5			
CHX - CHS 80-160/110	11		27													27,5	27	26	24,5	22,5	21	16	
CHX - CHS 80-160/150	15		33													33	32	31	30	28	26	22	
CHX - CHS 80-160/185	18,5		39													38,5	37,5	36,5	35,5	34	32,5	28,5	22
CHX - CHS 80-200/220	22		48													47,5	46,5	45	43,5	41	38,5	32,5	
CHS 80-200/300	30		60													60	59	58	57	54,5	52	47	39
CHS 80-250/370	37		71													71	69	67	65	61	58	49	
CHS 80-250/450	45		80													81	80	78	76	72,5	70	62	
CHS 80-250/550	55		92													94	93	91	89,5	86,5	84	77	66

(*) ..__../92 pour version CHX (**) 2CHX : version deux roues

Courbes de Performances

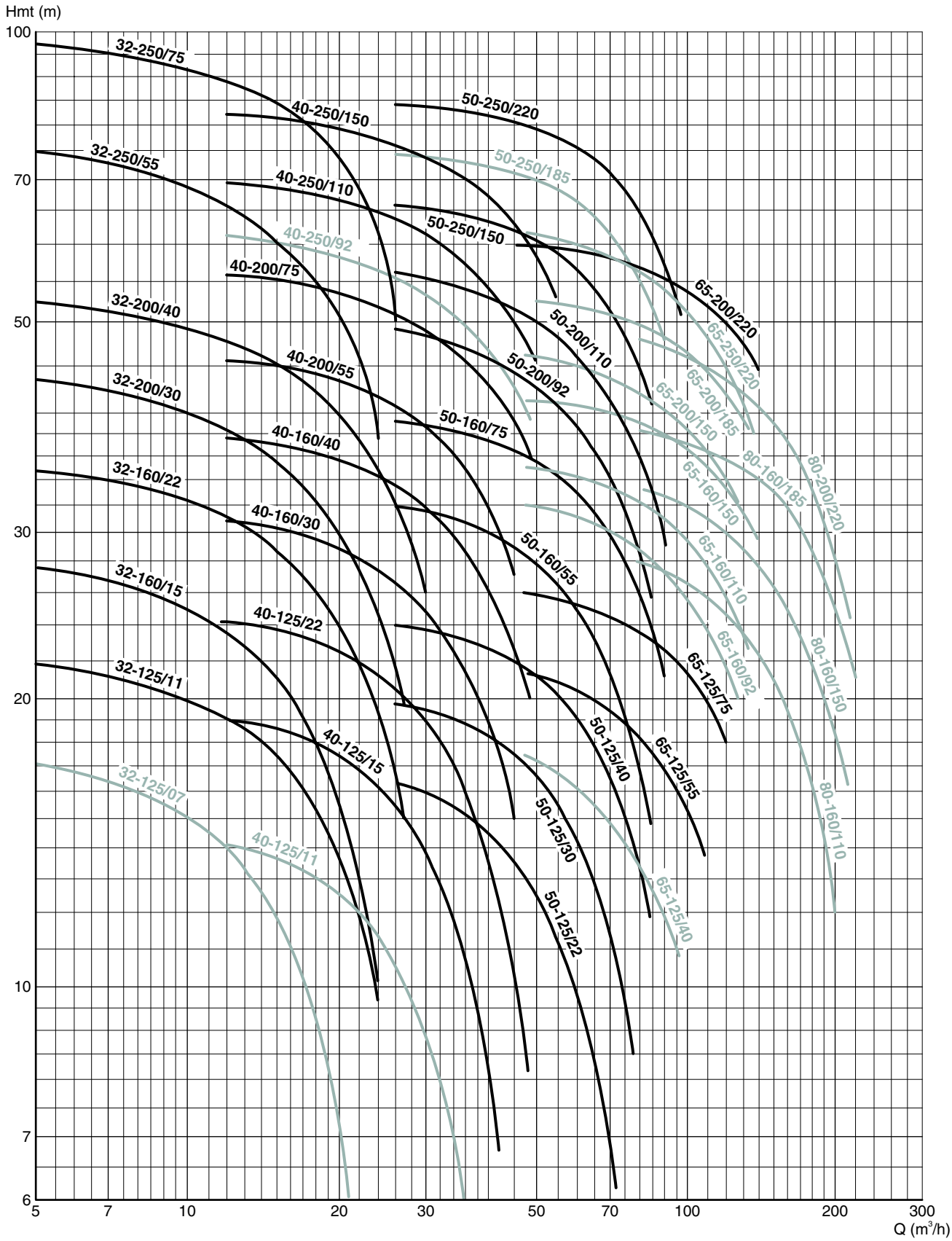

Matériels disponibles sur stock en version triphasée

Sur demande

CENTRIXA

CHX - 2.900 tr/mn

Version avec moteur arbre long

Avec patte support moteur jusqu'à 11 kW

VERSION CHX

Avec pied support moteur à partir de 15 kW

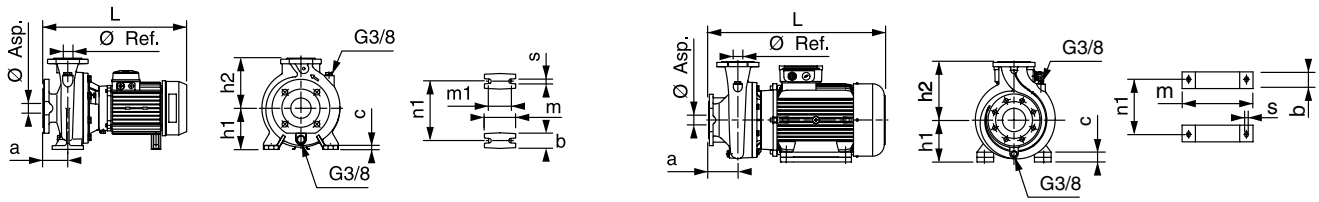

TYPE	P. kW	Intensité (A) Mono 230 V	Intensité (A) Tri. 400 V	Ø Asp.	Ø Ref.	Dimensions (mm) a	h2	b	c	h1	m	m1	n1	s	L	Poids kg	REFERENCE
CHXM 32-125/07	0,75	4,6	-	50	32	80	140	50	12	112	100	70	140	14	432	27	107 443 510
CHXM 32-125/11	1,1	6,5	-	50	32	80	140	50	12	112	100	70	140	14	432	28	107 443 520
CHXM 32-160/15	1,5	9	-	50	32	80	160	50	12	132	100	70	190	14	432	31	107 443 530
CHXM 32-160/22	2,2	13	-	50	32	80	160	50	12	132	100	70	190	14	461	34	102 324 540
CHXM 40-125/11	1,1	6,5	-	65	40	140	140	50	12	112	100	70	160	14	432	29,8	107 443 550
CHXM 40-125/15	1,5	9	-	65	40	140	140	50	12	112	100	70	160	14	432	31	107 443 560
CHXM 40-125/22	2,2	13	-	65	40	140	140	50	12	112	100	70	160	14	461	33	102 324 570
CHXM 50-125/22	2,2	13	-	65	50	160	160	50	12	132	100	70	190	14	483	37	102 324 580
CHX 32-125/07	0,75	-	1,85	50	32	80	140	50	12	112	100	70	140	14	443	27	107 443 020
CHX 32-125/11	1,1	-	2,6	50	32	80	140	50	12	112	100	70	140	14	443	28	**107 443 030**
CHX 32-160/15	1,5	-	3,6	50	32	80	160	50	12	132	100	70	190	14	443	31	**107 443 040**
CHX 32-160/22	2,2	-	4,9	50	32	80	160	50	12	132	100	70	190	14	443	34	**107 443 050**
CHX 32-200/30	3	-	6,5	50	32	80	180	50	12	160	100	70	190	14	461	43	**102 320 060**
CHX 32-200/40	4	-	8,5	50	32	80	180	50	12	160	100	70	190	14	487	49	**102 320 070**
2CHX 32-250/55	5,5	-	11,5	G2"	G1"1/4	80	180	50	12	160	100	70	190	14	487	71	**102 320 090**
2CHX 32-250/75	7,5	-	15,5	G2"	G1"1/4	80	180	50	12	160	100	70	190	14	487	75	**102 320 100**
CHX 40-125/11	1,1	-	2,6	65	40	80	140	50	12	112	100	70	160	14	443	29,8	107 443 140
CHX 40-125/15	1,5	-	3,6	65	40	80	140	50	12	112	100	70	160	14	443	31	**107 443 150**
CHX 40-125/22	2,2	-	4,9	65	40	80	140	50	12	112	100	70	160	14	443	33	**107 443 160**
CHX 40-160/30	3	-	6,5	65	40	80	160	50	12	132	100	70	190	14	461	36,3	**102 320 180**
CHX 40-160/40	4	-	8,5	65	40	80	160	50	12	132	100	70	190	14	487	42,3	**102 320 190**
CHX 40-200/55	5,5	-	11,5	65	40	100	180	50	12	160	100	70	212	14	553	59	**102 320 210**
CHX 40-200/75	7,5	-	15,5	65	40	100	180	50	12	160	100	70	212	14	553	64	**102 320 220**
CHX 40-250/92	9,2	-	18,4	65	40	100	225	65	14	180	125	95	250	14	604	91	102 320 230
CHX 40-250/110	11	-	22	65	40	100	225	65	14	180	125	95	250	14	604	99	**102 320 240**
CHX 40-250/150	15	-	30	65	40	100	225	50	22	180	260	210	254	13	688	123	**102 320 250**
CHX 50-125/22	2,2	-	4,9	65	50	100	160	50	12	132	100	70	190	14	463	37	**107 443 280**
CHX 50-125/30	3	-	6,5	65	50	100	160	50	12	132	100	70	190	14	481	39	**102 320 290**
CHX 50-125/40	4	-	8,5	65	50	100	160	50	12	132	100	70	190	14	507	45	**102 320 300**
CHX 50-160/55	5,5	-	11,5	65	50	100	180	50	12	160	100	70	212	14	553	68	**102 320 310**
CHX 50-160/75	7,5	-	15,5	65	50	100	180	50	12	160	100	70	212	14	553	72	**102 320 320**
CHX 50-200/92	9,2	-	18,4	65	50	100	200	50	12	160	100	70	212	14	604	81	**102 320 330**
CHX 50-200/110	11	-	22	65	50	100	200	50	12	160	100	70	212	14	604	86	**102 320 340**
CHX 50-250/150	15	-	30	65	50	100	225	50	22	180	260	210	254	13	688	123	**102 320 350**
CHX 50-250/185	18,5	-	36,4	65	50	100	225	50	22	180	304	254	254	13	732	135	102 320 360
CHX 50-250/220	22	-	43	65	50	100	225	50	22	180	304	254	254	13	732	149	**102 320 370**
CHX 65-125/40	4	-	8,5	80	65	100	180	65	14	160	125	95	212	14	507	64	102 320 410
CHX 65-125/55	5,5	-	11,5	80	65	100	180	65	14	160	125	95	212	14	553	72	**102 320 420**
CHX 65-125/75	7,5	-	15,5	80	65	100	180	65	14	160	125	95	212	14	553	76	**102 320 430**
CHX 65-160/92	9,2	-	18,4	80	65	100	200	65	14	160	125	95	212	14	604	95	102 320 450
CHX 65-160/110	11	-	22	80	65	100	200	65	14	160	125	95	212	14	604	103	102 320 460
CHX 65-160/150	15	-	30	80	65	100	200	50	22	160	260	210	254	13	688	127	102 320 470
CHX 65-200/150	15	-	30	80	65	100	225	50	22	180	260	210	254	13	688	127	102 320 490
CHX 65-200/185	18,5	-	36,4	80	65	100	225	50	22	180	304	254	254	13	732	139	102 320 500
CHX 65-200/220	22	-	43	80	65	100	225	50	22	180	304	254	254	13	732	153	**102 320 510**
CHX 65-250/220	22	-	43	80	65	100	250	50	22	200	304	254	254	13	732	159	102 320 520
CHX 80-160/110	11	-	22	100	80	125	225	65	14	180	125	95	250	14	629	109	102 320 560
CHX 80-160/150	15	-	30	100	80	125	225	50	22	180	260	210	254	13	713	133	102 320 570
CHX 80-160/185	18,5	-	36,4	100	80	125	225	50	22	180	304	254	254	13	757	145	102 320 580
CHX 80-200/220	22	-	43	100	80	125	250	50	22	180	304	254	254	13	757	159	102 320 610

En gras : Produits disponibles sur stock

Courbes de Performances

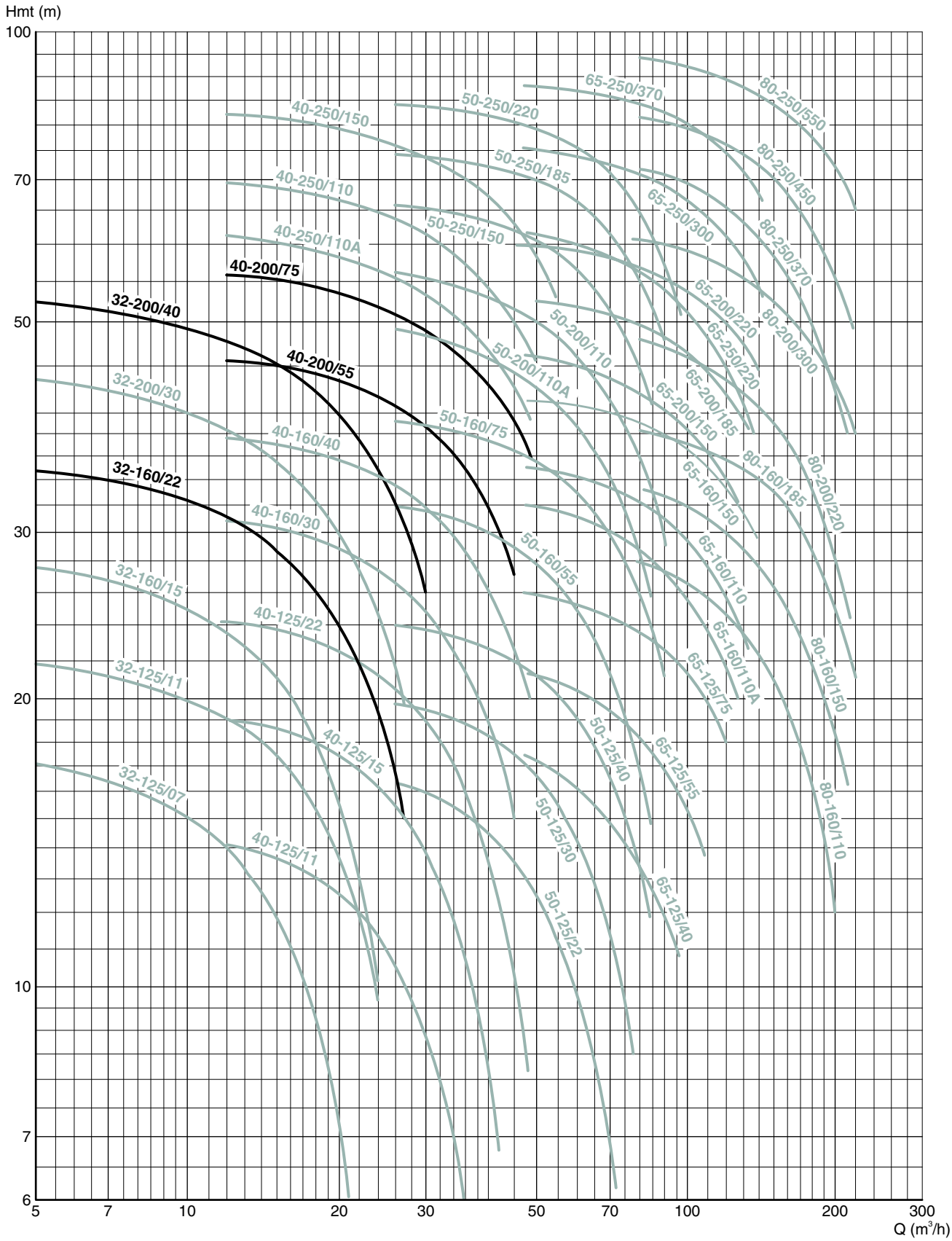

Matériels disponibles sur stock en version triphasée

Sur demande

CENTRIXA

CHS - 2.900 tr/mn

Version avec moteur normalisé

Avec patte support moteur jusqu'à 7,5 kW — ***VERSION CHS*** — Avec pied support moteur à partir de 11 kW

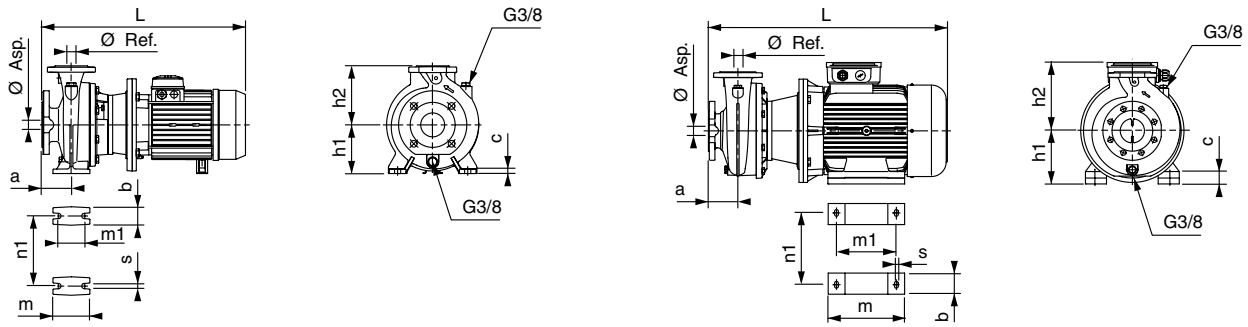

TYPE	P. kW	In. (A) Tri. 400	Ø Asp.	Ø Ref.	Dimensions (mm) a	h2	b	c	h1	m	m1	n1	s	L	Poids kg	REFERENCE
CHS 32-125/07	0,75	1,85	50	32	80	140	50	12	112	100	70	140	14	461	32	107 453 670
CHS 32-125/11	1,1	2,6	50	32	80	140	50	12	112	100	70	140	14	498	34	107 453 680
CHS 32-160/15	1,5	3,6	50	32	80	160	50	12	132	100	70	190	14	498	35	107 453 690
CHS 32-160/22	2,2	4,9	50	32	80	160	50	12	132	100	70	190	14	498	37	**107 453 700**
CHS 32-200/30	3	6,5	50	32	80	180	50	12	160	100	70	190	14	548	51	102 320 710
CHS 32-200/40	4	8,5	50	32	80	180	50	12	160	100	70	190	14	552	62	**102 320 720**
CHS 40-125/11	1,1	2,6	65	40	80	140	50	12	112	100	70	160	14	498	34	107 453 780
CHS 40-125/15	1,5	3,6	65	40	80	140	50	12	112	100	70	160	14	498	36	107 453 790
CHS 40-125/22	2,2	4,9	65	40	80	140	50	12	112	100	70	160	14	498	39	107 453 800
CHS 40-160/30	3	6,5	65	40	80	160	50	12	132	100	70	190	14	548	44	102 320 810
CHS 40-160/40	4	8,5	65	40	80	160	50	12	132	100	70	190	14	552	45	102 320 820
CHS 40-200/55	5,5	11,5	65	40	100	180	50	12	160	100	70	212	14	666	73	**102 320 830**
CHS 40-200/75	7,5	15,5	65	40	100	180	50	12	160	100	70	212	14	666	77	**102 320 840**
CHS 40-250/110A	11	22,5	65	40	100	225	50	22	180	260	210	254	13	801	119	102 320 850
CHS 40-250/110	11	22,5	65	40	100	225	50	22	180	260	210	254	13	801	119	102 320 860
CHS 40-250/150	15	30	65	40	100	225	50	22	180	260	210	254	13	801	133	102 320 870
CHS 50-125/22	2,2	4,9	65	50	100	160	50	12	132	100	70	190	14	520	43	107 453 900
CHS 50-125/30	3	6,5	65	50	100	160	50	12	132	100	70	190	14	570	48	102 320 910
CHS 50-125/40	4	8,5	65	50	100	160	50	12	132	100	70	190	14	574	56	102 320 920
CHS 50-160/55	5,5	11,5	65	50	100	180	50	12	160	100	70	212	14	668	76	102 320 930
CHS 50-160/75	7,5	15,5	65	50	100	180	50	12	160	100	70	212	14	668	80	102 320 940
CHS 50-200/110A	11	22,5	65	50	100	200	50	22	160	260	210	254	13	812	111	102 320 950
CHS 50-200/110	11	22,5	65	50	100	200	50	22	160	260	210	254	13	812	111	102 320 960
CHS 50-250/150	15	30	65	50	100	225	50	22	180	260	210	254	13	810	133	102 320 970
CHS 50-250/185	18,5	36,4	65	50	100	225	50	22	180	304	254	254	13	854	145	102 320 980
CHS 50-250/220	22	43	65	50	100	225	50	22	180	304	254	254	13	854	159	102 320 990
CHS 65-125/40	4	8,5	80	65	100	180	65	14	160	125	95	212	14	574	70	102 321 020
CHS 65-125/55	5,5	11,5	80	65	100	180	65	14	160	125	95	212	14	668	80	102 321 030
CHS 65-125/75	7,5	15,5	80	65	100	180	65	14	160	125	95	212	14	668	84	102 321 040
CHS 65-160/110A	11	22,5	80	65	100	200	50	22	180	260	210	254	13	810	123	102 321 060
CHS 65-160/110	11	22,5	80	65	100	200	50	22	180	260	210	254	13	810	123	102 321 070
CHS 65-160/150	15	30	80	65	100	200	50	22	180	260	210	254	13	810	137	102 321 080
CHS 65-200/150	15	30	80	65	100	225	50	22	180	260	210	254	13	810	137	102 321 090
CHS 65-200/185	18,5	36,4	80	65	100	225	50	22	180	304	254	254	13	854	149	102 321 100
CHS 65-200/220	22	43	80	65	100	225	50	22	180	304	254	254	13	854	163	102 321 110
CHS 65-250/220	22	43	80	65	100	250	50	22	200	304	254	254	13	854	157	102 321 120
CHS 65-250/300	30	59	80	65	100	250	60	24	200	345	305	318	18	941	200	102 321 130
CHS 65-250/370	37	71,5	80	65	100	250	60	24	200	345	305	318	18	941	218	102 321 140
CHS 80-160/110	11	22,5	100	80	125	225	50	22	180	260	210	254	13	835	124	102 321 170
CHS 80-160/150	15	30	100	80	125	225	50	22	180	260	210	254	13	835	138	102 321 180
CHS 80-160/185	18,5	36,4	100	80	125	225	50	22	180	304	254	254	13	879	156	102 321 190
CHS 80-200/220	22	43	100	80	125	250	50	22	180	304	254	254	13	879	163	102 321 220
CHS 80-200/300	30	59	100	80	125	250	60	24	200	345	305	318	18	966	199	102 321 230
CHS 80-250/370	37	71,5	100	80	125	280	60	24	200	345	305	318	18	966	213	102 321 260
CHS 80-250/450	45	88	100	80	125	280	76	28	225	360	311	356	18	1 043	278	102 321 270
CHS 80-250/550	55	106	100	80	125	280	90	28	250	406	349	406	22	1 073	311	102 321 280

En gras : Produits disponibles sur stock

TABLEAU DE PERFORMANCES

TYPE	P. kW	DEBIT																			
		m³/h	0	3	4,5	6	7,5	9	10,5	12	15	18	24	30	36	48	60	72	84	96	108
CHX4 - 32-125/02A	0,25		4,4	4,2	3,9	3,5	3,1	2,5	1,9												
CHX4 - 32-125/02	0,25		5,5	5,2	5	4,7	4,3	3,8	3,1	2,4											
CHX4 - 32-160/02	0,25		6,5	6,1	5,8	5,4	4,9	4,3	3,6	2,8											
CHX4 - 32-160/03	0,37		8,5	8	7,7	7,3	6,9	6,3	5,7	4,9											
CHX4 - 32-200/03	0,37		9,9	9,2	8,7	8,1	7,4	6,7	5,9	5											
CHX4 - 32-200/05	0,55		12,5	11,9	11,3	10,7	10,1	9,3	8,4	7,5	5,4										
2CHX4 32-250/07*	0,75		19,4	18,5	17,7	16,7	15,5	13,8	11,7	9											
2CHX4 32-250/11*	1,1		22,5	21,6	20,8	19,9	18,6	17	15	12,5											
CHX4 - 40-125/02A	0,25		4				3,9	3,8	3,6	3,4	2,9	2,2									
CHX4 - 40-125/02	0,25		5,1				4,9	4,7	4,5	4,3	3,8	3,1									
CHX4 - 40-125/03	0,37		6,3				6	5,8	5,6	5,4	4,9	4,2	2,3								
CHX4 - 40-160/03	0,37		7,4				6,9	6,7	6,4	6,1	5,4	4,6									
CHX4 - 40-160/05	0,55		9,1				8,7	8,5	8,2	7,9	7,2	6,3	4,3								
CHX4 - CHS4 40-200/07	0,75		11,6				11	10,8	10,5	10,2	9,4	8,4									
CHX4 - CHS4 40-200/11	1,1		14,1				13,4	13,2	12,9	12,6	11,8	10,8	8,3								
CHX4 - CHS4 40-250/11	1,1		15				14	13,7	13,3	13	12,2	11,2	8,5								
CHX4 - CHS4 40-250/15	1,5		17,5				16,5	16,2	15,8	15,5	14,6	13,5	10,8								
CHX4 - CHS4 40-250/22	2,2		21				19,7	19,3	19	18,5	17,6	16,6	14	10,6							
CHX4 - 50-125/03A	0,37		4,3							4,2	4,1	3,9	3,4	2,7	1,8						
CHX4 - 50-125/03	0,37		5							4,8	4,6	4,4	3,9	3,3	2,4						
CHX4 - 50-125/05	0,55		5,9							5,8	5,7	5,5	5,1	4,4	3,5						
CHX4 - CHS4 50-160/07	0,75		7,9							7,8	7,6	7,4	6,8	5,8	4,7						
CHX4 - CHS4 50-160/11	1,1	H	9,7							9,5	9,3	9,1	8,5	7,6	6,5						
CHX4 - CHS4 50-200/11	1,1		12,1							11,6	11,3	10,9	9,9	8,6	7,1						
CHX4 - CHS4 50-200/15	1,5	m	13,9							13,3	13	12,6	11,6	10,2	8,6						
CHX4 - CHS4 50-250/22A	2,2		16,5							16,2	16	15,6	14,6	13,2	11,4						
CHX4 - CHS4 50-250/22	2,2		18,6							18	17,8	17,4	16,5	15,2	13,4						
CHX4 - CHS4 50-250/30	3		21							20,5	20,3	20	19	17,8	16,2	11,8					
CHX4 - CHS4 65-125/05	0,55		4,6										4,1	3,8	3,4	2,5					
CHX4 - CHS4 65-125/07	0,75		5,6										5,1	4,9	4,5	3,7	2,6				
CHX4 - CHS4 65-125/11	1,1		6,6										6,3	6,1	5,9	5,2	4,2				
CHX4 - CHS4 65-160/11	1,1		8										7,6	7,3	7	6	4,8	3,4			
CHX4 - CHS4 65-160/15	1,5		8,8										8,5	8,3	8	7,1	6	4,6			
CHX4 - CHS4 65-160/22	2,2		10,3										10,1	9,8	9,5	8,8	7,8	6,5	5		
CHX4 - CHS4 65-200/15	1,5		10										10	9,6	9,1	7,9	6,4	4,6			
CHX4 - CHS4 65-200/22	2,2		12,4										12,5	12,2	11,8	10,7	9,3	7,6			
CHX4 - CHS4 65-200/30	3		14,4										14,5	14,3	13,8	12,7	11,3	9,6	7,5		
CHX4 - CHS4 65-250/30	3		15,4										15	14,6	13,9	12	9,7	6,7			
CHX4 - CHS4 65-250/40	4		19										18,8	18,3	17,8	15,7	14,4	11,7			
CHX4 - CHS4 65-250/55	5,5		22,3										21,7	21,3	20,9	19,5	17,7	15,1	12		
CHX4 - CHS4 80-160/15	1,5		7,2												7,4	7	6,4	5,5	4,6	3,5	2,3
CHX4 - CHS4 80-160/22	2,2		8,5												8,8	8,5	8	7,4	6,6	5,7	4,5
CHX4 - CHS4 80-200/30	3		11,2												11,3	10,8	10,1	9,2	8	6,6	5
CHX4 - CHS4 80-200/40	4		13,8												14,3	14	13,3	12,4	11,4	10	8,5
CHX4 - CHS4 80-250/40	4		16,5												16,4	15,8	14,8	13,2	11,3	9	6,3
CHX4 - CHS4 80-250/55	5,5		19,8												19,9	19,3	18,4	17,2	15,5	13,5	11,1
CHX4 - CHS4 80-250/75	7,5		23,6												24,8	18,3	22,5	21,3	19,9	18,1	16

(*) 2CHX4 : version deux roues

CENTRIXA

CHX 4 - 1.450 tr/mn

Courbes de Performances

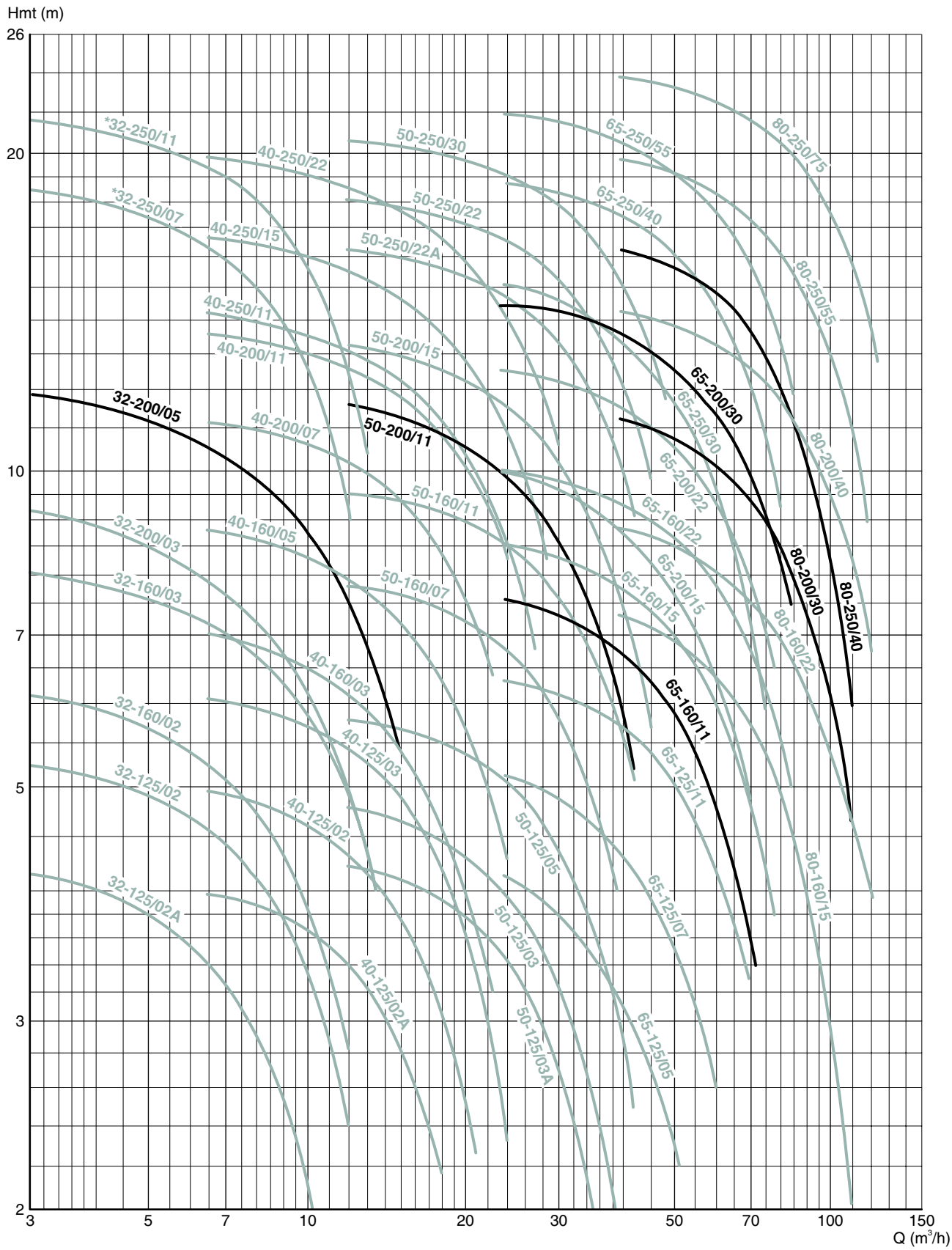

Matériels disponibles sur stock en version triphasée

Sur demande

CHX 4 - 1.450 tr/mn

Version avec moteur arbre long

VERSION CHX 4

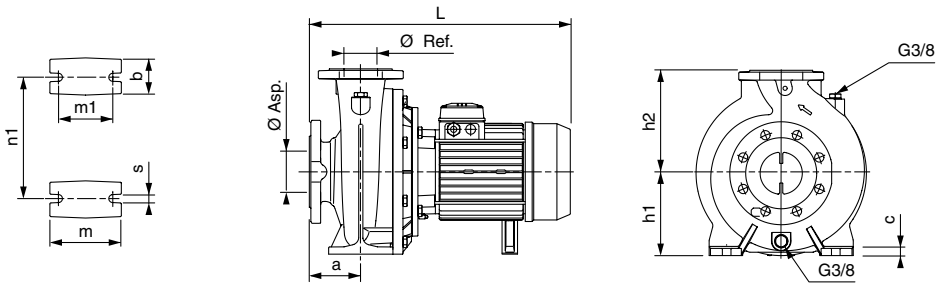

TYPE	P. kW	In. (A) Tri. 400 V	Ø Asp.	Ø Ref.	Dimensions (mm) a	h2	b	c	h1	m	m1	n1	s	L	Poids kg	REFERENCE
CHX4 32-125/02A	0,25	0,75	50	32	80	140	50	12	112	100	70	140	14	395	24,8	107 443 600
CHX4 32-125/02	0,25	0,75	50	32	80	140	50	12	112	100	70	140	14	395	24,8	107 443 610
CHX4 32-160/02	0,25	0,75	50	32	80	160	50	12	132	100	70	190	14	395	26,3	107 443 620
CHX4 32-160/03	0,37	1,07	50	32	80	160	50	12	132	100	70	190	14	395	26,3	107 443 630
CHX4 32-200/03	0,37	1,07	50	32	80	180	50	12	160	100	70	190	14	395	35	107 443 640
CHX4 32-200/05	0,55	1,55	50	32	80	180	50	12	160	100	70	190	14	432	37,5	**107 443 650**
2CHX4 32-250/07	0,75	2,1	G2"	G1"1/4	80	180	50	12	160	100	70	190	14	432	47	102 325 090
2CHX4 32-250/11	1,1	2,8	G2"	G1"1/4	80	180	50	12	160	100	70	190	14	432	49	102 325 100
CHX4 40-125/02A	0,25	0,75	65	40	80	140	50	12	112	100	70	160	14	395	25,3	107 443 670
CHX4 40-125/02	0,25	0,75	65	40	80	140	50	12	112	100	70	160	14	395	25,3	107 443 680
CHX4 40-125/03	0,37	1,07	65	40	80	140	50	12	112	100	70	160	14	395	25,3	107 443 690
CHX4 40-160/03	0,37	1,07	65	40	80	160	50	12	132	100	70	190	14	395	26,8	107 443 700
CHX4 40-160/05	0,55	1,55	65	40	80	160	50	12	132	100	70	190	14	432	29,3	107 443 710
CHX4 40-200/07	0,75	2,1	65	40	100	180	50	12	160	100	70	212	14	452	38,5	107 443 720
CHX4 40-200/11	1,1	2,8	65	40	100	180	50	12	160	100	70	212	14	481	42	102 325 210
CHX4 40-250/11	1,1	2,8	65	40	100	225	65	14	180	125	95	250	14	481	52	102 325 230
CHX4 40-250/15	1,5	3,6	65	40	100	225	65	14	180	125	95	250	14	481	55	102 325 240
CHX4 40-250/22	2,2	5,2	65	40	100	225	65	14	180	125	95	250	14	507	59,5	102 325 250
CHX4 50-125/03A	0,37	1,07	65	50	100	160	50	12	132	100	70	190	14	417	29	107 443 740
CHX4 50-125/03	0,37	1,07	65	50	100	160	50	12	132	100	70	190	14	417	29	107 443 750
CHX4 50-125/05	0,55	1,55	65	50	100	160	50	12	132	100	70	190	14	454	32	107 443 760
CHX4 50-160/07	0,75	2,1	65	50	100	180	50	12	160	100	70	212	14	454	41,5	107 443 770
CHX4 50-160/11	1,1	2,8	65	50	100	180	50	12	160	100	70	212	14	483	45	102 325 320
CHX4 50-200/11	1,1	2,8	65	50	100	200	50	12	160	100	70	212	14	483	44,5	**102 325 330**
CHX4 50-200/15	1,5	3,6	65	50	100	200	50	12	160	100	70	212	14	483	47,5	102 325 340
CHX4 50-250/22A	2,2	5,2	65	50	100	225	65	14	180	125	95	250	14	507	59,5	102 325 350
CHX4 50-250/22	2,2	5,2	65	50	100	225	65	14	180	125	95	250	14	507	51,5	102 325 360
CHX4 50-250/30	3	6,9	65	50	100	225	65	14	180	125	95	250	14	507	62,5	102 325 370
CHX4 65-125/05	0,55	1,55	80	65	100	180	65	14	160	125	95	212	14	454	45,5	107 443 790
CHX4 65-125/07	0,75	2,1	80	65	100	180	65	14	160	125	95	212	14	454	45,5	107 443 800
CHX4 65-125/11	1,1	2,8	80	65	100	180	65	14	160	125	95	212	14	483	49	102 325 420
CHX4 65-160/11	1,1	2,8	80	65	100	200	65	14	160	125	95	212	14	481	56	**102 325 450**
CHX4 65-160/15	1,5	3,6	80	65	100	200	65	14	160	125	95	212	14	481	59	102 325 460
CHX4 65-160/22	2,2	5,2	80	65	100	200	65	14	160	125	95	212	14	507	63,5	102 325 470
CHX4 65-200/15	1,5	3,6	80	65	100	225	65	14	180	125	95	250	14	481	59	102 325 480
CHX4 65-200/22	2,2	5,2	80	65	100	225	65	14	180	125	95	250	14	507	63,5	102 325 490
CHX4 65-200/30	3	6,9	80	65	100	225	65	14	180	125	95	250	14	507	65,5	**102 325 500**
CHX4 65-250/30	3	6,9	80	65	100	250	80	16	200	160	120	280	18	507	75	102 325 510
CHX4 65-250/40	4	8,7	80	65	100	250	80	16	200	160	120	280	18	530	105	102 325 520
CHX4 65-250/55	5,5	12,4	80	65	100	250	80	16	200	160	120	280	18	566	111	102 325 530
CHX4 80-160/15	1,5	3,6	100	80	125	225	65	14	180	125	95	250	14	506	64	102 325 560
CHX4 80-160/22	2,2	5,2	100	80	125	225	65	14	180	125	95	250	14	532	69	102 325 570
CHX4 80-200/30	3	6,9	100	80	125	250	65	14	180	125	95	280	14	532	80	**102 325 590**
CHX4 80-200/40	4	8,7	100	80	125	250	65	14	180	125	95	280	14	555	103	102 325 600
CHX4 80-250/40	4	8,7	100	80	125	280	80	16	200	160	120	315	18	555	100	**102 325 620**
CHX4 80-250/55	5,5	12,4	100	80	125	280	80	16	200	160	120	315	18	591	106	102 325 630
CHX4 80-250/75	7,5	15,8	100	80	125	280	80	16	200	160	120	315	18	629	116	102 325 640

En gras : Produits disponibles sur stock

CENTRIXA

CHS 4 - 1.450 tr/mn

Courbes de Performances

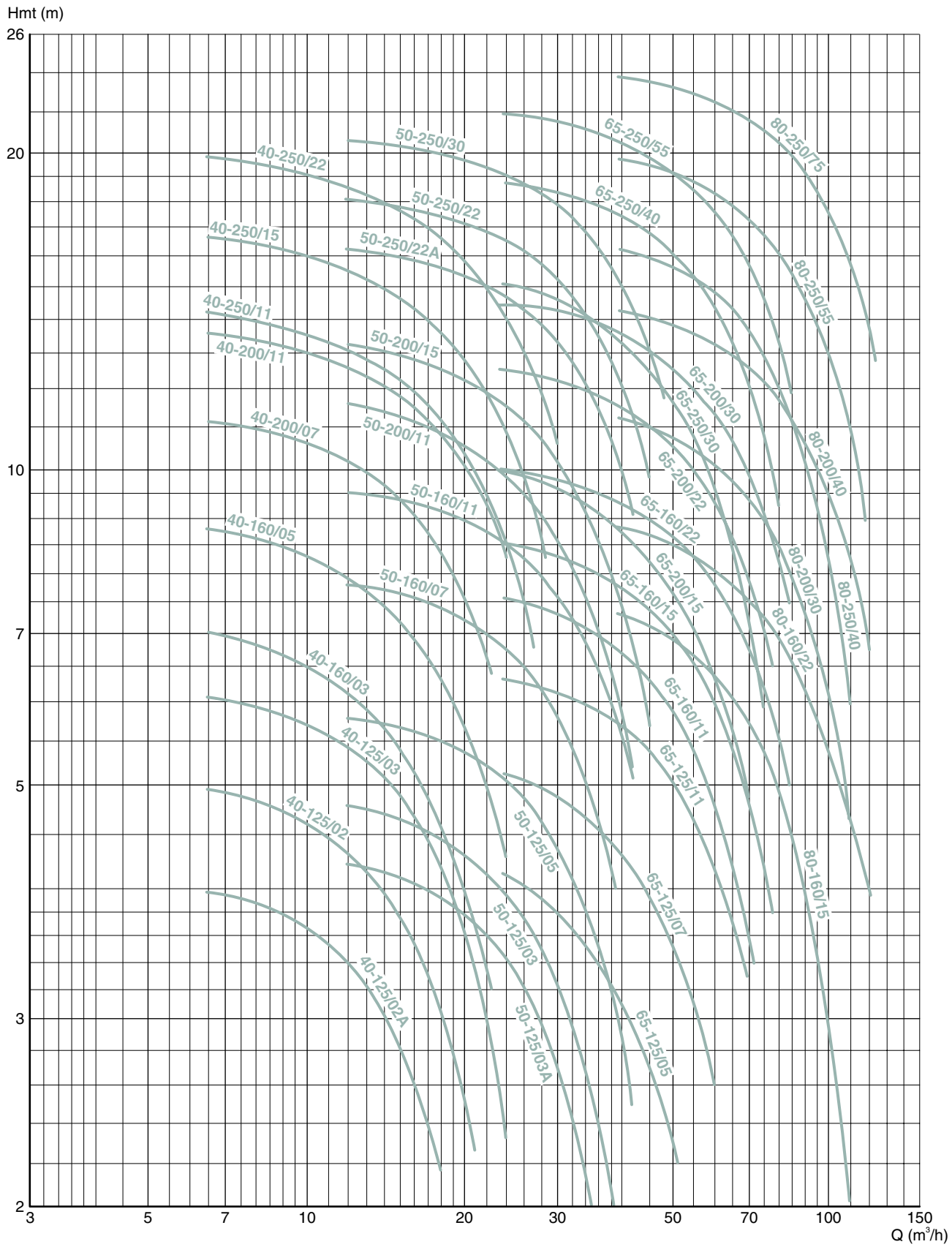

Matériels disponibles sur stock en version triphasée

Sur demande

CHS 4 - 1.450 tr/mn

Version avec moteur normalisé

VERSION CHS 4

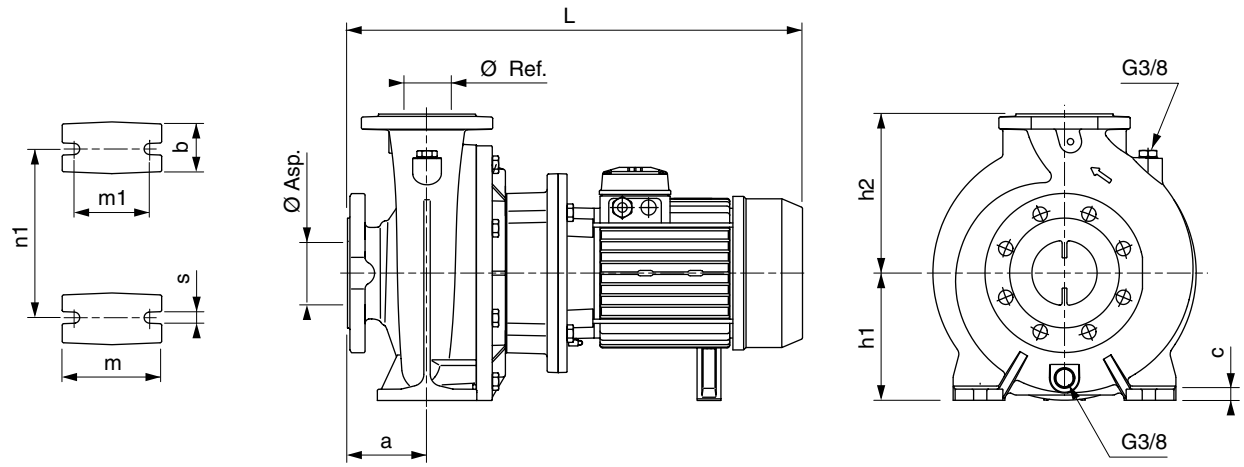

TYPE	P. kW	In. (A) Tri. 400 V	Ø Asp.	Ø Ref.	Dimensions (mm) a	h2	b	c	h1	m	m1	n1	s	L	Poids kg	REFERENCE
CHS4 40-200/07	0,75	2,1	65	40	100	180	50	12	160	100	70	212	14	497	43,5	107 453 920
CHS4 40-200/11	1,1	2,1	65	40	100	180	50	12	160	100	70	212	14	536	47	102 325 840
CHS4 40-250/11	1,1	2,8	65	40	100	225	65	14	180	125	95	250	14	536	57	102 325 850
CHS4 40-250/15	1,5	3,6	65	40	100	225	65	14	180	125	95	250	14	536	60	102 325 860
CHS4 40-250/22	22	5,2	65	40	100	225	65	14	180	125	95	250	14	572	66,5	102 325 870
CHS4 50-160/07	0,75	2,1	65	50	100	180	50	12	160	100	70	212	14	499	46,5	107 453 940
CHS4 50-160/11	1,1	2,1	65	50	100	180	50	12	160	100	70	212	14	538	50	102 325 940
CHS4 50-200/11	1,1	2,1	65	50	100	200	50	12	160	100	70	212	14	538	49,5	102 325 950
CHS4 50-200/15	1,5	3,6	65	50	100	200	50	12	160	100	70	212	14	538	52,5	102 325 960
CHS4 50-250/22A	2,2	5,2	65	50	100	225	65	14	180	125	95	250	14	572	65,5	102 325 970
CHS4 50-250/22	2,2	5,2	65	50	100	225	65	14	180	125	95	250	14	572	65,5	102 325 980
CHS4 50-250/30	3	6,9	65	50	100	225	65	14	180	125	95	250	14	572	68,5	102 325 990
CHS4 65-125/05	0,55	1,55	80	65	100	180	65	14	160	125	95	212	14	499	50,5	107 453 960
CHS4 65-125/07	0,75	2,1	80	65	100	180	65	14	160	125	95	212	14	499	52,5	107 453 970
CHS4 65-125/11	1,1	2,8	80	65	100	180	65	14	160	125	95	212	14	538	54	102 326 040
CHS4 65-160/11	1,1	2,8	80	65	100	200	65	14	160	125	95	212	14	536	61	102 326 060
CHS4 65-160/15	1,5	3,6	80	65	100	200	65	14	160	125	95	212	14	536	64	102 326 070
CHS4 65-160/22	2,2	5,2	80	65	100	200	65	14	160	125	95	212	14	572	69,5	102 326 080
CHS4 65-200/15	1,5	3,6	80	65	100	225	65	14	180	125	95	250	14	536	64	102 326 090
CHS4 65-200/22	2,2	5,2	80	65	100	225	65	14	180	125	95	250	14	572	69,5	102 326 100
CHS4 65-200/30	3	6,9	80	65	100	225	65	14	180	125	95	250	14	572	72,5	102 326 110
CHS4 65-250/30	3	6,9	80	65	100	250	80	16	200	160	120	280	18	572	78,5	102 326 120
CHS4 65-250/40	4	8,7	80	65	100	250	80	16	200	160	120	280	18	595	101	102 326 130
CHS4 65-250/55	5,5	12,4	80	65	100	250	80	16	200	160	120	280	18	658	104	102 326 140
CHS4 80-160/15	1,5	3,6	100	80	125	225	65	14	180	125	95	250	14	561	71	102 326 170
CHS4 80-160/22	2,2	5,2	100	80	125	225	65	14	180	125	95	250	14	597	75,5	102 326 180
CHS4 80-200/30	3	6,9	100	80	125	250	65	14	180	125	95	280	14	597	81,5	102 326 200
CHS4 80-200/40	4	8,7	100	80	125	250	65	14	180	125	95	280	14	620	104	102 326 210
CHS4 80-250/40	4	8,7	100	80	125	280	80	16	200	160	120	315	18	620	110	102 326 250
CHS4 80-250/55	5,5	12,4	100	80	125	280	80	16	200	160	120	315	18	683	113	102 326 260
CHS4 80-250/75	7,5	15,8	100	80	125	280	80	16	200	160	120	315	18	721	116	102 326 270

ACCESSOIRES COMMUNS AUX VERSIONS CHX - CHS - CHX 4 - CHS 4 Jeu de deux contre-brides filetées en acier zingué pour :	REFERENCE
– CH - X/S - X4/S4 type 32 - Ø Asp. 50 / Ø Ref. 32 - Filetage 1"1/4	109 390 461
– CH - X/S - X4/S4 type 40 - Ø Asp. 65 / Ø Ref. 40 - Filetage 1"1/2	109 390 471
– CH - X/S - X4/S4 type 50 - Ø Asp. 65 / Ø Ref. 50 - Filetage 2"	109 390 481
– CH - X/S - X4/S4 type 65 - Ø Asp. 80 / Ø Ref. 65 - Filetage 2"1/2	109 390 491
– CH - X/S - X4/S4 type 80 - Ø Asp. 100 / Ø Ref. 80 - Filetage 3"	109 390 501

En gras : Produits disponibles sur stock

NT

POMPE NORMALISEE EN 733 ET EXTENSION

APPLICATIONS

- Adduction d'eau.
- Traitement d'eau.
- Irrigation.
- Piscine.
- Circuit de refroidissement.
- Climatisation et chauffage.
- Transfert eau industrielle.

LIMITES D'UTILISATION

- Débit : jusqu'à 1200 m³/h*.
- Hauteur : jusqu'à 140 m*.
- Température maxi : 140° C.
- Pression de service maximale 10 à 16 bar suivant tailles.

* Extensions incluses

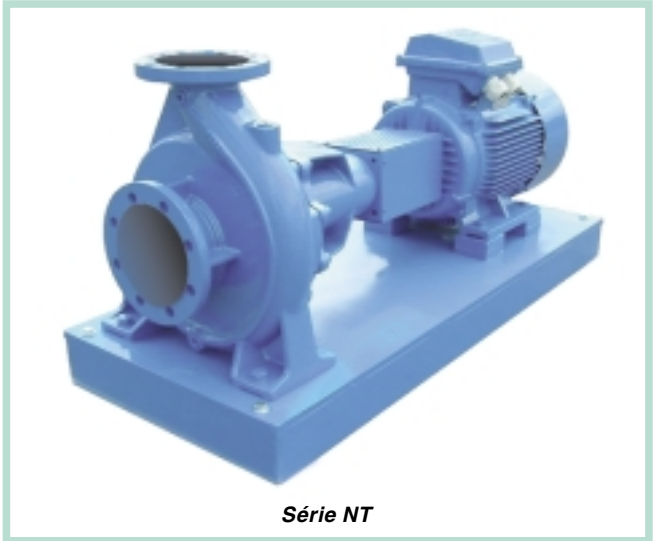

Série NT

CONCEPTION

- Pompe normalisée suivant EN 733 (encombrement et hydraulique).
- Construction type Process.

Matériaux

- Standard : corps et roue en fonte, arbre en inox 1.4021.
- Options : roue en Cupro Alu, roue en inox 1.4401, arbre en inox 1.4401, chemise d'arbre sous tresses, bagues d'usure en bronze.

Etanchéité

- Standard : presse étoupe avec arrosage interne ou garniture mécanique simple (Carbone/Céramique - Joint EPDM).
- Options : presse étoupe avec arrosage externe, garniture mécanique Carbone/céramique - Joint Viton, Carbone/Carbure de Silicium - Joint EPDM, Carbure de Silicium/Carbure de Silicium, joint EPDM ou Viton.

Moteur

- Moteur normalisé IEC type B3, 2900 tr/mn ou 1450 tr/mn, protection IP 55, 50 Hz - 230/400 V ou 400/690 V suivant puissance.
- Autres caractéristiques possibles en option (Moteur IP 23, moteur 60 Hz…).

Accouplement et châssis

- Accouplement semi élastique avec protège accouplement.
- Châssis en acier

PLAGE DES PERFORMANCES 50 Hz

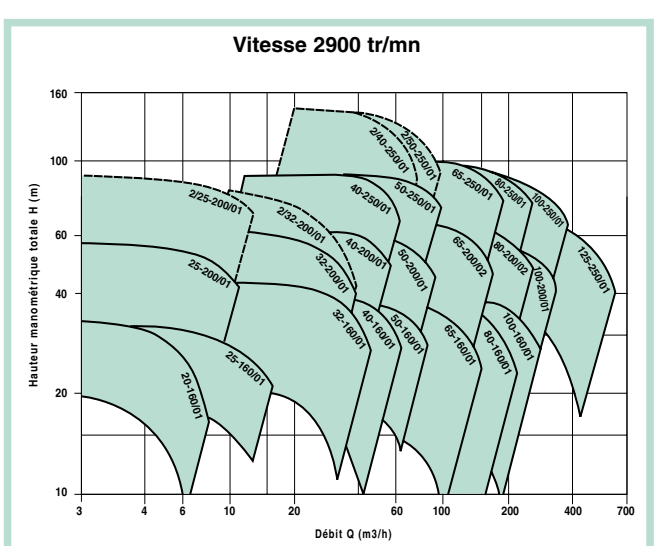

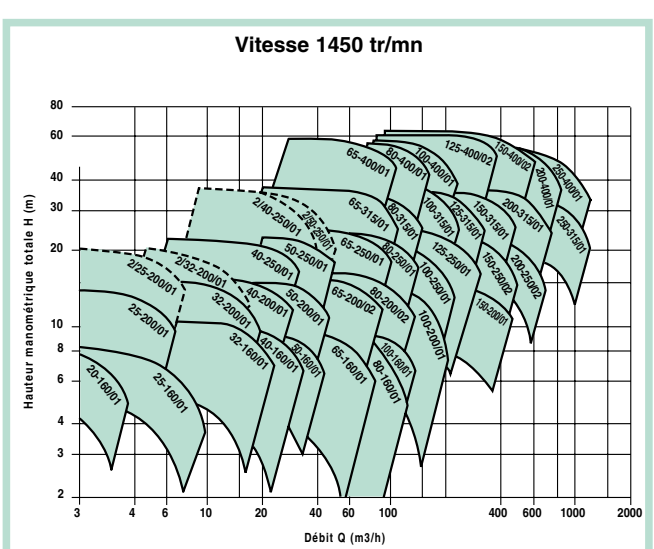

ELINA

Roue et diffuseur AISI 316 L.
Soudure au laser.
Conception modulaire.
Garniture mécanique normalisée.
Protection moteur
IP 55 Classe F.

LHX 40-200/40 équipée de Technovar

LHX 40-200/40

LHS 40-200/40

APPLICATIONS

- Circulation d'eau dans les installations de chauffage collectif et industriel.
- Installation de chauffage urbain.
- Réseaux de transfert d'eau glacée.
- Circulation d'eau pour les usines de traitement des eaux.
- Fontainerie.

LIMITES D'UTILISATION

- Pression de service maximale : 10 bars.
- Températures admissibles :
  - Du liquide pompé : - 10°C à + 130°C
  - Ambiante : + 40°C.
- Fonctionnement continu.

CONCEPTION

- Pompe monobloc centrifuge monocellulaire avec orifices d'aspiration et de refoulement en ligne.
- Démontage Process.

OPTIONS

Prix et tableau de compatibilité liquide sur demande pour :

- Garniture mécanique :
  - Céramique / Carbone / Viton•
  - Carbure de tungstène / Carbone / EPDM ou Viton•
  - Carbure de tungstène / Carbure de silicium / EPDM ou Viton•
  - Carbure de tungstène / Carbure de tungstène / EPDM ou Viton•
  - Carbure de silicium / Carbure de silicium / EPDM ou Viton•.
- Plaque de pose pour installation verticale.

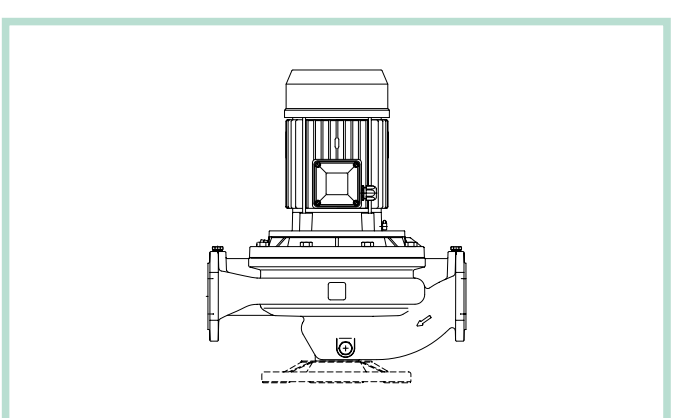

Version LHX
Roue montée sur moteur à bout d'arbre rallongé.
Liaison pompe / moteur avec lanterne d'adaptation.

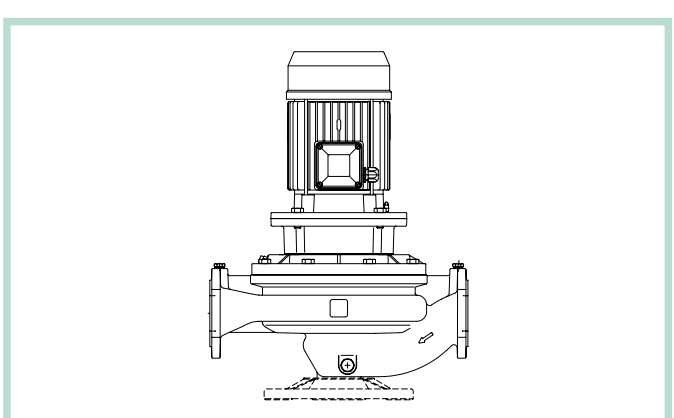

Version LHS
Moteur normalisé.
Roue montée sur arbre rapporté par accouplement rigide.
Liaison pompe / moteur normalisé avec lanterne d'adaptation.

ELINA

COMPOSANTS		
CORPS DE POMPE FONDS DE POMPE	Fonte Ft 20	
ARBRE COMMUN MOTEUR / POMPE VERSION LHX ARBRE RAPPORTE VERSION LHS	Acier inoxydable AISI 316	
ROUES : • DN 40, DN 50, DN 65, DN 80 - 125 • AUTRES MODELES	Acier inoxydable AISI 316 L Fonte Ft 20	
LANTERNE D'ADAPTATION MOTEUR : • DN 40 - 50 / 125 - 160 2/4 POLES • DN 40 - 50 / 200 - 250 2/4 POLES • AUTRES MODELES	Aluminium Fonte Ft 20	
GARNITURE MECANIQUE NORMALISEE DIN 24960 : • ANNEAU FIXE/TOURNANT • JOINT • AUTRES PARTIES	Carbone / Céramique EPDM Acier inoxydable AISI 316	
ANNEAUX D'USURE AVANT/ARRIERE	Acier inoxydable AISI 316 L	
JOINT TORIQUE DE CORPS DE POMPE	EPDM	
BOUCHONS DE REMPLISSAGE ET DE VIDANGE	Laiton avec revêtement Nickel	
PLAQUE DE POSE (EN OPTION)	Aluminium	
DEMONTAGE	Process	
CONTRE-BRIDES (EN OPTION)	Kit en acier zingué PN 10 avec CB filetées	
RACCORDEMENT • LHX / LHX 4 • LHS / LHS 4	Brides de raccordement PN 10 suivant norme DIN 2532	
MOTEUR ASYNCHRONE A CAGE. Roulements graissés à vie.		
ISOLATION	Classe F	
PROTECTION	IP 55	
TENSION D'ALIMENTATION	Moteur 2 Pôles 2.900 tr/mn - 50 Hz	Moteur 4 Pôles 1.450 tr/mn - 50 Hz
	Pas de monophasé	
	De 0,25 à 3 kW Tri. 220-240 / 380-415 V De 4 à 7,5 kW Tri. 380-415 / 660 V	
FORMES MOTEUR	LHX : B 14 LHX 4 : B 5 LHS : B 5 LHS 4 : B 5	

IDENTIFICATION

LHX 40 - 250 / 75

- **75** — **Puissance moteur X 10**
- **250** — **Ø nominal de la roue**
- **40** — **Ø d'aspiration et refoulement**
- **LHX** — **Identification de la série**

LHX - LHX 4 : Monocellulaire 2.900 / 1.450 tr/mn
Version avec moteur bout d'arbre rallongé

LHS - LHS 4 : Monocellulaire 2.900 / 1.450 tr/mn
Version moteur normalisé avec accouplement

Courbes de Performances

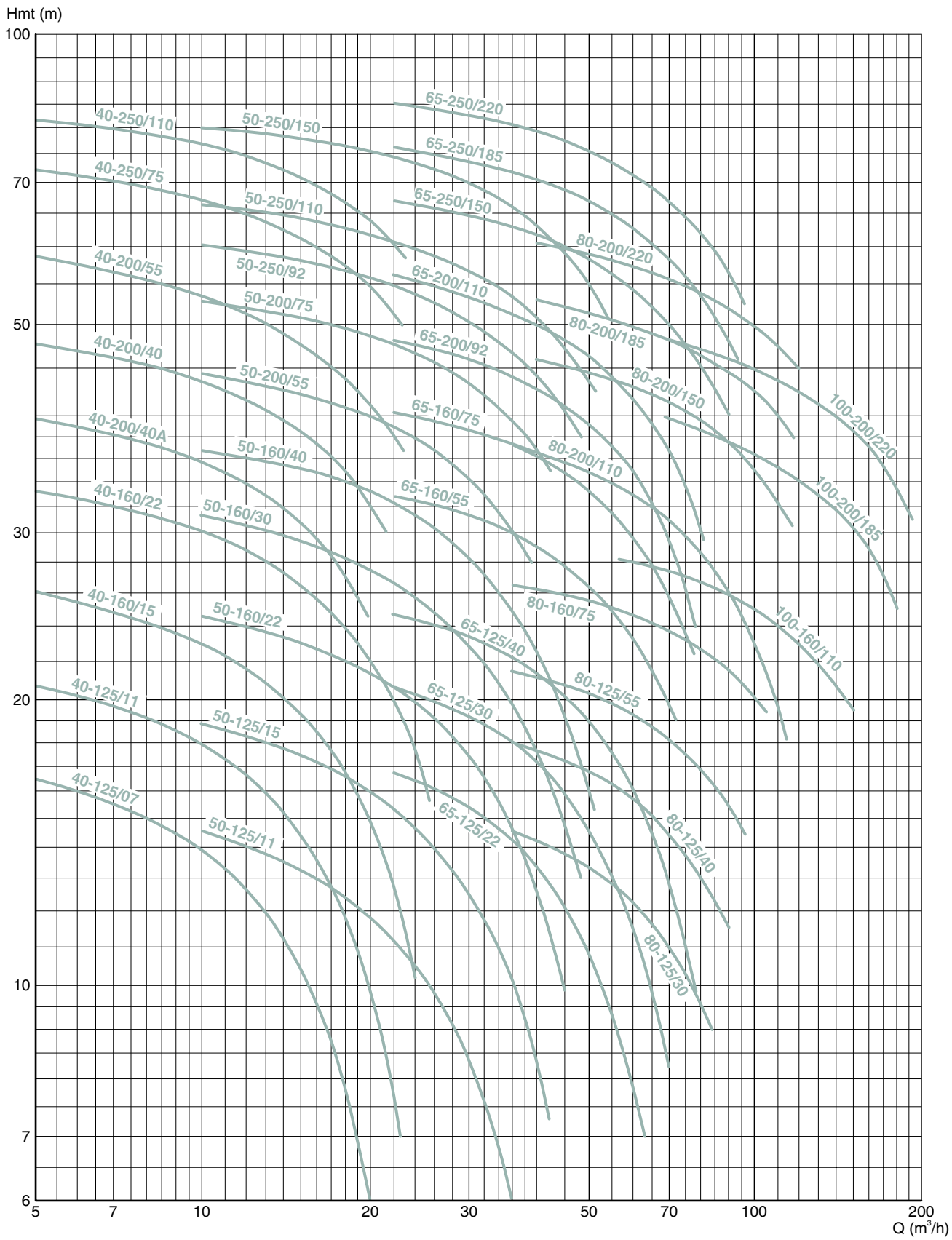

TABLEAU DE PERFORMANCES

TYPE	P. kW	DEBIT																					
		m³/h	0	6	9	12	15	18	21	24	27	30	36	48	60	72	84	96	108	120	150	180	192
LHX - LHS 40-125/07	0,75		18	16	14,5	12,7	10,5	7,9	4,7														
LHX - LHS 40-125/11	1,1		22,5	20,2	18,6	16,7	14,5	11,9	8,8														
LHX - LHS 40-160/15	1,5		28	25,5	23,5	21,5	19,4	16,9	13,9	10,2													
LHX - LHS 40-160/22	2,2		35,5	32,5	31	29	26,5	24	21	17,7													
LHX - LHS 40-200/40A	4		42,5	39	36,5	34	31	27															
LHX - LHS 40-200/40	4		51	47	44,5	41,5	38,5	35	30,5														
LHX - LHS 40-200/55	5,5		62	57,5	54,5	51,5	48	44	39,5														
LHX - LHS 40-250/75	7,5		75,5	71	68,5	65	61,5	57,5	53														
LHX - LHS 40-250/110	11		85	80,5	78	75	71	67	62	56,5													
LHX - LHS 50-125/11	1,1		15,7			14	13,3	12,5	11,6	10,6	9,5	8,4	5,9										
LHX - LHS 50-125/15	1,5		20,5			18,3	17,5	16,6	15,7	14,7	13,7	12,6	10,2										
LHX - LHS 50-160/22	2,2		26			24	23	22	21	20	18,8	17,5	14,7										
LHX - LHS 50-160/30	3		33			30,5	29,5	28,5	27	26	24,5	23	20	13									
LHX - LHS 50-160/40	4		38			36	35	34	33	31,5	30	28,5	25	17,5									
LHX - LHS 50-200/55	5,5		47			43,5	42	41	39,5	38	36	34,5	30,5										
LHX - LHS 50-200/75	7,5		56			52	51	49,5	48	46,5	45	43,5	39,5										
LHX - LHS 50-250/92	9,2		63			59,5	58	57	55	54	52	50,5	46,5	38									
LHX - LHS 50-250/110	11		69,5			65,5	64	63	61	60	58,5	56,5	53,5	45									
LHX - LHS 50-250/150	15	H	83			79,5	78	76,5	75	73,5	72	70	66	56,5									
LHX - LHS 65-125/22	2,2		18,8							16,4	16	15,4	14,3	11,4	7,9								
LHX - LHS 65-125/30	3		23							20,3	20	19,5	18,1	15,2	11,6								
LHX - LHS 65-125/40	4	m	26,5							24,5	24,5	24	22,5	19,7	16,3	12,2							
LHX - LHS 65-160/55	5,5		35							32,5	32	31,5	30	27	23,5	19							
LHX - LHS 65-160/75	7,5		42,5							40	39,5	38,5	37,5	34	30	25							
LHX - LHS 65-200/92	9,2		53							47,5	47	46	44	40	35	28,5							
LHX - LHS 65-200/110	11		61							55,5	54	53	51,5	47	42	36							
LHX - LHS 65-250/150	15		70							66,5	65,5	64,5	63	59	54	49	43						
LHX - LHS 65-250/185	18,5		80							75,5	75	74	72	68	63	57,5	51,5						
LHX - LHS 65-250/220	22		89							84,5	83,5	82,5	80,5	76,5	71,5	66	60	52,5					
LHX - LHS 80-125/30	3		15,5										14,5	13,5	12,5	11	9						
LHX - LHS 80-125/40	4		19										18	17	16	14	12,5	11,5					
LHX - LHS 80-125/55	5,5		23										21,5	20,5	19,5	18	16,5	14,5					
LHX - LHS 80-160/75	7,5		28										26,5	25,5	24,5	23,5	22,5	21					
LHX - LHS 80-200/110	11		41										37	35	33	30,5	28	24,5	20,5				
LHX - LHS 80-200/150	15		49,5										46,5	45	43	41	39	36,5	33				
LHX - LHS 80-200/185	18,5		57										53,5	51,5	50	48	46	43,5	41				
LHX - LHS 80-200/220	22		65										61	59,5	57,5	55,5	53	51	48	45			
LHX - LHS 100-160/110	11		29												28	27,5	26,5	25,5	24,5	23	19,5		
LHX - LHS 100-200/185	18,5		45												41	39,5	38	37	35	34	30,5	25	
LHX - LHS 100-200/220	22		53												49,5	48	47	45	44	42,5	38,5	33,5	31

Courbes de Performances

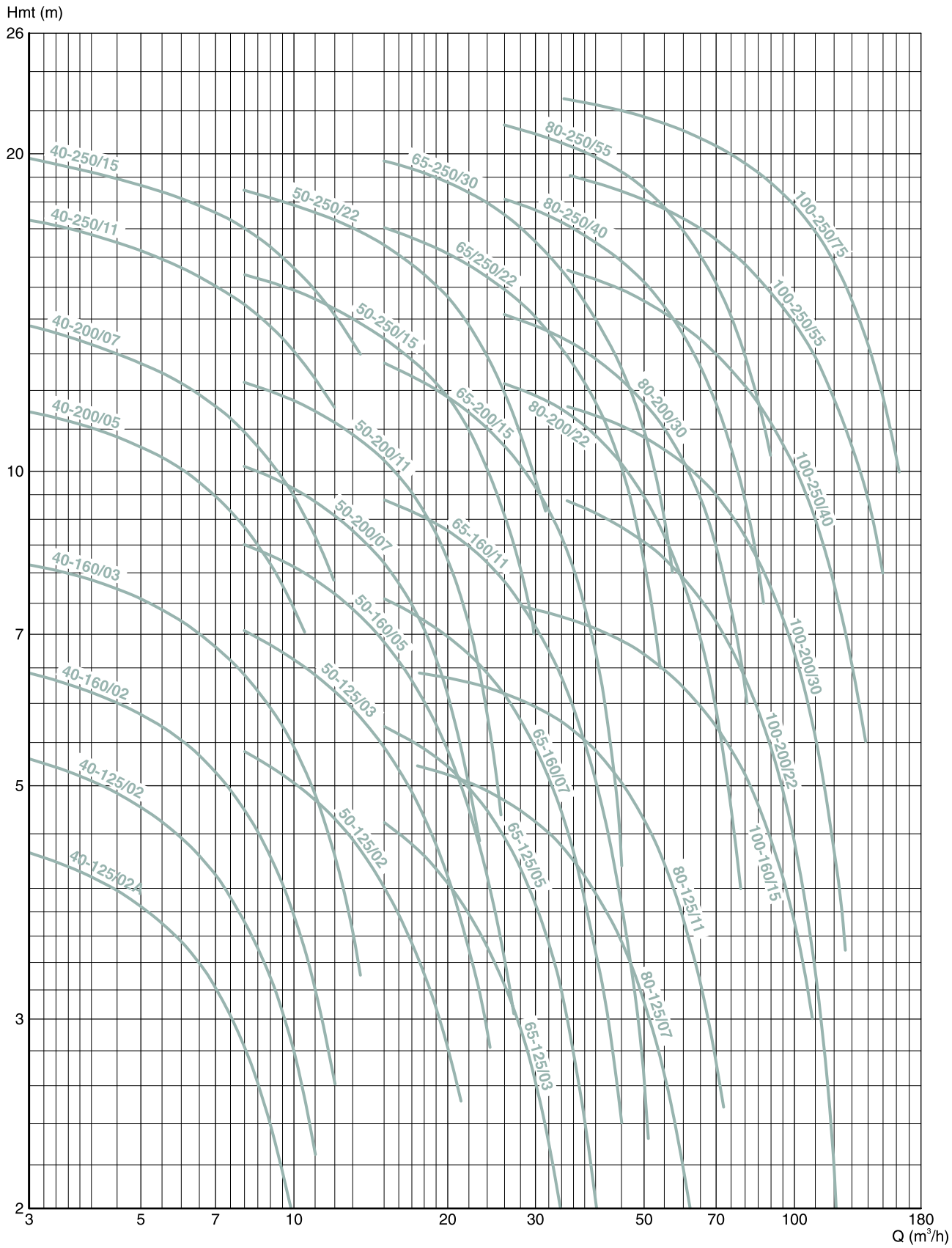

TABLEAU DE PERFORMANCES

TYPE	P. kW	DEBIT																							
		m³/h	0	3	4,5	6	7,5	9	10,5	12	15	18	21	24	27	30	36	48	60	72	84	96	108	120	150	162
LHX4 - LHS4 40-125/02A	0,25		4,7	4,3	4	3,6	3	2,4	1,7																	
LHX4 - LHS4 40-125/02	0,25		5,8	5,3	4,9	4,5	4	3,3	2,6																	
LHX4 - LHS4 40-160/02	0,25		7,1	6,4	6	5,5	5	4,3	3,6	2,6																
LHX4 - LHS4 40-160/03	0,37		8,9	8,2	7,7	7,2	6,7	6	5,2	4,4																
LHX4 - LHS4 40-200/05	0,55		12,4	11,5	10,8	10,1	9,2	8,2	7,1																	
LHX4 - LHS4 40-200/07	0,75		15	13,8	13	12,2	11,3	10,3	9,1	7,9																
LHX4 - LHS4 40-250/11	1,1		18,6	17,3	16,5	15,7	14,8	13,9	12,8	11,6																
LHX4 - LHS4 40-250/15	1,5		21	19,8	19	18,2	17,4	16,4	15,4	14,3																
LHX4 - LHS4 50-125/02	0,25		6,4				5,5	5,2	4,9	4,7	4	3,3	2,6													
LHX4 - LHS4 50-125/03	0,37		8,1				7,1	6,9	6,5	6,2	5,5	4,7	3,8	2,9												
LHX4 - LHS4 50-160/05	0,55		9,5				8,6	8,3	8	7,7	6,9	6,1	5,1	4,1	3,1											
LHX4 - LHS4 50-200/07	0,75		11,4				10,3	9,9	9,5	9,1	8,2	7,1	5,6	3,7												
LHX4 - LHS4 50-200/11	1,1		13,6				12,4	12	11,6	11,2	10,3	9,2	7,8	5,9												
LHX4 - LHS4 50-250/15	1,5		17				15,6	15,2	14,8	14,4	13,5	12,6	11,5	10,1	8,7	7										
LHX4 - LHS4 50-250/22	2,2		20,2				18,6	18,2	17,8	17,4	16,5	15,5	14,4	13	11,5	9,9										
LHX4 - LHS4 65-125/03	0,37	H	5,6							4,9	4,6	4,3	3,9	3,5	3,1	2,6	1,6									
LHX4 - LHS4 65-125/05	0,55		6,7							5,9	5,7	5,4	5,1	4,7	4,3	3,9	2,8									
LHX4 - LHS4 65-160/07	0,75		8,6							7,8	7,6	7,2	6,8	6,4	5,9	5,4	4,3									
LHX4 - LHS4 65-160/11	1,1	m	10,4							9,7	9,4	9	8,6	8,2	7,7	7,2	5,9	3,1								
LHX4 - LHS4 65-200/15	1,5		14,7							13,2	12,7	12,2	11,6	11	10,4	9,7	8,1									
LHX4 - LHS4 65-250/22	2,2		19							17,6	17	16,5	16	15,4	14,8	14,1	12,7	9								
LHX4 - LHS4 65-250/30	3		21,5							20,1	19,7	19,2	18,7	18	17,4	16,6	15,1	11,7								
LHX4 - LHS4 80-125/07	0,75		13,7									5,2	5,1	5	4,8	4,6	4,3	3,3	2,2							
LHX4 - LHS4 80-125/11	1,1		15,8									6,4	6,3	6,2	6,1	5,9	5,7	4,8	3,8	2,5						
LHX4 - LHS4 80-200/22	2,2		19,9									12,7	12,5	12,3	12,1	11,9	11,3	10	7,9	5,5						
LHX4 - LHS4 80-200/30	3		23,2									14,7	14,5	14,3	14,1	13,9	13,3	12	10,3	8,1						
LHX4 - LHS4 80-250/40	4		10,4									18,7	18,5	18,3	18	17,6	17	15,5	13,6	11,3	8,4					
LHX4 - LHS4 80-250/55	5,5		14,7									22	21,8	21,5	21,3	21	20,3	18,9	17	14,8	12					
LHX4 - LHS4 100-160/15	1,5		19													7,4	7,2	6,8	6,3	5,6	4,9	4	3			
LHX4 - LHS4 100-200/22	2,2		21,5													9,6	9,3	8,7	8	7,1	6	4,9	3,5	2		
LHX4 - LHS4 100-200/30	3		13,7													11,8	11,5	11	10,2	9,4	8,3	7,1	5,8	4,3		
LHX4 - LHS4 100-250/40	4		15,8													15,8	15,5	14,8	13,9	12,9	11,8	10,4	9,2	7,8		
LHX4 - LHS4 100-250/55	5,5		19,9													19,2	19	18,2	17,5	16,5	15,4	14,3	13,2	11,8	8	
LHX4 - LHS4 100-250/75	7,5		23,2													22,8	22,5	21,8	21	20,3	19,3	18,3	17,2	15,9	11,9	10

ACCESSOIRES SPECIFIQUES (ACCESSOIRES COMPLEMENTAIRES voir p. 150 à 158)	REFERENCE
Kit pied support + visserie (sur 200 et 250)	109 391 270
Kit Contre-brides filetées Acier zingué taille 40	109 390 661
Kit Contre-brides filetées Acier zingué taille 50	109 390 691
Kit Contre-brides filetées Acier zingué taille 65	109 390 731
Kit Contre-brides filetées Acier zingué taille 80	109 390 761
Kit Contre-brides filetées Acier zingué taille 100	109 390 771

En gras : Produits disponibles sur stock

*LHX**

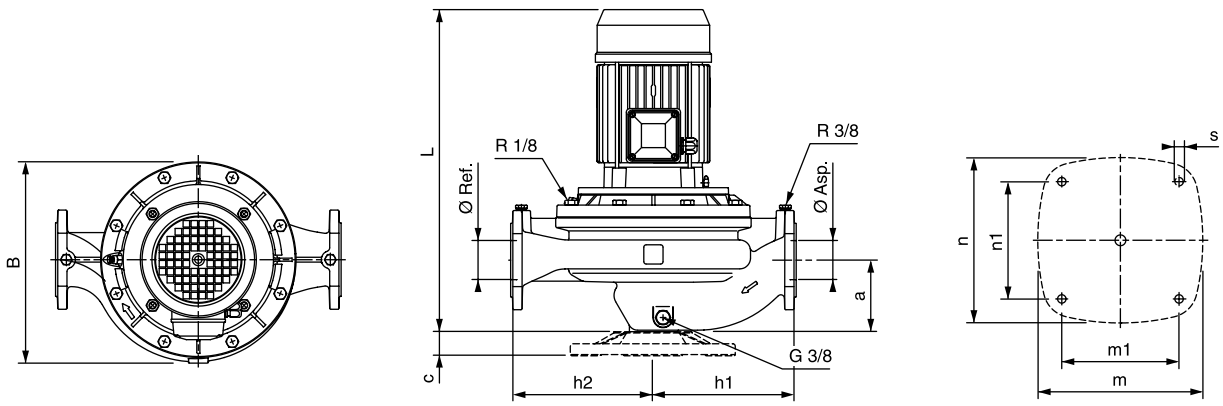

(*) Pompe équipée du pied support en option

TYPE	P. kW	In. (A) Tri. 400 V	Ø Asp.	Ø Ref.	Dimensions (mm) a	h2	B	c	h1	m	m1	n1	s	L	Poids kg	REFERENCE
LHX 40-125/07	0,75	1,85	40	40	70	160	230	—	160	—	—	—	—	448	27	107 473 020
LHX 40-125/11	1,1	2,6	40	40	70	160	230	—	160	—	—	—	—	448	29	107 473 030
LHX 40-160/15	1,5	3,6	40	40	70	160	230	—	160	—	—	—	—	448	31	107 473 040
LHX 40-160/22	2,2	4,9	40	40	70	160	235	—	160	—	—	—	—	448	33	107 473 050
LHX 40-200/40A	4	8,5	40	40	95	220	325	40	220	275	195	195	14	548	65	102 340 060
LHX 40-200/40	4	8,5	40	40	95	220	325	40	220	275	195	195	14	548	65	102 340 070
LHX 40-200/55	5,5	11,5	40	40	95	220	325	40	220	275	195	195	14	548	72	102 340 080
LHX 40-250/75	7,5	15,5	40	40	95	220	325	40	220	275	195	195	14	548	76	102 340 100
LHX 40-250/110	11	22	40	40	95	220	354	40	220	275	195	195	14	599	99	102 340 110
LHX 50-125/11	1,1	2,6	50	50	69	170	236	—	170	—	—	—	—	457	32	107 473 140
LHX 50-125/15	1,5	3,6	50	50	69	170	236	—	170	—	—	—	—	457	35	107 473 150
LHX 50-160/22	2,2	4,9	50	50	69	170	236	—	170	—	—	—	—	457	37	107 473 170
LHX 50-160/30	3	6,5	50	50	69	170	236	—	170	—	—	—	—	475	39	102 340 180
LHX 50-200/55	5,5	11,5	50	50	110	220	326	40	220	275	195	195	14	577	72	102 340 210
LHX 50-200/75	7,5	15,5	50	50	110	220	326	40	220	275	195	195	14	577	79	102 340 220
LHX 50-250/92	9,2	18,4	50	50	110	220	354	40	220	275	195	195	14	628	93	102 340 230
LHX 50-250/110	11	22	50	50	110	220	354	40	220	275	195	195	14	628	99	102 340 240
LHX 50-250/150	15	30	50	50	110	220	395	40	220	275	195	195	14	712	123	102 340 250
LHX 65-125/22	2,2	4,9	65	65	77	170	274	—	170	—	—	—	—	476	45	107 473 280
LHX 65-125/30	3	6,5	65	65	77	170	274	—	170	—	—	—	—	494	47	102 340 290
LHX 65-125/40	4	8,5	65	65	77	170	274	—	170	—	—	—	—	520	56	102 340 300
LHX 65-160/55	5,5	11,5	65	65	77	170	288	—	170	—	—	—	—	566	65	102 340 310
LHX 65-160/75	7,5	15,5	65	65	77	170	288	—	170	—	—	—	—	566	69	102 340 320
LHX 65-200/92	9,2	18,4	65	65	119	237,5	354	40	237,5	275	195	195	14	633	96	102 340 330
LHX 65-200/110	11	22	65	65	119	237,5	354	40	237,5	275	195	195	14	633	105	102 340 340
LHX 65-250/150	15	30	65	65	119	237,5	395	40	237,5	275	195	195	14	717	130	102 340 350
LHX 65-250/185	18,5	36,4	65	65	119	237,5	395	40	237,5	275	195	195	14	761	140	102 340 360
LHX 65-250/220	22	43	65	65	119	237,5	395	40	237,5	275	195	195	14	761	154	102 340 370
LHX 80-125/30	3	6,5	80	80	90	185	287	—	175	—	—	—	—	528	59	102 340 400
LHX 80-125/40	4	8,5	80	80	90	185	287	—	175	—	—	—	—	554	69	102 340 410
LHX 80-125/55	5,5	11,5	80	80	90	185	290	—	175	—	—	—	—	600	77	102 340 420
LHX 80-160/75	7,5	15,5	80	80	90	185	290	—	175	—	—	—	—	600	81	102 340 440
LHX 80-200/110	11	22	80	80	130	250	354	40	250	275	195	195	14	660	112	102 340 480
LHX 80-200/150	15	30	80	80	130	250	395	40	250	275	195	195	14	788	140	102 340 490
LHX 80-200/185	18,5	36,4	80	80	130	250	395	40	250	275	195	195	14	788	155	102 340 500
LHX 80-200/220	22	43	80	80	130	250	395	40	250	275	195	195	14	788	165	102 340 510
LHX 100-160/110	11	22	100	100	105	191	330	—	225	—	—	—	—	675	98	102 340 560
LHX 100-200/185	18,5	36,4	100	100	140	275	398	40	275	275	195	195	14	809	155	102 340 600
LHX 100-200/220	22	43	100	100	140	275	398	40	275	275	195	195	14	809	169	102 340 610

En gras : Produits disponibles sur stock

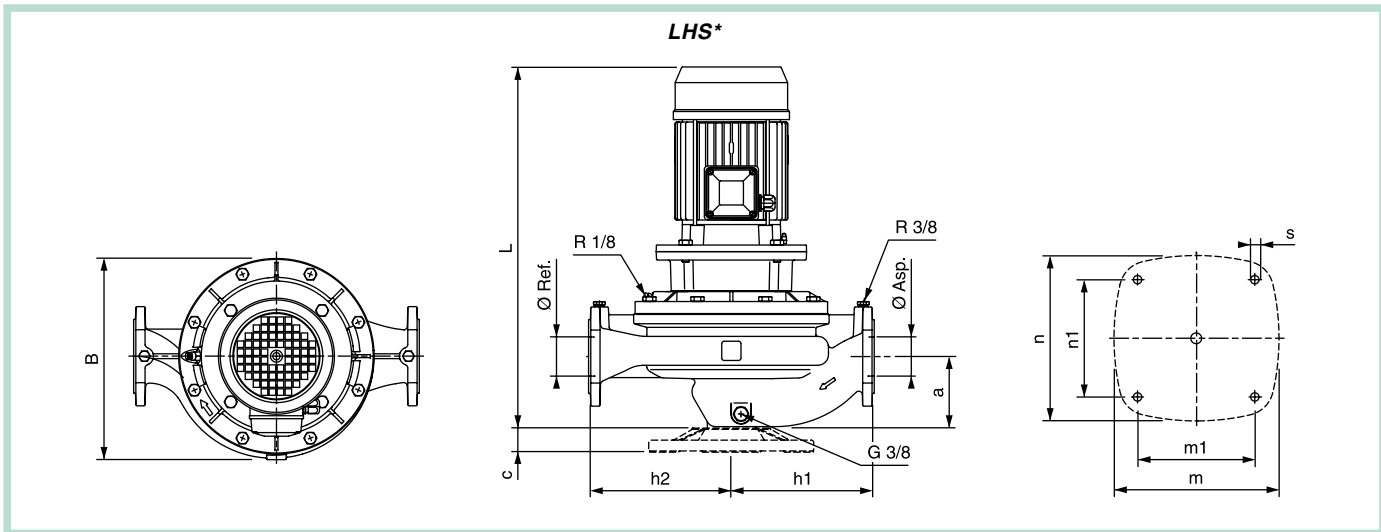

(*) Pompe équipée du pied support en option

TYPE	P. kW	In. (A) Tri. 400 V	Ø Asp.	Ø Ref.	Dimensions (mm) a	h2	B	c	h1	m	m1	n1	s	L	Poids kg	REFERENCE
LHS 40-125/07	0,75	1,85	40	40	70	160	230	—	160	—	—	—	—	466	32	107 483 720
LHS 40-125/11	1,1	2,6	40	40	70	160	230	—	160	—	—	—	—	503	34	107 483 730
LHS 40-160/15	1,5	3,6	40	40	70	160	230	—	160	—	—	—	—	503	36	107 483 740
LHS 40-160/22	2,2	4,9	40	40	70	160	235	—	160	—	—	—	—	503	39	107 483 750
LHS 40-200/40A	4	8,5	40	40	95	220	325	40	220	275	195	195	14	563	54	102 340 760
LHS 40-200/40	4	8,5	40	40	95	220	325	40	220	275	195	195	14	567	67	102 340 770
LHS 40-200/55	5,5	11,5	40	40	95	220	325	40	220	275	195	195	14	661	76	102 340 780
LHS 40-250/75	7,5	15,5	40	40	95	220	325	40	220	275	195	195	14	661	79	102 340 800
LHS 40-250/110	11	22	40	40	95	220	354	40	220	275	195	195	14	744	120	102 340 810
LHS 50-125/11	1,1	2,6	50	50	69	170	236	—	170	—	—	—	—	512	34	107 483 840
LHS 50-125/15	1,5	3,6	50	50	69	170	236	—	170	—	—	—	—	512	37	107 483 850
LHS 50-160/22	2,2	4,9	50	50	69	170	236	—	170	—	—	—	—	512	40	107 483 870
LHS 50-160/30	3	6,5	50	50	69	170	236	—	170	—	—	—	—	562	45	102 340 880
LHS 50-200/40	4	8,5	50	50	69	170	247	—	170	—	—	—	—	566	47	102 340 890
LHS 50-200/55	5,5	11,5	50	50	110	220	326	40	220	275	195	195	14	690	76	102 340 910
LHS 50-200/75	7,5	15,5	50	50	110	220	236	40	220	275	195	195	14	690	80	102 340 920
LHS 50-250/92	9,2	18,4	50	50	110	220	354	40	220	275	195	195	14	773	120	102 340 930
LHS 50-250/110	11	22	50	50	110	220	354	40	220	275	195	195	14	773	120	102 340 940
LHS 50-250/150	15	30	50	50	110	220	395	40	220	275	195	195	14	834	137	102 340 950
LHS 65-125/22	2,2	4,9	65	65	77	170	274	—	170	—	—	—	—	531	46	107 483 980
LHS 65-125/30	3	6,5	65	65	77	170	274	—	170	—	—	—	—	581	50	102 340 990
LHS 65-125/40	4	8,5	65	65	77	170	274	—	170	—	—	—	—	585	59	102 341 000
LHS 65-160/55	5,5	11,5	65	65	77	170	288	—	170	—	—	—	—	679	80	102 341 010
LHS 65-160/75	7,5	15,5	65	65	77	170	288	—	170	—	—	—	—	679	84	102 341 020
LHS 65-200/92	9,2	18,4	65	65	119	237,5	354	40	237,5	275	195	195	14	778	115	102 341 030
LHS 65-200/110	11	22	65	65	119	237,5	354	40	237,5	275	195	195	14	778	115	102 341 040
LHS 65-250/150	15	30	65	65	119	237,5	395	40	237,5	275	195	195	14	839	140	102 341 050
LHS 65-250/185	18,5	36,4	65	65	119	237,5	395	40	237,5	275	195	195	14	883	153	102 341 060
LHS 65-250/220	22	43	65	65	119	237,5	395	40	237,5	275	195	195	14	883	167	102 341 070
LHS 80-125/30	3	65	80	80	90	185	287	—	175	—	—	—	—	615	68	102 341 100
LHS 80-125/40	4	8,5	80	80	90	185	287	—	175	—	—	—	—	619	73	102 341 110
LHS 80-125/55	5,5	11,5	80	80	90	185	290	—	175	—	—	—	—	713	84	102 341 120
LHS 80-160/75	7,5	15,5	80	80	90	185	290	—	175	—	—	—	—	713	87	102 341 140
LHS 80-200/110	11	22	80	80	130	250	354	40	250	275	195	195	14	805	126	102 341 180
LHS 80-200/150	15	30	80	80	130	250	354	40	250	275	195	195	14	866	149	102 341 190
LHS 80-200/185	18,5	36,4	80	80	130	250	395	40	250	275	195	195	14	910	149	102 341 200
LHS 80-200/220	22	43	80	80	130	250	395	40	250	275	195	195	14	910	170	102 341 210
LHS 100-160/110	11	22	100	100	105	225	330	—	225	—	—	—	—	820	130	102 341 260
LHS 100-200/185	18,5	36,4	100	100	140	275	398	40	275	275	195	195	14	931	160	102 341 300
LHS 100-200/220	22	43	100	100	140	275	398	40	275	275	195	195	14	931	180	102 341 310

En gras : Produits disponibles sur stock

*LHX 4**

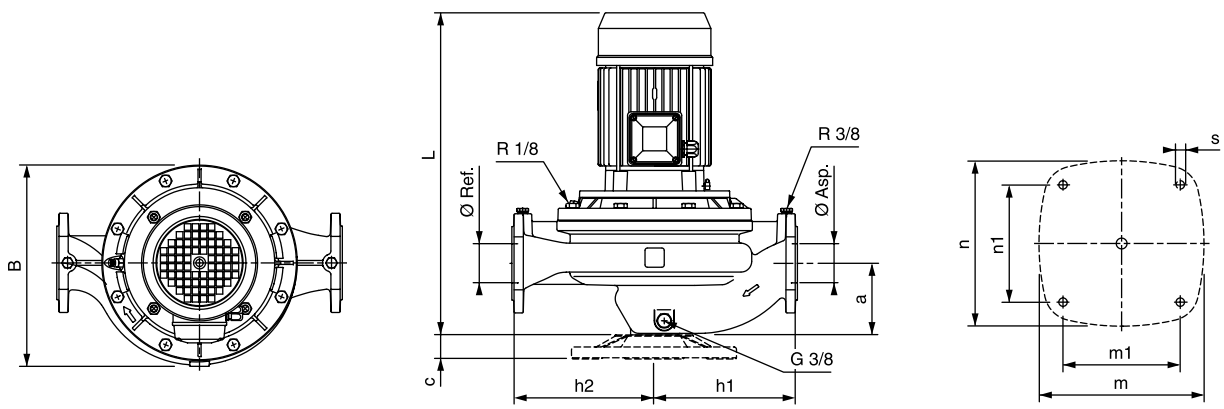

(*) Pompe équipée du pied support en option

TYPE	P. kW	In. (A) Tri. 400 V	Ø Asp.	Ø Ref.	Dimensions (mm) a	h2	B	c	h1	m	m1	n1	s	L	Poids kg	REFERENCE
LHX4 40-125/02A	0,25	0,75	40	40	70	160	230	—	160	—	—	—	—	400	24	107 473 600
LHX4 40-125/02	0,25	0,75	40	40	70	160	230	—	160	—	—	—	—	400	24	107 473 610
LHX4 40-160/02	0,25	0,75	40	40	70	160	230	—	160	—	—	—	—	400	24	107 473 620
LHX4 40-160/03	0,37	1,07	40	40	70	160	230	—	160	—	—	—	—	400	24	107 473 630
LHX4 40-200/05	0,55	1,55	40	40	95	220	325	40	220	275	195	195	14	447	41	107 473 640
LHX4 40-200/07	0,75	2,1	40	40	95	220	325	40	220	275	195	195	14	447	41	107 473 650
LHX4 40-250/11	1,1	2,8	40	40	95	220	325	40	220	275	195	195	14	476	45	102 345 100
LHX4 40-250/15	1,5	3,6	40	40	95	220	325	40	220	275	195	195	14	476	45	102 345 110
LHX4 50-125/02	0,25	0,75	50	50	69	170	236	—	170	—	—	—	—	409	24	107 473 670
LHX4 50-125/03	0,37	1,07	50	50	69	170	236	—	170	—	—	—	—	409	24	107 473 680
LHX4 50-160/05	0,55	1,55	50	50	69	170	236	—	170	—	—	—	—	446	27	107 473 690
LHX4 50-200/07	0,75	2,1	50	50	110	220	326	40	220	275	195	195	14	476	43	107 473 700
LHX4 50-200/11	1,1	2,8	50	50	110	220	326	40	220	275	195	195	14	505	49	102 345 210
LHX4 50-250/15	1,5	3,6	50	50	110	220	326	40	220	275	195	195	14	505	51	102 345 240
LHX4 50-250/22	2,2	5,2	50	50	110	220	326	40	220	275	195	195	14	531	60	102 345 250
LHX4 65-125/03	0,37	1,07	65	65	77	170	274	—	170	—	—	—	—	428	33	107 473 720
LHX4 65-125/05	0,55	1,55	65	65	77	170	274	—	170	—	—	—	—	465	33	107 473 730
LHX4 65-160/07	0,75	2,1	65	65	77	170	274	—	170	—	—	—	—	465	36	107 473 740
LHX4 65-160/11	1,1	2,8	65	65	77	170	274	—	170	—	—	—	—	494	40	102 345 320
LHX4 65-200/15	1,5	3,6	65	65	119	237,5	335	40	237,5	275	195	195	14	510	60	102 345 340
LHX4 65-250/22	2,2	5,2	65	65	119	237,5	335	40	237,5	275	195	195	14	536	64	102 345 360
LHX4 65-250/30	3	6,9	65	65	119	237,5	335	40	237,5	275	195	195	14	536	75	102 345 370
LHX4 80-125/07	0,75	2,1	80	80	90	185	287	—	185	—	—	—	—	499	60	107 473 760
LHX4 80-125/11	1,1	2,8	80	80	90	185	287	—	185	—	—	—	—	528	64	102 345 420
LHX4 80-200/22	2,2	5,2	80	80	130	250	347	40	250	275	195	195	14	563	71	102 345 490
LHX4 80-200/30	3	6,9	80	80	130	250	347	40	250	275	195	195	14	563	80	102 345 500
LHX4 80-250/40	4	8,7	80	80	130	250	347	40	250	275	195	195	14	586	103	102 345 520
LHX4 80-250/55	5,5	12,4	80	80	130	250	354	40	250	275	195	195	14	622	108	102 345 530
LHX4 100-160/15	1,5	3,6	100	100	105	225	311	—	225	—	—	—	—	552	64	102 345 560
LHX4 100-200/22	2,2	5,2	100	100	140	275	362	40	275	275	195	195	14	584	93	102 345 580
LHX4 100-200/30	3	6,9	100	100	140	275	362	40	275	275	195	195	14	584	100	102 345 590
LHX4 100-250/40	4	8,7	100	100	140	275	362	40	275	275	195	195	14	607	105	102 345 620
LHX4 100-250/55	5,5	12,4	100	100	140	275	362	40	275	275	195	195	14	643	108	102 345 630
LHX4 100-250/75	7,5	15,8	100	100	140	275	362	40	275	275	195	195	14	681	111	102 345 640

En gras : Produits disponibles sur stock

*LHS 4**

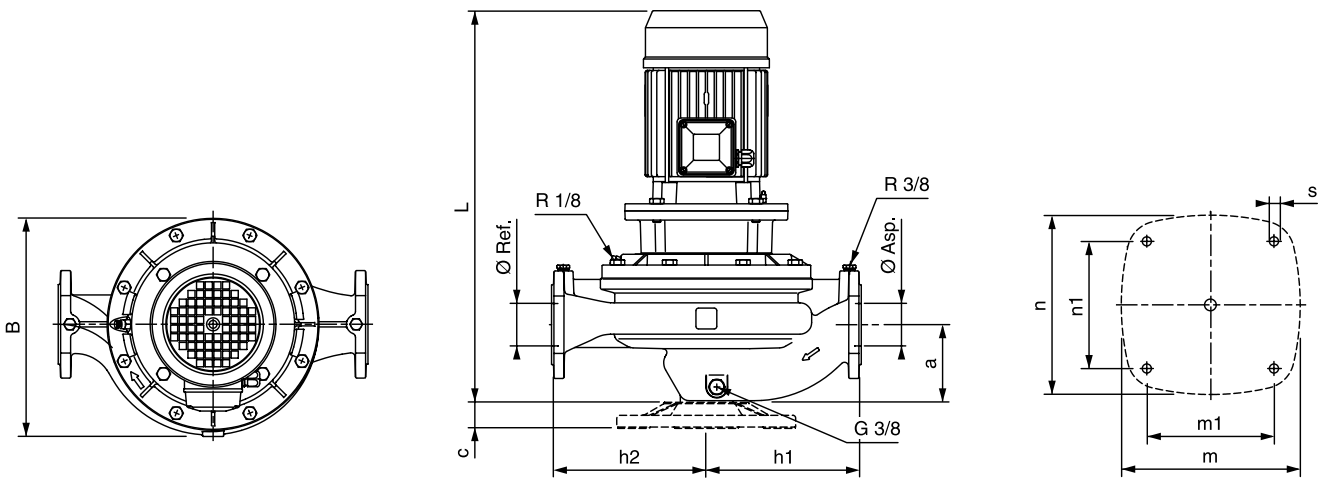

(*) Pompe équipée du pied support en option

TYPE	P. kW	In. (A) Tri 400 V	Ø Asp.	Ø Ref.	Dimensions (mm) a	h2	B	c	h1	m	m1	n1	s	L	Poids kg	REFERENCE
LHS4 40-200/05	0,5	1,55	40	40	95	220	325	40	220	275	195	195	14	492	50	107 484 010
LHS4 40-200/07	0,75	2,1	40	40	95	220	325	40	220	275	195	195	14	492	52	107 484 020
LHS4 40-250/11	1,1	2,8	40	40	95	220	325	40	220	275	195	195	14	531	53	102 345 800
LHS4 40-250/15	1,5	3,6	40	40	95	220	325	40	220	275	195	195	14	531	53	102 345 810
LHS4 50-200/07	0,75	2,1	50	50	110	220	326	40	220	275	195	195	14	521	44	107 484 040
LHS4 50-200/11	1,1	2,8	50	50	110	220	326	40	220	275	195	195	14	560	51	102 345 910
LHS4 50-250/15	1,5	3,6	50	50	110	220	326	40	220	275	195	195	14	560	63	102 345 940
LHS4 50-250/22	2,2	5,2	50	50	110	220	326	40	220	275	195	195	14	596	68	102 345 950
LHS4 65-160/07	0,75	2,1	65	65	77	170	274	—	170	—	—	—	—	510	48	107 484 060
LHS4 65-160/11	1,1	2,8	65	65	77	170	274	—	170	—	—	—	—	549	53	102 346 020
LHS4 65-200/15	1,5	3,6	65	65	119	237,5	335	40	237,5	275	195	195	14	565	65	102 346 040
LHS4 65-250/22	2,2	5,2	65	65	119	237,5	335	40	237,5	275	195	195	14	601	68	102 346 060
LHS4 65-250/30	3	6,9	65	65	119	237,5	335	40	237,5	275	195	195	14	601	80	102 346 070
LHS4 80-125/07	0,75	2,1	80	80	90	185	287	—	175	—	—	—	—	544	54	107 484 080
LHS4 80-125/11	1,1	2,8	80	80	90	185	287	—	175	—	—	—	—	583	57	102 346 120
LHS4 80-200/22	2,2	5,2	80	80	130	250	347	40	250	275	195	195	14	628	77	102 346 190
LHS4 80-200/30	3	6,9	80	80	130	250	347	40	250	275	195	195	14	628	85	102 346 200
LHS4 80-250/40	4	8,7	80	80	130	250	347	40	250	275	195	195	14	651	109	102 346 220
LHS4 80-250/55	5,5	12,4	80	80	130	250	354	40	250	275	195	195	14	714	115	102 346 230
LHS4 100-160/15	1,5	3,6	100	100	105	225	311	—	225	—	—	—	—	607	72	102 346 260
LHS4 100-200/22	2,2	5,2	100	100	140	275	362	40	275	275	195	195	14	649	98	102 346 280
LHS4 100-200/30	3	6,9	100	100	140	275	362	40	275	275	195	195	14	649	105	102 346 290
LHS4 100-250/40	4	8,7	100	100	140	275	362	40	275	275	195	195	14	672	113	102 346 320
LHS4 100-250/55	5,5	12,4	100	100	140	275	362	40	275	275	195	195	14	735	116	102 346 330
LHS4 100-250/75	7,5	15,8	100	100	140	275	362	40	275	275	195	195	14	773	120	102 346 340

En gras : Produits disponibles sur stock

POMPES MONOBLOCS TOUT INOX AISI 316 L

EQUINOX

Hydraulique entièrement en acier inoxydable AISI 316 L.
Soudure au laser. Conception modulaire.
Garniture mécanique normalisée.
Protection moteur IP 55 Classe F.

APPLICATIONS

Pour liquides clairs ou légèrement troubles compatibles avec l'acier inoxydable AISI 316 L :

- Alimentation et circulation d'eau.
- Climatisation.
- Irrigation.
- Transfert de liquides industriels.
- Industrie agro-alimentaire.
- Surpression.
- Lavage industriel.

EQX 40-160/30

EQS 40-160/30

LIMITES D'UTILISATION

- Pression de service maximale : 12 bar.
- Températures admissibles :
  - Du liquide pompé :
    Construction standard de - 20°C à + 110°C.
    Construction spéciale sur demande.
  - Ambiante : + 40°C.

OPTIONS

Contre-brides filetées en inox AISI 316 L.
Prix et tableau de compatibilité liquide sur demande pour :

- Garniture mécanique :
  - Carbone / Céramique / EPDM.
  - Carbure de tungstène / Carbone / EPDM.
  - Carbure de tungstène / Carbure de silicium / EPDM.
  - Carbure de tungstène / Carbure de tungstène / EPDM.
  - Carbure de silicium / Carbure de silicium / EPDM.
- Flushing extérieur de la garniture mécanique.

CONCEPTION

- Pompe monobloc centrifuge monocellulaire.
- Performances garanties selon norme ISO 9906, Classe 2.
- Démontage Process.
- Partie hydraulique selon norme EN 733.

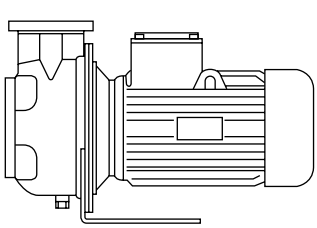

Version EQX
Roue montée sur moteur à bout d'arbre rallongé.
Liaison moteur / pompe avec lanterne d'adaptation.

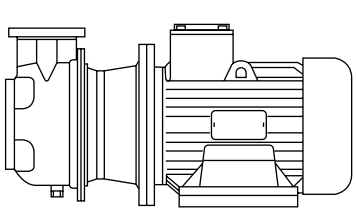

Version EQS
Moteur normalisé B5 ou B35.
Roue montée sur arbre rapporté par accouplement rigide.
Liaison moteur normalisé / pompe avec lanterne d'adaptation.

EQUINOX

COMPOSANTS	MATERIAUX
PARTIE HYDRAULIQUE SELON NORME EN 733	
CORPS DE POMPE FONDS DE POMPE	Acier inoxydable AISI 316 L
ARBRE COMMUN MOTEUR / POMPE VERSION EQX ARBRE RAPPORTE VERSION EQS	Acier inoxydable AISI 316
ROUES : • DN 32, DN 40, DN 50, DN 65 - 160 • DN 65 - 200/250, DN 80	 Acier inoxydable AISI 316 L Fonte d'acier inoxydable CF-8M
LANTERNE D'ADAPTATION MOTEUR : • DN 32, DN 40, DN 50 - 125 2/4 POLES • DN 32, DN 40 - 160 2/4 POLES • DN 32, DN 40 - 200 4 POLES • AUTRES MODELES	 Aluminium Fonte Ft 20
GARNITURE MECANIQUE NORMALISEE DIN 24960 : • ANNEAU FIXE/TOURNANT • JOINT • AUTRES PARTIES	 Carbone / Céramique FPM (Viton) Acier inoxydable AISI 316
ANNEAUX D'USURE AVANT/ARRIERE	Acier inoxydable AISI 316 L
JOINT TORIQUE DE CORPS DE POMPE	FPM (Viton)
BOUCHONS DE REMPLISSAGE ET DE VIDANGE	Acier inoxydable AISI 316 L
RACCORDEMENT : • EQX / EQS • EQX 4 / EQS 4	Brides de raccordement PN 16 suivant norme DIN 2533
CONTRE-BRIDES (EN OPTION)	Kit avec CB filetées en AISI 316 L
DEMONTAGE	Process
MOTEUR ASYNCHRONE A CAGE. Roulements graissés à vie.	
ISOLATION	Classe F
PROTECTION	IP 55
TENSION D'ALIMENTATION	Triphasé 50 Hz 2.900 tr/mn ou 1.450 tr/mn De 0,25 à 3 kW : Tri. 220 - 240 / 380 - 415 V De 4 à 37 kW : Tri. 380 - 415 / 660 V
FORMES MOTEUR	EQX : B14 ou B34 EQX4 : B5 ou B14 EQS : B5 ou B35 EQS4 : B5

IDENTIFICATION

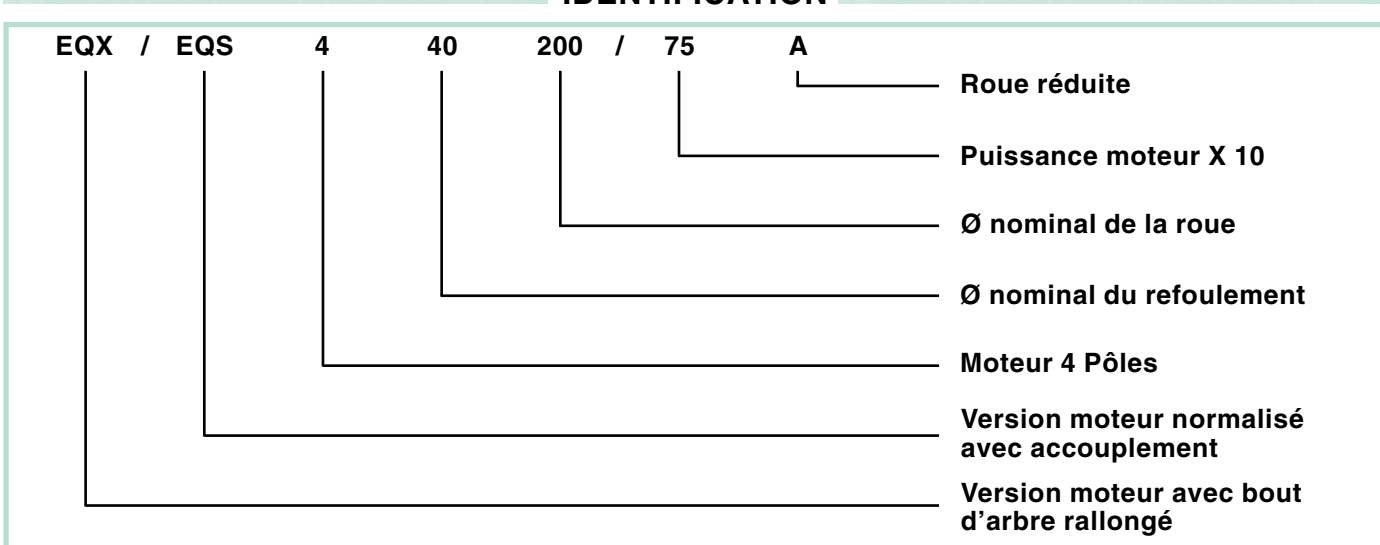

TABLEAU DE PERFORMANCES

TYPE	P. kW	DEBIT																					
		m³/h	0	6	9	12	15	18	24	30	36	42	48	60	72	84	96	108	120	150	180	210	228
EQX - EQS 32-125/07	0,75		16,6	15,6	14,4	13	11,3	9,5															
EQX - EQS 32-125/11	1,1		21,6	20,6	19,4	18	16	14	9,8														
EQX - EQS 32-160/15	1,5		26,7	25	23,5	21,5	19,5	17	11,7														
EQX - EQS 32-160/22	2,2		35	33,6	32,5	31	29	26,5	21														
EQX - EQS 32-200/30	3		43,7	40,7	38,5	36	33	30	21														
EQX - EQS 32-200/40	4		53,5	51	49	47	44	41	32,3														
EQX - EQS 32-250/55	5,5		58,6	55,5	53,4	51	48	44,5	36,8														
EQX - EQS 32-250/75	7,5		74	71	68,9	66	63	60	52														
EQX - EQS 32-250/110	11		86	82,5	80,1	77,5	74,3	71	63														
EQX - EQS 40-125/11	1,1		15,1				13,5	12,8	11,3	9,5	7,5												
EQX - EQS 40-125/15	1,5		18,7				17	16,5	14,8	13	10,7	8,2											
EQX - EQS 40-125/22	2,2		24,2				23	22,2	20,5	18,3	15,8	13,2											
EQX - EQS 40-160/30	3		32,2				30,5	29,5	27	24	20,8	17											
EQX - EQS 40-160/40	4		38				36,5	35,5	33	30	26,5	22,8	18,5										
EQX - EQS 40-200/55	5,5		49,1				47,5	46,4	43,5	40,5	36	31	25										
EQX - EQS 40-200/75	7,5		58,2				56	55,1	52,5	49	45	40	34,4										
EQX - EQS 40-250*	11		65				63	62	60	56	52	44,6											
EQX - EQS 40-250/110	11		75				72	71	69	66	61	55											
EQX - EQS 40-250/150	15		88				85	84	82	78	74	69	63										
EQX - EQS 50-125/22	2,2		17,2							15,5	14,6	13,6	12,3	9,5	6,5								
EQX - EQS 50-125/30	3		21,7							20	18,8	17,6	16,4	13,5	10,5								
EQX - EQS 50-125/40	4	H	25,7							24	23,3	22,2	21	18	15	12							
EQX - EQS 50-160/55	5,5		34,1							32	30,6	29	27,6	24	19,9	14,7							
EQX - EQS 50-160/75	7,5		40,8							38,5	37,5	36	34,7	31,2	27	21,8							
EQX - EQS 50-200*	11	m	53							49,5	47,5	45	42,8	37	29,8	20,7							
EQX - EQS 50-200/110	11		60,1							57	55	53	50,3	44,4	37,4	28,4							
EQX - EQS 50-250/150	15		70							68	67	65	63	58	51								
EQX - EQS 50-250/185	18,5		80							76	75	73	71	66	60								
EQX - EQS 50-250/220	22		89							86	85	83	81	76	69	61							
EQX - EQS 65-160/40	4		19,6										16,8	15,2	13,5	11,7	9,7	7,6					
EQX - EQS 65-160/55	5,5		24,2										21,4	19,8	18	16	14	11,8					
EQX - EQS 65-160/75	7,5		28,2										26	24,5	23	21	19	16,9	14,5				
EQX - EQS 65-160*	11		38,2										35,4	33	30	27	23,7	20					
EQX - EQS 65-160/110	11		42,9										40,8	38,5	35,5	32,5	29	25,5	21,4				
EQX - EQS 65-200/150	15		53										50	47,7	44,5	40,5	36,5	32					
EQX - EQS 65-200/185	18,5		60										57,5	55	52	48,7	44,7	40	35,4				
EQX - EQS 65-200/220	22		68										65,5	63	60	57	53,5	49	41,8				
EQS 65-250/300	30		84										83	81,7	80	77	73	69	64				
EQS 65-250/370	37		97										97	95,3	93	90	86	82	78				
EQX - EQS 80-160/110	11		33												31,9	30,6	29,2	27,5	25,6	20,5	14,5		
EQX - EQS 80-160/150	15		39,6												38,8	37,6	36,3	34,5	32,8	27,5	21,5	15	
EQX - EQS 80-160/185	18,5		46,5												45,7	44,7	43	41,5	40	35	29	22,5	19,5
EQX - EQS 80-200/220	22		52													50,5	49	47,5	45,8	41	35	28,5	
EQS 80-200/300	30		62													62	60,5	59	57,5	52	46,5	39,5	35,1
EQS 80-200/370	37		70													70	69	68	66	61	55,5	49	44,4

* ..__../92 pour version EQX ..__../110 pour version EQS

EQUINOX

EQX - 2.900 tr/mn

Courbes de Performances

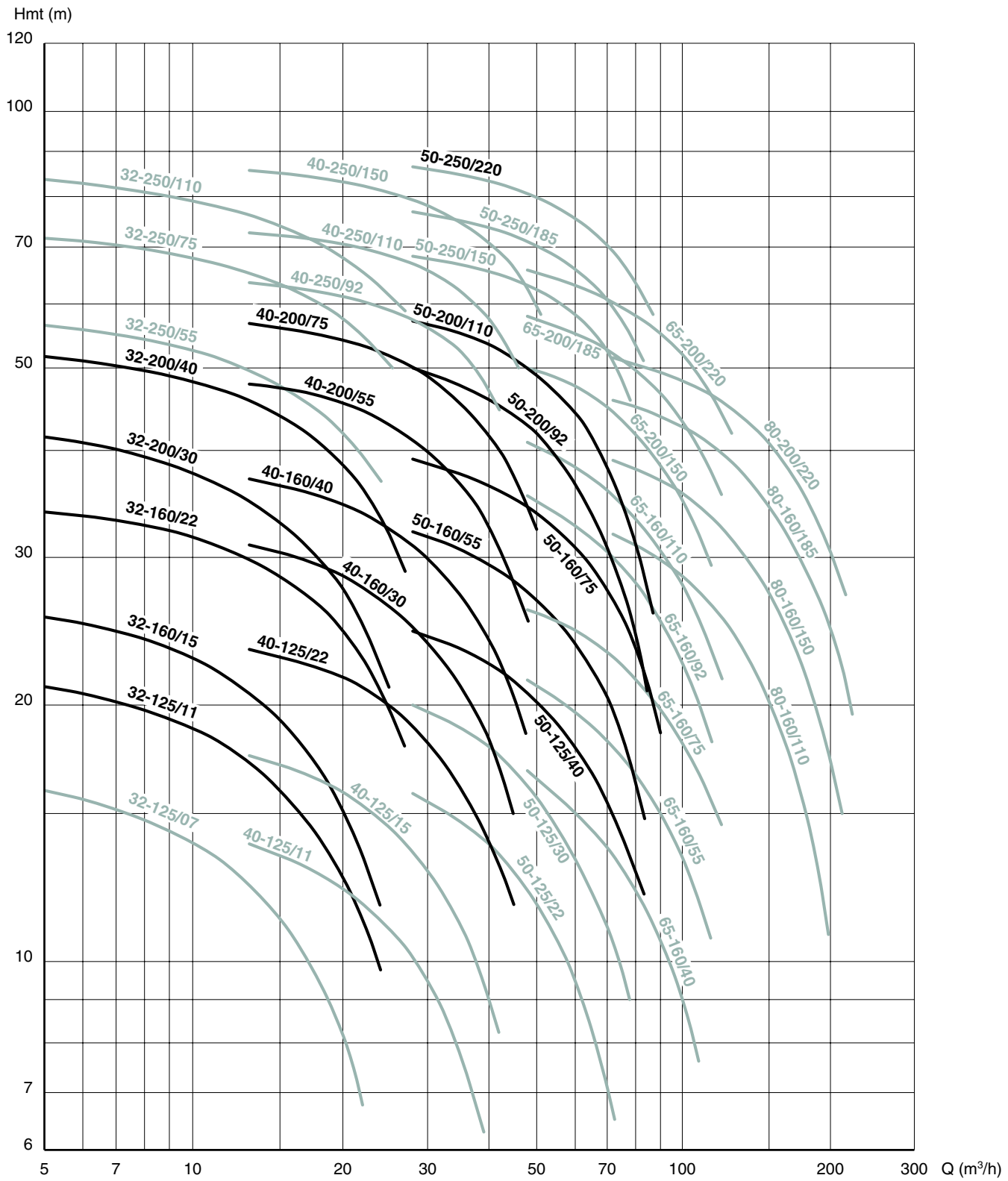

Matériels disponibles sur stock en version triphasée

Sur demande

EQX - 2.900 tr/mn
Version avec moteur arbre long

Avec patte de fixation sous corps de pompe moteur jusqu'à 11 kW

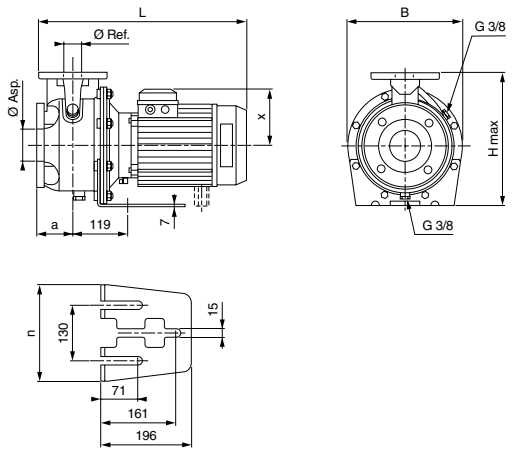

Avec pied support moteur à partir de 15 kW

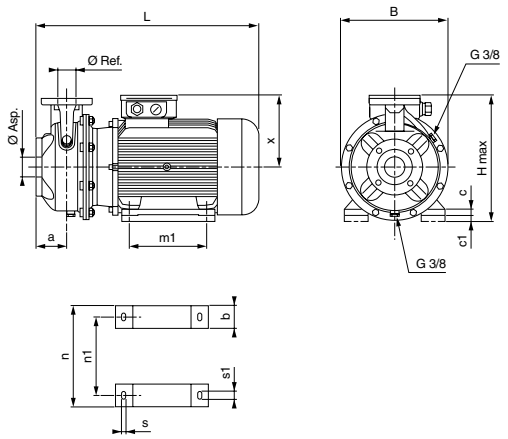

TYPE	P. kW	In. (A) Tri. 400 V	Dimensions (mm) a	x	b	c	c1	m1	n	n1	s	s1	B	H	L	Ø Ref.	Ø Asp.	Poids kg	REFERENCE
EQX 32-125/07	0,75	1,85	80	129	—	—	—	—	190	—	—	—	218	252	443	32	50	20	107 413 020
EQX 32-125/11	1,1	2,6	80	129	—	—	—	—	190	—	—	—	218	252	443	32	50	22	**107 413 030**
EQX 32-160/15	1,5	3,6	80	129	—	—	—	—	210	—	—	—	253	292	443	32	50	23	**107 413 040**
EQX 32-160/22	2,2	4,9	80	129	—	—	—	—	210	—	—	—	253	292	443	32	50	25	**107 413 050**
EQX 32-200/30	3	6,5	80	121	—	—	—	—	230	—	—	—	285	340	461	32	50	29	**102 300 060**
EQX 32-200/40	4	8,5	80	133	—	—	—	—	230	—	—	—	285	340	487	32	50	36	**102 300 070**
EQX 32-250/55	5,5	11,5	100	150	—	—	—	—	265	—	—	—	345	405	553	32	50	48	102 300 090
EQX 32-250/75	7,5	15,5	100	150	—	—	—	—	265	—	—	—	345	405	553	32	50	60	102 300 100
EQX 32-250/110	11	22	100	191	—	—	—	—	265	—	—	—	345	405	604	32	50	80	102 300 110
EQX 40-125/11	1,1	2,6	80	129	—	—	—	—	190	—	—	—	219	252	443	40	65	23	107 413 140
EQX 40-125/15	1,5	3,6	80	129	—	—	—	—	190	—	—	—	219	252	443	40	65	25	107 413 150
EQX 40-125/22	2,2	4,9	80	129	—	—	—	—	190	—	—	—	219	252	443	40	65	26	**107 413 160**
EQX 40-160/30	3	6,5	80	121	—	—	—	—	210	—	—	—	254	292	461	40	65	29	**102 300 180**
EQX 40-160/40	4	8,5	80	133	—	—	—	—	210	—	—	—	254	292	487	40	65	35	**102 300 190**
EQX 40-200/55	5,5	11,5	100	150	—	—	—	—	230	—	—	—	285	340	553	40	65	40	**102 300 210**
EQX 40-200/75	7,5	15,5	100	150	—	—	—	—	230	—	—	—	285	340	553	40	65	51	**102 300 220**
EQX 40-250/92	9,2	18,4	100	191	—	—	—	—	265	—	—	—	345	405	604	40	65	62	102 300 230
EQX 40-250/110	11	22	100	191	—	—	—	—	265	—	—	—	345	405	604	40	65	65	102 300 240
EQX 40-250/150	15	30	100	232	72	22	20	210	318	254	13	23	345	412	688	40	65	91	102 300 250
EQX 50-125/22	2,2	4,9	100	129	—	—	—	—	210	—	—	—	254	292	463	50	65	29	107 413 280
EQX 50-125/30	3	6,5	100	121	—	—	—	—	210	—	—	—	254	292	481	50	65	32	102 300 290
EQX 50-125/40	4	8,5	100	135	—	—	—	—	210	—	—	—	254	292	507	50	65	35	**102 300 300**
EQX 50-160/55	5,5	11,5	100	150	—	—	—	—	210	—	—	—	255	340	553	50	65	47	**102 300 310**
EQX 50-160/75	7,5	15,5	100	150	—	—	—	—	210	—	—	—	255	340	553	50	65	52	**102 300 320**
EQX 50-200/92	9,2	18,4	100	191	—	—	—	—	245	—	—	—	310	360	604	50	65	63	**102 300 330**
EQX 50-200/110	11	22	100	191	—	—	—	—	245	—	—	—	310	360	604	50	65	67	**102 300 340**
EQX 50-250/150	15	30	100	232	72	22	20	210	318	254	13	23	345	412	688	50	65	103	102 300 350
EQX 50-250/185	18,5	36,4	100	232	72	22	20	254	318	254	13	23	345	412	732	50	65	119	102 300 360
EQX 50-250/220	22	43	100	232	72	22	20	254	318	254	13	23	345	412	732	50	65	136	102 300 370
EQX 65-160/40	4	8,5	100	133	—	—	—	—	245	—	—	—	310	360	507	65	80	60	102 300 410
EQX 65-160/55	5,5	11,5	100	150	—	—	—	—	245	—	—	—	310	360	553	65	80	69	102 300 420
EQX 65-160/75	7,5	15,5	100	150	—	—	—	—	245	—	—	—	310	360	553	65	80	75	102 300 430
EQX 65-160/92	9,2	18,4	100	191	—	—	—	—	245	—	—	—	310	360	604	65	80	92	102 300 450
EQX 65-160/110	11	22	100	191	—	—	—	—	245	—	—	—	310	360	604	65	80	101	102 300 460
EQX 65-200/150	15	30	100	232	72	22	20	210	318	254	13	23	310	412	688	65	80	116	102 300 490
EQX 65-200/185	18,5	36,4	100	232	72	22	20	254	318	254	13	23	310	412	732	65	80	126	102 300 500
EQX 65-200/220	22	43	100	232	72	22	20	254	318	254	13	23	310	412	732	65	80	139	102 300 510
EQX 80-160/110	11	22	125	191	—	—	—	—	265	—	—	—	345	405	629	80	100	102	102 300 570
EQX 80-160/150	15	30	125	232	72	22	20	210	318	254	13	23	345	412	713	80	100	120	102 300 580
EQX 80-160/185	18,5	36,4	125	232	72	22	20	254	318	254	13	23	345	412	757	80	100	139	102 300 590
EQX 80-200/220	22	43	125	232	72	22	20	254	318	254	13	23	345	430	757	80	100	150	102 300 610

En gras : Produits disponibles sur stock

EQUINOX

EQS - 2.900 tr/mn

Courbes de Performances

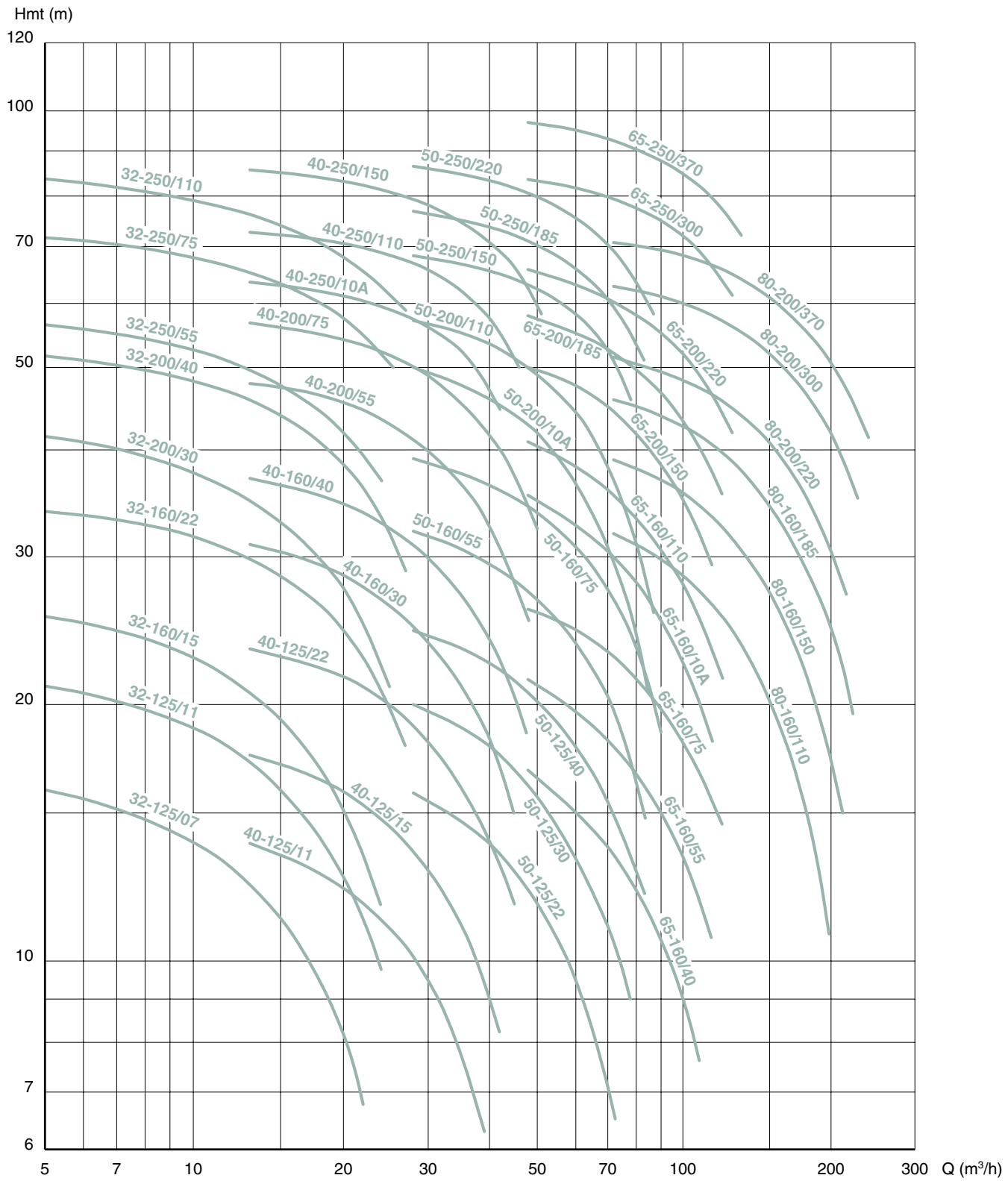

Matériels disponibles sur stock en version triphasée

Sur demande

EQS - 2.900 tr/mn
Version avec moteur normalisé

EQUINOX

Avec patte de fixation sous corps de pompe moteur jusqu'à 7,5 kW

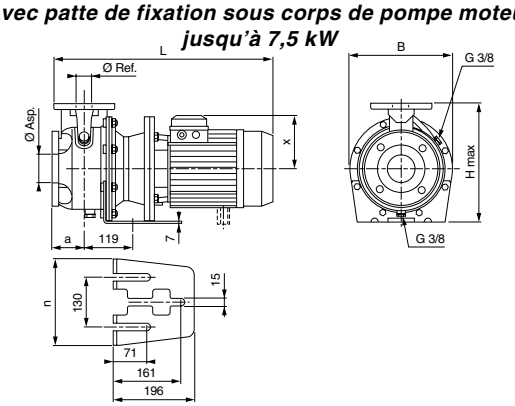

Avec pied support moteur à partir de 11 kW

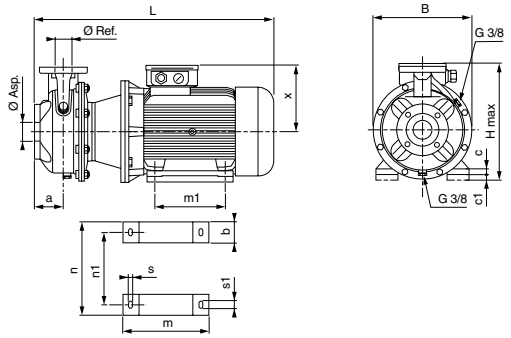

TYPE	P. kW	In. (A) Tri. 400 V	Dimensions (mm) a	x	b	c	c1	m1	n	n1	s	s1	B	H	L	Ø Ref.	Ø Asp.	Poids kg	REFERENCE
EQS 32-125/07	0,75	1,85	80	121	—	—	—	—	190	—	—	—	218	252	461	32	50	25	107 423 670
EQS 32-125/11	1,1	2,6	80	129	—	—	—	—	190	—	—	—	218	252	498	32	50	26	107 423 680
EQS 32-160/15	1,5	3,6	80	129	—	—	—	—	210	—	—	—	253	292	498	32	50	28	107 423 690
EQS 32-160/22	2,2	4,9	80	129	—	—	—	—	210	—	—	—	253	292	498	32	50	30	107 423 700
EQS 32-200/30	3	6,5	80	121	—	—	—	—	230	—	—	—	285	340	548	32	50	41	102 300 710
EQS 32-200/40	4	8,5	80	133	—	—	—	—	230	—	—	—	285	340	552	32	50	44	102 300 720
EQS 32-250/55	5,5	11,5	100	150	—	—	—	—	265	—	—	—	345	405	666	32	50	63	102 300 730
EQS 32-250/75	7,5	15,5	100	150	—	—	—	—	265	—	—	—	345	405	666	32	50	69	102 300 740
EQS 32-250/110	11	22,5	100	232	72	22	20	210	318	254	14	23	350	412	810	32	50	81	102 300 750
EQS 40-125/11	1,1	2,6	80	129	—	—	—	—	190	—	—	—	219	252	498	40	65	25	107 423 780
EQS 40-125/15	1,5	3,6	80	129	—	—	—	—	190	—	—	—	219	252	498	40	65	27	107 423 790
EQS 40-125/22	2,2	4,9	80	129	—	—	—	—	190	—	—	—	219	252	498	40	65	28	107 423 800
EQS 40-160/30	3	6,5	80	121	—	—	—	—	210	—	—	—	254	292	548	40	65	38	102 300 810
EQS 40-160/40	4	8,5	80	133	—	—	—	—	210	—	—	—	254	292	552	40	65	42	102 300 820
EQS 40-200/55	5,5	11,5	100	150	—	—	—	—	230	—	—	—	300	340	666	40	65	64	102 300 830
EQS 40-200/75	7,5	15,5	100	150	—	—	—	—	230	—	—	—	300	340	666	40	65	66	102 300 840
EQS 40-250/110A	11	22,5	100	232	72	22	20	210	318	254	14	23	350	412	810	40	65	116	102 300 850
EQS 40-250/110	11	22,5	100	232	72	22	20	210	318	254	14	23	350	412	810	40	65	116	102 300 860
EQS 40-250/150	15	30	100	232	72	22	20	210	318	254	14	23	350	412	810	40	65	122	102 300 870
EQS 50-125/22	2,2	4,9	100	129	—	—	—	—	210	—	—	—	254	292	518	50	65	34	107 423 900
EQS 50-125/30	3	6,5	100	121	—	—	—	—	210	—	—	—	254	292	568	50	65	37	102 300 910
EQS 50-125/40	4	8,5	100	133	—	—	—	—	210	—	—	—	254	292	572	50	65	42	102 300 920
EQS 50-160/55	5,5	11,5	100	150	—	—	—	—	210	—	—	—	255	340	666	50	65	60	102 300 930
EQS 50-160/75	7,5	15,5	100	150	—	—	—	—	210	—	—	—	255	340	666	50	65	65	102 300 940
EQS 50-200/110A	11	22,5	100	232	72	22	20	210	318	254	14	23	350	412	810	50	65	90	102 300 950
EQS 50-200/110	11	22,5	100	232	72	22	20	210	318	254	14	23	350	412	810	50	65	90	102 300 960
EQS 50-250/150	15	30	100	232	72	22	20	210	318	254	14	23	350	412	810	50	65	115	102 300 970
EQS 50-250/185	18,5	36,4	100	232	72	22	20	254	318	254	14	23	350	412	854	50	65	125	102 300 980
EQS 50-250/220	22	43	100	232	72	22	20	254	318	254	14	23	350	412	854	50	65	145	102 300 990
EQS 65-160/40	4	8,5	100	133	—	—	—	—	245	—	—	—	310	360	572	65	80	67	102 301 020
EQS 65-160/55	5,5	11,5	100	150	—	—	—	—	245	—	—	—	310	360	666	65	80	75	102 301 030
EQS 65-160/75	7,5	15,5	100	150	—	—	—	—	245	—	—	—	310	360	666	65	80	80	102 301 040
EQS 65-160/110A	11	22,5	100	232	72	22	20	210	318	254	14	23	350	412	810	65	80	106	102 301 050
EQS 65-160/110	11	22,5	100	232	72	22	20	210	318	254	14	23	350	412	810	65	80	106	102 301 070
EQS 65-200/150	15	30	100	232	72	22	20	210	318	254	14	23	350	412	810	65	80	122	102 301 090
EQS 65-200/185	18,5	36,4	100	232	72	22	20	254	318	254	14	23	350	412	854	65	80	135	102 301 100
EQS 65-200/220	22	43	100	232	72	22	20	254	318	254	14	23	350	412	854	65	80	149	102 301 110
EQS 65-250/300	30	59	100	257	60	24	—	305	360	318	18	18	400	457	941	65	80	189	102 301 130
EQS 65-250/370	37	71,5	100	257	60	24	—	305	360	318	18	18	400	457	941	65	80	200	102 301 140
EQS 80-160/110	11	22,5	125	232	72	22	20	210	318	254	14	23	350	412	835	80	100	111	102 301 170
EQS 80-160/150	15	30	125	232	72	22	20	210	318	254	14	23	350	412	835	80	100	127	102 301 180
EQS 80-160/185	18,5	36,4	125	232	72	22	20	254	318	254	14	23	350	412	879	80	100	148	102 301 190
EQS 80-200/220	22	43	125	232	72	22	20	254	318	254	14	23	350	430	879	80	100	157	102 301 220
EQS 80-200/300	30	59	125	257	60	24	—	305	360	318	18	18	400	457	966	80	100	191	102 301 230
EQS 80-200/370	37	71,5	125	257	60	24	—	305	360	318	18	18	400	457	966	80	100	203	102 301 240

En gras : Produits disponibles sur stock

TABLEAU DE PERFORMANCES

TYPE	P. kW	DEBIT																				
		m³/h	0	3	4,5	6	7,5	9	10,5	12	15	18	24	30	36	42	48	60	72	90	108	132
EQX4 32-125/02A	0,25		4,4	4,1	3,9	3,6	3,2	2,7	2,2	1,6												
EQX4 32-125/02	0,25		5,5	5,2	5	4,7	4,3	3,8	3,3	2,7												
EQX4 32-160/02	0,25		6,9	6,3	5,9	5,4	4,9	4,4	3,7	2,9												
EQX4 32-160/03	0,37		8,6	8,2	7,8	7,4	6,9	6,4	5,8	5,2	3,6											
EQX4 32-200/03	0,37		10,8	10	9,4	8,7	7,9	7	6,1	5,1												
EQX4 32-200/05	0,55		13,2	12,5	12	11,4	10,6	9,8	8,8	7,8	5,4											
EQX4 - EQS4 32-250/07	0,75		14,5	13,6	13	12,3	11,6	10,8	9,9	8,9	6,5											
EQX4 - EQS4 32-250/11	1,1		18,4	17,5	16,8	16,1	15,3	14,4	13,5	12,5	10,2											
EQX4 - EQS4 32-250/15	1,5		21,3	20,3	19,7	19	18,2	17,4	16,3	15,2	12,8											
EQX4 40-125/02A	0,25		4				3,6	3,5	3,3	3,1	2,7	2,1										
EQX4 40-125/02	0,25		5,4				5	4,8	4,6	4,4	3,9	3,3	2									
EQX4 40-125/03	0,37		6,3				5,9	5,7	5,5	5,2	4,7	4	2,7									
EQX4 40-160/03	0,37		8				7,4	7,2	6,9	6,6	5,9	5,1	3,1									
EQX4 40-160/05	0,55		9,2				8,7	8,5	8,2	7,9	7,2	6,4	4,4									
EQX4 - EQS4 40-200/07	0,75		11,9				11,5	11,2	10,8	10,5	9,7	8,6	5,8									
EQX4 - EQS4 40-200/11	1,1		14,2				13,5	13,3	13	12,7	11,8	10,8	8									
EQX4 - EQS4 40-250/15	1,5		18,1				17,3	17	16,7	16,4	15,5	14,5	11,4									
EQX4 - EQS4 40-250/22	2,2		21,5				20,7	20,3	20	19,7	18,8	17,7	14,8									
EQX4 50-125/03A	0,37		4,4							4,2	4	3,8	3,3	2,7	2							
EQX4 50-125/03	0,37		5,4							5	4,8	4,6	4	3,3	2,6	1,8						
EQX4 50-125/05	0,55		6,4							6	5,8	5,6	5	4,3	3,6	2,8						
EQX4 - EQS4 50-160/07	0,75		8,2							7,8	7,6	7,3	6,7	5,9	4,9	3,8						
EQX4 - EQS4 50-160/11	1,1	H	9,9							9,3	9,1	8,8	8,2	7,4	6,6	5,4						
EQX4 - EQS4 50-200/11	1,1		12,8							12,1	11,7	11,2	10	8,6	6,8	4,8						
EQX4 - EQS4 50-200/15	1,5		14,7							13,9	13,6	13	11,8	10,4	8,7	6,6						
EQX4 - EQS4 50-250/22A	2,2	m	17,5							16,8	16,4	16	15	13,8	12	9,7						
EQX4 - EQS4 50-250/22	2,2		19,4							18,6	18,2	17,8	16,8	15,5	13,8	11,6						
EQX4 - EQS4 50-250/30	3		21,9							21,3	20,9	20,5	19,6	18,4	16,8	14,7						
EQX4 - EQS4 65-160/05	0,55		5,4										4,2	3,7	3,3	2,7	2,2					
EQX4 - EQS4 65-160/07	0,75		6,4										5,3	4,8	4,4	3,8	3,4					
EQX4 - EQS4 65-160/11A	1,1		7,6										6,5	6,1	5,7	5,1	4,6	3,4				
EQX4 - EQS4 65-160/11	1,1		9,4										8,5	7,9	7,2	6,3	5,5	3,4				
EQX4 - EQS4 65-160/15	1,5		10,6										9,7	9,2	8,5	7,7	6,9	4,9				
EQX4 - EQS4 65-200/15	1,5		11,8										11	10,2	9,4	8,4	7,4	5,1				
EQX4 - EQS4 65-200/22	2,2		14,4										13,5	12,8	12	11	10	7,9				
EQX4 - EQS4 65-200/30	3		17,5										16,8	16,3	15,6	14,7	13,8	11,7	9,3			
EQS4 65-250/40	4		20,4										20	19,5	18,9	18	17,3	15,1	12			
EQS4 65-250/55	5,5		23,7										23,7	23,2	22,6	22	21	19	16,3			
EQX4 - EQS4 80-160/15	1,5		8												7,6	7,2	6,8	6	5,1	3,6		
EQX4 - EQS4 80-160/22A	2,2		9,4												9	8,7	8,3	7,5	6,6	5	3,2	
EQX4 - EQS4 80-160/22	2,2		10,8												10,4	10,1	9,7	9	8	6,4	4,5	
EQX4 - EQS4 80-200/30	3		12,3												12,5	12,2	11,8	10,8	9,8	8	6,1	
EQX4 - EQS4 80-200/40	4		15,4												15,8	15,5	15,2	14,3	13,3	11,6	9,7	7
EQX4 - EQS4 80-250/55	5,5		20,3												20	19,7	19,3	18,4	17,4	15,2	12,4	
EQX4 - EQS4 80-250/75	7,5		22,6												22,6	22,3	22	21,3	20,3	18,5	16,1	12,2
EQX4 - EQS4 80-250/92	9,2		26,7												26,5	26,3	26	25,2	24,2	22,3	20,2	16,8

Courbes de Performances

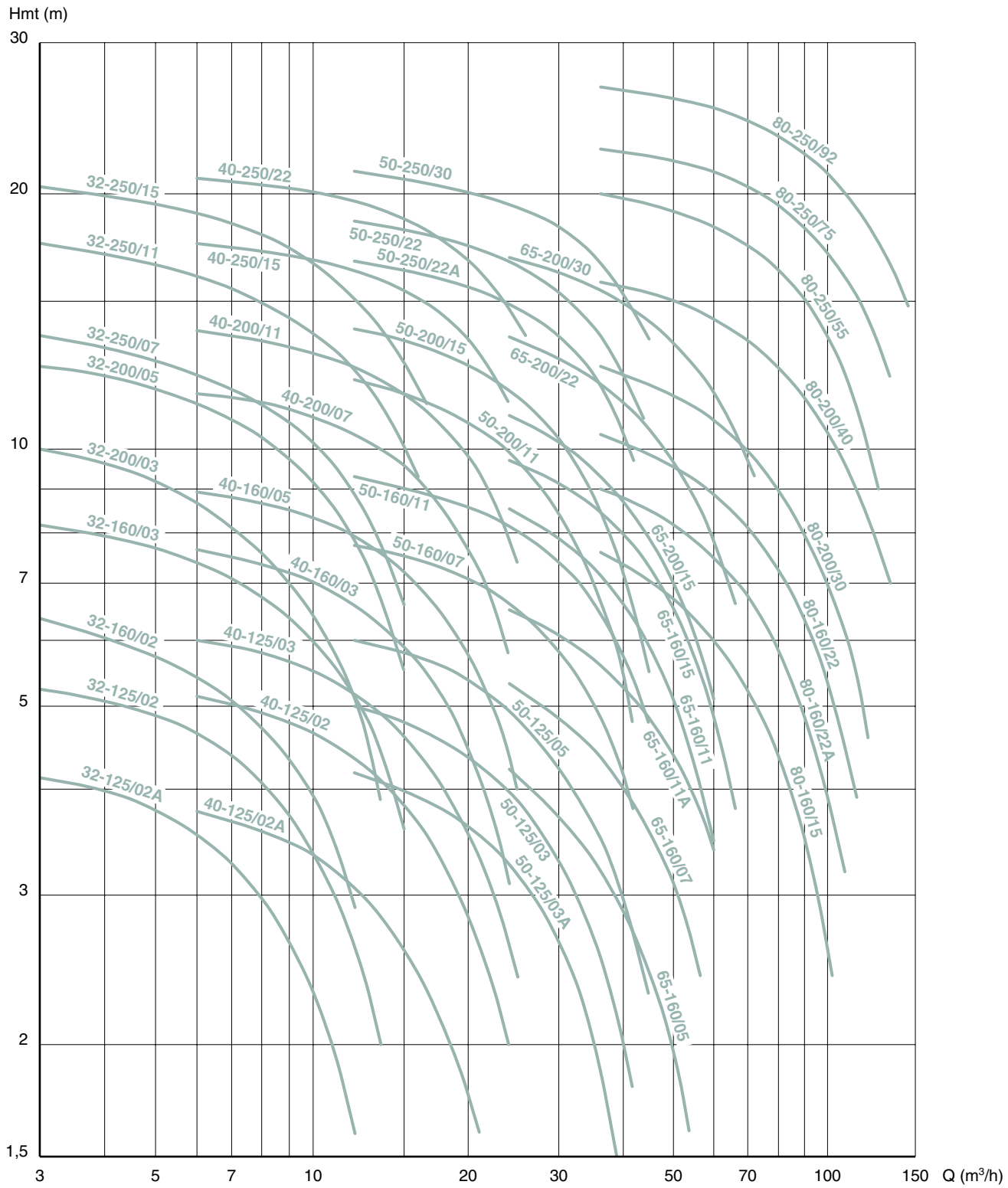

Matériels disponibles sur stock en version triphasée

Sur demande

EQX 4 - 1.450 tr/mn
Version avec moteur arbre long

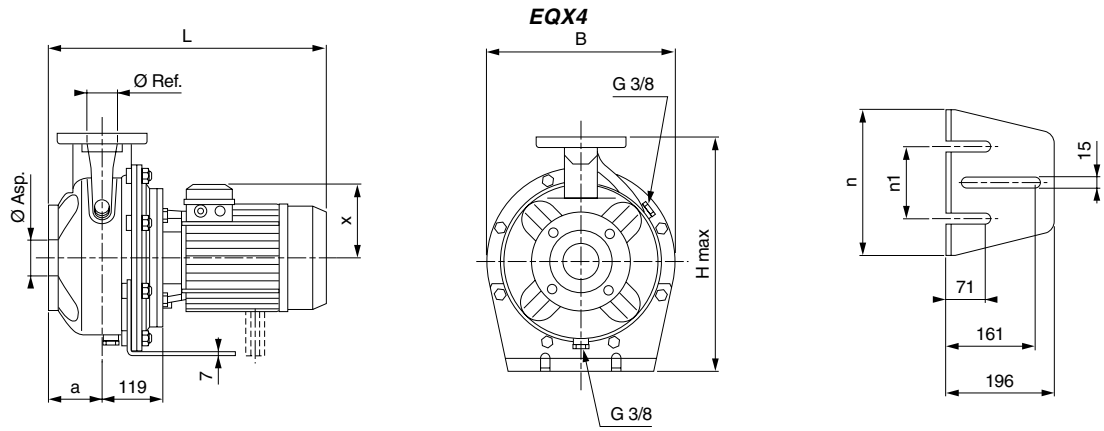

TYPE	P. kW	In. (A) Tri. 400 V	Dimensions (mm) a	x	n	n1	B	H	L	Ø Ref.	Ø Asp.	Poids kg	REFERENCE
EQX4 32-125/02A	0,25	0,75	80	105	190	130	218	252	395	32	50	20	107 413 680
EQX4 32-125/02	0,25	0,75	80	105	190	130	218	252	395	32	50	20	107 413 690
EQX4 32-160/02	0,25	0,75	80	105	210	130	253	292	395	32	50	22	107 413 700
EQX4 32-160/03	0,37	1,07	80	105	210	130	253	292	395	32	50	23	107 413 710
EQX4 32-200/03	0,37	1,07	80	105	230	130	285	340	432	32	50	28	107 413 720
EQX4 32-200/05	0,55	1,55	80	116	230	130	285	340	452	32	50	30	107 413 730
EQX4 32-250/07	0,75	2,1	100	116	265	130	345	405	452	32	50	38	107 413 740
EQX4 32-250/11	1,1	2,8	100	121	265	130	345	405	481	32	50	40	102 305 100
EQX4 32-250/15	1,5	3,6	100	121	265	130	345	405	481	32	50	45	102 305 110
EQX4 40-125/02A	0,25	0,75	80	105	190	130	219	252	395	40	65	21	107 413 760
EQX4 40-125/02	0,25	0,75	80	105	190	130	219	252	395	40	65	21	107 413 770
EQX4 40-125/03	0,37	1,07	80	105	190	130	219	252	395	40	65	22	107 413 780
EQX4 40-160/03	0,37	1,07	80	105	210	130	254	292	395	40	65	24	107 413 790
EQX4 40-160/05	0,55	1,55	80	116	210	130	254	292	452	40	65	25	107 413 800
EQX4 40-200/07	0,75	2,1	100	116	230	130	285	340	452	40	65	26	107 413 810
EQX4 40-200/11	1,1	2,8	100	121	230	130	285	340	481	40	65	30	102 305 210
EQX4 40-250/15	1,5	3,6	100	121	265	130	345	405	481	42	65	32	102 305 240
EQX4 40-250/22	2,2	5,2	100	133	265	130	345	405	507	40	65	49	102 305 250
EQX4 50-125/03A	0,37	1,07	100	105	210	130	254	292	415	50	65	22	107 413 830
EQX4 50-125/03	0,37	1,07	100	105	210	130	254	292	415	50	65	22	107 413 840
EQX4 50-125/05	0,55	1,55	100	116	210	130	254	292	452	50	65	24	107 413 850
EQX4 50-160/07	0,75	2,1	100	116	210	130	255	340	452	50	65	26	107 413 860
EQX4 50-160/11	1,1	2,8	100	121	210	130	255	340	481	50	65	28	102 305 320
EQX4 50-200/11	1,1	2,8	100	121	245	130	310	360	481	50	65	30	102 305 330
EQX4 50-200/15	1,5	3,6	100	121	245	130	310	360	481	50	65	41	102 305 340
EQX4 50-250/22A	2,2	5,2	100	133	265	130	345	405	507	50	65	46	102 305 350
EQX4 50-250/22	2,2	5,2	100	133	265	130	345	405	507	50	65	46	102 305 360
EQX4 50-250/30	3	6,9	100	133	265	130	345	405	507	50	65	55	102 305 370
EQX4 65-160/05	0,55	1,55	100	116	245	130	310	360	452	65	80	32	107 413 880
EQX4 65-160/07	0,75	2,1	100	116	245	130	310	360	452	65	80	35	107 413 890
EQX4 65-160/11A	1,1	2,8	100	121	245	130	310	360	481	65	80	38	102 305 420
EQX4 65-160/11	1,1	2,8	100	121	245	130	310	360	481	65	80	38	102 305 430
EQX4 65-160/15	1,5	3,6	100	121	245	130	310	360	481	65	80	42	102 305 460
EQX4 65-200/15	1,5	3,6	100	121	245	130	310	405	481	65	80	45	102 305 480
EQX4 65-200/22	2,2	5,2	100	133	245	130	310	405	507	65	80	50	102 305 490
EQX4 65-200/30	3	6,9	100	133	245	130	310	405	507	65	80	55	102 305 500
EQX4 80-160/15	1,5	3,6	125	121	265	130	345	405	506	80	100	49	102 305 560
EQX4 80-160/22A	2,2	5,2	125	133	265	130	345	405	532	80	100	54	102 305 570
EQX4 80-160/22	2,2	5,2	125	133	265	130	345	405	532	80	100	54	102 305 580
EQX4 80-200/30	3	6,9	125	133	265	130	345	405	532	80	100	59	102 305 590
EQX4 80-200/40	4	8,7	125	150	303	130	345	430	555	80	100	65	102 305 600
EQX4 80-250/55	5,5	12,4	125	191	303	210	384	480	591	80	100	79	102 305 630
EQX4 80-250/75	7,5	15,8	125	191	303	210	384	480	629	80	100	87	102 305 640
EQX4 80-250/92	9,2	18,4	125	191	303	210	384	480	629	80	100	88	102 305 650

En gras : Produits disponibles sur stock

Courbes de Performances

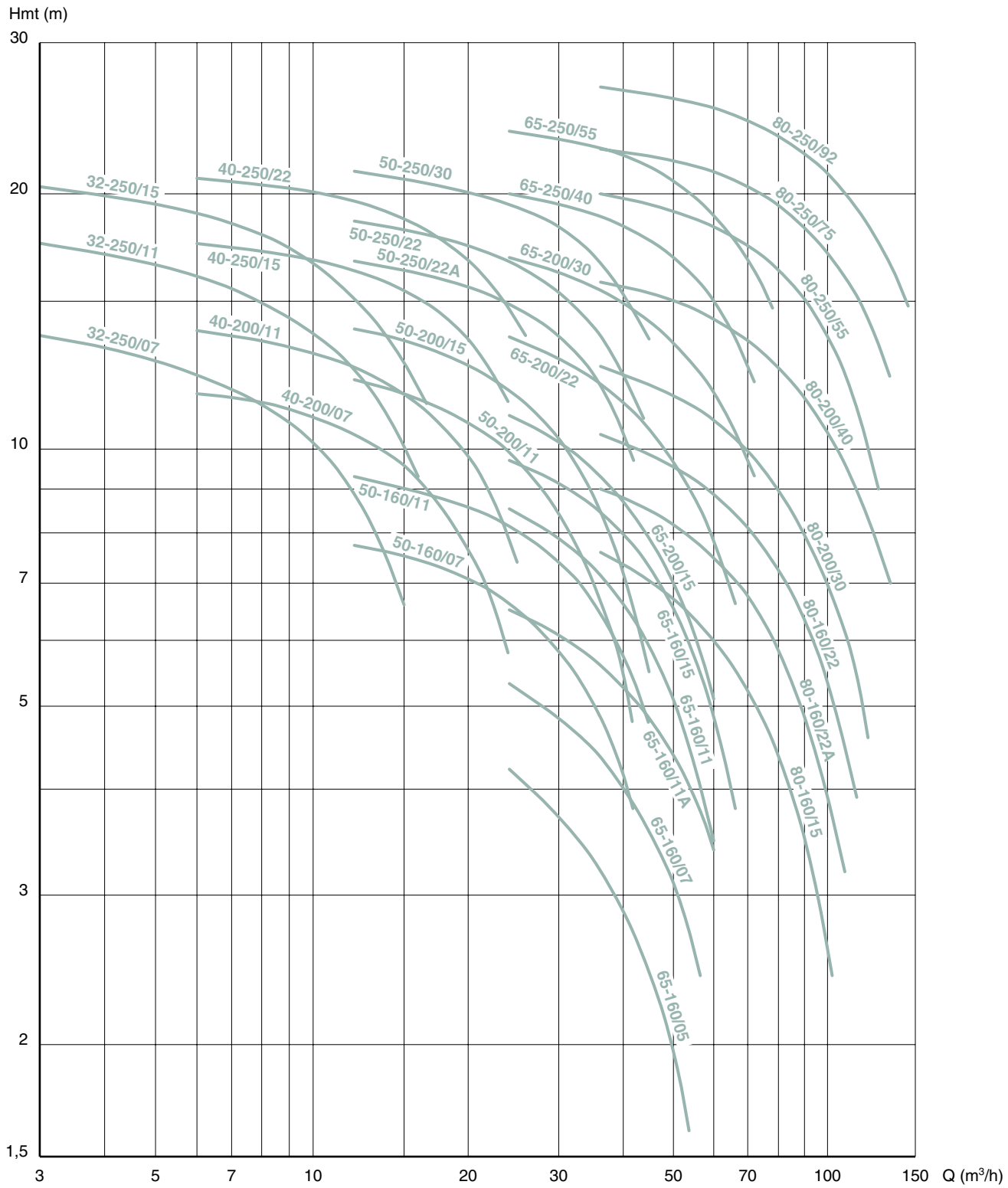

Matériels disponibles sur stock en version triphasée

Sur demande

EQS4

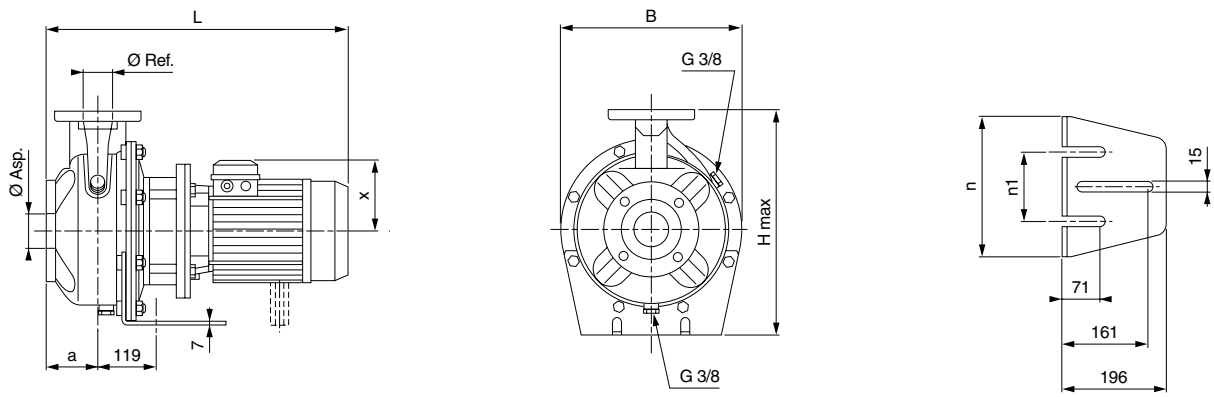

TYPE	P. kW	In. (A) Tri. 400 V	Dimensions (mm) a	x	n	n1	B	H	L	Ø Ref.	Ø Asp.	Poids kg	REFERENCE
EQS4 32-250/07	0,75	2,1	100	116	265	130	345	405	497	32	50	41	107 423 940
EQS4 32-250/11	1,1	2,8	100	121	265	130	345	405	536	32	50	43	102 305 740
EQS4 32-250/15	1,5	3,6	100	121	265	130	345	405	536	32	50	47	102 305 750
EQS4 40-200/07	0,75	2,1	100	116	230	130	285	340	497	40	65	28	107 423 960
EQS4 40-200/11	1,1	2,8	100	121	230	130	285	340	536	40	65	32	102 305 840
EQS4 40-250/15	1,5	3,6	100	121	265	130	345	405	536	40	65	46	102 305 860
EQS4 40-250/22	2,2	5,2	100	133	265	130	345	405	572	40	65	52	102 305 870
EQS4 50-160/07	0,75	2,1	100	116	210	130	255	340	497	50	65	27	107 423 970
EQS4 50-160/11	1,1	2,8	100	121	210	130	255	340	536	50	65	30	102 305 940
EQS4 50-200/11	1,1	2,8	100	121	245	130	310	360	536	50	65	34	102 305 950
EQS4 50-200/15	1,5	3,6	100	121	245	130	310	360	536	50	65	42	102 305 960
EQS4 50-250/22A	2,2	5,2	100	133	265	130	345	405	572	50	65	49	102 305 970
EQS4 50-250/22	2,2	5,2	100	133	265	130	345	405	572	50	65	49	102 305 980
EQS4 50-250/30	3	6,9	100	133	265	130	345	405	572	50	65	58	102 305 990
EQS4 65-160/05	0,55	1,55	100	116	245	130	310	360	497	65	80	34	107 423 980
EQS4 65-160/07	0,75	2,1	100	116	245	130	310	360	497	65	80	37	107 423 990
EQS4 65-160/11A	1,1	2,8	100	121	245	130	310	360	536	65	80	40	102 306 040
EQS4 65-160/11	1,1	2,8	100	121	245	130	310	360	536	65	80	40	102 306 050
EQS4 65-160/15	1,5	3,6	100	121	245	130	310	360	536	65	80	45	102 306 070
EQS4 65-200/15	1,5	3,6	100	121	245	130	310	405	536	65	80	48	102 306 090
EQS4 65-200/22	2,2	5,2	100	133	245	130	310	405	572	65	80	54	102 306 100
EQS4 65-200/30	3	6,9	100	133	245	130	310	405	572	65	80	59	102 306 110
EQS4 65-250/40	4	8,7	100	150	265	130	345	450	595	65	80	65	102 306 140
EQS4 65-250/55	5,5	12,4	100	191	265	130	345	450	658	65	80	79	102 306 150
EQS4 80-160/15	1,5	3,6	125	121	265	130	345	405	561	80	100	53	102 306 170
EQS4 80-160/22A	2,2	5,2	125	133	265	130	345	405	597	80	100	58	102 306 180
EQS4 80-160/22	2,2	5,2	125	133	265	130	345	405	597	80	100	58	102 306 190
EQS4 80-200/30	3	6,9	125	133	265	130	345	430	597	80	100	63	102 306 200
EQS4 80-200/40	4	8,7	125	150	265	130	345	430	620	80	100	68	102 306 210
EQS4 80-250/55	5,5	12,4	125	191	303	210	384	480	683	80	100	85	102 306 260
EQS4 80-250/75	7,5	15,8	125	191	303	210	384	480	721	80	100	90	102 306 270
EQS4 80-250/92	9,2	19,6	125	191	303	210	384	480	721	80	100	91	102 306 280

ACCESSOIRES SPECIFIQUES (ACCESSOIRES COMPLEMENTAIRES voir p. 150 à 158)	REFERENCE
Kit contre-brides filetées AISI 316 taille 32	109 390 521
Kit contre-brides filetées AISI 316 taille 40	109 390 531
Kit contre-brides filetées AISI 316 taille 50	109 390 541
Kit contre-brides filetées AISI 316 taille 65	109 390 551
Kit contre-brides filetées AISI 316 taille 80	109 390 561

En gras : Produits disponibles sur stock

POMPES MULTICELLULAIRES VERTICALES TOUT INOX A MOTEUR NORMALISE

PRAXINOX

Moteur normalisé.
Dégazage automatique de la garniture mécanique.
Hydraulique tout inox AISI 304 ou 316.
Clef de callage d'accouplement.

PXTB 407 T *PXR 209 T* *PXO 809 T*

APPLICATIONS

- AGRICULTURE
  (irrigation - production d'engrais...)
- CIRCULATION
  (huiles/lubrifiants - agents de dégraissage - produits de nettoyage - produits anti-gel...)
- DISTRIBUTION D'EAU
  (surpression - refroidissement de machines outils - laverie/blanchisserie - sprinkler/incendie...)
- GENIE CLIMATIQUE
  (alimentation de chaudières - tours de refroidissement - air conditionné - échangeurs de chaleur...)
- PURIFICATION D'EAU
  (osmose inverse - filtration - déminéralisation de l'eau...)
- LAVAGE
  (tout système de lavage de véhicules, avions, pièces industrielles, composants électroniques...)

PRAXINOX équipée du Technovar

PXR 1603
(Kit version horizontale voir page 78)

LIMITES D'UTILISATION

- Plage de température en construction standard : de - 25°C à + 120°C.

EQUIPEMENTS

Tous les modèles sont fournis avec contre-brides :

- PX 2-16, Versions R-TB : contre-brides rondes à visser en acier galvanisé (sauf PX 16, Version TB).
- PX 2-8, Version O : contre-brides ovales à visser en acier galvanisé.
- PX 30-60, Version R : contre-brides rondes à souder en acier galvanisé.
- PX 2-16, Version N : contre-brides rondes à visser en AISI 316 L.
- PX 30-60, Version N : contre-brides rondes à souder en AISI 316 L.

IDENTIFICATION

PX R 2 07 M

- **T** = Moteur triphasé
- **M** = Moteur monophasé
- Nombre d'étages
- Débit nominal m³/h
- **R** = In line à brides rondes
- **O** = In line à brides ovales filetées
- **TB** = Aspiration / Refoulement décalés à brides rondes
- **N** = Version AISI 316 in line à brides rondes
- Identification de la série

PRAXINOX

CONCEPTION

DESIGNATION		SERIES PX 2-4-8-16		SERIES PX 30-60	
		VERSION R-O-TB ACIER INOX AISI 304	VERSION N ACIER INOX AISI 316	VERSION R ACIER INOX AISI 304	VERSION N ACIER INOX AISI 316
CORPS DE POMPE INFERIEUR		AISI 304	AISI 316 L	Fonte Ft 25	AISI 316 L (coulé)
CHEMISE EXTERIEURE				AISI 304	AISI 316 L
ROUE		AISI 316 L		AISI 316 L	
DIFFUSEUR / ENTRETOISE		AISI 304			
ARBRE			AISI 316	AISI 431	AISI 316
PLATEAU SUPPORT DE GARNITURE				—	AISI 316
FOND DE POMPE		AISI 304		Fonte Ft 25	AISI 316 L (coulé)
BASE		Aluminium		—	—
CORPS DE POMPE INTERMEDIAIRE (pour pompe + de 5 étages)		—	—	Fonte Ft 25	AISI 316 L (coulé)
SUPPORT DE PALIER INFERIEUR		—	—		
LANTERNE SUPPORT MOTEUR		Fonte Ft 25		Fonte Ft 25	
ACCOUPLEMENT		Aluminium JUSQU'À 4 KW		Fonte Ft 20	
CHEMISE D'ARBRE		Carbure de tungstène		Carbure de tungstène	
PALIER D'ARBRE		Céramique		Céramique	
GARNITURE MECANIQUE NORMALISEE DIN 24960	ANNEAU FIXE/TOURNANT	Carbone / Carbure de tungstène		Carbone / Carbure de tungstène	
	JOINT	EPDM		EPDM	
	AUTRES PARTIES	AISI 316		AISI 316	
JOINTS TORIQUES		EPDM		EPDM	
BRIDES DE RACCORDEMENT		• Rondes selon norme DIN 2534 PN 25 ou PN 16 selon modèles • Ovales PN 16		Rondes selon norme DIN 2534 PN 25 ou PN 16 selon modèles	
MOTEUR NORMALISE A BRIDE		Isolation Classe F, Protection IP 55 Vitesse : 2.900 tr/mn - de 0,37 à 2,2 kW : Mono. 220 - 240 V protection thermique incorporée (sauf 2,2 kW) - de 0,37 à 3 kW : Tri. 220-240 V / 380-415 V - au-dessus de 3 kW : Tri. 380-415 V / 660 V		Isolation Classe F Protection IP 55 Vitesse : 2.900 tr/mn Tension : Tri. 380-415 V / 660 V	

CONCEPTION

	MODELES	VERSIONS INOX AISI 304			VERSIONS INOX AISI 316	
		IN LINE BRIDES RONDES VERSION R	IN LINE BRIDES OVALES VERSION O	ASP. / REF. DECALES VERSION TB	IN LINE BRIDES RONDES VERSION N	IN LINE RACCORD VITAULIC
2.900 tr/mn	PX 2	×	×	×	×	×
	PX 4	×	×	×	×	×
	PX 8	×	×	×	×	×
	PX 16	×			×	×
	PX 30	×			×	
	PX 60	×			×	
1.450 tr/mn	PX4 2	×				
	PX4 4	×				
	PX4 8	×				
	PX4 16	×				
	PX4 30	×				
	PX4 60	×				

PRESSIONS DE SERVICE MAXIMALES

VERSIONS / SERIES	IN LINE BRIDES RONDES VERSION R	IN LINE BRIDES OVALES VERSION O	ASP. / REF. DECALES VERSION TB	IN LINE BRIDES RONDES AISI 316 VERSION N
PX 2	25 bars	16 bars	25 bars	25 bars
PX 4	25 bars	16 bars	25 bars	25 bars
PX 8	25 bars	16 bars	25 bars	25 bars
PX 16	25 bars	—	—	25 bars
PX 30 jusqu'à 6 étages	16 bars	—	—	16 bars
PX 30 de 7 à 12 étages	25 bars	—	—	25 bars
PX 60	16 bars	—	—	16 bars

Caractéristiques, prix et délais sur demande

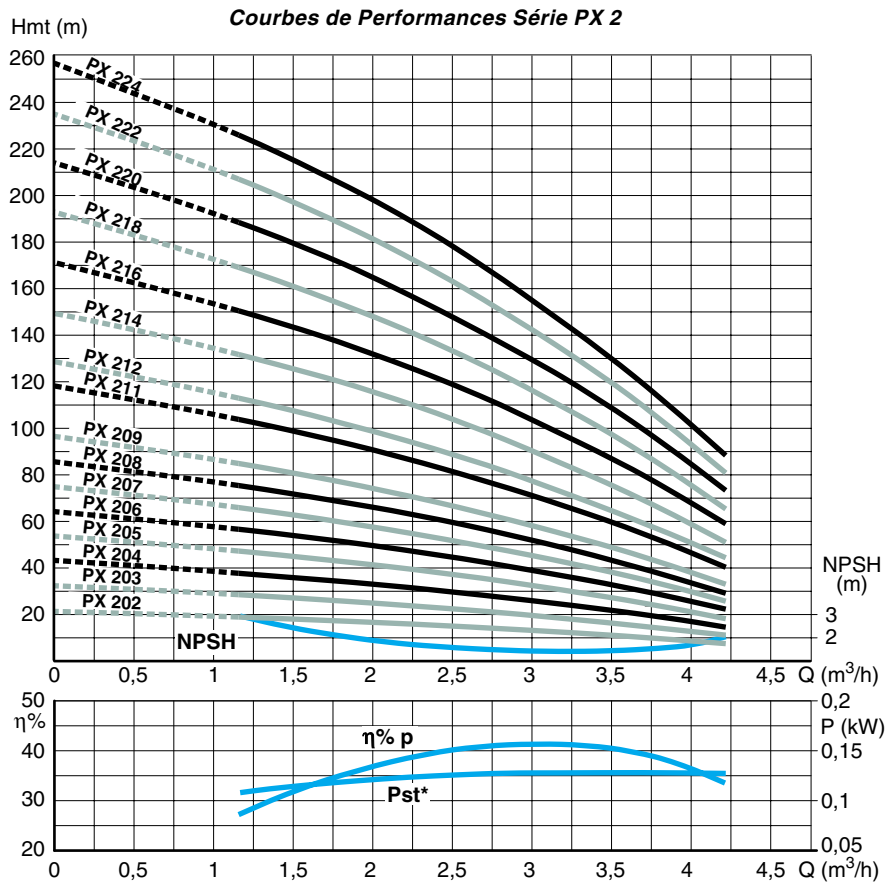

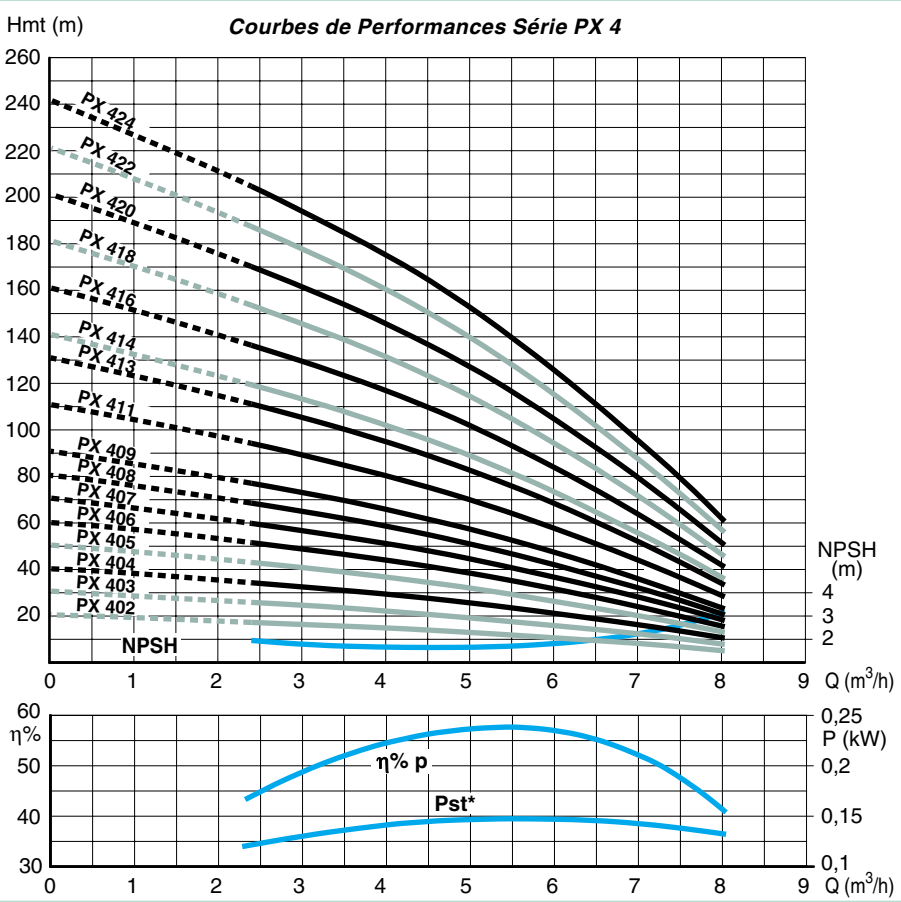

Matériels disponibles en stock en version PXR Tri 400 V

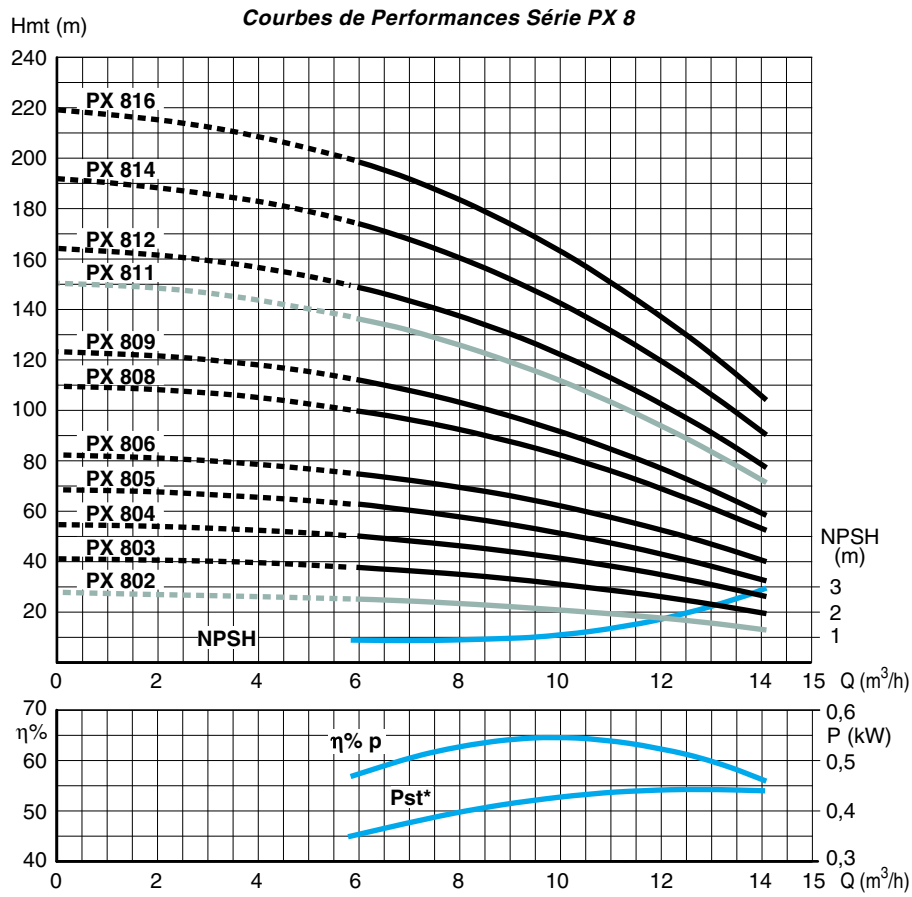

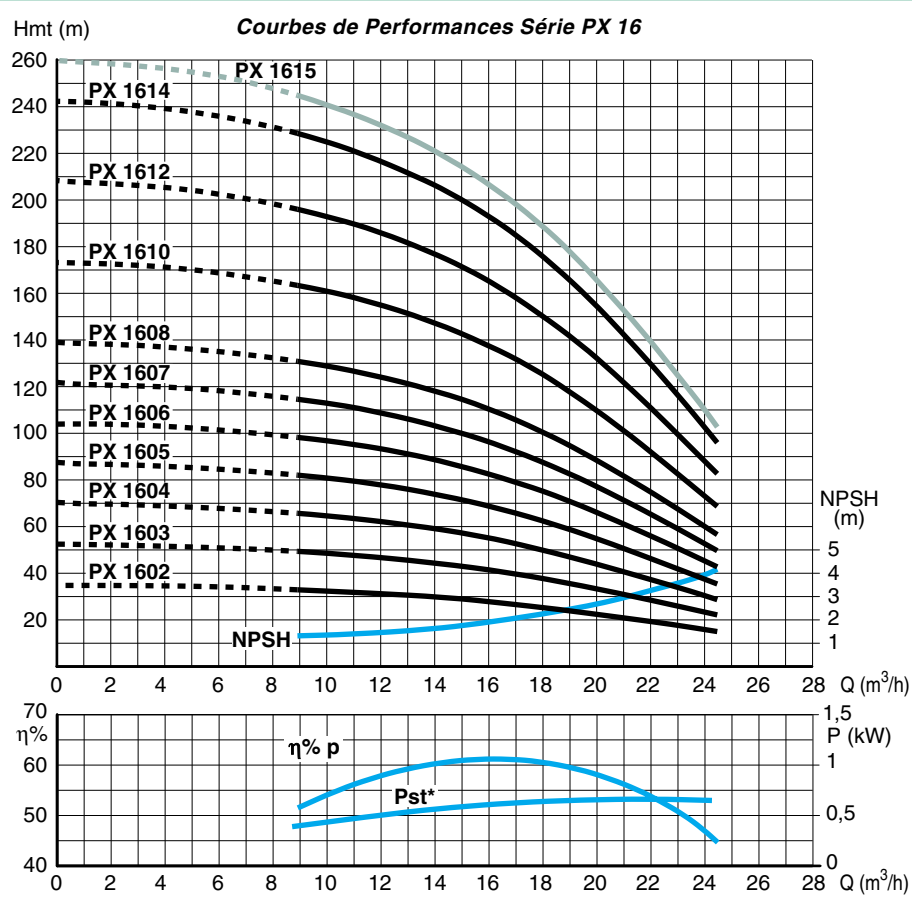

Matériels disponibles en stock en version PXR Tri 400 V

Courbes de Performances Série PX 30

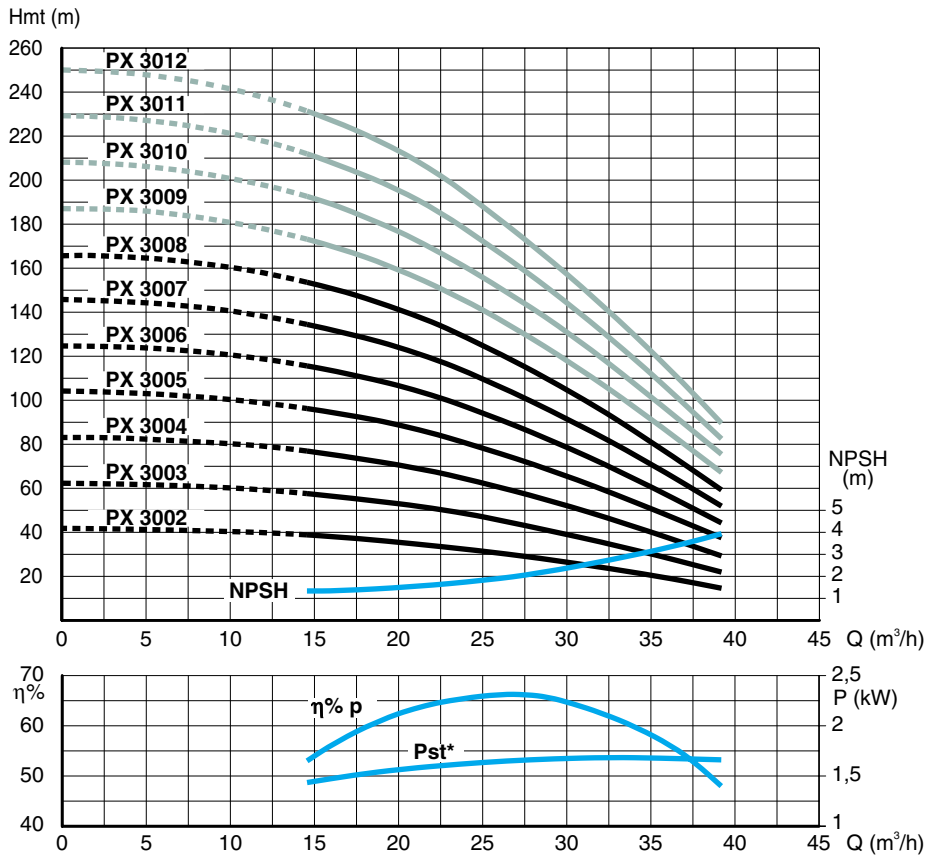

Courbes de Performances Série PX 60

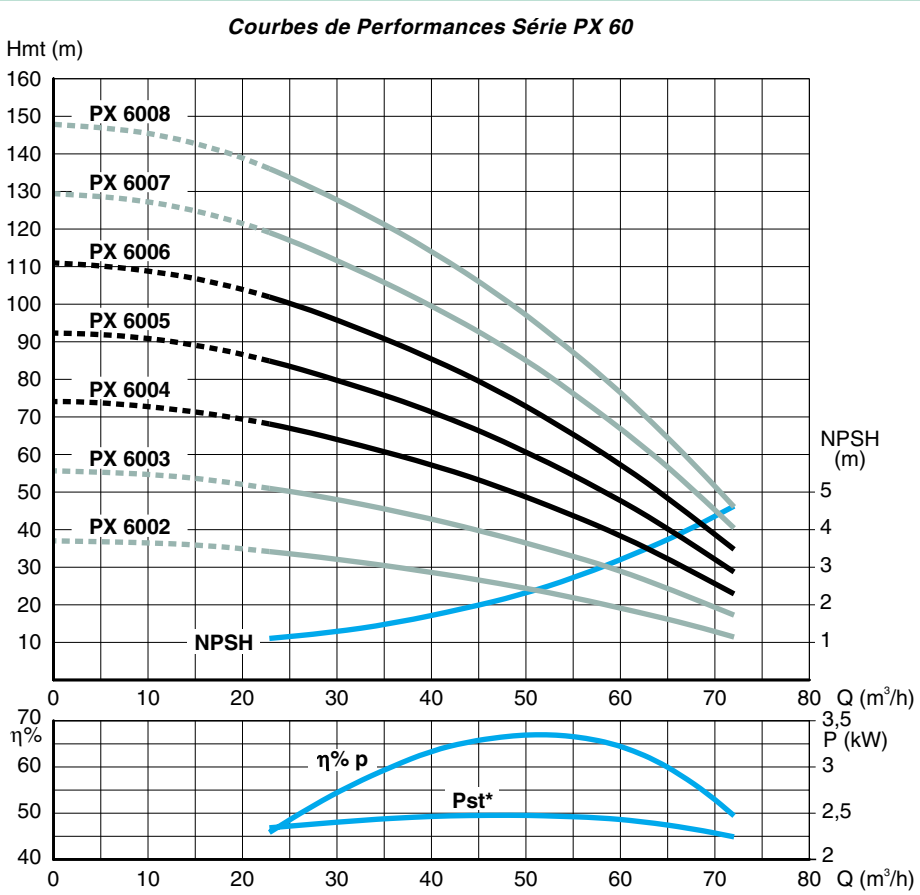

Matériels disponibles en stock en version PXR Tri 400 V

Version standard R (acier inox 304) / N (acier inox 316)
Exécution in line brides rondes

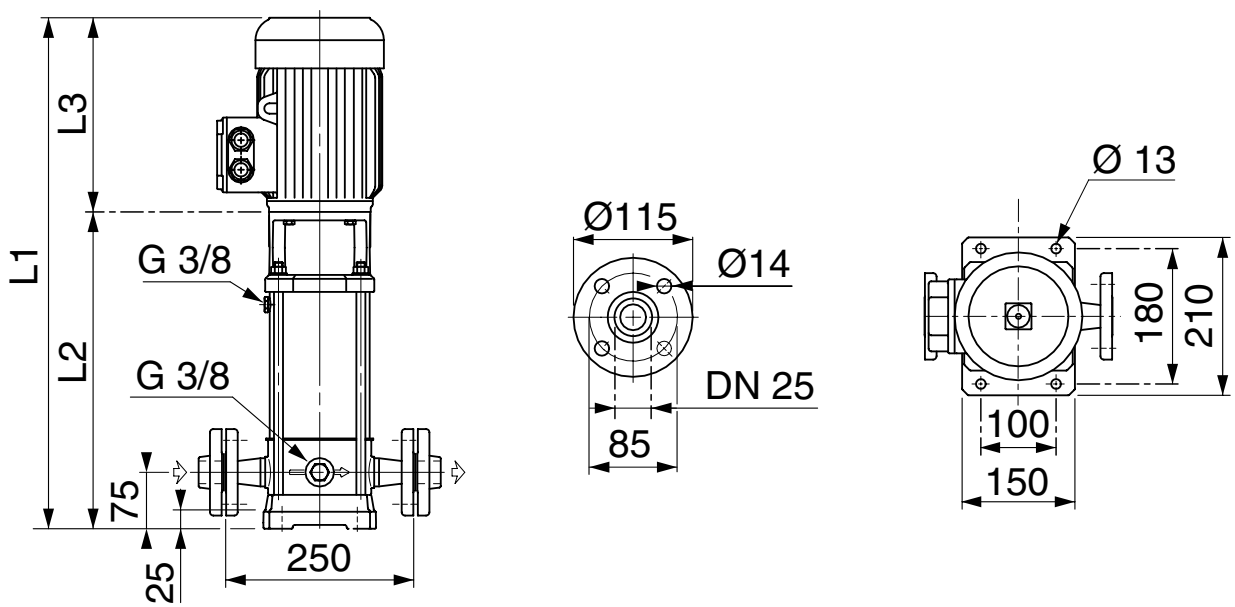

La version R est la version standard tenue régulièrement en stock. **Nous consulter pour délais autres versions.**

TYPE Mono. 230 V	TYPE Tri. 400 V	P. kW	Intensité (A) Mono. 230 V	Intensité (A) Tri. 400 V	Cond. µF	Dimensions (mm) L1	Dimensions (mm) L2	Dimensions (mm) L3	Poids kg	REFERENCE PXR INOX 304	REFERENCE PXN INOX 316
PX 202 M		0,37	1,9	—	12,5	494	285	209	17,5	107 393 271	107 393 274
	PX 202 T	0,37	—	1,1	—	494	285	209	17,5	107 393 021	107 393 024
PX 203 M		0,37	1,9	—	12,5	519	310	209	18	107 393 281	107 393 284
	PX 203 T	0,37	—	1,1	—	519	310	209	18	107 393 031	107 393 034
PX 204 M		0,55	2,6	—	18	566	335	231	19	107 393 291	107 393 294
	PX 204 T	0,55	—	1,5	—	566	335	231	19	**107 393 041**	107 393 044
PX 205 M		0,75	3,5	—	22	596	370	226	21	107 393 301	107 393 304
	PX 205 T	0,75	—	2	—	596	370	226	21	107 393 051	107 393 054
PX 206 M		0,75	3,5	—	22	621	395	226	22	107 393 311	107 393 314
	PX 206 T	0,75	—	2	—	621	395	226	22	**107 393 061**	107 393 064
PX 207 M		1,1	4,5	—	30	683	420	263	23	107 393 321	107 393 324
	PX 207 T	1,1	—	2,6	—	683	420	263	23	107 393 071	107 393 074
PX 208 M		1,1	4,5	—	30	708	445	263	23	107 393 331	107 393 334
	PX 208 T	1,1	—	2,6	—	708	445	263	23	**107 393 081**	107 393 084
PX 209 M		1,1	4,5	—	30	733	470	263	24	107 393 341	107 393 344
	PX 209 T	1,1	—	2,6	—	733	470	263	24	107 393 091	107 393 094
PX 211 M		1,5	6,2	—	40	793	530	263	31	107 393 361	107 393 364
	PX 211 T	1,5	—	3,6	—	793	530	263	31	**107 393 111**	107 393 114
PX 212 M		1,5	6,2	—	40	818	555	263	31	107 393 371	107 393 374
	PX 212 T	1,5	—	3,6	—	818	555	263	31	107 393 121	107 393 124
PX 214 M		2,2	8,5	—	50	886	605	281	33	102 570 391	102 570 394
	PX 214 T	2,2	—	4,9	—	868	605	263	33	107 393 141	107 393 144
PX 216 M		2,2	8,5	—	50	936	655	281	34	102 570 411	102 570 414
	PX 216 T	2,2	—	4,9	—	918	655	263	34	**107 393 161**	107 393 164
PX 218 M		2,2	8,5	—	50	986	705	281	35	102 570 431	102 570 434
	PX 218 T	2,2	—	4,9	—	968	705	263	35	107 393 181	107 393 184
	PX 220 T	3	—	6,5	—	1 068	765	303	42	**102 570 201**	102 570 204
	PX 222 T	3	—	6,5	—	1 118	815	303	43	102 570 221	102 570 224
	PX 224 T	3	—	6,5	—	1 168	865	303	44	**102 570 241**	102 570 244

En gras : Produits disponibles sur stock

Version O
in line brides ovales

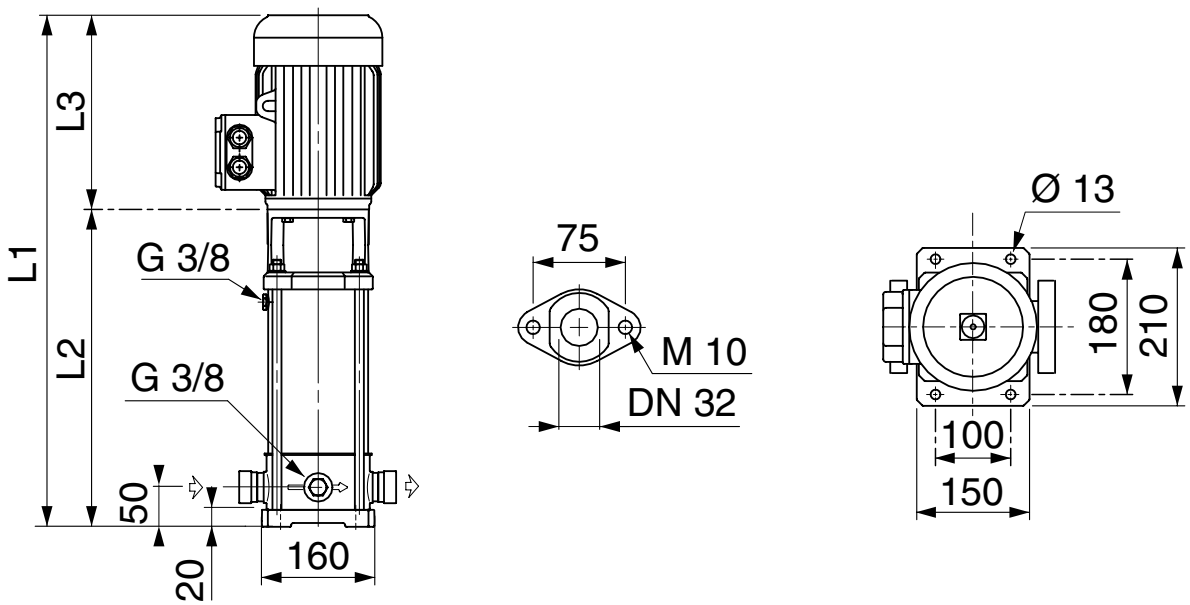

TYPE			Intensité (A)							
Mono.	Tri.	P.	Mono.	Tri.	Cond.		Dimensions (mm)		Poids	REFERENCE
230 V	400 V	kW	230 V	400 V	µF	L1	L2	L3	kg	
PXO 202 M		0,37	1,9	—	12,5	469	260	209	17,5	107 393 270
	PXO 202 T	0,37	—	1,1	—	469	260	209	16	107 393 020
PXO 203 M		0,37	1,9	—	12,5	494	285	209	18	107 393 280
	PXO 203 T	0,37	—	1,1	—	494	285	209	16,5	107 393 030
PXO 204 M		0,55	2,6	—	18	541	310	231	19	107 393 290
	PXO 204 T	0,55	—	1,5	—	541	310	231	18	107 393 040
PXO 205 M		0,75	3,5	—	22	571	345	226	21,5	107 393 300
	PXO 205 T	0,75	—	2	—	571	345	226	21,5	107 393 050
PXO 206 M		0,75	3,5	—	22	596	370	226	22	107 393 310
	PXO 206 T	0,75	—	2	—	596	370	226	22	107 393 060
PXO 207 M		1,1	4,5	—	30	658	395	263	23	107 393 320
	PXO 207 T	1,1	—	2,6	—	658	395	263	23	107 393 070
PXO 208 M		1,1	4,5	—	30	683	420	263	23,5	107 393 330
	PXO 208 T	1,1	—	2,6	—	683	420	263	23,5	107 393 080
PXO 209 M		1,1	4,5	—	30	708	445	263	24	107 393 340
	PXO 209 T	1,1	—	2,6	—	708	445	263	24	107 393 090
PXO 211 M		1,5	6,2	—	40	768	505	263	31	107 393 360
	PXO 211 T	1,5	—	3,6	—	768	505	263	31	107 393 110
PXO 212 M		1,5	6,2	—	40	793	530	263	31,5	107 393 370
	PXO 212 T	1,5	—	3,6	—	793	530	263	31,5	107 393 120
PXO 214 M		2,2	8,5	—	50	861	580	281	33,5	102 570 390
	PXO 214 T	2,2	—	4,9	—	843	580	263	33,5	107 393 140

En gras : Produits disponibles sur stock

Version TB
aspiration / refoulement décalés brides rondes

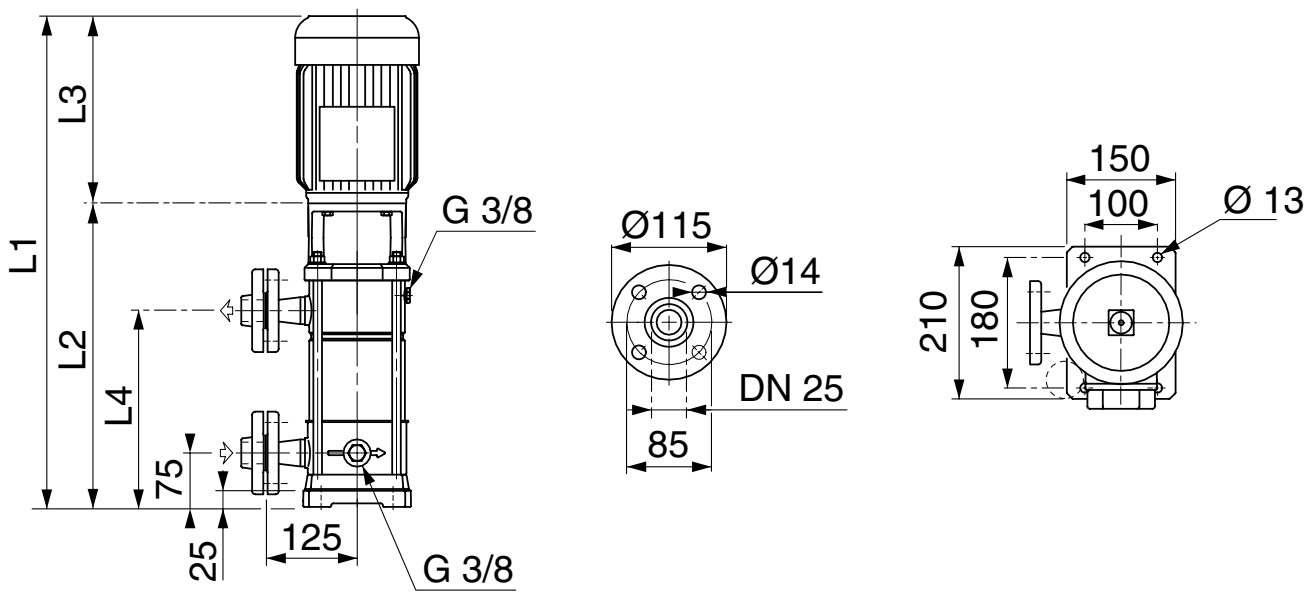

TYPE Mono. 230 V	Intensité (A) Tri. 400 V	P. kW	Mono. 230 V	Mono. 400 V	Tri. µF	Cond. L1	Dimensions (mm) L2	L3	L4	Poids kg	REFERENCE
PXTB 204 M		0,55	2,6	—	16	566	335	231	200	19	107 393 293
	PXTB 204 T	0,55	—	1,5	—	566	335	231	200	18	107 393 043
PXTB 205 M		0,75	3,5	—	20	596	370	226	225	21,5	107 393 303
	PXTB 205 T	0,75	—	2	—	596	370	226	225	21,5	107 393 053
PXTB 206 M		0,75	3,5	—	20	621	395	226	250	22	107 393 313
	PXTB 206 T	0,75	—	2	—	621	395	226	250	22	107 393 063
PXTB 207 M		1,1	4,5	—	25	683	420	263	275	23	107 393 323
	PXTB 207 T	1,1	—	2,6	—	683	420	263	275	23	107 393 073
PXTB 208 M		1,1	4,5	—	25	708	445	263	300	23,5	107 393 333
	PXTB 208 T	1,1	—	2,6	—	708	445	263	300	23,5	107 393 083
PXTB 209 M		1,1	4,5	—	25	733	470	263	325	24	107 393 343
	PXTB 209 T	1,1	—	2,6	—	733	470	263	325	24	107 393 093
PXTB 211 M		1,5	6,2	—	40	793	530	263	375	31	107 393 363
	PXTB 211 T	1,5	—	3,6	—	793	530	263	375	31	107 393 113
PXTB 212 M		1,5	6,2	—	40	818	555	263	400	31,5	107 393 373
	PXTB 212 T	1,5	—	3,6	—	818	555	263	400	31,5	107 393 123
PXTB 214 M		2,2	8,5	—	50	886	605	281	450	33,5	102 570 393
	PXTB 214 T	2,2	—	4,9	—	868	605	263	450	33,5	107 393 143
PXTB 216 M		2,2	8,5	—	50	936	655	281	500	34,5	102 570 413
	PXTB 216 T	2,2	—	4,9	—	918	655	263	500	34,5	107 393 163
PXTB 218 M		2,2	8,5	—	50	986	705	281	550	35,5	102 570 433
	PXTB 218 T	2,2	—	4,9	—	968	705	263	550	35,5	107 393 183
	PXTB 220 T	3	—	6,5	—	1 068	765	303	600	42	102 570 203
	PXTB 222 T	3	—	6,5	—	1 118	815	303	650	43	102 570 223
	PXTB 224 T	3	—	6,5	—	1 168	865	303	700	44	102 570 243

KIT HORIZONTAL POUR PRAXINOX	REFERENCE
PXTB 2/4	148 990 520
PXTB 8	148 990 530
PXR 16	148 990 540
PXR 30/60	148 990 550

En gras : Produits disponibles sur stock

Version standard R (acier inox 304) / N (acier inox 316)
Exécution in line brides rondes

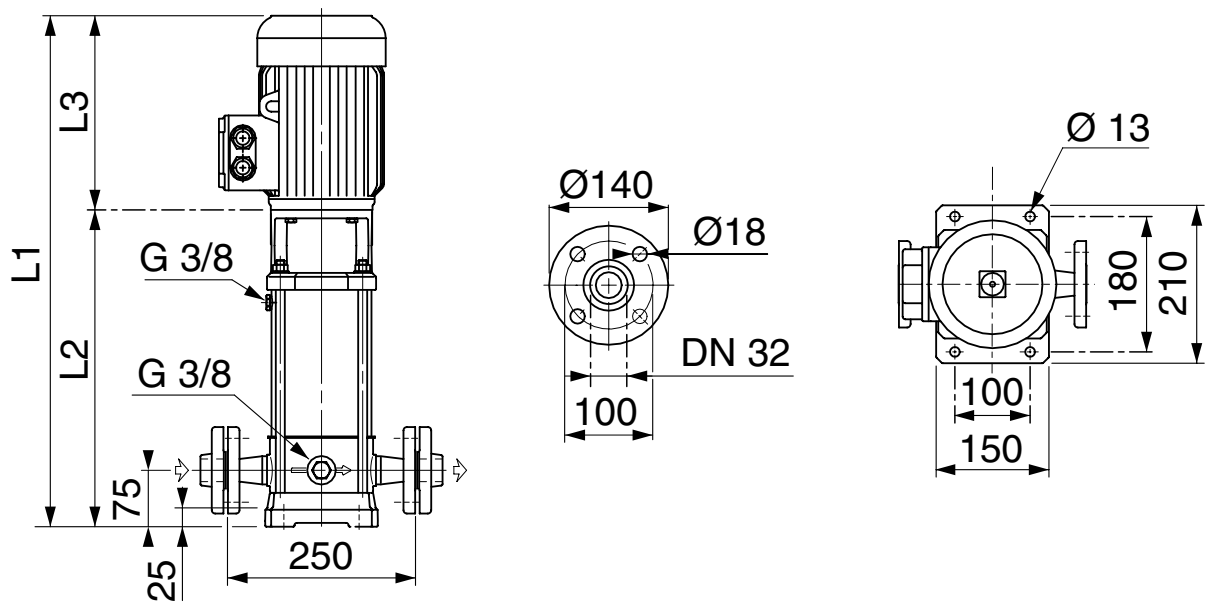

TYPE Mono. 230 V	TYPE Tri. 400 V	P. kW	Intensité (A) Mono. 230 V	Intensité (A) Tri. 400 V	Cond. µF	Dimensions (mm) L1	Dimensions (mm) L2	Dimensions (mm) L3	Poids kg	REFERENCE PXR INOX 304	REFERENCE PXN INOX 316
PX 402 M		0,37	1,9	—	12,5	494	285	209	17,5	107 393 771	107 393 774
	PX 402 T	0,37	—	1,1	—	494	285	209	16	107 393 521	107 393 524
PX 403 M		0,55	2,6	—	18	541	310	231	18,5	107 393 781	107 393 784
	PX 403 T	0,55	—	1,5	—	541	310	231	17,5	107 393 531	107 393 534
PX 404 M		0,75	3,5	—	22	571	345	226	21	107 393 791	107 393 794
	PX 404 T	0,75	—	2	—	571	345	226	21	**107 393 541**	107 393 544
PX 405 M		1,1	4,5	—	30	633	370	263	22	107 393 801	107 393 804
	PX 405 T	1,1	—	2,6	—	633	370	263	22	107 393 551	107 393 554
PX 406 M		1,1	4,5	—	30	658	395	263	22,5	107 393 811	107 393 814
	PX 406 T	1,1	—	2,6	—	658	395	263	22,5	**107 393 561**	107 393 564
PX 407 M		1,1	4,5	—	30	683	420	263	23	107 393 821	107 393 824
	PX 407 T	1,1	—	2,6	—	683	420	263	23	**107 393 571**	107 393 574
PX 408 M		1,5	6,2	—	40	718	455	263	29,5	107 393 831	107 393 834
	PX 408 T	1,5	—	3,6	—	718	455	263	29,5	**107 393 581**	107 393 584
PX 409 M		1,5	6,2	—	40	743	480	263	30	107 393 841	107 393 844
	PX 409 T	1,5	—	3,6	—	743	480	263	30	**107 393 591**	107 393 594
PX 411 M		2,2	8,5	—	50	811	530	281	32	102 570 861	102 570 864
	PX 411 T	2,2	—	4,9	—	793	530	263	32	**107 393 611**	107 393 614
PX 413 M		2,2	8,5	—	50	861	580	281	33	102 570 881	102 570 884
	PX 413 T	2,2	—	4,9	—	843	580	263	33	**107 393 631**	107 393 634
	PX 414 T	3	—	6,5	—	918	615	303	39	102 570 641	102 570 644
	PX 416 T	3	—	6,5	—	968	665	303	40	**102 570 661**	102 570 664
	PX 418 T	3	—	6,5	—	1 018	715	303	41	102 570 681	102 570 684
	PX 420 T	4	—	8,5	—	1 072	765	307	58	**102 570 701**	102 570 704
	PX 422 T	4	—	8,5	—	1 122	815	307	59	102 570 721	102 570 724
	PX 424 T	4	—	8,5	—	1 172	865	307	60,5	**102 570 741**	102 570 744

En gras : Produits disponibles sur stock

Version O
in line brides ovales

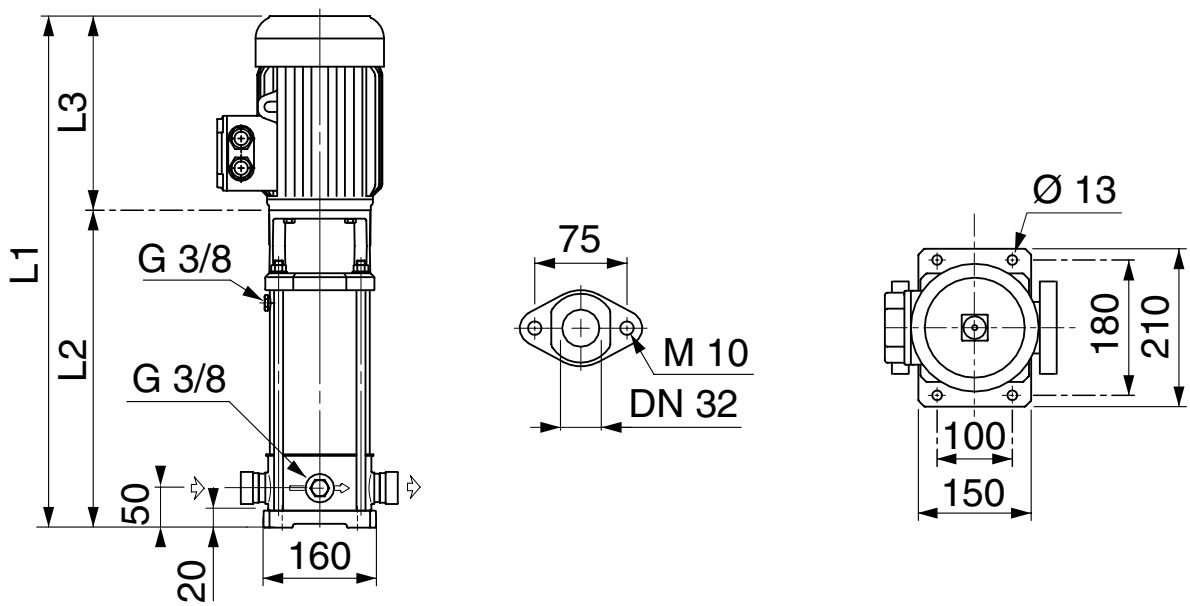

TYPE			Intensité (A)							
Mono. 230 V	Tri. 400 V	P. kW	Mono. 230 V	Tri. 400 V	Cond. µF	Dimensions (mm) L1	L2	L3	Poids kg	REFERENCE
PXO 402 M		0,37	1,9	—	12,5	469	260	209	17,5	107 393 770
	PXO 402 T	0,37	—	1,1	—	469	260	209	16	107 393 520
PXO 403 M		0,55	2,6	—	18	516	285	231	18,5	107 393 780
	PXO 403 T	0,55	—	1,5	—	516	285	231	17,5	107 393 530
PXO 404 M		0,75	3,5	—	22	546	320	226	21	107 393 790
	PXO 404 T	0,75	—	2	—	546	320	226	21	107 393 540
PXO 405 M		1,1	4,5	—	30	608	345	263	22	107 393 800
	PXO 405 T	1,1	—	2,6	—	608	345	263	22	107 393 550
PXO 406 M		1,1	4,5	—	30	633	370	263	22,5	107 393 810
	PXO 406 T	1,1	—	2,6	—	633	370	263	22,5	107 393 560
PXO 407 M		1,1	4,5	—	30	658	395	263	23	107 393 820
	PXO 407 T	1,1	—	2,6	—	658	395	263	23	107 393 570
PXO 408 M		1,5	6,2	—	40	693	430	263	29,5	107 393 830
	PXO 408 T	1,5	—	3,6	—	693	430	263	29,5	107 393 580
PXO 409 M		1,5	6,2	—	40	718	455	263	30	107 393 840
	PXO 409 T	1,5	—	3,6	—	718	455	263	30	107 393 590
PXO 411 M		2,2	8,5	—	50	786	505	281	32	102 570 860
	PXO 411 T	2,2	—	4,9	—	761	505	263	32	107 393 610
PXO 413 M		2,2	8,5	—	50	836	555	281	33	102 570 880
	PXO 413 T	2,2	—	4,9	—	818	555	263	33	107 393 630
	PXO 414 T	3	—	6,5	—	893	590	303	39	102 570 640

En gras : Produits disponibles sur stock

Version TB
aspiration / refoulement décalés brides rondes

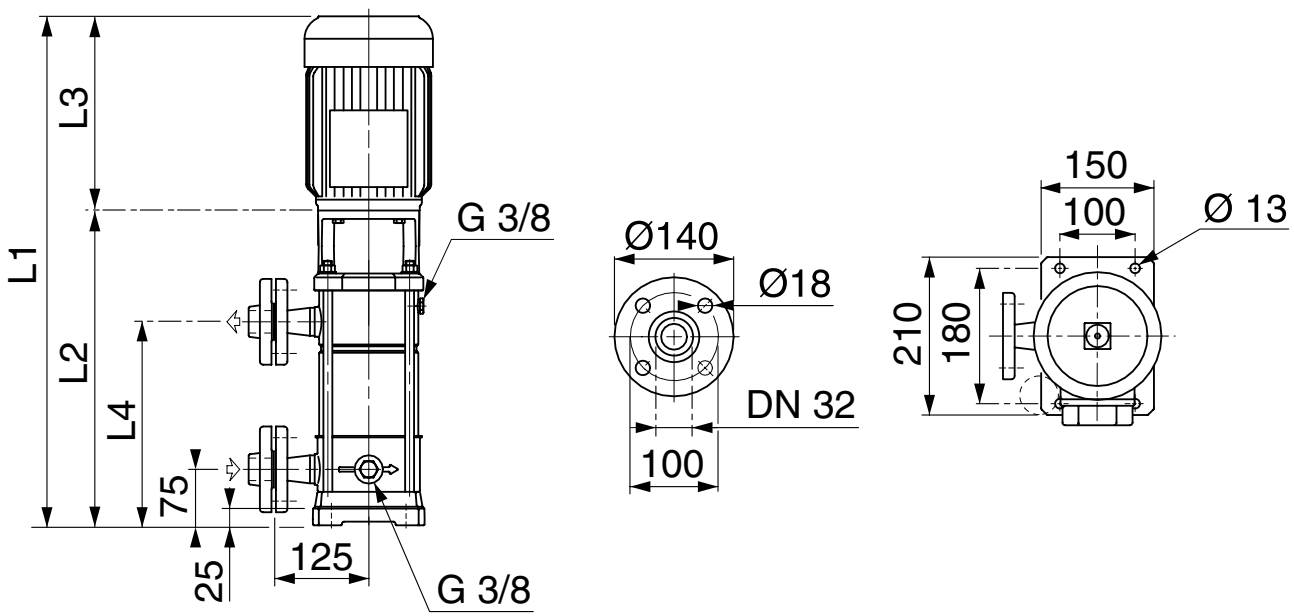

TYPE Mono. 230 V	Intensité (A) Tri. 400 V	P kW	Mono. 230 V	Tri. 400 V	Cond. µF	Dimensions (mm) L1	L2	L3	L4	kg	Poids	REFERENCE
PXTB 405 M		1,1	4,5	—	25	633	370	263	225	22	107 393 803	
	PXTB 405 T	1,1	—	2,6	—	633	370	263	225	22	107 393 553	
PXTB 406 M		1,1	4,5	—	25	658	395	263	250	22,5	107 393 813	
	PXTB 406 T	1,1	—	2,6	—	658	395	263	250	22,5	107 393 563	
PXTB 407 M		1,1	4,5	—	25	683	420	263	275	23	107 393 823	
	PXTB 407 T	1,1	—	2,6	—	683	420	263	275	23	107 393 573	
PXTB 408 M		1,5	6,2	—	40	718	455	263	300	29,5	107 393 833	
	PXTB 408 T	1,5	—	3,6	—	718	455	263	300	29,5	107 393 583	
PXTB 409 M		1,5	6,2	—	40	743	480	263	325	30	107 393 843	
	PXTB 409 T	1,5	—	3,6	—	743	480	263	325	30	107 393 593	
PXTB 411 M		2,2	8,5	—	50	811	530	281	375	32	102 570 863	
	PXTB 411 T	2,2	—	4,9	—	793	530	263	375	32	107 393 613	
PXTB 413 M		2,2	8,5	—	50	861	580	281	425	33	102 570 883	
	PXTB 413 T	2,2	—	4,9	—	843	580	263	425	33	107 393 633	
	PXTB 414 T	3	—	6,5	—	918	615	303	450	39	102 570 643	
	PXTB 416 T	3	—	6,5	—	968	665	303	500	40	102 570 663	
	PXTB 418 T	3	—	6,5	—	1 018	715	303	550	41	102 570 683	
	PXTB 420 T	4	—	8,5	—	1 072	765	307	600	58	102 570 703	
	PXTB 422 T	4	—	8,5	—	1 122	815	307	650	59	102 570 723	
	PXTB 424 T	4	—	8,5	—	1 172	865	307	700	60,5	102 570 743	

En gras : Produits disponibles sur stock

Version standard R (acier inox 304) / N (acier inox 316)
Exécution in line brides rondes

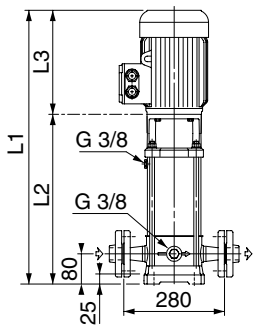

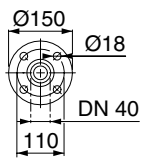

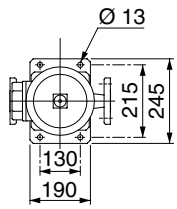

TYPE Mono. 230 V	TYPE Tri. 400 V	P. kW	Intensité (A) Mono. 230 V	Intensité (A) Tri. 400 V	Cond. µF	Dimensions (mm) L1	Dimensions (mm) L2	Dimensions (mm) L3	Poids kg	REFERENCE PXR INOX 304	REFERENCE PXN INOX 316
PX 802 M		1,1	4,5	—	30	626	363	263	25,5	107 394 221	107 394 224
	PX 802 T	1,1	—	2,6	—	626	363	263	25,5	107 394 021	107 394 024
PX 803 M		1,5	6,2	—	40	674	411	263	32	107 394 231	107 394 234
	PX 803 T	1,5	—	3,6	—	674	411	263	32	**107 394 031**	107 394 034
PX 804 M		2,2	8,5	—	50	730	449	281	34	102 571 241	102 571 244
	PX 804 T	2,2	—	4,9	—	712	449	263	34	**107 394 041**	107 394 044
PX 805 M		2,2	8,5	—	50	768	487	281	35	102 571 251	102 571 254
	PX 805 T	2,2	—	4,9	—	750	487	263	35	**107 394 051**	107 394 054
	PX 806 T	3	—	6,5	—	838	535	303	42	**102 571 061**	102 571 064
	PX 808 T	4	—	8,5	—	918	611	307	58,5	**102 571 081**	102 571 084
	PX 809 T	4	—	8,5	—	956	649	307	59,5	**102 571 091**	102 571 094
	PX 811 T	5,5	—	11,5	—	1 119	745	374	74	102 571 111	102 571 114
	PX 812 T	5,5	—	11,5	—	1 157	783	374	75	**102 571 121**	102 571 124
	PX 814 T	7,5	—	15,5	—	1 233	859	374	81	**102 571 141**	102 571 144
	PX 816 T	7,5	—	15,5	—	1 309	935	374	82,5	**102 571 161**	102 571 164

Version O
in line brides ovales

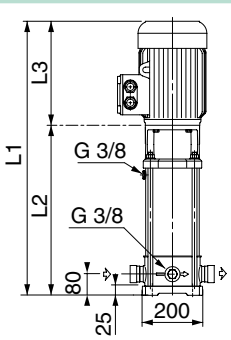

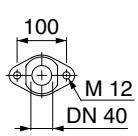

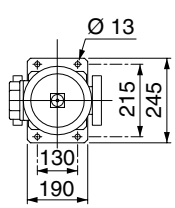

TYPE Mono. 230 V	TYPE Tri. 400 V	P. kW	Intensité (A) Mono. 230 V	Intensité (A) Tri. 400 V	Cond. µF	Dimensions (mm) L1	Dimensions (mm) L2	Dimensions (mm) L3	Poids kg	REFERENCE
PXO 802 M		1,1	4,5	—	30	626	363	263	25,5	107 394 220
	PXO 802 T	1,1	—	2,6	—	626	363	263	25,5	107 394 020
PXO 803 M		1,5	6,2	—	40	674	411	263	32	107 394 230
	PXO 803 T	1,5	—	3,6	—	674	411	263	32	107 394 030
PXO 804 M		2,2	8,5	—	50	730	449	281	34	102 571 240
	PXO 804 T	2,2	—	4,9	—	712	449	263	34	107 394 040
PXO 805 M		2,2	8,5	—	50	768	487	281	35	102 571 250
	PXO 805 T	2,2	—	4,9	—	750	487	263	35	107 394 050
	PXO 806 T	3	—	6,5	—	838	535	303	42	102 571 060
	PXO 808 T	4	—	8,5	—	918	611	307	59,5	102 571 080
	PXO 809 T	4	—	8,5	—	956	649	307	60,5	102 571 090
	PXO 811 T	5,5	—	11,5	—	1 119	745	374	74	102 571 110

En gras : Produits disponibles sur stock

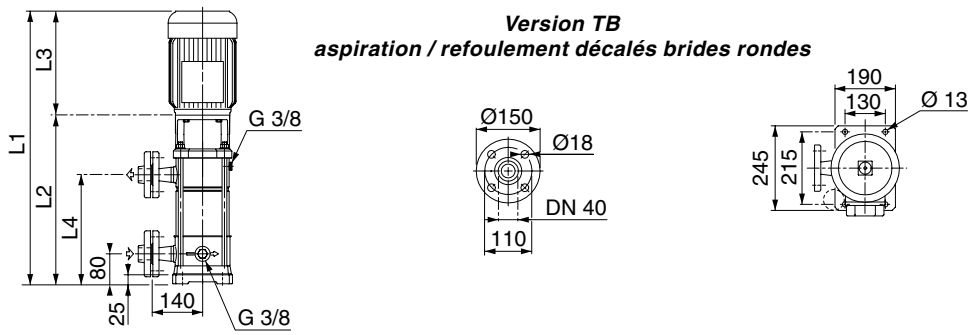

Version TB
aspiration / refoulement décalés brides rondes

TYPE Mono. 230 V	Intensité (A) Tri. 400 V	P kW	Mono. 230 V	Tri. 400 V	Cond. µF	Dimensions (mm) L1	L2	L3	L4	Poids kg	REFERENCE
PXTB 803 M		1,5	6,2	—	40	674	411	263	236	32	107 394 233
	PXTB 803 T	1,5	—	3,6	—	674	411	263	236	32	107 394 033
PXTB 804 M		2,2	8,5	—	50	730	449	281	274	34	102 571 243
	PXTB 804 T	2,2	—	4,9	—	712	449	263	274	34	107 394 043
PXTB 805 M		2,2	8,5	—	50	768	487	281	312	35	102 571 253
	PXTB 805 T	2,2	—	4,9	—	750	487	263	312	35	107 394 053
	PXTB 806 T	3	—	6,5	—	838	535	303	350	42	102 571 063
	PXTB 808 T	4	—	8,5	—	918	611	307	426	58,5	102 571 083
	PXTB 809 T	4	—	8,5	—	956	649	307	464	59,5	102 571 093
	PXTB 811 T	5,5	—	11,5	—	1 119	745	374	540	74	102 571 113
	PXTB 812 T	5,5	—	11,5	—	1 157	783	374	578	75	102 571 123
	PXTB 814 T	7,5	—	15,5	—	1 233	859	374	654	81	102 571 143
	PXTB 816 T	7,5	—	15,5	—	1 309	935	374	730	82,5	102 571 163

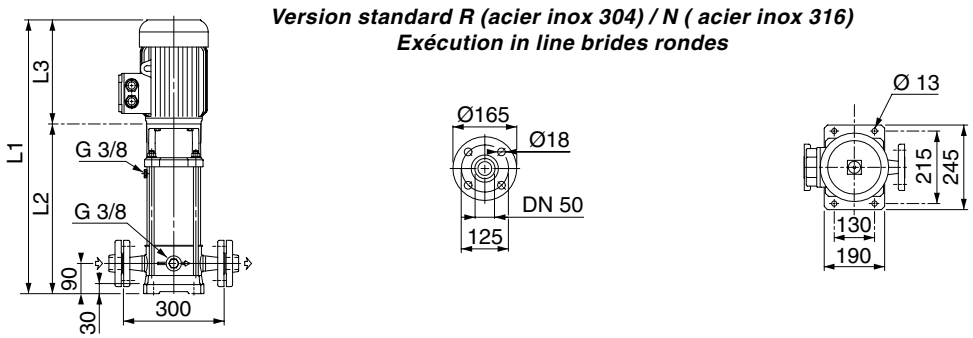

Version standard R (acier inox 304) / N (acier inox 316)
Exécution in line brides rondes

TYPE Mono. 230 V	Tri. 400 V	P. kW	Intensité (A) Mono. 230 V	Tri. 400 V	Cond. µF	Dimensions (mm) L1	L2	L3	Poids kg	REFERENCE PXR INOX 304	REFERENCE PXN INOX 316
PX 1602 M		2,2	13	—	50	664	383	281	32	102 571 521	102 571 524
	PX 1602 T	2,2	—	4,9	—	646	383	263	32	**107 394 321**	107 394 324
	PX 1603 T	3	—	6,5	—	734	431	303	38	**102 571 331**	102 571 334
	PX 1604 T	4	—	8,5	—	776	469	307	55,5	**102 571 341**	102 571 344
	PX 1605 T	5,5	—	11,5	—	908	527	374	68	**102 571 351**	102 571 354
	PX 1606 T	5,5	—	11,5	—	939	565	374	69	**102 571 361**	102 571 364
	PX 1607 T	7,5	—	15,5	—	977	603	374	74	**102 571 371**	102 571 374
	PX 1608 T	7,5	—	15,5	—	1 015	641	374	75	**102 571 381**	102 571 384
	PX 1610 T	11	—	22	—	1 176	749	427	119	**102 571 401**	102 571 404
	PX 1612 T	11	—	22	—	1 252	825	427	121	**102 571 421**	102 571 424
	PX 1614 T	15	—	28,8	—	1 389	901	488	130	**102 571 441**	102 571 444
	PX 1615 T	15	—	28,8	—	1 427	939	488	131	102 571 451	102 571 454

En gras : Produits disponibles sur stock

Version standard R (acier inox 304) / N (acier inox 316)
Exécution in line brides rondes

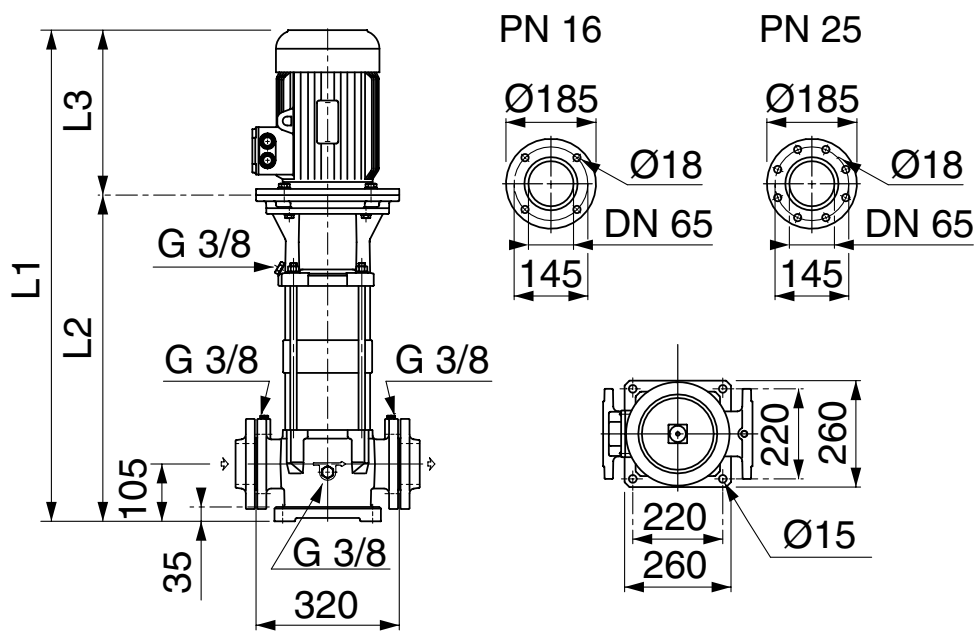

TYPE Tri. 400 V	P. kW	Intensité (A) Tri. 400 V	Dimensions (mm) L1	L2	L3	Poids kg	REFERENCE PXR INOX 304	REFERENCE PXN INOX 316
PX 3002 T	4	8,5	895	588	307	78	**102 571 621**	102 571 624
PX 3003 T	5,5	11,5	1 054	680	374	102	**102 571 631**	102 571 634
PX 3004 T	7,5	15,5	1 126	752	374	109	**102 571 641**	102 571 644
PX 3005 T	11	22	1 283	856	427	155	**102 571 651**	102 571 654
PX 3006 T	11	22	1 547	1 120	427	168	**102 571 661**	102 571 664
PX 3007 T	15	28,8	1 680	1 192	488	178	**102 571 671**	102 571 674
PX 3008 T	15	28,8	1 752	1 264	488	181	**102 571 681**	102 571 684
PX 3009 T	15	28,8	1 824	1 336	488	185	102 571 691	102 571 694
PX 3010 T	18,5	34,3	1 940	1 408	532	195	102 571 701	102 571 704
PX 3011 T	18,5	34,3	2 012	1 480	532	198	102 571 711	102 571 714
PX 3012 T	22	42	2 084	1 552	532	216	102 571 721	102 571 724

En gras : Produits disponibles sur stock

Version standard R (acier inox 304) / N (acier inox 316)
Exécution in line brides rondes

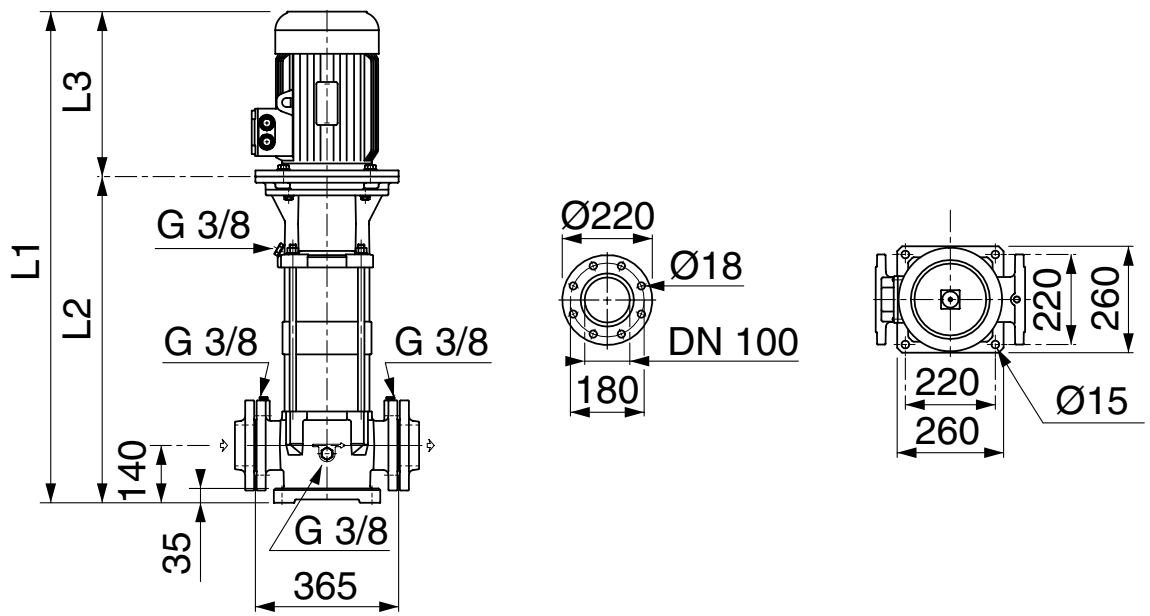

TYPE Mono. 230 V	TYPE Tri. 400 V	P. kW	Intensité (A) Mono. 230 V	Intensité (A) Tri. 400 V	Cond. µF	Dimensions (mm) L1	Dimensions (mm) L2	Dimensions (mm) L3	Poids kg	REFERENCE PXR INOX 304	REFERENCE PXN INOX 316
PX 6002 T	—	5,5	—	10,9	—	1 032	658	374	103	102 571 821	102 571 824
PX 6003 T	—	7,5	—	15,3	—	1 104	730	374	110	102 571 831	102 571 834
PX 6004 T	—	11	—	22	—	1 261	834	427	156	102 571 841	**102 571 844**
PX 6005 T	—	15	—	28,8	—	1 394	906	488	66	102 571 851	**102 571 854**
PX 6006 T	—	15	—	28,8	—	1 558	1 170	488	179	102 571 861	**102 571 864**
PX 6007 T	—	18,5	—	34,3	—	1 774	1 242	532	189	102 571 871	102 571 874
PX 6008 T	—	22	—	42	—	1 846	1 314	532	208	102 571 881	102 571 884

TYPE Tri. 400 V	P. kW	Intensité (A) Tri. 400 V	Dimensions (mm) L1	Dimensions (mm) L2	Dimensions (mm) L3	Poids kg	REFERENCE PXR INOX 304	REFERENCE PXN INOX 316
PX 3002 T	4	8,5	895	588	307	78	**102 571 621**	102 571 624
PX 3003 T	5,5	11,5	1 054	680	374	102	**102 571 631**	102 571 634
PX 3004 T	7,5	15,5	1 126	752	374	109	**102 571 641**	102 571 644
PX 3005 T	11	22	1 283	856	427	155	**102 571 651**	102 571 654
PX 3006 T	11	22	1 547	1 120	427	168	**102 571 661**	102 571 664
PX 3007 T	15	28,8	1 680	1 192	488	178	**102 571 671**	102 571 674
PX 3008 T	15	28,8	1 752	1 264	488	181	**102 571 681**	102 571 684
PX 3009 T	15	28,8	1 824	1 336	488	185	102 571 691	102 571 694
PX 3010 T	18,5	34,3	1 940	1 408	532	195	102 571 701	102 571 704
PX 3011 T	18,5	34,3	2 012	1 480	532	198	102 571 711	102 571 714
PX 3012 T	22	42	2 084	1 552	532	216	102 571 721	102 571 724

En gras : Produits disponibles sur stock

GAMME MP

POMPE MULTICELLULAIRES HORIZONTALES / VERTICALES

APPLICATIONS

- Installations d'adduction d'eau ou d'irrigation.

LIMITES D'UTILISATION

- Débit jusqu'à : 340 m³/h - gamme MP
  2000 m³/h - gamme P
- Hauteur manométrique maximale : 480 m
- Température maximale : +140° C
  avec refroidissement.

CONCEPTION

- Pompe de conception entièrement modulaire disponible en plusieur matériaux.
- Pompe normalisée selon les standards ISO 5199 et EN 25199.
- Roue de type radial offrant une bonne résistance à l'érosion.
- Hydraulique parfaitement équilibrée augmentant la durée de vie des paliers.
- Boîtier de garnitures mécaniques normalisé selon ISO 3069 (DIN 24960) acceptant tous systèmes d'étanchéité.
- Entraînement par moteur électrique standard.

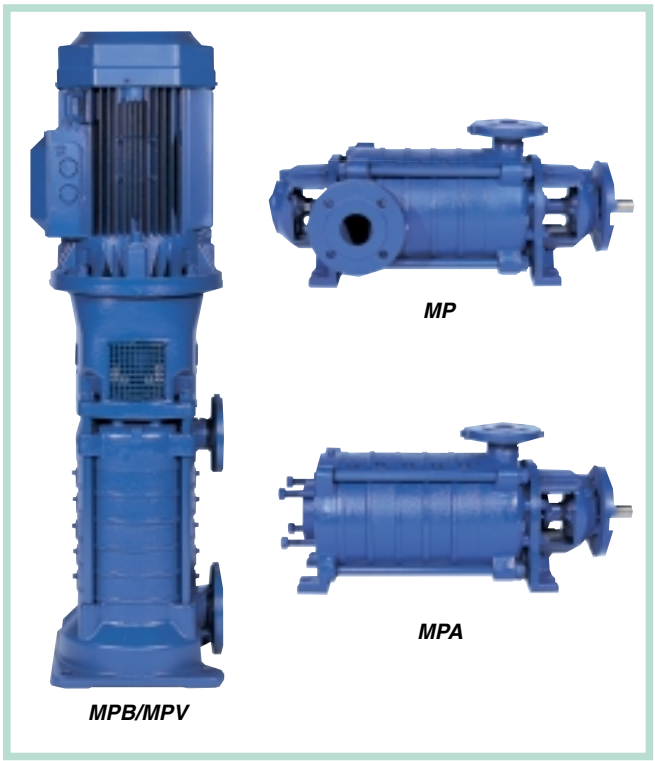

1450 tr/mn

Courbes Générales de Performances

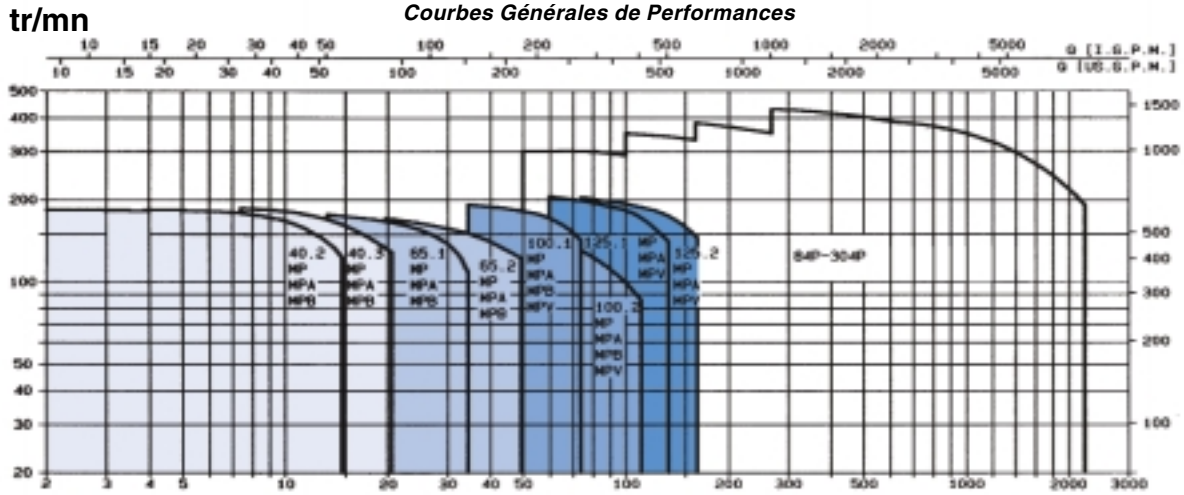

2900 tr/mn

Courbes Générales de Performances

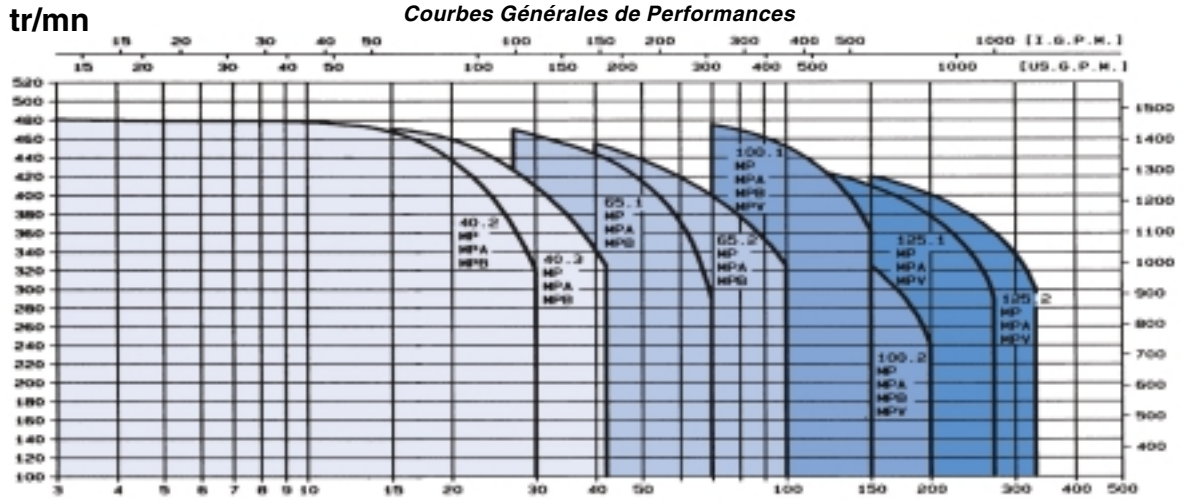

Prix, délai, documentation sur demande.

FORINOX 4"

Conception "Hydraulique Flottante" anti-usure, permettant, grâce au jeu axial des roues, d'évacuer les particules abrasives.

APPLICATIONS

- Alimentation en eau sous pression à partir d'un forage de 100 mm de diamètre minimum.
- Aspersion.
- Installation horizontale possible jusqu'à 2,2 kW inclus, permettant l'application en fontaines et jets d'eau.

LIMITES D'UTILISATION

- Température maximale du liquide pompé : + 40°C.
- Conception "Hydraulique Flottante", avec palier anti-usure, étudiée et dimensionnée pour une tenue au sable maximale théorique de 0,1 kg/m³.

EQUIPEMENTS

- Clapet anti-retour incorporé.
- 0,5 mètre de câble.
- **Version FXK :**
  Kit Forage comprenant : pompe complète équipée de 30 mètres de câble, 30 mètres de filin de suspension inox ou corde polypropylène avec 2 serre-câbles et coffret de démarrage en monophasé (coffret de protection voir CFE 12 p. 160 ou DUCTOR p. 159).

OPTION : Moteurs FRANKLIN.

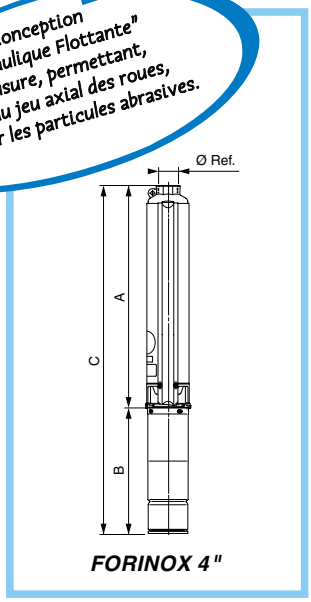

FORINOX 4"

4 FX 16-11 T

CONCEPTION

La roue flottante à jeu axial offre une résistance très élevée à l'abrasion provoquée par le sable. La pression maintient l'anneau de jeu axial contre le boîtier en acier inoxydable. La roue peut donc flotter vers le haut et laisser passer les particules abrasives, ce qui réduit l'usure des matériaux.

HYDRAULIQUE	
CORPS DE POMPE	Acier inoxydable AISI 304
ARBRE HEXAGONAL	Acier inoxydable AISI 304
ACCOUPLEMENT (conforme à la norme NEMA)	Acier inoxydable AISI 304
CORPS DES DIFFUSEURS	Acier inoxydable AISI 304
ROUES FLOTTANTES A JEU AXIAL ET DIFFUSEURS	Polycarbonate armé fibre de verre
CORPS SUPERIEUR	Micromoulage d'acier inoxydable AISI 303
CLAPET ANTI-RETOUR INCORPORE	Acier inoxydable AISI 304
PALIER ANTI-USURE SUPERIEUR	Polyuréthanne anti-abrasion avec rainurage de lubrification
CORPS INFERIEUR	Micromoulage d'acier inoxydable AISI 303
CREPINE D'ASPIRATION	Acier inoxydable AISI 304

MOTEUR FORINOX 4"	
MOTEUR A ROTOR EN COURT-CIRCUIT, BOBINAGE NOYE DANS DE L'HUILE DE QUALITE ALIMENTAIRE	Protection IP 58 Isolation Classe F Bout d'arbre conforme à la norme NEMA
ENVELOPPE	Acier inoxydable AISI 304
SUPPORT SUPERIEUR	Laiton moulé
GARNITURE MECANIQUE PROTEGEE CONTRE LE SABLE PAR JOINT LABYRINTHE	Carbone / Céramique
ARBRE	Acier inoxydable AISI 303
DIAPHRAGME DE COMPEN-SATION DE LA PRESSION	Caoutchouc
BASE	Acier inoxydable AISI 304
CABLE D'ALIMENTATION	Câble plat 4 brins (3 phases + masse)

ACCESSOIRES SPECIFIQUES (ACCESSOIRES COMPLEMENTAIRES voir p. 150 à 158)	REFERENCE
Electrode supplémentaire	58 24 660
Câble unifilaire pour électrodes - couronne de 100 mètres	**54 11 501**
Câble électrique SUBCAB - 4 x 1,5 mm² le ml (indiquer la longueur totale souhaitée)	54 09 517
Câble électrique SUBCAB - 4 x 2,5 mm² le ml (indiquer la longueur totale souhaitée)	54 09 527
Câble électrique SUBCAB - 4 x 4 mm² le ml (indiquer la longueur totale souhaitée)	54 09 537
Câble électrique SUBCAB - 4 x 6 mm² le ml (indiquer la longueur totale souhaitée)	54 09 547
Manchon thermorétractable (rouge) pour câble 4 x 1,5 mm²	**58 11 482**
Manchon thermorétractable (bleu) pour câble 4 x 2,5 mm²	**58 44 650**
Boîte de jonction scotch à couler pour moteur 4" et câble 4 x 1,5 mm²	**54 03 500**
Filin de suspension inox 316, le mètre	**51 97 330**
Filin de suspension polypropylène Ø 4 mm, les 100 mètres	**58 44 431**
Serre-câble acier inoxydable	51 97 340

- En version monophasée, un coffret de démarrage est nécessaire (voir réf. dans tableau pompes ci-après).
- Il est toujours recommandé de protéger la pompe contre la marche à sec (voir coffrets électriques DUCTOR ou CFE 12).

En gras : Produits disponibles sur stock

FORINOX 4"

DETERMINATION DES SECTIONS DE CABLES

MOTEUR 4"		Section du câble : 4 x... mm²					
		Longueurs maxi.					
kW	HP	1,5	2,5	4	6	10	16
0,25*	0,3	95	160	—	—	—	—
0,37*	0,5	80	130	—	—	—	—
0,37	0,5	—	—	—	—	—	—
0,55*	0,75	55	90	140	—	—	—
0,55	0,75	315	—	—	—	—	—
0,75*	1	40	65	105	160	—	—
0,75	1	240	—	—	—	—	—
1,1*	1,5	30	50	75	115	190	—
1,1	1,5	180	285	—	—	—	—
1,5*	2	22	36	60	90	145	230
1,5	2	135	225	360	—	—	—
2,2*	3	—	30	48	72	120	185
2,2	3	100	165	255	390	—	—
3	4	65	110	180	255	420	—
4	5,5	50	85	135	195	330	516
5	7,5	42	70	110	165	270	422

(*) monophasé

Dans le cas d'électro-pompes triphasées 230 V, les longueurs maxi. seront égales à un tiers de celles qui sont indiquées pour les tensions 400 V triphasées.

Courbes de Performances
Série 4 FX 1

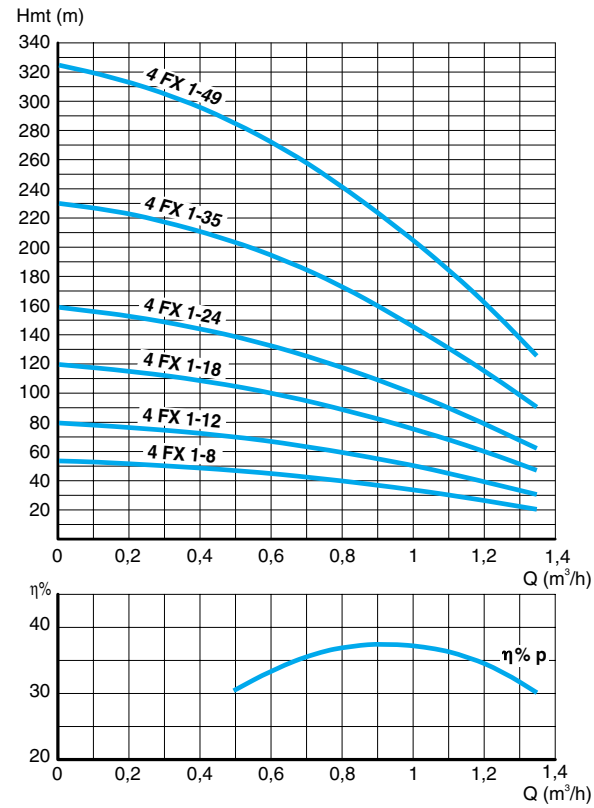

Courbes de Performances
Série 4 FX 2

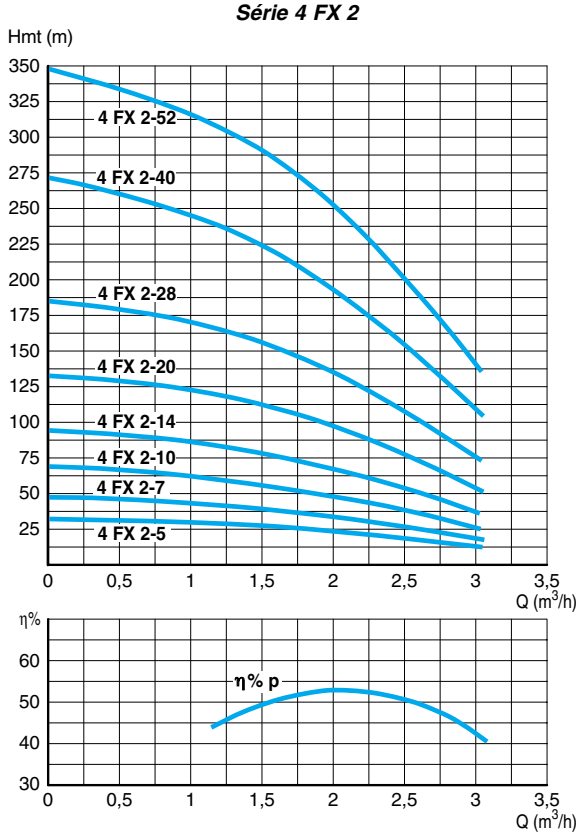

Courbes de Performances
Série 4 FX 4

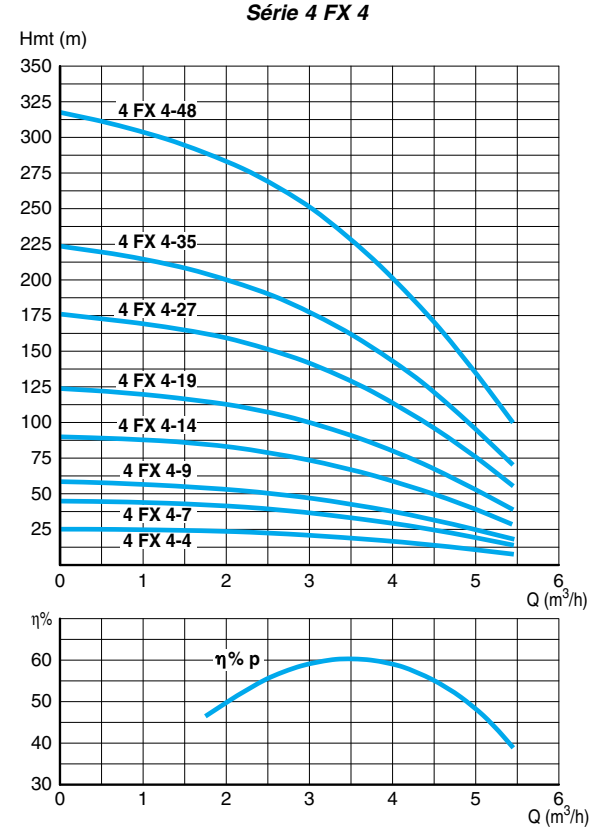

Courbes de Performances
Série 4 FX 6

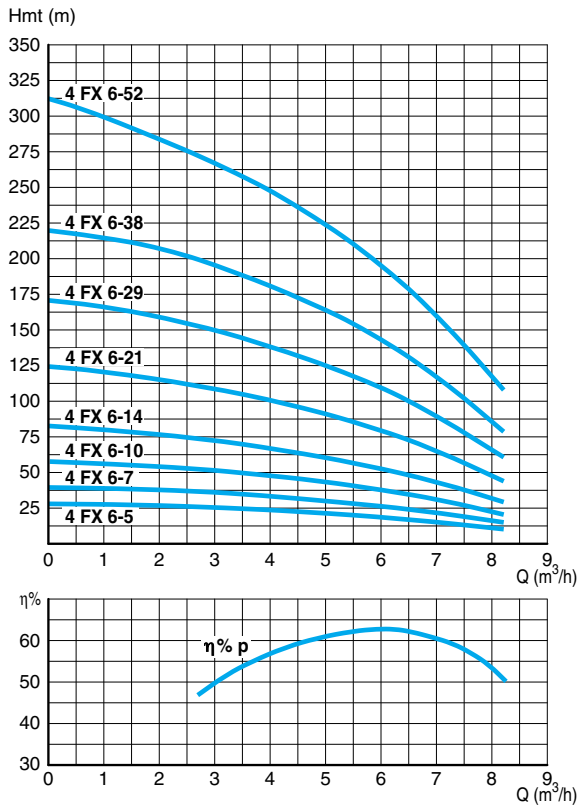

Courbes de Performances
Série 4 FX 8

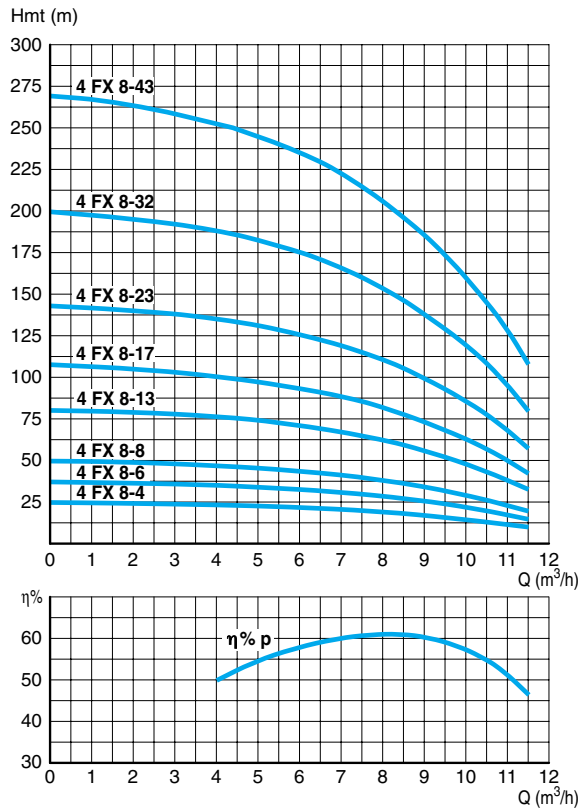

Courbes de Performances
Série 4 FX 12

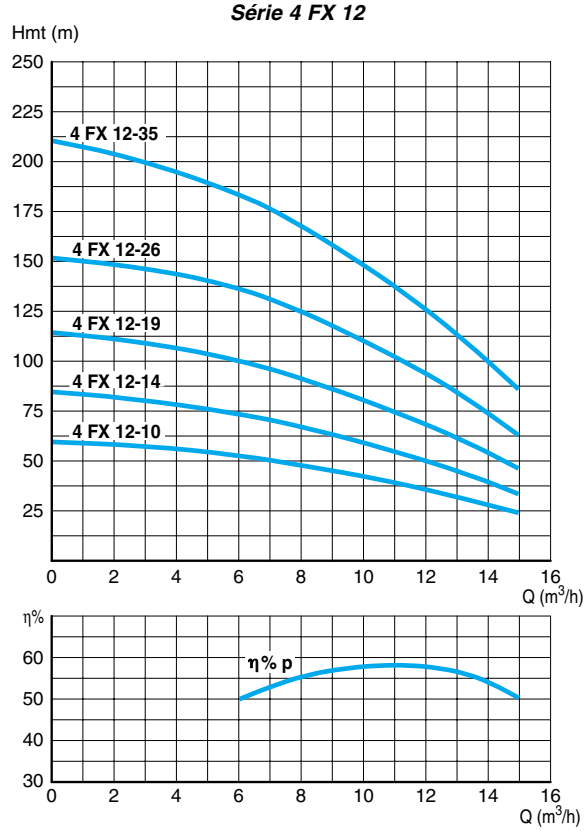

Courbes de Performances
Série 4 FX 16

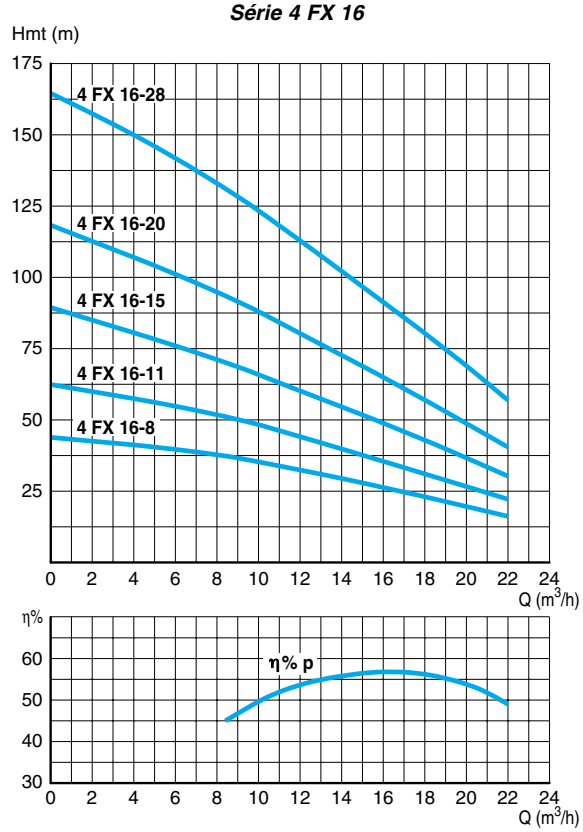

FORINOX 4"

TABLEAUX DES PERFORMANCES

TYPE DE POMPE	P kW	m³/h	0,3	0,6	0,9	1,2	1,5	1,8	2,4	3	3,6	4,8	5,4	6,6	8
		Hmt (m)													
4FX 1-8	0,25	55	52	46	38	26									
4FX 1-12	0,37	83	78	70	57	40									
4FX 1-18	0,55	121	114	102	84	58									
4FX 1-24	0,75	165	155	139	114	30									
4FX 1-35	1,1	242	227	204	167	117									
4FX 1-49	1,5	330	310	278	228	159									
4FX 2-5	0,25	33				30	28	26	20	13					
4FX 2-7	0,37	47				42	40	36	29	19					
4FX 2-10	0,55	67				60	56	52	41	27					
4FX 2-14	0,75	93				83	79	73	57	37					
4FX 2-20	1,1	133				119	113	104	82	53					
4FX 2-28	1,5	187				167	158	146	115	74					
4FX 2-40	2,2	267				238	226	208	164	106					
4FX 2-52	3,0	347				309	294	271	213	138					
4FX 4-4	0,37	27						24	23	21	19	13	9		
4FX 4-7	0,55	47						42	40	37	33	22	15		
4FX 4-9	0,75	60						54	51	47	42	28	19		
4FX 4-14	1,1	94						84	80	74	66	44	30		
4FX 4-19	1,5	127						114	108	100	89	60	40		
4FX 4-27	2,2	181						162	154	142	127	85	57		
4FX 4-35	3,0	228						204	194	179	160	107	72		
4FX 4-48	4,0	322						288	274	252	226	151	102		
4FX 6-5	0,55	30								26	25	22	21	17	12
4FX 6-7	0,75	43								36	35	31	29	24	16
4FX 6-10	1,1	61								52	49	44	41	34	23
4FX 6-14	1,5	85								72	69	62	58	48	32
4FX 6-21	2,2	128								268	257	230	215	177	120
4FX 6-38	4,0	232								196	188	168	157	129	87
4FX 6-52	5,5	317								268	257	230	215	177	120

TYPE DE POMPE	P KW	m³/h	3,6	4,8	6	7,2	8,4	9,6	12	15	18	22	24
		Hmt (m)											
4FX 8-4	4	0,75	26	24	23	22	20	18	16				
4FX 8-6	6	1,1	39	36	34	33	31	28	24				
4FX 8-8	8	1,5	52	48	46	44	41	37	32				
4FX 8-13	13	2,2	84	77	74	71	67	60	51				
4FX 8-17	17	3,0	110	101	97	93	87	78	67				
4FX 8-23	23	4,0	149	137	132	126	118	106	91				
4FX 8-32	32	5,5	207	191	183	175	164	147	127				
4FX 8-43	43	7,5	279	256	246	235	220	198	170				
4FX 12-10	10	2,2	61			53	50	47	43	36	24		
4FX 12-14	14	3,0	86			74	70	66	61	50	34		
4FX 12-19	19	4,0	116			100	95	89	83	68	46		
4FX 12-26	26	5,5	159			137	130	122	113	94	63		
4FX 12-35	35	7,5	215			184	175	164	152	126	85		
4FX 16-8	8	2,2	47					37	36	32	27	23	16
4FX 16-11	11	3,0	65					51	49	44	38	31	22
4FX 16-15	15	4,0	89					70	67	60	51	43	30
4FX 16-20	20	5,5	118					94	89	80	69	57	41
4FX 16-28	28	7,5	165					131	125	112	96	80	57

FORINOX 4" POMPES COMPLETES*

TYPE Mono. 230 V	TYPE Tri. 400 V	P. kW	Intensité (A) Mono. 230 V	Intensité (A) Tri. 400 V	Cond. µF	Dimensions (mm) A	Dimensions (mm) B	Dimensions (mm) C	Ø Ref.	Poids kg	REFERENCE POMPE Hydraulique + Moteur	COFFRET DE DEMARRAGE MONO REFERENCE	COFFRET DE DÉMARRAGE ÉLECTROMÉCANIQUE AVEC 2 ÉLECTRODES REFERENCE	COFFRET DE DÉMARRAGE ÉLECTROMÉCANIQUE AVEC 3 ÉLECTRODES REFERENCE
4 FX 1-8 M		0,25	2,8	—	12,5	298	341	639	1"1/4	11,1	102 055 081 + 107 053 000	108 129 140	58 48 330	58 48 200
4 FX 1-12 M		0,37	3,5	—	16	367	361	728	1"1/4	12,7	102 055 082 + 107 053 010	108 129 150	58 48 330	58 48 200
	4 FX 1-12 T	0,37	—	1,25	—	367	341	708	1"1/4	11,8	102 055 082 + 107 053 300	—	58 48 270	58 48 140
4 FX 1-18 M		0,55	5	—	20	472	391	863	1"1/4	15,1	102 055 083 + 107 053 020	**108 129 160**	58 48 340	58 48 210
	4 FX 1-18 T	0,55	—	1,65	—	472	361	833	1"1/4	13,9	102 055 083 + 107 053 310	—	58 48 280	58 48 150
4 FX 1-24 M		0,75	6,5	—	30	577	421	998	1"1/4	18,2	102 055 084 + 107 053 030	**108 129 170**	58 48 350	58 48 220
	4 FX 1-24 T	0,75	—	2,2	—	577	391	968	1"1/4	16,7	102 055 084 + 107 053 320	—	58 48 280	58 48 150
4 FX 1-35 M		1,1	9,6	—	40	799	461	1260	1"1/4	20,6	102 055 085 + 107 053 040	**108 129 180**	58 48 360	58 48 240
	4 FX 1-35 T	1,1	—	3,1	—	799	421	1220	1"1/4	20,6	102 055 085 + 107 053 330	—	58 48 290	58 48 160
4 FX 1-49 M		1,5	11,8	—	50	1043	521	1564	1"1/4	28,2	102 055 086 + 107 053 050	108 129 251	58 48 380	58 48 250
	4 FX 1-49 T	1,5	—	4	—	1043	461	1504	1"1/4	25,2	102 055 086 + 107 053 340	—	58 48 300	58 48 170

TYPE Mono. 230 V	TYPE Tri. 400 V	P. kW	Intensité (A) Mono. 230 V	Intensité (A) Tri. 400 V	Cond. µF	Dimensions (mm) A	Dimensions (mm) B	Dimensions (mm) C	Ø Ref.	Poids kg	REFERENCE POMPE Hydraulique + Moteur	COFFRET DE DEMARRAGE MONO REFERENCE	COFFRET DE DÉMARRAGE ÉLECTROMÉCANIQUE AVEC 2 ÉLECTRODES REFERENCE	COFFRET DE DÉMARRAGE ÉLECTROMÉCANIQUE AVEC 3 ÉLECTRODES REFERENCE
4 FX 2-5 M		0,25	2,8	—	12,5	233	341	574	1"1/4	10,2	102 055 100 + 107 053 000	108 129 140	58 48 330	58 48 200
4 FX 2-7 M		0,37	3,5	—	16	268	361	629	1"1/4	11,6	102 055 110 + 107 053 010	108 129 150	58 48 330	58 48 200
	4 FX 2-7 T	0,37	—	1,25	—	268	341	609	1"1/4	10,7	102 055 110 + 107 053 300	—	58 48 270	58 48 140
4 FX 2-10 M		0,55	5	—	20	321	391	712	1"1/4	13,4	102 055 120 + 107 053 020	**108 129 160**	58 48 340	58 48 210
	4 FX 2-10 T	0,55	—	1,65	—	321	361	682	1"1/4	12,2	102 055 120 + 107 053 310	—	58 48 280	58 48 150
4 FX 2-14 M		0,75	6,5	—	30	391	421	812	1"1/4	15,5	102 055 130 + 107 053 030	**108 129 170**	58 48 350	58 48 220
	4 FX 2-14 T	0,75	—	2,2	—	391	391	782	1"1/4	14,1	102 055 130 + 107 053 320	—	58 48 280	58 48 150
4 FX 2-20 M		1,1	9,6	—	40	495	461	956	1"1/4	18,5	102 055 140 + 107 053 040	**108 129 180**	58 48 360	58 48 240
	4 FX 2-20 T	1,1	—	3,1	—	495	421	916	1"1/4	16,5	102 055 140 + 107 053 330	—	58 48 290	58 48 160
4 FX 2-28 M		1,5	11,8	—	50	665	521	1186	1"1/4	23,1	102 055 150 + 107 053 050	108 129 251	58 48 380	58 48 250
	4 FX 2-28 T	1,5	—	4	—	665	461	1126	1"1/4	20,1	102 055 150 + 107 053 340	—	58 48 300	58 48 170
4 FX 2-40 M		2,2	15,2	—	70	874	521	1395	1"1/4	25,8	102 055 160 + 107 053 060	108 129 261	58 48 380	58 48 250
	4 FX 2-40 T	2,2	—	5,3	—	874	521	1395	1"1/4	25,4	102 055 160 + 107 053 350	—	58 48 300	58 48 170
	4 FX 2-52 T	3	—	7	—	1084	728	1812	1"1/4	36,8	102 055 170 + 107 053 360	—	58 48 310	58 48 180

TYPE Mono. 230 V	TYPE Tri. 400 V	P. kW	Intensité (A) Mono. 230 V	Intensité (A) Tri. 400 V	Cond. µF	Dimensions (mm) A	Dimensions (mm) B	Dimensions (mm) C	Ø Ref.	Poids kg	REFERENCE POMPE Hydraulique + Moteur	COFFRET DE DEMARRAGE MONO REFERENCE	COFFRET DE DÉMARRAGE ÉLECTROMÉCANIQUE AVEC 2 ÉLECTRODES REFERENCE	COFFRET DE DÉMARRAGE ÉLECTROMÉCANIQUE AVEC 3 ÉLECTRODES REFERENCE
4 FX 4-4 M		0,37	3,5	—	16	232	361	593	1"1/4	11,1	102 055 210 + 107 053 010	108 129 150	58 48 330	58 48 200
	4 FX 4-4 T	0,37	—	1,25	—	232	341	573	1"1/4	10,2	102 055 210 + 107 053 300	—	58 48 270	58 48 140
4 FX 4-7 M		0,55	5	—	20	297	391	688	1"1/4	13	102 055 220 + 107 053 020	**108 129 160**	58 48 340	58 48 210
	4 FX 4-7 T	0,55	—	1,65	—	297	361	658	1"1/4	11,8	102 055 220 + 107 053 310	—	58 48 280	58 48 150
4 FX 4-9 M		0,75	6,5	—	30	340	421	761	1"1/4	14,9	102 055 230 + 107 053 030	**108 129 170**	58 48 350	58 48 220
	4 FX 4-9 T	0,75	—	2,2	—	340	391	731	1"1/4	13,4	102 055 230 + 107 053 320	—	58 48 280	58 48 150
4 FX 4-14 M		1,1	9,6	—	40	448	461	909	1"1/4	17,8	102 055 240 + 107 053 040	**108 129 180**	58 48 360	58 48 240
	4 FX 4-14 T	1,1	—	3	—	448	421	869	1"1/4	15,7	102 055 240 + 107 053 330	—	58 48 290	58 48 160
4 FX 4-19 M		1,5	11,5	—	50	556	521	1077	1"1/4	21,7	102 055 250 + 107 053 050	108 129 251	58 48 380	58 48 250
	4 FX 4-19 T	1,5	—	3,9	—	556	461	1017	1"1/4	18,6	102 055 250 + 107 053 340	—	58 48 290	58 48 160
4 FX 4-27 M		2,2	15,2	—	70	758	521	1279	1"1/4	23,8	102 055 260 + 107 053 060	108 129 261	58 48 380	58 48 250
	4 FX 4-27 T	2,2	—	5,2	—	758	521	1279	1"1/4	23,4	102 055 260 + 107 053 350	—	58 48 300	58 48 170
	4 FX 4-35 T	3	—	7	—	909	728	1637	1"1/4	34,2	102 055 270 + 107 053 360	—	58 48 310	58 48 180
	4 FX 4-48 T	4	—	9,2	—	1212	798	2010	1"1/4	40,4	102 055 280 + 107 053 370	—	58 48 310	58 48 180

(*) Pour des raisons de sécurité au transport, les pompes sont livrées Moteur et Hydraulique séparés, l'accouplement se faisant par 4 vis (fournies).

En gras : Produits disponibles sur stock

FORINOX 4"

FORINOX 4" POMPES COMPLETES*

TYPE Mono. 230 V	TYPE Tri. 400 V	P. kW	Intensité (A) Mono. 230 V	Intensité (A) Tri. 400 V	Cond. µF	Dimensions (mm) A	Dimensions (mm) B	Dimensions (mm) C	Ø Ref.	Poids kg	REFERENCE POMPE Hydraulique + Moteur	COFFRET DE DEMARRAGE MONO REFERENCE	COFFRET DE DÉMARRAGE ÉLECTROMÉCANIQUE AVEC 2 ÉLECTRODES REFERENCE	COFFRET DE DÉMARRAGE ÉLECTROMÉCANIQUE AVEC 3 ÉLECTRODES REFERENCE
4 FX 6-5 M		0,55	5	—	20	328	391	719	1"1/4	13,1	102 055 301 + 107 053 020	**108 129 160**	58 48 340	—
	4 FX 6-5 T	0,55	—	1,65	—	328	361	689	1"1/4	11,9	102 055 301 + 107 053 310	—	—	58 48 280
4 FX 6-7 M		0,75	6,5	—	30	390	421	811	1"1/4	15,2	102 055 302 + 107 053 030	**108 129 170**	58 48 350	—
	4 FX 6-7 T	0,75	—	2,2	—	390	391	781	1"1/4	13,8	102 055 302 + 107 053 320	—	—	58 48 280
4 FX 6-10 M		1,1	9,6	—	40	483	461	944	1"1/4	17,9	102 055 303 + 107 053 040	**108 129 180**	58 48 360	—
	4 FX 6-10 T	1,1	—	3,1	—	483	421	904	1"1/4	15,9	102 055 303 + 107 053 330	—	—	58 48 290
4 FX 6-14 M		1,5	11,8	—	50	645	521	1166	1"1/4	22,4	102 055 304 + 107 053 050	108 129 251	58 48 380	—
	4 FX 6-14 T	1,5	—	4	—	645	461	1106	1"1/4	19,4	102 055 304 + 107 053 340	—	—	58 48 300
4 FX 6-21 M		2,2	15,2	—	70	862	521	1383	1"1/4	24,9	102 055 305 + 107 053 060	108 129 261	58 48380	—
	4 FX 6-21 T	2,2	—	5,3	—	862	521	1383	1"1/4	24,5	102 055 305 + 107 053 350	—	—	58 48 300
	4 FX 6-29 T	3	—	7	—	1102	728	1830	1"1/4	35,9	102 055 306 + 107 053 360	—	—	58 48 310
	4 FX 6-38 T	4	—	9,2	—	1381	798	2179	1"1/4	41,8	102 055 307 + 107 053 370	—	—	58 48 310
	4 FX 6-52 T	5,5	—	12,5	—	1815	798	2613	1"1/4	46,9	102 055 308 + 107 053 380	—	—	58 48 320

TYPE Mono. 230 V	TYPE Tri. 400 V	P. kW	Intensité (A) Mono. 230 V	Intensité (A) Tri. 400 V	Cond. µF	Dimensions (mm) A	Dimensions (mm) B	Dimensions (mm) C	Ø Ref.	Poids kg	REFERENCE POMPE Hydraulique + Moteur	COFFRET DE DEMARRAGE MONO REFERENCE	COFFRET DE DÉMARRAGE ÉLECTROMÉCANIQUE AVEC 2 ÉLECTRODES REFERENCE	COFFRET DE DÉMARRAGE ÉLECTROMÉCANIQUE AVEC 3 ÉLECTRODES REFERENCE
4 FX 8-4 M		0,75	6,5	—	30	299	421	720	2"	14,5	102 055 310 + 107 053 030	**108 129 170**	58 48 350	—
	4 FX 8-4 T	0,75	—	2,2	—	299	391	690	2"	13,1	102 055 310 + 107 053 320	—	—	58 48 280
4 FX 8-6 M		1,1	9,6	—	40	361	461	822	2"	16,9	102 055 320 + 107 053 040	**108 129 180**	58 48 360	—
	4 FX 8-6 T	1,1	—	3,1	—	361	421	782	2"	14,9	102 055 320 + 107 053 330	—	—	58 48 280
4 FX 8-8 M		1,5	11,8	—	50	423	521	944	2"	20,5	102 055 330 + 107 053 050	108 129 251	58 48 380	—
	4 FX 8-8 T	1,5	—	4	—	423	461	884	2"	17,4	102 055 330 + 107 053 340	—	—	58 48 300
4 FX 8-13 M		2,2	15,2	—	70	578	521	1099	2"	21,8	102 055 340 + 107 053 060	108 129 261	58 48 380	—
	4 FX 8-13 T	2,2	—	5,3	—	578	521	1099	2"	21,8	102 055 340 + 107 053 350	—	—	58 48 300
	4 FX 8-17 T	3	—	7	—	740	728	1468	2"	32,8	102 055 350 + 107 053 360	—	—	58 48 310
	4 FX 8-23 T	4	—	9,2	—	918	798	1716	2"	37,6	102 055 360 + 107 053 370	—	—	58 48 310
	4 FX 8-32 T	5,5	—	12,5	—	1197	798	1995	2"	40,9	102 055 370 + 107 053 380	—	—	58 48 320
	4 FX 8-43 T	7,5	—	17,2	—	1538	1112	2650	2"	46,8	102 055 380 + 107 053 390	—	—	—

TYPE Mono. 230 V	TYPE Tri. 400 V	P. kW	Intensité (A) Mono. 230 V	Intensité (A) Tri. 400 V	Cond. µF	Dimensions (mm) A	Dimensions (mm) B	Dimensions (mm) C	Ø Ref.	Poids kg	REFERENCE POMPE Hydraulique + Moteur	COFFRET DE DEMARRAGE MONO REFERENCE	COFFRET DE DÉMARRAGE ÉLECTROMÉCANIQUE AVEC 2 ÉLECTRODES REFERENCE	COFFRET DE DÉMARRAGE ÉLECTROMÉCANIQUE AVEC 3 ÉLECTRODES REFERENCE
4 FX 12-10 M		2,2	15,2	—	70	733	521	1254	2"	23,6	102 055 420 + 107 053 060	108 129 261	58 48 380	—
	4 FX 12-10 T	2,2	—	5,2	—	733	521	1254	2"	23,2	102 055 420 + 107 053 350	—	—	58 48 300
	4 FX 12-14 T	3	—	7	—	940	728	1668	2"	34,5	102 055 430 + 107 053 360	—	—	58 48 310
	4 FX 12-19 T	4	—	9,2	—	1200	798	1998	2"	40,1	102 055 440 + 107 053 370	—	—	58 48 310
	4 FX 12-26 T	5,5	—	12,5	—	1556	798	2354	2"	44,4	102 055 450 + 107 053 380	—	—	58 48 320
	4 FX 12-35 T	7,5	—	17,2	—	2023	1112	3135	2"	51,2	102 055 460 + 107 053 390	—	—	—

TYPE Mono. 230 V	TYPE Tri. 400 V	P. kW	Intensité (A) Mono. 230 V	Intensité (A) Tri. 400 V	Cond. µF	Dimensions (mm) A	Dimensions (mm) B	Dimensions (mm) C	Ø Ref.	Poids kg	REFERENCE POMPE Hydraulique + Moteur	COFFRET DE DEMARRAGE MONO REFERENCE	COFFRET DE DÉMARRAGE ÉLECTROMÉCANIQUE AVEC 2 ÉLECTRODES REFERENCE	COFFRET DE DÉMARRAGE ÉLECTROMÉCANIQUE AVEC 3 ÉLECTRODES REFERENCE
4 FX 16-8 M		2,2	15,2	—	70	681	521	1202	2"	23,1	102 055 500 + 107 053 060	108 129 261	58 48 380	—
	4 FX 16-8 T	2,2	—	5,2	—	681	521	1202	2"	22,7	102 055 500 + 107 053 350	—	—	58 48 300
	4 FX 16-11 T	3	—	7	—	885	728	1613	2"	34	102 055 510 + 107 053 360	—	—	58 48 310
	4 FX 16-15 T	4	—	9,2	—	1156	798	1954	2"	39,7	102 055 520 + 107 053 370	—	—	58 48 310
	4 FX 16-20 T	5,5	—	12,5	—	1526	798	2324	2"	43,9	102 055 530 + 107 053 380	—	—	58 48 320
	4 FX 16-28 T	7,5	—	17,2	—	2070	1112	3182	2"	51,5	102 055 540 + 107 053 390	—	—	—

(*) Pour des raisons de sécurité au transport, les pompes sont livrées Moteur et Hydraulique séparés, l'accouplement se faisant par 4 vis (fournies).

En gras : Produits disponibles sur stock

FORINOX 4"

HYDRAULIQUES ET MOTEURS SEPARES

FORINOX 4" Hydrauliques séparées		Poids kg	REFERENCE
4 FX 1-8 H		3,1	102 055 081
4 FX 1-12 H		3,8	102 055 082
4 FX 1-18 H		4,9	**102 055 083**
4 FX 1-24 H		6,4	102 055 084
4 FX 1-35 H		8,9	102 055 085
4 FX 1-49 H		11,4	102 055 086

4 FX 2-5 H		2,35	102 055 100
4 FX 2-7 H		2,7	**102 055 110**
4 FX 2-10 H		3,25	**102 055 120**
4 FX 2-14 H		3,9	**102 055 130**
4 FX 2-20 H		5	**102 055 140**
4 FX 2-28 H		6,7	**102 055 150**
4 FX 2-40 H		9,1	102 055 160
4 FX 2-52 H		11,1	102 055 170

4 FX 4-4 H		2,3	102 055 210
4 FX 4-7 H		2,9	102 055 220
4 FX 4-9 H		3,3	**102 055 230**
4 FX 4-14 H		4,3	**102 055 240**
4 FX 4-19 H		5,3	**102 055 250**
4 FX 4-27 H		7,1	**102 055 260**
4 FX 4-35 H		8,4	102 055 270
4 FX 4-48 H		11,6	102 055 280

4 FX 6-5 H		3,5	102 055 301
4 FX 6-7 H		4,2	102 055 302
4 FX 6-10 H		5,1	**102 055 303**
4 FX 6-14 H		6,8	**102 055 304**
4 FX 6-21 H		9,1	**102 055 305**
4 FX 6-29 H		11,4	102 055 306
4 FX 6-38 H		14,3	102 055 307
4 FX 6-52 H		18,9	102 055 308

4 FX 8-4 H		3	102 055 310
4 FX 8-6 H		3,5	102 055 320
4 FX 8-8 H		4,2	102 055 330
4 FX 8-13 H		5,6	**102 055 340**
4 FX 8-17 H		7,3	**102 055 350**
4 FX 8-23 H		9	**102 055 360**
4 FX 8-32 H		11,6	102 055 370
4 FX 8-43 H		14,8	102 055 380

4 FX 12-10 H		6,9	102 055 420
4 FX 12-14 H		8,9	102 055 430
4 FX 12-19 H		11,3	102 055 440
4 FX 12-26 H		14,9	102 055 450
4 FX 12-35 H		19,2	102 055 460

4 FX 16-8 H		6,5	102 055 500
4 FX 16-11 H		8,4	102 055 510
4 FX 16-15 H		10,9	102 055 520
4 FX 16-20 H		14,4	102 055 530
4 FX 16-28 H		19,5	102 055 540

En gras : Produits disponibles sur stock

Moteurs Standard à bain d'huile

FORINOX 4" Moteurs Mono.	P. kW		Poids kg	REFERENCE
4 H 02 M22 A	0,25		7,5	107 053 000
4 H 03 M22 A	0,37		8,4	107 053 010
4 H 05 M22 A	0,55		9,6	**107 053 020**
4 H 07 M22 A	0,75		11	**107 053 030**
4 H 11 M22 A	1,1		12,8	**107 053 040**
4 H 15 M22 A	1,5		15,6	**107 053 050**
4 H 22 M22 A	2,2		15,8	107 053 060

FORINOX 4" Moteurs Tri.	P. kW		Poids kg	REFERENCE
4 H 03 T40 A	0,37		7,5	107 053 300
4 H 05 T40 A	0,55		8,4	107 053 310
4 H 07 T40 A	0,75		9,6	**107 053 320**
4 H 11 T40 A	1,1		10,8	**107 053 330**
4 H 15 T40 A	1,5		12,6	**107 053 340**
4 H 22 T40 A	2,2		15,4	**107 053 350**
4 H 30 T40 A	3		24,5	**107 053 360**
4 H 40 T40 A	4		27,5	**107 053 370**
4 H 55 T40 A	5,5		28	**107 053 380**

Moteurs Franklin à bain d'eau

MOTEUR FRANKLIN 4" (Moteurs fournis sans câble d'alimentation).

FORINOX 4" Moteurs Mono.	P. kW		Poids kg	REFERENCE
PSC	0,37		8,2	**60 02 500**
PSC	0,55		9,5	**60 02 800**
PSC	0,75		10,7	**60 02 850**
PSC	1,1		12	**60 02 900**
PSC	1,5		13,5	**60 02 950**
PSC	2,2		18,3	**60 02 600**

FORINOX 4" Moteurs Tri.	P. kW		Poids kg	REFERENCE
3 P	0,37		7,3	**60 03 000**
3 P	0,55		8,2	**60 03 050**
3 P	0,75		9,5	**60 03 100**
3 P	1,1		10,7	**60 03 150**
3 P	1,5		12	**60 02 550**
3 P	2,2		13,5	**60 03 200**
3 P	3		23	**60 03 250**
3 P	4		26	**60 02 650**
3 P	5,5		31	**60 03 350**
3 P	**7,5**		**33**	**60 03 850**

Câble d'alimentation 4 x 1,5 : 1,5 mètre	60 02 321
Câble d'alimentation 4 x 1,5 : 2,5 mètres	60 02 331

Nota : En version monophasée, un coffret de démarrage est nécessaire. Les bouts d'arbre, les accouplements et les brides moteurs sont normalisés aux normes internationales NEMA.

FORINOX 4"

IDENTIFICATION

4 FX 8 - 13 M

- **M** → **T = Moteur triphasé**
  M = Moteur monophasé
- **13** → **Nombre d'étages hydrauliques**
- **8** → **Débit moyen en m³/h**
- **FX** → **Identification de la série**
- **4** → **Identification de la gamme FORINOX 4"**

FORINOX 4" VERSION FXK/E*

COMPOSITION DU KIT DE FORAGE 4" :

- 1 pompe complète FORINOX 4" avec moteur à bain d'huile.
- 30 mètres de câble 4 x 1,5 mm² avec boîte de jonction thermorétractable.
- 2 serre-câbles acier inoxydable AISI 316.
- 30 mètres de filin de suspension AISI 316, diamètre 4 mm (FXK).
  100 mètres de corde polypropylène (FXKE).
- 1 boîtier de démarrage avec condensateur CDM pour modèle monophasé.

Kit de Forage 4" 4 FXK (Filin inox)
Kit de Forage 4" 4 FXKE (Filin polypropylène)

TYPE Mono. 230 V	TYPE Tri. 400 V	P. kW	Intensité (A) Mono. 230 V	Intensité (A) Tri. 400 V	Cond. µF	Dimensions (mm) A	Dimensions (mm) B	Dimensions (mm) C	Ø Ref.	Poids kg	REFERENCE POMPE
4 FXK 2-10 M		0,55	5	—	20	321	391	712	1"1/4	13,4	58 42 530
	4 FXK 2-10 T	0,55	—	1,65	—	321	361	682	1"1/4	12,2	58 42 540
4 FXK 2-14 M		0,75	6,5	—	30	391	421	812	1"1/4	15,5	58 42 550
	4 FXK 2-14 T	0,75	—	2,2	—	391	391	782	1"1/4	14,1	58 42 560
4 FXK 4-9 M		0,75	6,5	—	30	340	421	761	1"1/4	14,9	58 42 570
	4 FXK 4-9 T	0,75	—	2,2	—	340	391	731	1"1/4	13,4	58 42 580
4 FXK 4-14 M		1,1	9,6	—	40	448	461	909	1"1/4	17,8	58 42 590
	4 FXK 4-14 T	1,1	—	3	—	448	421	869	1"1/4	15,7	58 42 600
4 FXKE 2-10 M		0,55	5	—	20	321	391	712	1"1/4	13,4	58 45 190
	4 FXKE 2-10 T	0,55	—	1,65	—	321	361	682	1"1/4	12,2	58 45 200
4 FXKE 2-14 M		0,75	6,5	—	30	391	421	812	1"1/4	15,5	58 45 210
	4 FXKE 2-14 T	0,75	—	2,2	—	391	391	782	1"1/4	14,1	58 45 220
4 FXKE 4-9 M		0,75	6,5	—	30	340	421	761	1"1/4	14,9	**58 45 230**
	4 FXKE 4-9 T	0,75	—	2,2	—	340	391	731	1"1/4	13,4	58 45 240
4 FXKE 4-14 M		1,1	9,6	—	40	448	461	909	1"1/4	17,8	**58 45 250**
	4 FXKE 4-14 T	1,1	—	3	—	448	421	869	1"1/4	15,7	58 45 260

(*) Pour des raisons de sécurité au transport, les pompes sont livrées Moteur et Hydraulique séparés, l'accouplement se faisant par 4 vis (fournies).

En gras : Produits disponibles sur stock

POMPES IMMERGEES 4" ACIER INOX AISI 304 POUR EAU CLAIRE

FORINOX 4"

AISI 304

Hydraulique en acier inoxydable AISI 304.
Moteur à bain d'eau Franklin.
Débit maximal 15 m³/h.

4 FXS 1,5-30

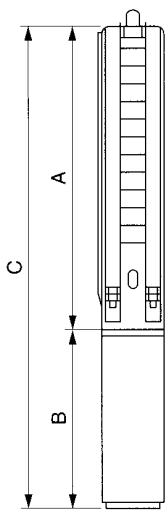

FORINOX 4" AISI 304

APPLICATIONS

- Alimentation en eau sous pression à partir d'un forage de 100 mm de diamètre minimum :
  - arrosage, aspersion
  - adduction d'eau
  - utilisation habitat/domestique.
- Installation horizontale possible avec moteur Franklin permettant l'application en fontaines et jets d'eau.

LIMITES D'UTILISATION

- Température maximale du liquide pompé : + 30°C.
- Quantité maximale admissible de sable : 20 g/m³.

EQUIPEMENTS

- Clapet anti-retour intégré.
- 0,5 mètre de câble.
- Montage en standard avec moteur Franklin.

CONCEPTION

- Tous les composants des hydrauliques 4 FXS sont en acier inoxydable AISI 304.
- La conception globale est extrêmement résistante grâce aux épaisseurs d'acier utilisées tant pour les roues que pour les diffuseurs.
- Pour un parfait alignement de l'arbre hydraulique, celui-ci est guidé à chaque étage par un palier anti-usure.

IDENTIFICATION

4 FXS 4 - 7

- **7** — **Nombre d'étages**
- **4** — **Débit moyen en m³/h**
- **FXS** — **Identification de la série (S=AISI 304)**
- **4** — **Identification de la gamme FORINOX 4"**

HYDRAULIQUE	
DIFFUSEURS INFERIEURS DIFFUSEURS SUPERIEURS	Acier inoxydable AISI 304
ROUES	Acier inoxydable AISI 304
ARBRE HEXAGONAL	Acier inoxydable AISI 304
ACCOUPLEMENT NEMA 4"	Acier inoxydable AISI 316
CORPS SUPERIEUR	Acier inoxydable AISI 304
CLAPET ANTI-RETOUR	Acier inoxydable AISI 304
TIRANT	Acier inoxydable AISI 304
BAGUE D'ETANCHEITE SIEGE DE CLAPET SUPPORT PALIER SUPERIEUR	Acier inoxydable AISI 316
BRIDE MOTEUR CREPINE PROTEGE-CABLE	Acier inoxydable AISI 316 Acier inoxydable AISI 304
PALIERS DE GUIDAGE REVETEMENT DU SIEGE DE CLAPET JOINT D'ETANCHEITE A CHAQUE ETAGE	NBR

FORINOX 4"

AISI 304

ACCESSOIRES SPECIFIQUES (ACCESSOIRES COMPLEMENTAIRES voir p. 150 à 158)	REFERENCE
Electrode supplémentaire	**58 24 660**
Câble unifilaire pour électrodes - couronne de 100 mètres	**54 11 501**
Câble électrique SUBCAB - 4 x 1,5 mm² le ml (indiquer la longueur totale souhaitée)	54 09 517
Câble électrique SUBCAB - 4 x 2,5 mm² le ml (indiquer la longueur totale souhaitée)	54 09 527
Câble électrique SUBCAB - 4 x 4 mm² le ml (indiquer la longueur totale souhaitée)	54 09 537
Câble électrique SUBCAB - 4 x 6 mm² le ml (indiquer la longueur totale souhaitée)	54 09 547
Manchon thermorétractable pour câble 4 x 1,5 mm² (rouge)	58 11 482
Manchon thermorétractable pour câble 4 x 2,5 mm² (bleu)	58 44 650
Boîte de jonction scotch à couler pour moteur 4" et câble 4 x 1,5 à 6 mm²	**54 03 500**
Filin de suspension inox 316, le mètre	**51 97 330**
Filin de suspension polypropylène Ø 4 mm, les 100 mètres	58 44 431
Serre-câble acier inoxydable	**51 97 340**

HYDRAULIQUES*

TYPE	P. kW	Intensité (A) Mono. 230 V	Intensité (A) Tri. 400 V	Cond. µF	Dimensions (mm) A	Dimensions (mm) B	Dimensions (mm) C	Ø Ref.	Poids HYD. kg	REFERENCE HYDRAULIQUE	COFFRET DE DEMARRAGE MONO REFERENCE	COFFRET DE DEMARRAGE ELECTROMÉCANIQUE MONO REF. AVEC 2 ÉLECTRODES	TRI REF. AVEC 2 ÉLECTRODES	MONO REF. AVEC 3 ÉLECTRODES	TRI REF. AVEC 3 ÉLECTRODES
4FXS 1,5-6	0,37	3,2	1,3	16	325	242	567	1"1/2	3,8	58 35 170	108 129 150	58 48 330	58 48 270	58 48 200	58 48 140
4FXS 1,5-8	0,37	3,2	1,3	16	373	242	615	1"1/2	4,4	58 35 180	108 129 150	58 48 330	58 48 270	58 48 200	58 48 140
4FXS 1,5-13	0,55	4,3	1,7	20	494	271	765	1"1/2	6,0	58 35 190	**108 129 160**	58 48 340	58 48 280	58 48 210	58 48 150
4FXS 1,5-17	0,75	5,3	2,2	30	598	299	897	1"1/2	7,4	58 35 200	**108 129 170**	58 48 340	58 48 280	58 48 210	58 48 150
4FXS 1,5-21	1,1	7,8	3,2	40	687	327	1014	1"1/2	8,7	58 35 210	**108 129 180**	58 48 360	58 48 290	58 48 230	58 48 160
4FXS 1,5-25	1,1	7,8	3,2	40	783	327	1110	1"1/2	10,0	58 35 220	**108 129 180**	58 48 360	58 48 290	58 48 230	58 48 160
4FXS 1,5-30	1,5	9,9	4	50	904	356	1260	1"1/2	11,6	58 35 230	108 129 251	58 48 360	58 48 300	58 48 230	58 48 170
4FXS 1,5-35	1,5	9,9	4	50	1025	356	1381	1"1/2	13,3	58 35 240	108 129 251	58 48 360	58 48 300	58 48 230	58 48 170
4FXS 1,5-40	2,2	14,9	5,9	75	1145	460	1605	1"1/2	14,6	58 37 230	108 129 261	58 48 380	58 48 300	58 48 230	58 48 170
4FXS 1,5-47	2,2	14,9	5,9	75	1314	460	1774	1"1/2	16,9	58 37 240	108 129 261	58 48 380	58 48 300	58 48 250	58 48 170
4FXS 1,5-54	2,2	14,9	5,9	75	1483	460	1943	1"1/2	19,1	58 37 250	108 129 261	58 48 380	58 48 300	58 48 250	58 48 170
4FXS 1,5-60	3	—	7,8	—	1628	423	2051	1"1/2	21,0	58 37 260	—	—	58 48 310	—	—
4FXS 1,5-66	3	—	7,8	—	1772	423	2195	1"1/2	22,9	58 37 270	—	—	58 48 310	—	—
4FXS 1,5-72	3	—	7,8	—	1917	423	2340	1"1/2	24,9	58 37 280	—	—	58 48 310	—	—

TYPE	P. kW	Intensité (A) Mono. 230 V	Intensité (A) Tri. 400 V	Cond. µF	Dimensions (mm) A	Dimensions (mm) B	Dimensions (mm) C	Ø Ref.	Poids HYD. kg	REFERENCE HYDRAULIQUE	COFFRET DE DEMARRAGE MONO REFERENCE	COFFRET DE DEMARRAGE ELECTROMÉCANIQUE MONO REF. AVEC 2 ÉLECTRODES	TRI REF. AVEC 2 ÉLECTRODES	MONO REF. AVEC 3 ÉLECTRODES	TRI REF. AVEC 3 ÉLECTRODES
4FXS 2,5-6	0,37	3,2	1,3	16	325	242	567	1"1/2	3,8	58 35 250	108 129 150	58 48 330	58 48 270	58 48 200	58 48 140
4FXS 2,5-9	0,55	4,3	1,7	20	397	271	668	1"1/2	4,8	58 35 260	**108 129 160**	58 48 340	58 48 280	58 48 210	58 48 150
4FXS 2,5-12	0,75	5,3	2,2	30	470	299	769	1"1/2	5,8	58 35 270	**108 129 170**	58 48 340	58 48 280	58 48 210	58 48 150
4FXS 2,5-15	1,1	7,8	3,2	40	542	327	869	1"1/2	6,3	58 35 280	**108 129 180**	58 48 360	58 48 290	58 48 230	58 48 160
4FXS 2,5-18	1,1	7,8	3,2	40	615	327	942	1"1/2	7,7	58 35 290	**108 129 180**	58 48 360	58 48 290	58 48 230	58 48 160
4FXS 2,5-22	1,5	9,9	4	50	710	356	1066	1"1/2	9,0	58 35 300	108 129 251	58 48 360	58 48 300	58 48 230	58 48 170
4FXS 2,5-25	1,5	9,9	4	50	783	356	1139	1"1/2	10,0	58 35 310	108 129 251	58 48 360	58 48 300	58 48 230	58 48 170
4FXS 2,5-30	2,2	14,9	5,9	75	904	460	1364	1"1/2	11,6	58 35 320	108 129 261	58 48 380	58 48 300	58 48 250	58 48 170
4FXS 2,5-36	2,2	14,9	5,9	75	1048	460	1508	1"1/2	13,7	58 35 330	108 129 261	58 48 380	58 48 300	58 48 250	58 48 170
4FXS 2,5-44	3	—	7,8	—	1242	423	1665	1"1/2	16,3	58 37 290	—	—	58 48 310	—	58 48 180
4FXS 2,5-51	3	—	7,8	—	1410	423	1883	1"1/2	18,7	58 37 300	—	—	58 48 310	—	58 48 180
4FXS 2,5-57	4	—	10	—	1555	583	2138	1"1/2	20,6	58 37 310	—	—	58 48 320	—	58 48 190
4FXS 2,5-62	4	—	10	—	1676	583	2259	1"1/2	22,3	58 37 320	—	—	58 48 320	—	58 48 190
4FXS 2,5-68	4	—	10	—	1820	583	2403	1"1/2	24,2	58 37 330	—	—	58 48 320	—	58 48 190

(*) Pour des raisons de sécurité au transport, les pompes sont livrées Moteur et Hydraulique séparés, l'accouplement se faisant par 4 vis (fournies).

En gras : Produits disponibles sur stock

HYDRAULIQUES*

TYPE	P. kW	Intensité (A) Mono. 230 V	Intensité (A) Tri. 400 V	Cond. µF	Dimensions (mm) A	Dimensions (mm) B	Dimensions (mm) C	Ø Ref.	Poids HYD. kg	REFERENCE HYDRAULIQUE	COFFRET DE DEMARRAGE MONO REFERENCE	COFFRET DE DEMARRAGE ELECTROMÉCANIQUE MONO REF. AVEC 2 ÉLECTRODES	COFFRET DE DEMARRAGE ELECTROMÉCANIQUE TRI REF. AVEC 2 ÉLECTRODES	COFFRET DE DEMARRAGE ELECTROMÉCANIQUE MONO REF. AVEC 3 ÉLECTRODES	COFFRET DE DEMARRAGE ELECTROMÉCANIQUE TRI REF. AVEC 3 ÉLECTRODES
4FXS 4-4	0,37	3,2	1,3	16	277	242	519	1"1/2	3,2	58 35 340	108 129 150	58 48 330	58 48 270	58 48 200	58 48 140
4FXS 4-7	0,55	4,3	1,7	20	349	271	600	1"1/2	4,2	58 35 350	**108 129 160**	58 48 340	58 48 280	58 48 210	58 48 150
4FXS 4-9	0,75	5,3	2,2	30	379	299	678	1"1/2	4,9	58 35 360	**108 129 170**	58 48 340	58 48 280	58 48 210	58 48 150
4FXS 4-14	1,1	7,8	3,2	40	518	327	845	1"1/2	6,6	58 35 370	**108 129 180**	58 48 360	58 48 290	58 48 230	58 48 160
4FXS 4-19	1,5	9,9	4	50	638	356	994	1"1/2	8,3	58 35 380	108 129 251	58 48 360	58 48 300	58 48 230	58 48 170
4FXS 4-24	2,2	14,9	5,9	75	759	460	1219	1"1/2	10,0	58 35 390	108 129 261	58 48 380	58 48 300	58 48 250	58 48 170
4FXS 4-29	2,2	14,9	5,9	75	880	460	1340	1"1/2	11,7	58 35 400	108 129 261	58 48 380	58 48 300	58 48 250	58 48 170
4FXS 4-34	3	—	7,8	—	1020	423	1433	1"1/2	13,4	58 35 410	—	—	58 48 310	—	58 48 180
4FXS 4-39	3	—	7,8	—	1121	423	1544	1"1/2	15,1	58 35 420	—	—	58 48 310	—	58 48 180
4FXS 4-45	4	—	10	—	1286	583	1869	1"1/2	17,1	58 37 340	—	—	58 48 320	—	58 48 190
4FXS 4-50	4	—	10	—	1386	583	1969	1"1/2	18,8	58 37 350	—	—	58 48 320	—	58 48 190
4FXS 4-54	4	—	10	—	1482	583	2065	1"1/2	20,2	58 37 360	—	—	58 48 320	—	58 48 190
4FXS 4-60	5,5	—	13,7	—	1628	697	2325	1"1/2	22,2	58 37 370	—	—	58 48 320	—	58 48 190
4FXS 4-66	5,5	—	13,7	—	1772	697	2469	1"1/2	24,3	58 37 380	—	—	58 48 320	—	58 48 190
4FXS 4-72	5,5	—	13,7	—	1917	697	2614	1"1/2	26,3	58 37 390	—	—	58 48 320	—	58 48 190

TYPE	P. kW	Intensité (A) Mono. 230 V	Intensité (A) Tri. 400 V	Cond. µF	Dimensions (mm) A	Dimensions (mm) B	Dimensions (mm) C	Ø Ref.	Poids HYD. kg	REFERENCE HYDRAULIQUE	COFFRET DE DEMARRAGE MONO REFERENCE	COFFRET DE DEMARRAGE ELECTROMÉCANIQUE MONO REF. AVEC 2 ÉLECTRODES	COFFRET DE DEMARRAGE ELECTROMÉCANIQUE TRI REF. AVEC 2 ÉLECTRODES	COFFRET DE DEMARRAGE ELECTROMÉCANIQUE MONO REF. AVEC 3 ÉLECTRODE	COFFRET DE DEMARRAGE ELECTROMÉCANIQUE TRI REF. AVEC 3 ÉLECTRODE
4FXS 7-3	0,37	3,2	1,3	16	253	242	511	2"	2,9	58 35 430	108 129 150	58 48 330	58 48 270	58 48 200	58 48 140
4FXS 7-4	0,55	4,3	1,7	20	277	271	548	2"	3,2	58 35 440	**108 129 160**	58 48 340	58 48 280	58 48 210	58 48 150
4FXS 7-6	0,75	5,3	2,2	30	325	299	624	2"	3,9	58 35 450	**108 129 170**	58 48 340	58 48 280	58 48 210	58 48 150
4FXS 7-9	1,1	7,8	3,2	40	397	327	724	2"	5,0	58 35 460	**108 129 180**	58 48 360	58 48 290	58 48 230	58 48 160
4FXS 7-13	1,5	9,9	4	50	494	356	850	2"	6,4	58 35 470	108 129 251	58 48 360	58 48 300	58 48 230	58 48 170
4FXS 7-16	2,2	14,9	5,9	75	566	460	1026	2"	7,5	58 35 480	108 129 261	58 48 380	58 48 300	58 48 250	58 48 170
4FXS 7-19	2,2	14,9	5,9	75	638	460	1098	2"	8,5	58 35 490	108 129 261	58 48 380	58 48 300	58 48 250	58 48 170
4FXS 7-23	3	—	7,8	—	735	423	1156	2"	9,9	58 35 500	—	—	58 48 310	—	58 48 180
4FXS 7-26	3	—	7,8	—	807	423	1230	2"	11,0	58 35 510	—	—	58 48 310	—	58 48 180
4FXS 7-29	4	—	10	—	880	583	1463	2"	12,1	58 35 520	—	—	58 48 320	—	58 48 190
4FXS 7-32	4	—	10	—	952	583	1535	2"	13,1	58 35 530	—	—	58 48 320	—	58 48 190
4FXS 7-34	4	—	10	—	1000	583	1583	2"	13,8	58 35 540	—	—	58 48 320	—	58 48 190
4FXS 7-39	5,5	—	13,7	—	1121	697	1818	2"	15,6	58 37 400	—	—	58 48 320	—	58 48 190
4FXS 7-44	5,5	—	13,7	—	1242	697	1939	2"	17,4	58 37 410	—	—	58 48 320	—	58 48 190
4FXS 7-49	5,5	—	13,7	—	1362	697	2059	2"	19,2	58 37 420	—	—	58 48 320	—	58 48 190
4FXS 7-54	7,5	—	17,8	—	1482	774	2258	2"	20,9	58 37 430	—	—	—	—	—
4FXS 7-59	7,5	—	17,8	—	1603	774	2377	2"	22,7	58 37 440	—	—	—	—	—
4FXS 7-64	7,5	—	17,8	—	1724	774	2498	2"	24,5	58 37 450	—	—	—	—	—

TYPE	P. kW	Intensité (A) Mono. 230 V	Intensité (A) Tri. 400 V	Cond. µF	Dimensions (mm) A	Dimensions (mm) B	Dimensions (mm) C	Ø Ref.	Poids HYD. kg	REFERENCE HYDRAULIQUE	COFFRET DE DEMARRAGE MONO REFERENCE	COFFRET DE DEMARRAGE ELECTROMÉCANIQUE MONO REF. AVEC 2 ÉLECTRODES	COFFRET DE DEMARRAGE ELECTROMÉCANIQUE TRI REF. AVEC 2 ÉLECTRODES	COFFRET DE DEMARRAGE ELECTROMÉCANIQUE MONO REF. AVEC 3 ÉLECTRODES	COFFRET DE DEMARRAGE ELECTROMÉCANIQUE TRI REF. AVEC 3 ÉLECTRODES
4FXS 12-3	1,1	8,9	3	40	327	327	654	2"	3,1	58 45 410	**108 129 170**	58 48 360	58 48 290	58 48 230	58 48 160
4FXS 12-5	1,5	11,1	3,8	50	405	356	761	2"	3,9	58 45 420	**108 129 180**	58 48 380	58 48 290	58 48 250	58 48 160
4FXS 12-8	2,2	15,9	5,6	75	522	460	982	2"	5,2	58 45 430	108 129 251	58 48 380	58 48 300	58 48 250	58 48 170
4FXS 12-10	3	—	7,2	—	600	423	1023	2"	6,1	58 45 440	—	—	58 48 310	—	58 48 180
4FXS 12-13	3,7	—	9,1	—	717	545	1265	2"	7,4	58 45 450	—	—	58 48 310	—	58 48 180
4FXS 12-14	4	—	10	—	756	583	1339	2"	7,8	58 45 460	—	—	58 48 320	—	58 48 190
4FXS 12-17	5,5	—	12,5	—	873	698	1571	2"	9,1	58 45 470	—	—	58 48 320	—	58 48 190
4FXS 12-20	5,5	—	13,2	—	990	698	1688	2"	10,4	58 45 480	—	—	58 48 320	—	58 48 190
4FXS 12-24	7,5	—	18,3	—	1146	774	1920	2"	12,1	58 45 490	—	—	—	—	—
4FXS 12-27	7,5	—	19,1	—	1263	774	2037	2"	13,4	58 45 500	—	—	—	—	—

(*) Pour des raisons de sécurité au transport, les pompes sont livrées Moteur et Hydraulique séparés, l'accouplement se faisant par 4 vis (fournies).

En gras : Produits disponibles sur stock

FORINOX 4"

AISI 304

DETERMINATION DES SECTIONS DE CABLES							
MOTEUR 4"		Section du câble : 4 x... mm²					
		Longueurs maxi.					
kW	HP	1,5	2,5	4	6	10	16
0,25*	0,3	95	160	—	—	—	—
0,37*	0,5	80	130	—	—	—	—
0,37	0,5	—	—	—	—	—	—
0,55*	0,75	55	90	140	—	—	—
0,55	0,75	315	—	—	—	—	—
0,75*	1	40	65	105	160	—	—
0,75	1	240	—	—	—	—	—
1,1*	1,5	30	50	75	115	190	—
1,1	1,5	180	285	—	—	—	—
1,5*	2	22	36	60	90	145	230
1,5	2	135	225	360	—	—	—
2,2*	3	—	30	48	72	120	185
2,2	3	100	165	255	390	—	—
3	4	65	110	180	255	420	—
4	5,5	50	85	135	195	330	516
5	7,5	42	70	110	165	270	422

(*) monophasé
Dans le cas d'électro-pompes triphasées 230 V, les longueurs maxi. seront égales à un tiers de celles qui sont indiquées pour les tensions 380 V triphasées.

Moteurs Franklin à bain d'eau

MOTEUR FRANKLIN 4"
(Moteurs fournis sans câble d'alimentation).

Mono.	Tri.	P. kW		Poids kg	REFERENCE
PSC	—	0,37		8,2	**60 02 500**
PSC	—	0,55		9,5	**60 02 800**
PSC	—	0,75		10,7	**60 02 850**
PSC	—	1,1		12	**60 02 900**
PSC	—	1,5		13,5	**60 02 950**
PSC	—	2,2		18,3	**60 02 600**
—	3 P	0,37		7,3	**60 03 000**
—	3 P	0,55		8,2	**60 03 050**
—	3 P	0,75		9,5	**60 03 100**
—	3 P	1,1		10,7	**60 03 150**
—	**3 P**	**1,5**		**12**	**60 02 550**
—	3 P	2,2		13,5	**60 03 200**
—	3 P	3		23	**60 03 250**
—	3 P	4		26	**60 02 650**
—	3 P	5,5		31	**60 03 350**
—	3 P	7,5		33	**60 03 850**

Câble d'alimentation 4 x 1,5 : 1,5 mètre	**60 02 321**
Câble d'alimentation 4 x 1,5 : 2,5 mètres	**60 02 331**

Nota : En version monophasée, un coffret de démarrage est nécessaire. Les bouts d'arbre, les accouplements et les brides moteurs sont normalisés aux normes internationales NEMA.

En gras : Produits disponibles sur stock

Courbes de Performances
Série 4 FXS 1,5

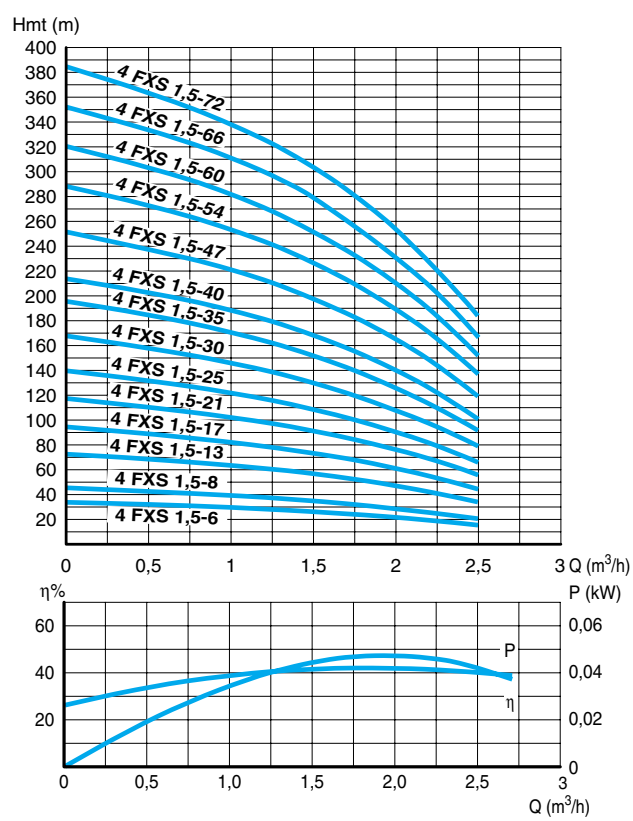

Courbes de Performances
Série 4 FXS 2,5

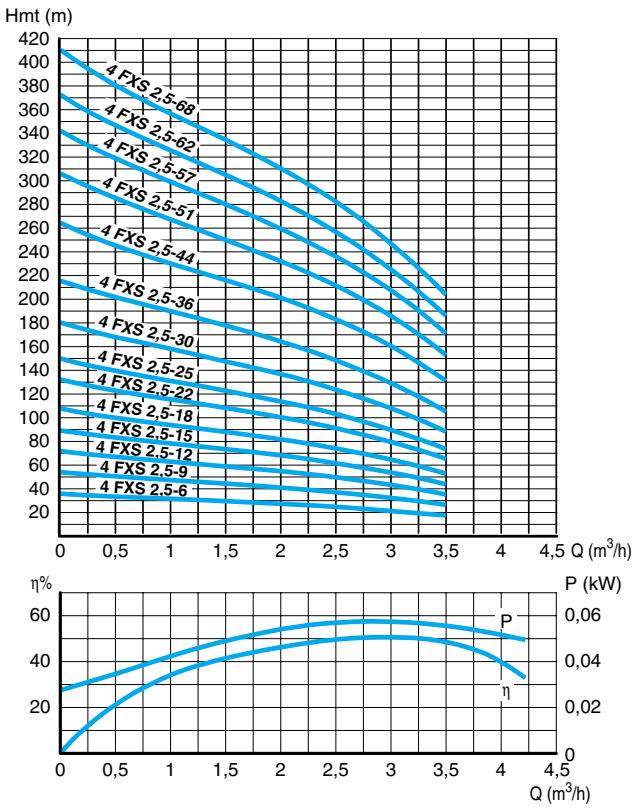

Courbes de Performances
Série 4 FXS 4

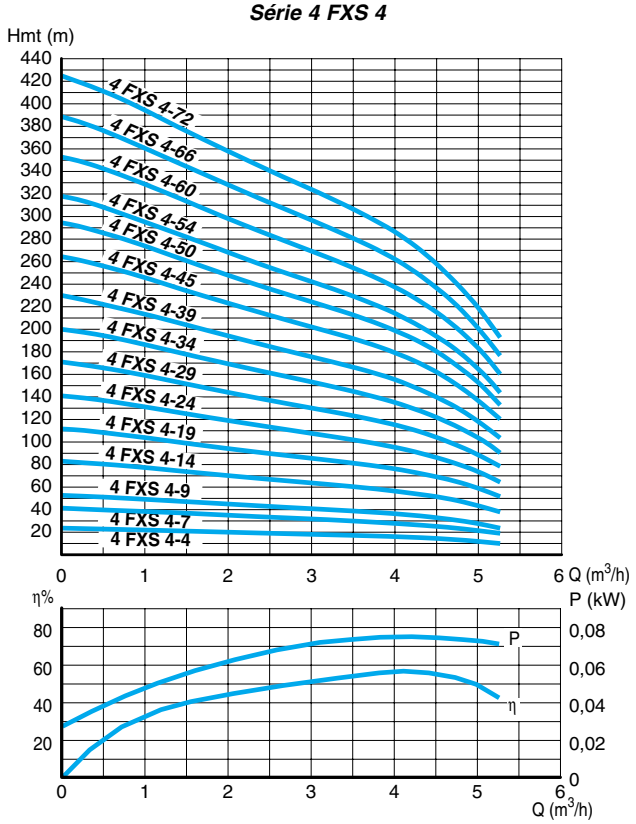

Courbes de Performances
Série 4 FXS 7

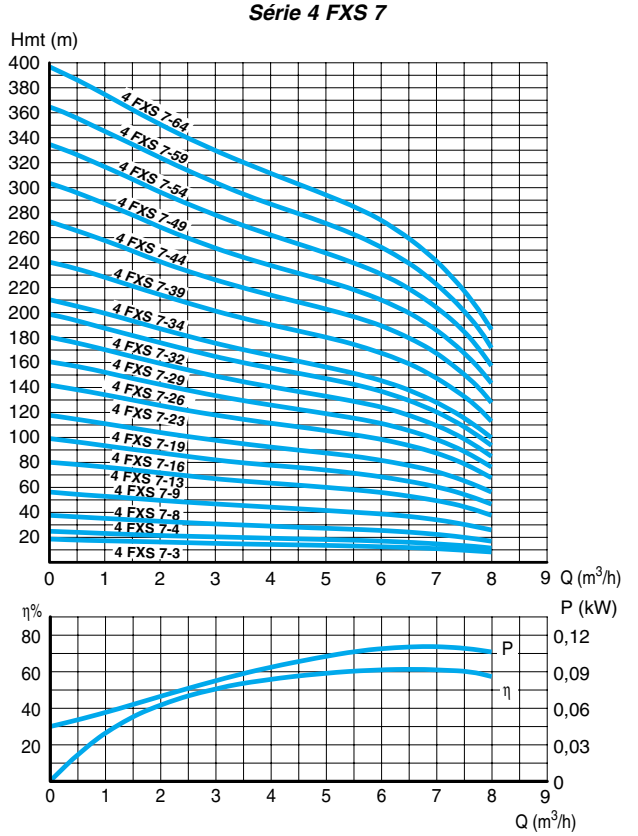

Courbes de Performances
Série 4 FXS 12

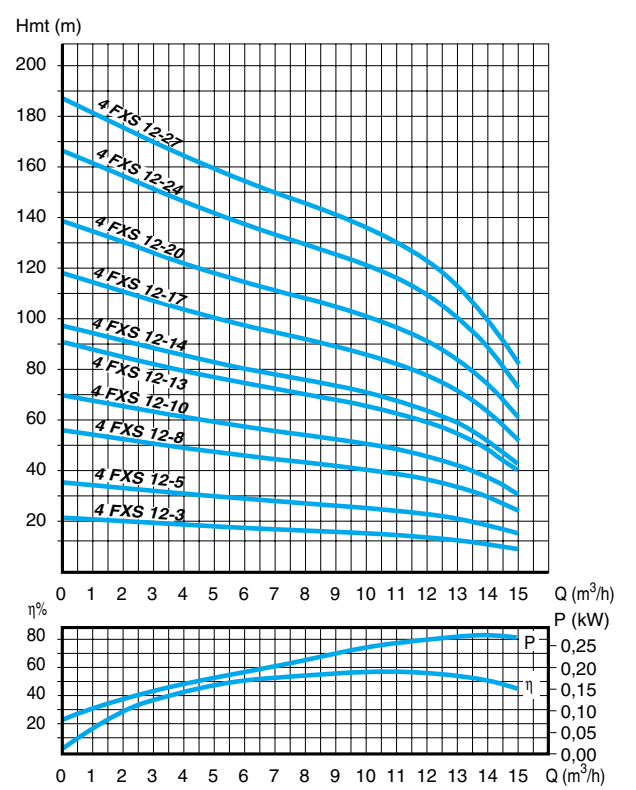

4 FXS CP WATER HDHS

POMPES IMMERGEES 4" ACIER INOX A PRESSION CONSTANTE

Simple et compacte.
Pression constante
de 1,75 à 5,5 bars.
Hydraulique tout inox.

NOUVELLE VERSION

CP WATER
Refroidi par air avec capteur de pression séparé

APPLICATIONS

- Alimentation en eau sous pression constante à partir d'un forage de 100 mm de diamètre minimum.
- Aspersion, irrigation.
- Adduction d'eau.
- Utilisation à usage habitat / domestique.

LIMITES D'UTILISATION

- Température maximale du liquide pompé : + 30°C.
- Quantité maximale de sable admissible : 50 g/m³.

EQUIPEMENTS

- Clapet anti-retour intégré.
- 0,5 mètre de câble débrochable.
- Réservoir de 8 litres inclus.
- Nouveau coffret électronique CP WATER SDHS refroidi par air inclus.
- Capteur de pression séparé inclus.

CONCEPTION

Tous les composants des hydrauliques des 4 FXS CP WATER HDHS sont en acier inoxydable AISI 304.

Cette nouvelle pompe munie de 2 ou 3 étages peut remplacer les pompes classiques d'une vingtaine d'étages. De plus, le système électronique FRANKLIN à variation de vitesse assure, comme principal avantage, une pression constante pour une plage de débit correspondant aux usages Habitat.

HYDRAULIQUE	
DIFFUSEURS INFERIEURS DIFFUSEURS SUPERIEURS	Acier inoxydable AISI 304
ROUE	Acier inoxydable AISI 304
ARBRE HEXAGONAL	Acier inoxydable AISI 304
ACCOUPLEMENT 4" NEMA	Acier inoxydable AISI 316
CORPS SUPERIEUR CLAPET ANTI-RETOUR	Acier inoxydable AISI 304
TIRANTS	Acier inoxydable AISI 304
BRIDE MOTEUR CREPINE PROTEGE-CABLE	Acier inoxydable AISI 316 Acier inoxydable AISI 304
• PALIERS DE GUIDAGE • REVETEMENT DU SIEGE DE CLAPET • JOINT D'ETANCHEITE A CHAQUE ETAGE	NBR

MOTEUR	
MOTEUR A ROTOR EN COURT-CIRCUIT AVEC CHEMISE D'ENTREFER, LUBRIFIE ET REFROIDI A L'EAU NON POLLUANTE	Alimentation triphasée 3 x 400 V - 50 Hz 1,5 kW Vitesse maxi. : 6.300 tr/mn
CABLE D'ALIMENTATION	Câble plat 4 x 1,5 mm² débrochable
• UNITE DE REGULATION DE PRESSION CONSTANTE • PROTECTIONS INCORPOREES : - Manque d'eau - Protection thermique - Protection sous et sur-tension - Sous ou sur-charge de la pompe - Auto-diagnostic - Protection réservoir défectueux - Protection anti-foudre - Court-circuit, circuit moteur ouvert	Alimentation monophasée 1 x 230 V - 50 Hz Protection IP 20 Fréquence de sortie vers moteur : 0 - 110 Hz Intensité maxi. : 12,75 A RMS continu Valeur de consigne de pression ajustée : réglable de 1,75 à 5,5 bars Réglage usine : 3,5 bars

CP WATER

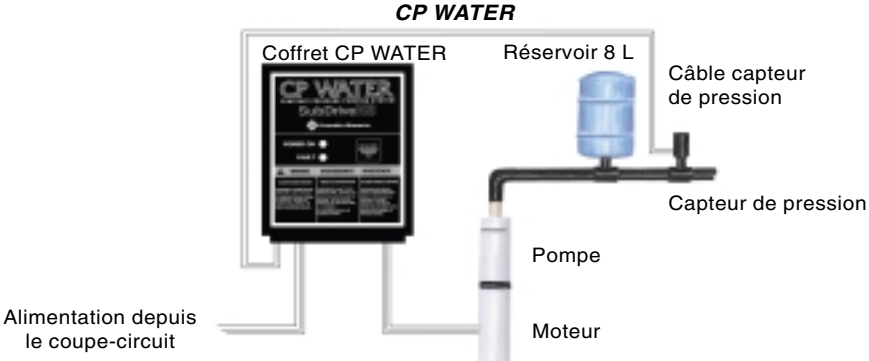

4 FXS
CP WATER HDHS

CARACTERISTIQUES

- Pression constante réglable de 1,75 à 5,5 bars.
- Pompe et moteur entièrement en acier inoxydable.
- Très facile à installer, gain de temps.
- Economique.
- Très bon rendement.
- Coffret électronique refroidi par air en surface directement accessible.
- Très compact, réservoir restreint (8 litres).
- Limite 110 Hz, Vitesse maxi. 6.300 tr/mn.
- Stock réduit, 2 modèles pour de nombreuses applications (maisons, fermes, irrigation...).
- Entrée 230 V, performances triphasées.
- Interchangeabilité avec pompe standard.
- Soft start : pas de pointe de courant au démarrage.
- Capteur de pression séparé à installer sur la conduite de refoulement.

IDENTIFICATION

4 FXS CP 4 - 3

- **3** — **Nombre d'étages**
- **4** — **Débit moyen en m³/h**
- **CP** — **Identification du CP WATER (CP : constant pressure)**
- **FXS** — **Identification de la série (S : AISI 304)**
- **4** — **Identification de la gamme Forinox 4"**

Courbes de Performances

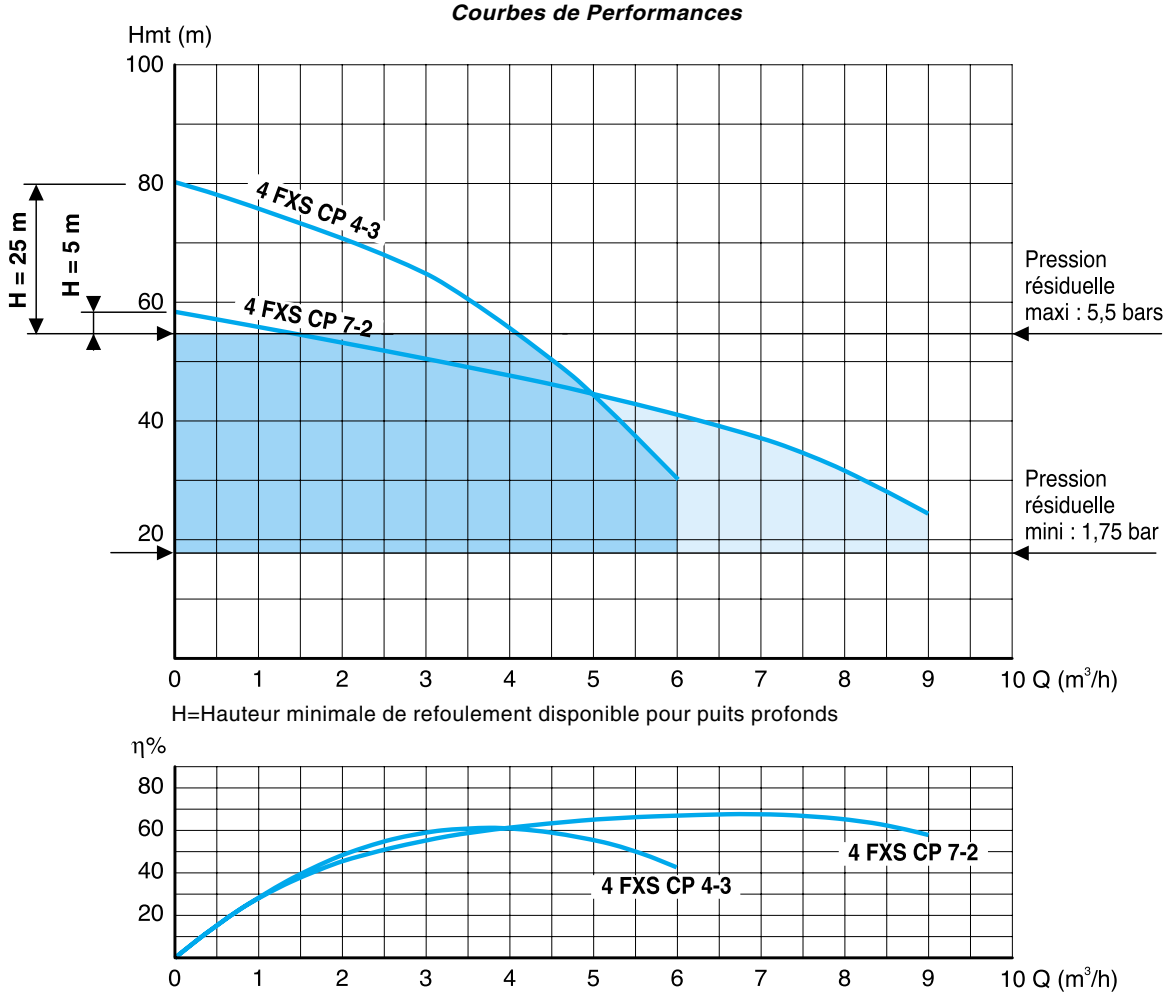

H=Hauteur minimale de refoulement disponible pour puits profonds

Plage de Fonctionnement 4 FXS CP 4-3 — Plage de Fonctionnement 4 FXS CP 7-2

TYPE	P. kW	Tension	Intensité (A)		Ø Ref.	Poids kg	REFERENCE
4 FXS CP 4-3	1,5	1 x 230 V	11		1"1/2	25,4	**58 45 270**
4 FXS CP 7-2	1,5	1 x 230 V	11		1"1/2	25,1	58 45 280

En gras : Produits disponibles sur stock

HOLINOX 5"

POMPES DE PUITS 5" POUR EAU CLAIRE

Plus de problèmes d'aspiration et de désamorçage.
Hors gel et fonctionnement silencieux.
Régulateur de niveau en monophasé.

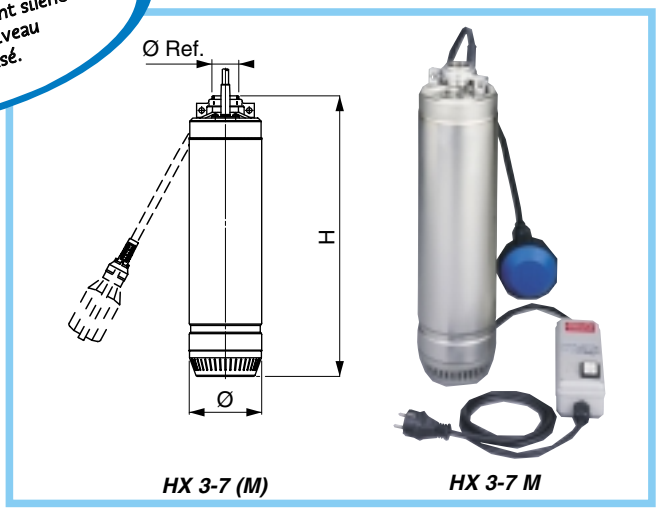

APPLICATIONS

- Alimentation en eau sous pression d'un pavillon, d'une ferme…
- Arrosage à partir d'un puits.
- Arrosage à partir d'un Forage 6".

LIMITES D'UTILISATION

- Immersion maximale : 20 mètres.
- Température maximale du liquide pompé : + 40°C.
- Pression de service maximale : 10 bars.

EQUIPEMENTS

- HX monophasé : 20 mètres de câble, régulateur de niveau, boîtier marche-arrêt avec condensateur et prise normalisée.
- HX triphasé : 20 mètres de câble.

CONCEPTION

COMPOSANTS	Série HX(M)
ARBRE	Acier inoxydable AISI 304
ENVELOPPE EXTERIEURE ENVELOPPE MOTEUR CREPINE D'ASPIRATION	Acier inoxydable AISI 304
PALIER INFERIEUR	Caoutchouc spécial avec rainures de lubrification
DIFFUSEUR	Acier inoxydable AISI 304
ROUE	Technopolymère
ETANCHEITE	Double étanchéité par garniture mécanique : • Supérieure : Joint à lèvre lubrifié • Inférieure : Carbure de silicium / Carbure de silicium
MOTEUR	Protection IP 58 Isolation Classe F Protection thermique incorporée en version monophasée Monophasé 220 V, 50 Hz Triphasé 380 V, 50 Hz Refroidissement extérieur par le liquide pompé

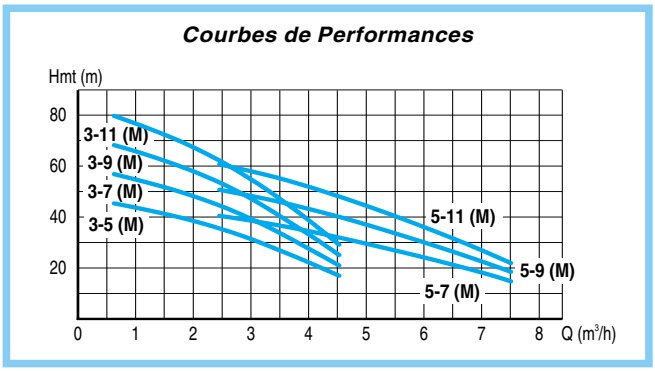

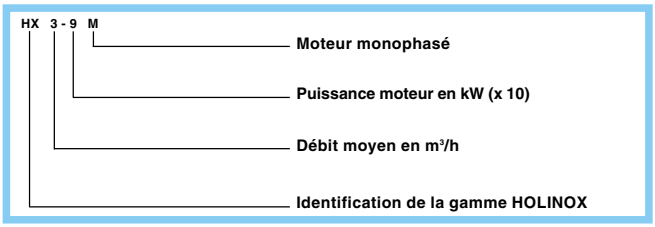

TYPE	P. kW	Intensité (A) Mono. 230 V	Intensité (A) Tri. 400 V	Cond. µF	Dimensions (mm) Hauteur	Dimensions (mm) Ø hors tout	Ø Ref.	Poids kg	REFERENCE
HX 3-5 M	0,55	4,2	—	18	496	128	1"1/4	13,5	**107 533 210**
HX 3-5	0,55	—	1,6	—	496	128	1"1/4	13,5	107 533 060
HX 3-7 M	0,75	5,2	—	25	536	128	1"1/4	15	**107 533 220**
HX 3-7	0,75	—	1,9	—	536	128	1"1/4	15	**107 533 070**
HX 3-9 M	0,90	5,8	—	25	561	128	1"1/4	16	**107 533 230**
HX 3-9	0,90	—	2,1	—	561	128	1"1/4	16	**107 533 080**
HX 3-11 M	1,1	6,6	—	30	606	128	1"1/4	18	**107 533 240**
HX 3-11	1,1	—	2,6	—	606	128	1"1/4	18	107 533 090
HX 5-7 M	0,75	5,4	—	25	511	128	1"1/4	14,5	107 533 260
HX 5-7	0,75	—	2	—	511	128	1"1/4	14,5	107 533 160
HX 5-9 M	0,9	6,3	—	25	536	128	1"1/4	15,5	107 533 270
HX 5-9	0,9	—	2,3	—	536	128	1"1/4	15,5	**107 533 170**
HX 5-11 M	1,1	7,4	—	30	581	128	1"1/4	17,5	**107 533 280**
HX 5-11	1,1	—	2,6	—	581	128	1"1/4	17,5	**107 533 180**
ACCESSOIRES SPECIFIQUES									
Filin de suspension (câble inox 316 Ø 4 mm, 6 torons, âme métallique) : le mètre									**51 97 330**
Filin de suspension polypropylène ø 4 mm, les 100 mètres									58 44 431
Serre-câble									**51 97 340**
Kit de refoulement : raccord et collier pour tuyau 1"1/4									**54 09 831**
Tuyau 1"1/4 : le mètre (vendu par multiple de 10 mètres)									**58 07 891**
BMG 10 sonde de niveau avec 13 m de câble									58 34 000

En gras : Produits disponibles sur stock

FORINOX 6"

Hydraulique entièrement en acier inoxydable AISI 304.
Rendements hydrauliques élevés.
Excellente résistance à l'usure.

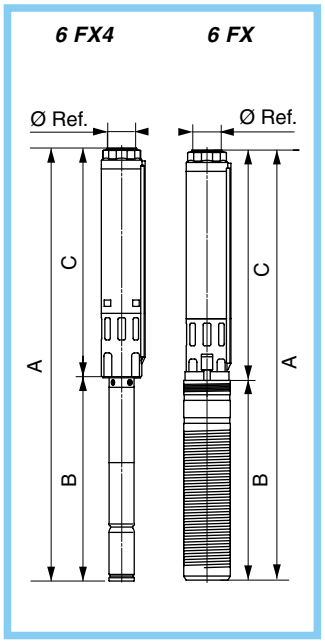

APPLICATIONS

- Alimentation en eau sous pression à partir d'un forage de 152 mm de diamètre minimum.
- Aspersion, irrigation.
- Installation horizontale possible jusqu'à 22 kW inclus, moteur 6" uniquement.
- Jets d'eau, fontaines.

LIMITES D'UTILISATION

- Nombre maximal de démarrages horaires : 15.
- Profondeur d'immersion maximale : 150 mètres.
- Température du liquide pompé (selon la vitesse d'écoulement de l'eau à l'aspiration) : de + 4°C à + 40°C.
- Quantité maximale de sable en suspension admissible dans l'eau : 25 g/m³.

EQUIPEMENTS

- Clapet anti-retour intégré.
- 2,5 mètres de câble.

OPTION : Moteurs Franklin.

CONCEPTION

HYDRAULIQUE	
ENVELOPPE EXTERIEURE AVEC BRIDE DE REFOULEMENT ET CLAPET ANTI-RETOUR DIFFUSEURS ET COUVERCLES DE DIFFUSEURS ROUES : • Semi-axiales pour H.M.T. 270 m maxi. et débit 75 m³/h maxi.. • Radiales pour H.M.T. 410 m maxi. et débit 30 m³/h maxi.	Acier inoxydable AISI 304
CORPS INFERIEUR CREPINE	Acier inoxydable AISI 304
PROTEGE-CABLE VISSERIE	Acier inoxydable AISI 304
ARBRE MANCHON D'ACCOUPLEMENT	Acier inoxydable AISI 420
ANNEAUX D'USURE COUSSINETS	Caoutchouc Nitrile
ACCOUPLEMENT	Acier inoxydable AISI 431
ENTRETOISE INFERIEURE	Acier inoxydable AISI 316 L

MOTEUR FORINOX 6"	
• 4" : JUSQU'A 5,5 kW, ROTOR EN COURT-CIRCUIT, BOBINAGE NOYE DANS L'HUILE DE QUALITE ALIMENTAIRE	2.870 tr/mn - Protection IP 58 Isolation Classe F conforme à la norme NEMA - Construction : cf moteur FORINOX 4"
• 6" : DE 7,5 A 30 kW, ROTOR EN COURT-CIRCUIT, BOBINAGE NOYE DANS L'HUILE DE QUALITE ALIMENTAIRE	2.870 tr/mn Protection IP 58 Isolation Classe F conforme à la norme NEMA
ENVELOPPE	Acier inoxydable AISI 304
SUPPORT SUPERIEUR	Fonte revêtue acier inoxydable AISI 304
GARNITURE MECANIQUE PROTEGEE CONTRE LE SABLE PAR JOINT LABYRINTHE	Carbone / Céramique
ARBRE	Acier inoxydable
DIAPHRAGME DE COMPENSATION DE LA PRESSION	NBR
CABLE D'ALIMENTATION	Câble plat 4 brins (3 phases + neutre)

FORINOX 6"

IDENTIFICATION

6 FX 30 - 9

- **9** — **Nombre d'étages hydrauliques**
- **30** — **Débit nominal en m³/h**
- **FX** — **Identification de la série**
- **6** — **Identification de la gamme FORINOX 6"**

6 FX4 11 - 12

- **FX4** — **Moteur 4 pouces (standard jusqu'à 5,5 kW inclus)**

DETERMINATION DES SECTIONS DE CÂBLES

MOTEUR 6"		Section du câble : 1 câble 3 ou 4 x ... mm²									
		Longueurs maxi.									
kW	HP	1,5	2,5	4	6	10	16	25	35	50	70
7,5	10	32	53	84	126	207	324	482	—	—	—
11	15	—	37	58	87	144	225	335	470	—	—
15	20	—	—	46	69	114	178	265	372	490	—
18,5	25	—	—	—	55	90	141	210	296	390	—
22	30	—	—	—	46	76	120	178	251	330	—
30	40	—	—	—	—	57	89	132	186	245	340

Pour tension de 415 V, la longueur maxi. admissible de câble augmente de 10 % par rapport à la valeur indiquée dans le tableau.

ACCESSOIRES SPECIFIQUES (ACCESSOIRES COMPLEMENTAIRES voir p. 150 à 158)	REFERENCE
Câble électrique SUBCAB - 4 x 1,5 mm² le mètre (indiquer la longueur totale souhaitée)	54 09 517
Câble électrique SUBCAB - 4 x 2,5 mm² le mètre (indiquer la longueur totale souhaitée)	54 09 527
Câble électrique SUBCAB - 4 x 4 mm² le mètre (indiquer la longueur totale souhaitée)	54 09 537
Câble électrique SUBCAB - 4 x 6 mm² le mètre (indiquer la longueur totale souhaitée)	54 09 547
Câble électrique SUBCAB - 4 x 10 mm² le mètre (indiquer la longueur totale souhaitée)	54 09 557
Câble électrique SUBCAB - 4 x 16 mm² le mètre (indiquer la longueur totale souhaitée)	54 09 567
Câble électrique SUBCAB - 4 x 25 mm² le mètre (indiquer la longueur totale souhaitée)	54 09 577
Boîte de jonction scotch à couler pour moteur 6" : câble 4 x 1,5 à 4 x 10 mm²	**58 25 330**
Boîte de jonction scotch à couler pour moteur 6" : câble 4 x 16 à 4 x 25 mm²	**58 25 350**
Electrode supplémentaire	**58 24 660**
Câble unifilaire pour électrodes - couronne de 100 mètres	**54 11 501**

Les trousses thermorétractables et les boîtes de jonction 54 03 500 ne sont pas utilisables sur les moteurs 6".

Courbes de Performances
Série 6 FX 11

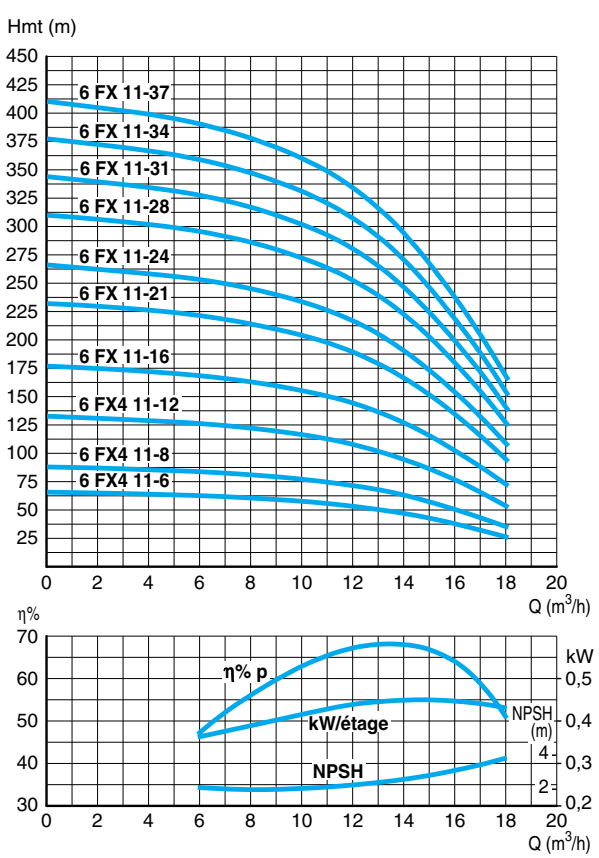

Courbes de Performances
Série 6 FX 15

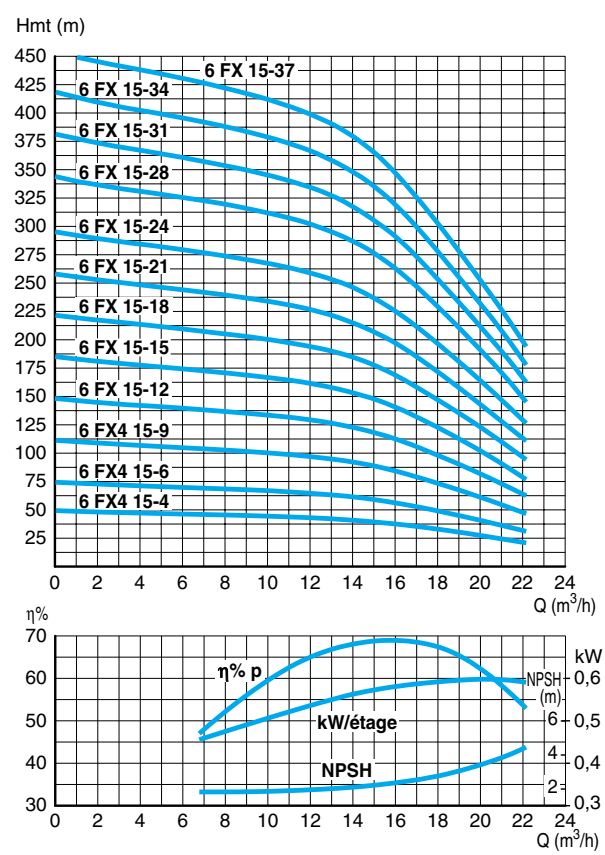

Courbes de Performances
Série 6 FX 21

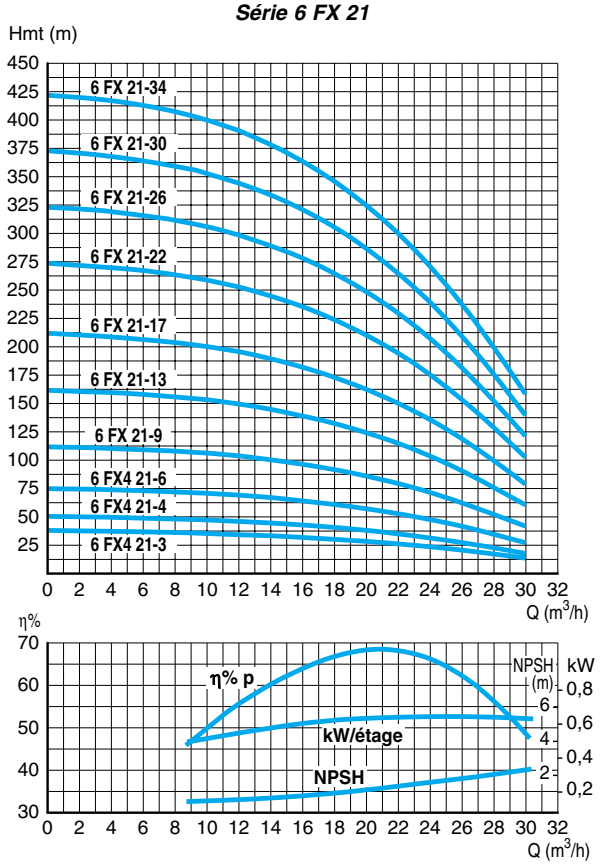

Courbes de Performances
Série 6 FX 30

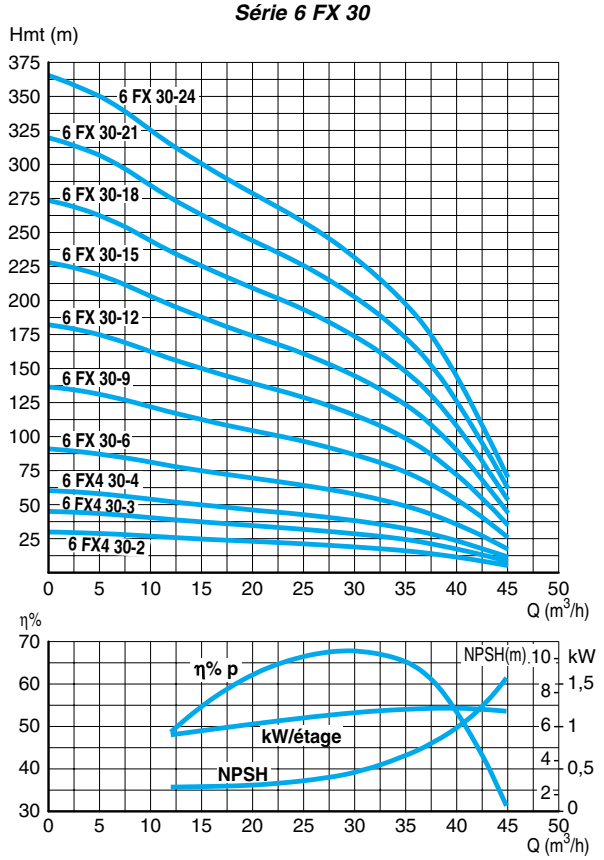

Courbes de Performances
Série 6 FX 42

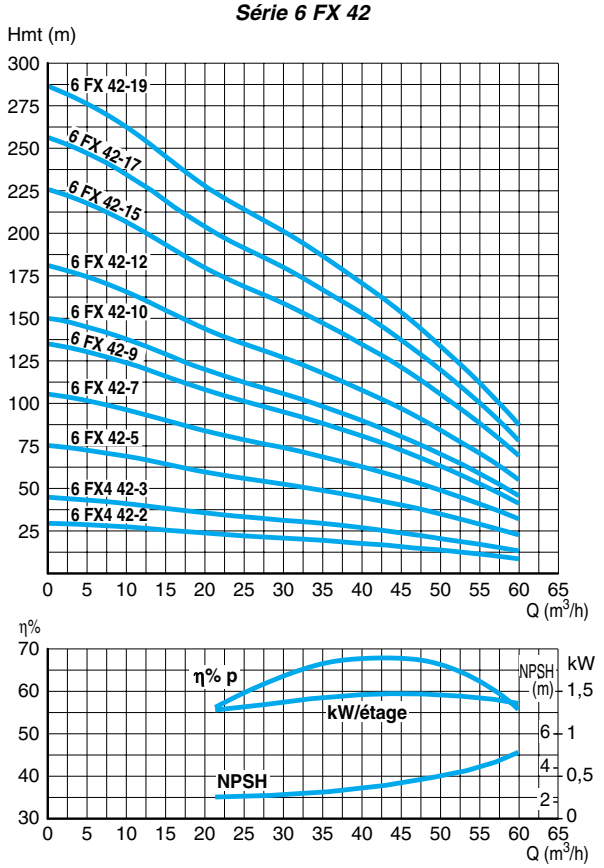

Courbes de Performances
Série 6 FX 58

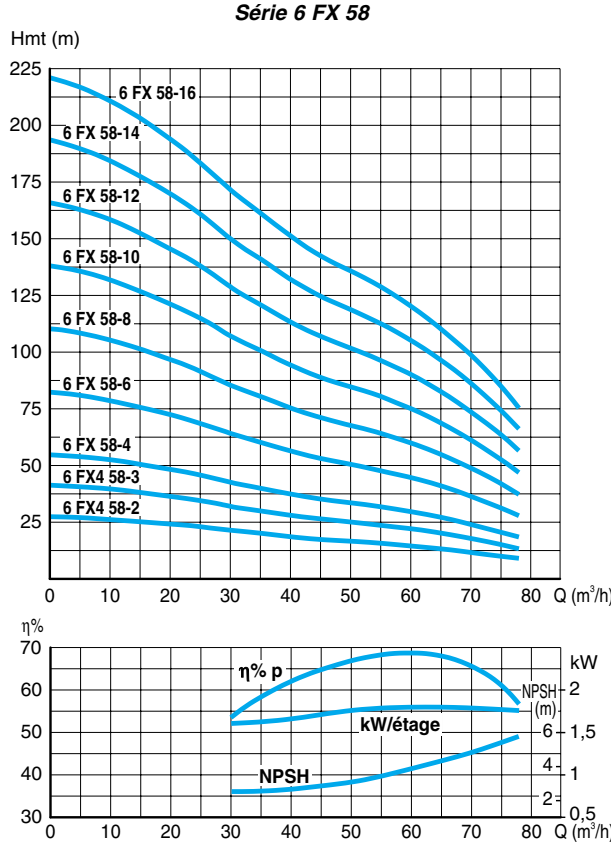

TABLEAUX DES PERFORMANCES

TYPE DE POMPE	P. kW	TRI 400 V A	m³/h³	6	9	12	15	18	21	24	27	30
			Hmt (m)									
6FX4 11-6	3,0	7	66	63	60	54	44	28				
6FX4 11-8	4,0	9,2	88	85	80	72	59	37				
6FX4 11-12	5,5	12,5	131	128	120	109	88	56				
6FX4 11-16	7,5	17,5	175	170	160	146	117	70				
6FX 11-21	11,0	24,5	230	223	211	191	153	97				
6FX 11-24	11,0	24,5	262	255	241	219	175	110				
6FX 11-28	15,0	31,0	306	298	281	255	204	130				
6FX 11-31	15,0	31,0	339	329	311	282	226	142				
6FX 11-34	18,5	39,0	371	361	342	310	249	157				
6FX 11-37	18,5	39,0	404	393	372	337	270	171				
6FX4 15-4	3,0	7,0		47	45	43	39	32	21			
6FX4 15-6	4,0	9,2		70	68	65	59	49	32			
6FX4 15-9	5,5	12,5		104	102	98	89	73	48			
6FX 15-12	7,5	17,0		140	135	129	119	99	64			
6FX 15-15	11,0	24,5		175	170	161	149	123	80			
6FX 15-18	11,0	24,5		210	203	195	178	148	97			
6FX 15-21	15,0	31,0		245	238	228	208	171	113			
6FX 15-24	15,0	31,0		280	271	259	238	197	130			
6FX 15-28	18,5	40,0		326	317	302	277	230	150			
6FX 15-31	18,5	39,0		361	350	335	307	254	167			
6FX 15-34	22,0	46,0		396	384	368	336	279	183			
6FX 15-37	22,0	46,0		431	419	400	366	302	200			
6FX4 21-3	3,0	7,0				34	32	30	28	23	20	13
6FX4 21-4	4,0	9,2				47	44	41	37	32	26	19
6FX4 21-6	5,5	12,5				69	65	61	55	48	38	28
6FX 21-9	7,5	17,5				103	99	92	83	72	58	42
6FX 21-13	11,0	24,5				149	142	132	120	103	83	60
6FX 21-17	15,0	31,0				196	187	173	157	136	110	80
6FX 21-22	18,5	39,0				252	241	224	203	176	141	102
6FX 21-26	22,0	46,0				299	285	266	240	208	168	120
6FX 21-30	30,0	62,0				345	328	306	277	240	193	140
6FX 21-34	30,0	62,0				391	372	347	313	271	220	159

TYPE DE POMPE	P. kW	TRI 400 V A	Qm³/h	12	18	24	30	36	42	48	54	60	78
			Hmt (m)										
6FX4 30-2	3,0	7,0	29	27	23	21	20	16	6				
6FX4 30-3	4,0	9,2	43	40	36	33	29	24	9				
6FX4 30-4	5,5	12,5	58	53	48	44	39	31	12				
6FX 30-6	7,5	17,0	87	79	72	66	58	48	30				
6FX 30-9	11,0	24,5	130	118	108	99	87	71	43				
6FX 30-12	15,0	31,0	174	158	144	132	117	95	59				
6FX 30-15	18,5	39,0	217	198	180	165	146	119	73				
6FX 30-18	22,0	46,0	260	237	216	198	174	142	88				
6FX 30-21	30,0	62,0	304	276	262	230	204	167	102				
6FX 30-24	30,0	62,0	348	315	288	263	233	190	118				
6FX4 42-2	40,0	9,2				23	21	19	18	15	12	9	
6FX4 42-3	5,5	12,5				34	31	29	26	22	18	13	
6FX 42-5	7,5	17,0				57	53	49	43	38	30	23	
6FX 42-7	11,0	24,5				80	74	68	60	52	43	32	
6FX 42-9	15,0	31,0				103	96	87	78	67	55	41	
6FX 42-10	15,0	31,0				114	106	87	86	75	60	47	
6FX 42-12	18,5	39,0				137	127	116	103	90	74	55	
6FX 42-15	22,0	46,0				171	159	145	130	111	92	70	
6FX 42-17	30,0	62,0				194	180	164	148	128	103	79	
6FX 42-19	30,0	62,0				217	201	184	165	142	117	89	
6FX4 58-2	4,0	9,0						20	18	17	16	15	9
6FX4 58-3	5,5	12,5						30	28	26	25	13	14
6FX 58-4	7,5	17,0						40	37	35	33	30	19
6FX 58-6	11,0	34,5						60	56	52	49	46	20
6FX 58-8	15,0	31,0						80	74	70	58	61	37
6FX 58-10	18,5	39,0						100	93	87	81	76	47
6FX 58-12	22,0	46,0						120	111	104	99	91	57
6FX 58-14	30,0	62,0						140	130	122	110	106	66
6 FX 58-16	30,0	62,0						160	148	139	141	121	76

FORINOX 6" POMPES COMPLETES*

TYPE	P. kW	In. (A) Tri. 400 V	Dimensions (mm) A	B	C	Ø Ref.	Poids kg	REFERENCE Hydraulique + moteur
6 FX4 11-6	3	7	1407	728	679	2"1/2	40	102 078 700 + 107 053 360
6 FX4 11-8	4	9,2	1556	798	758	2"1/2	45	102 078 710 + 107 053 370
6 FX4 11-12	5,5	12,5	1711	798	913	2"1/2	49	102 078 720 + 107 053 380
6 FX 11-16	7,5	17,2	1840	754	1086	2"1/2	77	102 078 050 + 107 060 071
6 FX 11-21	11	25	2143	861	1282	2"1/2	96	102 078 060 + 107 060 111
6 FX 11-24	11	25	2259	861	1398	2"1/2	99	102 078 070 + 107 060 111
6 FX 11-28	15	32	2505	951	1554	2"1/2	115	102 078 080 + 107 060 151
6 FX 11-31	15	22	2623	951	1672	2"1/2	118	102 078 090 + 107 060 151
6 FX 11-34	18,5	40	2829	1041	1788	2"1/2	133	102 078 100 + 107 060 181
6 FX 11-37	18,5	40	2947	1041	1906	2"1/2	136	102 078 110 + 107 060 181

TYPE	P. kW	In. (A) Tri. 400 V	Dimensions (mm) A	B	C	Ø Ref.	Poids kg	REFERENCE Hydraulique + moteur
6 FX4 15-4	3	7	1329	728	601	2"1/2	38	102 078 740 + 107 053 360
6 FX4 15-6	4	9,2	1477	798	679	2"1/2	43	102 078 750 + 107 053 370
6 FX4 15-9	5,5	12,5	1595	798	797	2"1/2	46	102 078 760 + 107 053 380
6 FX 15-12	7,5	17,2	1684	754	930	2"1/2	72	102 078 160 + 107 060 071
6 FX 15-15	11	25	1909	861	1048	2"1/2	90	102 078 170 + 107 060 111
6 FX 15-18	11	25	2025	861	1164	2"1/2	93	102 078 180 + 107 060 111
6 FX 15-21	15	32	2233	951	1282	2"1/2	108	102 078 190 + 107 060 151
6 FX 15-24	15	32	2349	951	1398	2"1/2	111	102 078 200 + 107 060 151
6 FX 15-28	18,5	39	2595	1041	1554	2"1/2	127	102 078 210 + 107 060 181
6 FX 15-31	18,5	39	2713	1041	1672	2"1/2	130	102 078 220 + 107 060 181
6 FX 15-34	22	47	2919	1131	1788	2"1/2	144	102 078 230 + 107 060 221
6 FX 15-37	22	47	3037	1131	1906	2"1/2	147	102 078 240 + 107 060 221

TYPE	P. kW	In. (A) Tri. 400 V	Dimensions (mm) A	B	C	Ø Ref.	Poids kg	REFERENCE Hydraulique + moteur
6 FX4 21-3	3	7	1307	728	579	2"1/2	37	102 078 780 + 107 053 360
6 FX4 21-4	4	9,2	1421	798	623	2"1/2	41	102 078 790 + 107 053 370
6 FX4 21-6	5,5	12,5	1511	798	713	2"1/2	44	102 078 800 + 107 053 380
6 FX 21-9	7,5	17,2	1618	754	864	2"1/2	70	102 078 290 + 107 060 071
6 FX 21-13	11	25	1903	861	1042	2"1/2	88	102 078 300 + 107 060 111
6 FX 21-17	15	32	2169	951	1218	2"1/2	105	102 078 310 + 107 060 151
6 FX 21-22	18,5	39	2483	1041	1442	2"1/2	123	102 078 320 + 107 060 181
6 FX 21-26	22	47	2751	1131	1620	2"1/2	138	102 078 330 + 107 060 221
6 FX 21-30	30	64,5	3039	1241	1798	2"1/2	155	102 078 340 + 107 060 301
6 FX 21-34	30	64,5	3217	1241	1976	2"1/2	160	102 078 350 + 107 060 301

TYPE	P. kW	In. (A) Tri. 400 V	Dimensions (mm) A	B	C	Ø Ref.	Poids kg	REFERENCE Hydraulique + moteur
6 FX4 30-2	3	7	1436	728	708	3"	38	102 078 820 + 107 053 360
6 FX4 30-3	4	9,2	1618	798	820	3"	44	102 078 830 + 107 053 370
6 FX4 30-4	5,5	12,5	1730	798	932	3"	47	102 078 840 + 107 053 380
6 FX 30-6	7,5	17,2	1915	754	1161	3"	86	102 078 400 + 107 060 071
6 FX 30-9	11	25	2358	861	1497	3"	113	102 078 410 + 107 060 111
6 FX 30-12	15	32	2784	951	1833	3"	137	102 078 420 + 107 060 151
6 FX 30-15	18,5	39	3210	1041	2169	3"	162	102 078 430 + 107 060 181
6 FX 30-18	22	47	3636	1131	2505	3"	183	102 078 440 + 107 060 221
6 FX 30-21	30	64,5	4081	1241	2841	3"	174	102 078 450 + 107 060 301
6 FX 30-24	30	64,5	4418	1241	3177	3"	216	102 078 460 + 107 060 301

(*) Pour des raisons de sécurité au transport, les pompes sont livrées Moteur et Hydraulique séparés, l'accouplement se faisant par 4 vis (fournies).
En gras : Produits disponibles sur stock

FORINOX 6"

TYPE	P. kW	In. (A) Tri. 400 V	Dimensions (mm) A	B	C	Ø Ref.	Poids kg	REFERENCE Hydraulique + moteur
6 FX4 42-2	4	9,2	1494	798	696	3"	41	102 078 860 + 107 053 370
6 FX4 42-3	5,5	12,5	1606	798	808	3"	44	102 078 870 + 107 053 380
6 FX 42-5	7,5	17,2	1803	754	1049	3"	72	102 078 500 + 107 060 071
6 FX 42-7	11	25	2134	861	1273	3"	91	102 078 510 + 107 006 111
6 FX 42-9	15	32	2448	951	1497	3"	109	102 078 520 + 107 060 151
6 FX 42-10	15	32	2560	951	1609	3"	112	102 078 530 + 107 060 151
6 FX 42-12	18,5	39	2874	1041	1833	3"	129	102 078 540 + 107 060 181
6 FX 42-15	22	47	3300	1131	2169	3"	147	102 078 550 + 107 060 221
6 FX 42-17	30	64,5	3634	1241	2393	3"	165	102 078 560 + 107 060 301
6 FX 42-19	30	64,5	3857	1241	2616	3"	170	102 078 570 + 107 060 301

TYPE	P. kW	In. (A) Tri. 400 V	Dimensions (mm) A	B	C	Ø Ref.	Poids kg	REFERENCE Hydraulique + moteur
6 FX4 58-2	4	9,2	1494	798	696	3"	41	102 078 890 + 107 053 370
6 FX4 58-3	5,5	12,5	1606	798	808	3"	44	102 078 900 + 107 053 380
6 FX 58-4	7,5	17,2	1691	754	937	3"	70	102 078 610 + 107 060 071
6 FX 58-6	11	25	2022	861	1161	3"	89	102 078 620 + 107 060 111
6 FX 58-8	15	32	2336	951	1385	3"	107	102 078 630 + 107 060 151
6 FX 58-10	18,5	39	2650	1041	1609	3"	124	102 078 640 + 107 060 181
6 FX 58-12	22	47	2964	1131	1833	3"	140	102 078 650 + 107 060 221
6 FX 58-14	30	64,5	3298	1241	2057	3"	158	102 078 660 + 107 060 301
6 FX 58-16	30	64,5	3522	1241	2281	3"	1632	102 078 670 + 107 060 301

HYDRAULIQUES ET MOTEURS SEPARES

HYDRAULIQUE 4/6" pour montage avec moteur 4"	Poids kg	REFERENCE
6 FX4 11-6 H	15	102 078 700
6 FX4 11-8 H	17	102 078 710
6 FX4 11-12 H	21	102 078 720
6 FX4 15-4 H	13	102 078 740
6 FX4 15-6 H	15	102 078 750
6 FX4 15-9 H	18	102 078 760
6 FX4 21-3 H	12	102 078 780
6 FX4 21-4 H	13	102 078 790
6 FX4 21-6 H	15,5	102 078 800
6 FX4 30-2 H	13,5	102 078 820
6 FX4 30-3 H	16	102 078 830
6 FX4 30-4 H	18,5	102 078 840
6 FX4 42-2 H	13,5	102 078 860
6 FX4 42-3 H	16	102 078 870
6 FX4 58-2 H	13,5	102 078 890
6 FX4 58-3 H	16	102 078 900

HYDRAULIQUE 6" pour montage avec moteur 6"	Poids kg	REFERENCE
6 FX 11-16 H	26	102 078 050
6 FX 11-21 H	31	102 078 060
6 FX 11-24 H	34	102 078 070
6 FX 11-28 H	38	102 078 080
6 FX 11-31 H	41	102 078 090
6 FX 11-34 H	44	102 078 100
6 FX 11-37 H	47	102 078 110
6 FX 15-12 H	21	102 078 160
6 FX 15-15 H	25	102 078 170
6 FX 15-18 H	28	102 078 180
6 FX 15-21 H	31	102 078 190
6 FX 15-24 H	34	102 078 200
6 FX 15-28 H	38	102 078 210
6 FX 15-31 H	41	102 078 220
6 FX 15-34 H	44	102 078 230
6 FX 15-37 H	47	102 078 240

En gras : Produits disponibles sur stock

FORINOX 6"

HYDRAULIQUE 6" pour montage avec moteur 6"	Poids kg	REFERENCE
6 FX 21-9 H	18,5	**102 078 290**
6 FX 21-13 H	23	102 078 300
6 FX 21-17 H	28	102 078 310
6 FX 21-22 H	33,5	102 078 320
6 FX 21-26 H	38	102 078 330
6 FX 21-30 H	42	102 078 340
6 FX 21-34 H	44,5	102 078 350
6 FX 30-6 H	23,5	102 078 400
6 FX 30-9 H	32	**102 078 410**
6 FX 30-12 H	39,5	102 078 420
6 FX 30-15 H	47	102 078 430
6 FX 30-18 H	54,5	102 078 440
6 FX 30-21 H	62	102 078 450
6 FX 30-24 H	69,5	102 078 460

HYDRAULIQUE 6" pour montage avec moteur 6"	Poids kg	REFERENCE
6 FX 42-5 H	21	102 078 500
6 FX 42-7 H	26	102 078 510
6 FX 42-9 H	31	102 078 520
6 FX 42-10 H	33,5	102 078 530
6 FX 42-12 H	38,5	102 078 540
6 FX 42-15 H	46	102 078 550
6 FX 42-17 H	51	102 078 560
6 FX 42-19 H	56	102 078 570
6 FX 58-4 H	18,5	102 078 610
6 FX 58-6 H	23,5	102 078 620
6 FX 58-8 H	28,5	102 078 630
6 FX 58-10 H	33,5	102 078 640
6 FX 58-12 H	38,5	102 078 650
6 FX 58-14 H	43,5	102 078 660
6 FX 58-16 H	48,5	102 078 670

Moteurs Standards à bain d'huile

FORINOX 4" Moteurs Tri. 380 - 415 V	P. kW	Poids kg	REFERENCE
4H 30T 40A	3	24,5	**107 053 360**
4H 40T 40A	4	27,5	**107 053 370**
4H 55T 40A	5,5	28	**107 053 380**

FORINOX 6" Moteurs Tri. 380 - 415 V	P. kW	Poids kg	REFERENCE
OS 607 T405/C	7,5	56	**107 060 071**
OS 611 T405/C	11	65	**107 060 111**
OS 615 T405/C	15	77	107 060 151
OS 618 T405/C	18,5	89	107 060 181
OS 622 T405/C	22	100	107 060 221
OS 630 T405/C	30	113	107 060 301

Moteurs Franklin à bain d'eau*

FORINOX 4" Moteurs Tri. 380 - 415 V	P. kW	Poids kg	REFERENCE
3 P	3	23	**60 03 250**
3 P	4	26	**60 02 650**
3 P	5,5	31	**60 03 350**
3 P	7,5	33	**60 03 850**
ACCESSOIRES SPECIFIQUES			
Câble d'alimentation 4 x 1,5 mm², longueur 1,5 mètre			**60 02 321**
Câble d'alimentation 4 x 1,5 mm², longueur 2,5 mètres			**60 02 331**

Moteur Franklin 4"

FORINOX 6" Moteurs Tri. 380 - 415 V	P. kW	Poids kg	REFERENCE
3 P	7,5	47,5	**60 02 700**
3 P	11	54,5	60 03 400
3 P	15	60	60 03 450
3 P	18,5	66	60 03 500
3 P	22	72,5	60 03 550
3 P	30	86	60 03 600
ACCESSOIRES SPECIFIQUES			
Câble d'alimentation pour moteur de 7,5 à 22 kW 4 x 4 mm², longueur 4 mètres			60 02 341
Câble d'alimentation pour moteur de 30 kW 4 x 8, 4 mm², longueur 4 mètres			60 02 351

Moteur Franklin 6"

(*) Moteurs fournis sans câble

En gras : Produits disponibles sur stock

FORINOX 8" - 10" - 12"

POMPES IMMERGEES 8" - 10" - 12" POUR EAU CLAIRE

FORINOX 8" - 10" - 12"

APPLICATIONS

Destinées aux eaux claires et non-agressives.
Possibilité d'options pour les eaux thermales et de mer.

- Alimentation d'eau et adduction d'eau.
- Systèmes de surpression.
- Irrigation.
- Rabattement de nappes d'eau.
- Drainage.
- Systèmes de refroidissement.
- Installations industrielles.
- Systèmes d'incendie.

LIMITES D'UTILISATION

- Température maximale de l'eau pompée : + 25°C (température supérieure sur demande).
- Débit maximal : 580 m³/h.
- Hauteur de refoulement maximale : 450 mètres.

CONCEPTION

- L'aspiration est conçue pour un écoulement optimal dès le premier étage.
- Selon les modèles les roues sont soit radiales, soit semi-axiales fermées.
- Le clapet est intégré en version standard ainsi que la crépine à l'aspiration.
- L'accouplement du moteur est intégré à l'arbre de la pompe, et le raccordement avec la pompe est selon les normes en vigueur.

Courbes de Performances

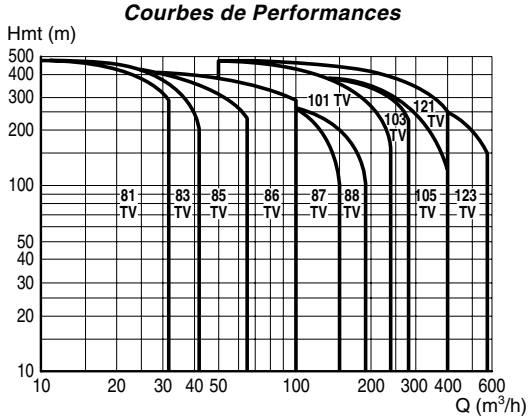

TAILLE	VERSION	ROUES	CORPS D'ASP. ET REF.	ANNEAUX D'USURE (DIN)	CORPS D'ETAGE	ARBRE DIN	CHEMISES D'ARBRE DIN	COUSSINETS
81, 83, 85	SN	Bronze	GG 25	—	GG 25	1,4021	1,4021	Bronze
81, 83, 85	SS	Bronze	Bronze	1,4462	Bronze	1,4462	1,4462	Bronze
86, 87, 88	N	GG 25	GG 25	—	GG 25	1,4021	—	Caoutchouc
86, 87, 88	SN	Bronze	GG 25	—	GG 25	1,4021	—	Caoutchouc
86, 87, 88	SS	Bronze	Bronze	1,4462	Bronze	1,4462	—	Caoutchouc
86, 87, 88	W	V.4460	V.4460	1,4462	V.4460	1,4462	—	Caoutchouc
101-123	N	GG 25	GG 25	—	GG 25	1,4021	—	Caoutchouc
101-123	SN	Bronze	GG 25	—	GG 25	1,4021	—	Caoutchouc
101-123	SS	Bronze	Bronze	1,4462	Bronze	1,4462	—	Caoutchouc
101-123	W	V.4460	V.4460	1,4462	V.4460	1,4462	—	Caoutchouc

Autres matériaux sur demande - GG 25 : Fonte Ft 25D - V.4460 : Acier inoxydable (similaire AISI 329) - Din 1.4021 : Acier inoxydable AISI 420.
DIN 1.4462 : Acier inoxydable (similaire AISI 329).

STEELINOX

STXM 1 SXM 2 SX(V)(M) 3

Protection thermique avec réarmement automatique en version monophasée. Système anti-sable (3 joints à lèvre) sur version SX(M). Version encombrement réduit : GT.

APPLICATIONS

- Relevage de liquides peu chargés : eaux d'adoucisseurs, eaux de condensats, produits lessiviels.
- Vidange de puisards, de chaufferies, de caves et de bassins divers.

LIMITES D'UTILISATION

- Température maximale du liquide pompé :
  – STXM 1 : + 50°C
  – SXM 2, SX(V)(M) 3 et versions GT : + 40°C.
- Section de passage maximale :
  – STXM 1 : 5 mm
  – SXM 2, SX(M) 3 et versions GT : 10 mm
  – SXV(M) 3 et versions GT : 20 mm.
- Immersion maximale : 5 mètres.

EQUIPEMENTS

- 5 mètres de câble avec prise normalisée et régulateur de niveau sur STXM 1.
- 10 mètres de câble avec prise normalisée et régulateur de niveau sur SXM 2 et SX(V)M 3 (versions monophasées et versions GT).
- 10 mètres de câble sur SX(V) 3 (versions triphasées).

CONCEPTION

COMPOSANTS	STXM 1	SXM 2 et SX(V)(M) 3 et versions GT
CORPS DE POMPE	Acier inoxydable AISI 304	Noryl chargé fibre de verre
ENVELOPPE MOTEUR ENVELOPPE EXTERIEURE	Acier inoxydable AISI 304	
BASE CREPINE	Acier inoxydable AISI 304	Crépine en Noryl chargé fibre de verre et base en acier inoxydable
TURBINE	Technopolymère	Noryl chargé fibre de verre
DIFFUSEUR	Noryl	
ARBRE	Acier inoxydable AISI 304	Acier inoxydable AISI 416
ETANCHEITE	Double étanchéité lubrifiée	Système LAB LIP SEAL : 3 joints à lèvre
JOINT TORIQUE	Caoutchouc Nitrile	
POIGNEE	Noryl	Noryl chargé fibre de verre
ENTREE DE CABLE	Noryl	
MOTEUR	Isolation Classe F Vitesse de rotation : 2.800 tr/mn Protection thermique incorporée avec réarmement automatique en version monophasée	

STEELINOX

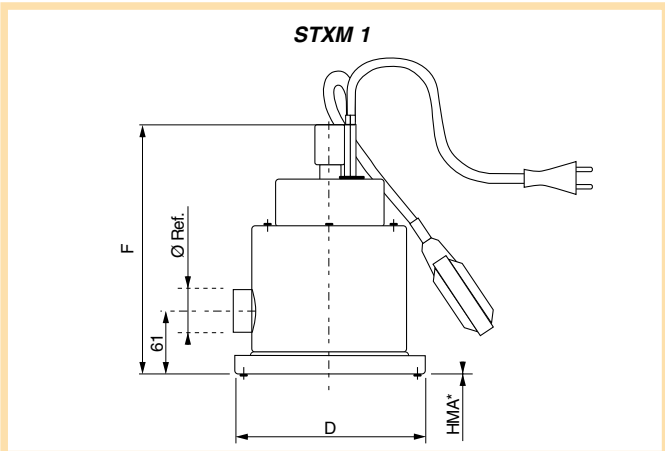

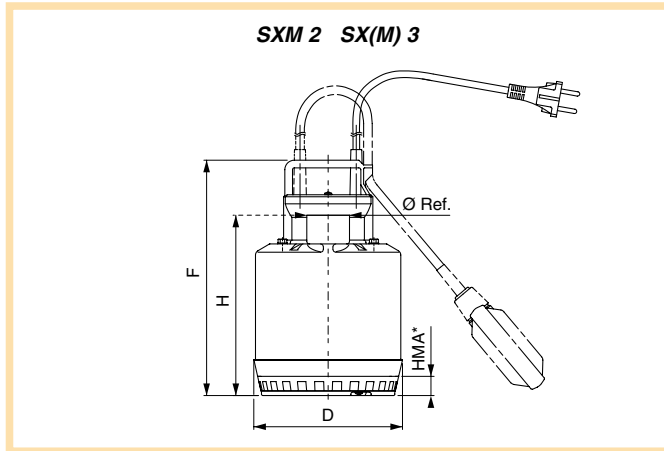

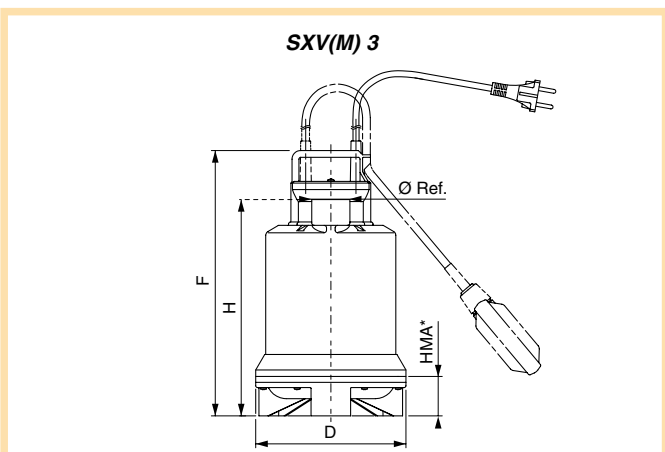

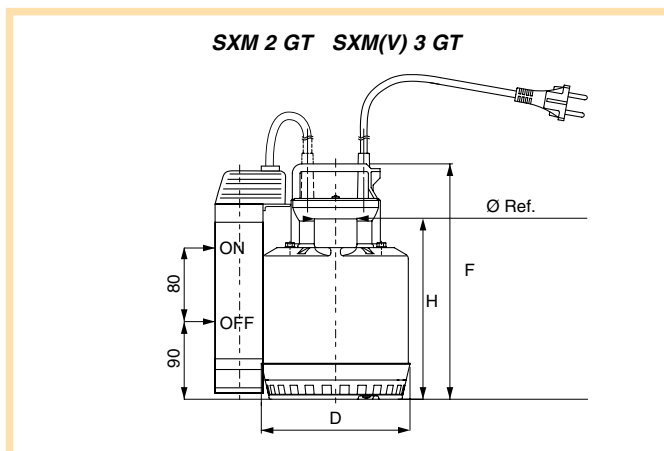

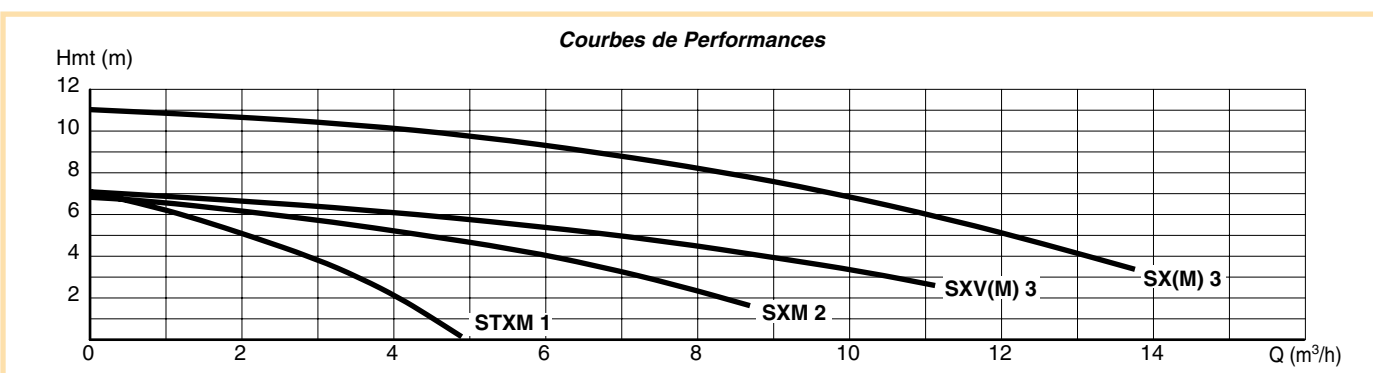

TYPE Mono. 230 V	TYPE Tri. 400 V	P. kW	Intensité (A) Mono. 230 V	Intensité (A) Tri. 400 V	Cond µF	Dimensions (mm) F	H	D	HMA*	Ø Ref.	Poids kg	REFERENCE
STXM 1		0,20	1,1	—	6,3	231	—	177	3	1"1/4	5,7	**58 15 360**
SXM 2		0,31	1,5	—	6	245	188	155	20	1"1/4	4	**107 543 000**
SXM 2 GT		0,31	1,5	—	6	245	188	200	—	1"1/4	4	**107 543 005**
SXM 3		0,78	3,7	—	16	285	228	155	20	1"1/4	6	**107 543 020**
SXM 3 GT		0,78	3,7	—	16	285	228	200	—	1"1/4	6	**107 543 025**
	SX 3	0,7	—	1,4	—	285	228	155	20	1"1/4	6	**107 543 050**
SXVM 3		0,7	3,4	—	16	310	252	175	50	1"1/4	6	**107 543 030**
SXVM 3 GT		0,7	3,4	—	16	310	252	175	—	1"1/4	6	107 543 035
	SXV 3	0,65	—	1,3	—	310	252	175	50	1"1/4	6	107 543 060

ACCESSOIRES SPECIFIQUES (ACCESSOIRES COMPLEMENTAIRES voir p. 150 à 158)	
Kit de refoulement comprenant : raccord droit sortie cannelée pour tuyau 1"1/4 et collier	**54 09 831**
Tuyau Tricoflex 1"1/4 : le mètre (vendu par multiple de 10 mètres)	**58 07 891**
Clapet anti-retour 1"1/4 F/F avec mamelon M/M	**58 42 910**

En gras : Produit disponible sur stock

(*) HMA = Hauteur Minimale d'Aspiration

VIDE-CAVES SUBMERSIBLES TOUT INOX

STEELINOX

APPLICATIONS

- Relevage de liquides peu chargés : eaux d'adoucisseurs, eaux de condensats, eaux pluviales, produits lessiviels.
- Vidange de puisards industriels, de caves, de piscines, de bassins divers.
- Petit drainage de chantiers.

Double étanchéité dans bac à huile. Protection IP 68 Classe F. Plateau diffuseur revêtu de résine polyuréthanne.

SXM 5

LIMITES D'UTILISATION

- Température maximale du liquide pompé : + 50°C.
- Section de passage maximale : 8 mm.
- Immersion maximale : 7 mètres.
- Niveau minimal d'aspiration : 25 mm.

EQUIPEMENTS

- Modèles monophasés : régulateur de niveau, 10 mètres de câble avec prise normalisée (boîtier de commande pour SXM 11).
- Modèles triphasés : 10 mètres de câble.

CONCEPTION

COMPOSANTS	SX(M) 5 / 7 / 11 SX 15
CORPS DE POMPE, ENVELOPPE MOTEUR, ENVELOPPE EXTERIEURE, CREPINE, ROUE, BOUT D'ARBRE	Acier inoxydable AISI 304
PLATEAU DIFFUSEUR	Acier inoxydable AISI 304 revêtu de résine polyuréthanne
ETANCHEITE	Double étanchéité dans bac à huile : • Supérieure : Joint à lèvre • Inférieure : Carbure de silicium / Carbure de silicium
JOINT TORIQUE	Caoutchouc Nitrile
MOTEUR	Protection IP 68 Isolation Classe F Protection thermique incorporée en version monophasée 230 V (sauf SXM 11 : boîtier de commande avec le câble) Vitesse de rotation : 2.800 tr/mn

SX(M) 5 / 7 / 11 SX 15

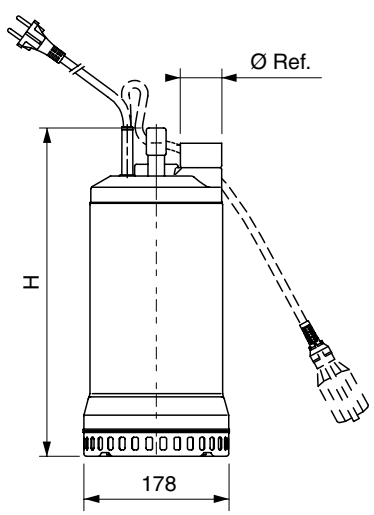

TYPE Mono. 230 V	TYPE Tri. 400 V	P. kW	Intensité (A) Mono. 230 V	Intensité (A) Tri. 400 V	Cond µF	Dimensions (mm) H	Ø Ref.	Poids kg	REFERENCE
SXM 5		0,55	3,4	–	16	343	1"1/2	12	**107 583 010**
	SX 5	0,55	–	1,35	–	343	1"1/2	11	**107 583 060**
SXM 7		0,75	5,1	–	22	378	1"1/2	14,3	**107 583 020**
	SX 7	0,75	–	2,1	–	358	1"1/2	13	**107 583 070**
SXM 11		1,1	6,7	–	30	398	1"1/2	17	**107 583 030**
	SX 11	1,1	–	2,6	–	378	1"1/2	15	**107 583 080**
	SX 15	1,5	–	3,7	–	398	1"1/2	16,5	**107 583 090**

ACCESSOIRES SPECIFIQUES (ACCESSOIRES COMPLEMENTAIRES voir p. 138 à 147)	
Kit de refoulement comprenant : raccord droit sortie cannelée pour tuyau 1"1/2 et collier	**58 04 861**
Tuyau Tricoflex 1"1/2 : le mètre (vendu par multiple de 10 mètres)	**58 07 901**
Clapet anti-retour 1"1/2 F/F avec mamelon M/M	**58 06 251**

En gras : Produit disponible sur stock

Courbes de Performances

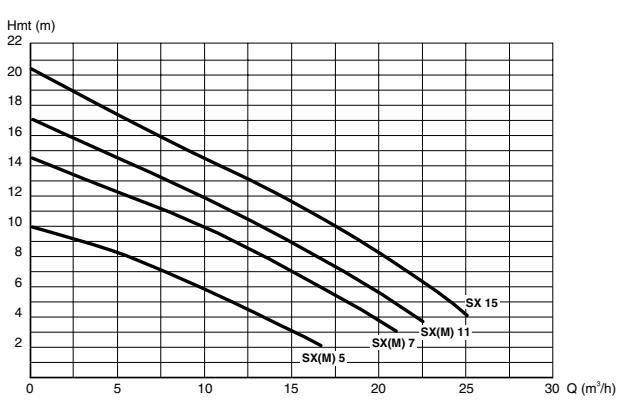

FONTINOX

POMPES SUBMERSIBLES ET AJUTAGES TOUT INOX POUR FONTAINES ET JEUX D'EAU

Robuste et silencieuse.
Plusieurs possibilités de jeux d'eau avec 4 modèles de pompes et 3 ajutages.

FONTINOX

APPLICATIONS

- Cette gamme de pompes submersibles entièrement en acier inoxydable est dédiée aux jeux d'eau : fontaines, cascades, jets d'eau.
- Avec 4 modèles de pompes et 3 types d'ajutages, c'est une série modulaire de 12 jets d'eau différents qui est disponible.

LIMITES D'UTILISATION

- Température maximale du liquide pompé : + 50°C.
- Profondeur maximale d'immersion : 7 mètres.

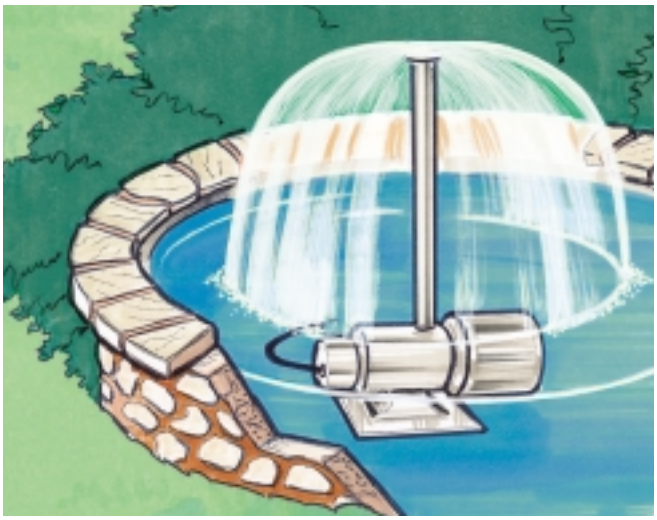

FONTINOX

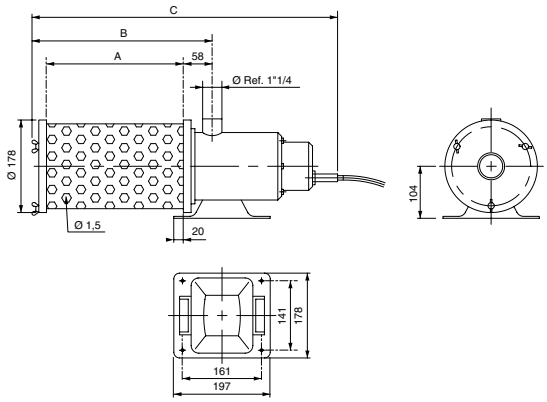

EQUIPEMENTS

10 mètres de câble avec prise normalisée.

CONCEPTION

COMPOSANTS	FONTINOX
CORPS DE POMPE ROUE SOCLE	Acier inoxydable AISI 304
ARBRE	Acier inoxydable AISI 416
ETANCHEITE	Double étanchéité lubrifiée. Joints NBR 70 avec V RING.
MOTEUR	Enveloppe en acier inoxydable Protection IP 68 Isolation Classe F Vitesse de rotation : 2.900 tr/mn Condensateur et protection thermique incorporés en monophasé 230 V

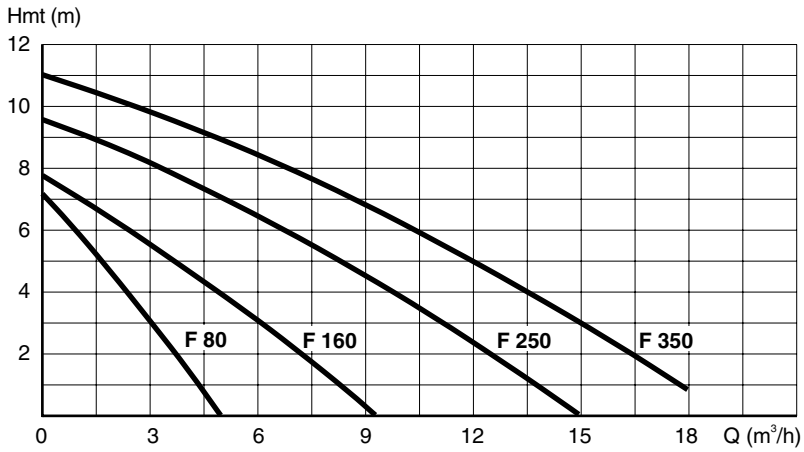

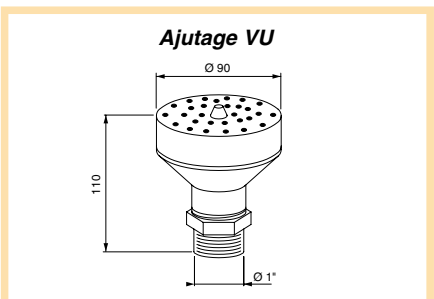

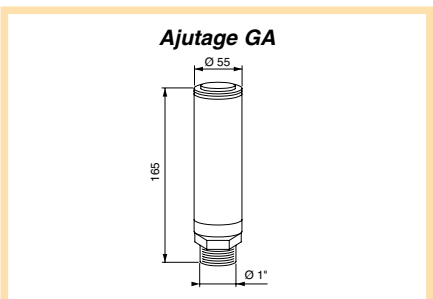

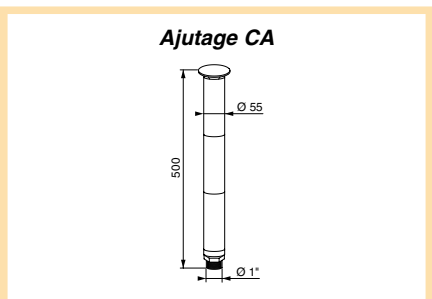

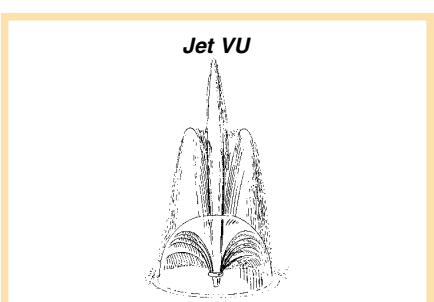

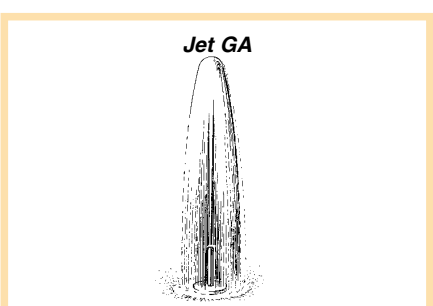

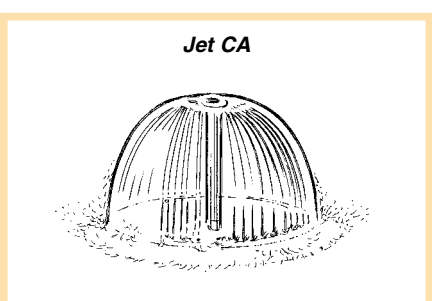

Tableau de sélection des jets d'eau et des pompes

TYPE DE POMPE	Jet VU		Jet GA		Jet CA	
	Ø (cm)	Hauteur (cm)	Ø (cm)	Hauteur (cm)	Ø (cm)	Hauteur (cm)
F 80	150	230	15	45	80	45
F 160	180	360	20	110	90	45
F 250	230	500	30	180	95	45
F 350	300	600	50	250	100	45

TYPE	P. kW	In. (A). Mono. 230 V	Cond. µF	Dimensions (mm) A	B	C	Poids kg	REFERENCE
F 80	0,2	1,3	6,3	144	231	403	6,7	**58 23 070**
F 160	0,37	2,2	8	144	231	425	7	**58 23 080**
F 250	0,55	4,5	10	285	372	620	7,8	58 23 090
F 350	0,8	5,1	16	285	372	620	9,3	58 23 100
ACCESSOIRES SPECIFIQUES								
Ajutage VU								**58 23 110**
Ajutage GA								**58 23 120**
Ajutage CA								58 23 130
Filtre en éponge pour F 80 / 160								58 23 140
Filtre en éponge pour F 250 / 350								58 23 150

En gras : Produit disponible sur stock

STEELINA

STAM 156 et 157

Garniture mécanique Carbure de silicium/Carbure de silicium. Protection thermique incorporée. Régulateur de niveau et prise normalisée.

STAM 156 et 157

APPLICATIONS

- Relevage de liquides peu chargés : eaux d'adoucisseurs, eaux de condensats, produits lessiviels.
- Vidange de puisards, de chaufferies, de caves et de bassins divers.

LIMITES D'UTILISATION

- Température maximale du liquide pompé : + 40°C.
- Niveau d'aspiration minimal : 15 mm.
- Section de passage maximale : 7 mm.
- Immersion maximale : 8 mètres.

EQUIPEMENTS

- Régulateur de niveau.
- 5 mètres de câble avec prise normalisée.

CONCEPTION

COMPOSANTS	STAM 156	STAM 157
CORPS DE POMPE	Fonte	
ENVELOPPE MOTEUR CREPINE	Acier inoxydable AISI 304	
ROUE	Polymère	Noryl
ARBRE	Acier inoxydable	
ETANCHEITE	Double étanchéité dans bac à huile	
	Garniture mécanique Carbure de silicium / Carbure de silicium Joint à lèvre	
JOINT TORIQUES	Caoutchouc Nitrile	
MOTEUR	Isolation Classe F. Monophasé 230 V Protection thermique incorporée Vitesse de rotation : 2.900 tr/mn	

STAM 156 et 157

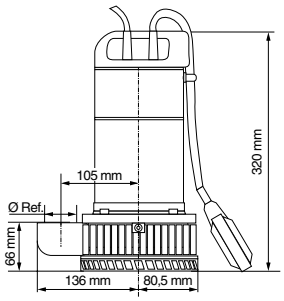

Courbes de Performances

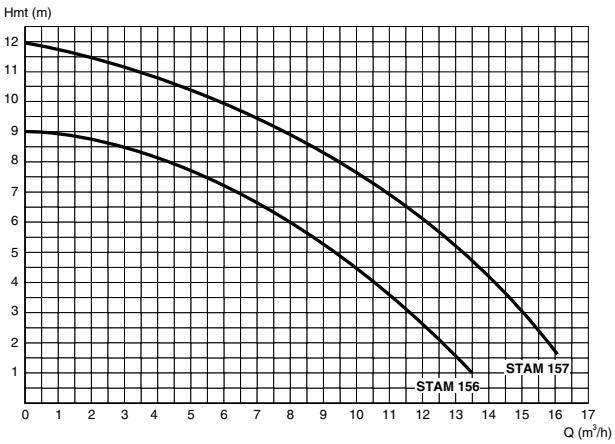

TYPE	P. kW	In. (A) Mono. 230 V	Cond. µF		Ø Ref.	Poids kg	REFERENCE
STAM 156	0,45	2,4	12,5		1"1/2	10,3	**58 11 541**
STAM 157	0,60	3,5	16		1"1/2	11,6	**58 02 081**
ACCESSOIRES SPECIFIQUES							
Kit de refoulement comprenant : raccord droit sortie cannelée pour tuyau 1"1/2 et collier							**58 04 861**
Tuyau Tricoflex 1"1/2 : le mètre (vendu par multiple de 10 mètres)							**58 07 901**
Clapet anti-retour 1"1/2 F/F avec mamelon M/M							**58 06 251**

En gras : Produit disponible sur stock

STEELINA

STA(M) 10 / 15 / 20

Moteur à bain d'huile.
Roue acier
avec revêtement
caoutchouc anti-usure.

APPLICATIONS

- Relevage de liquides peu chargés : eaux d'adoucisseurs, eaux de condensats, produits lessiviels.
- Vidange de puisards, de chaufferies, de caves et de bassins divers.

CONCEPTION

COMPOSANTS	STA(M) 10 / 15 / 20
CORPS DE POMPE	Fonte
ENVELOPPE MOTEUR CREPINE	Acier inoxydable AISI 304
ROUE	Roue acier avec revêtement caoutchouc anti-usure
ARBRE	Acier inoxydable AISI 304
ETANCHEITE	Garniture mécanique Céramique / Carbone
JOINT TORIQUE	Caoutchouc Nitrile
MOTEUR A BAIN D'HUILE	Protection IP 68 Isolation Classe F Protection thermique incorporée en version monophasée Vitesse de rotation : 2.850 tr/mn

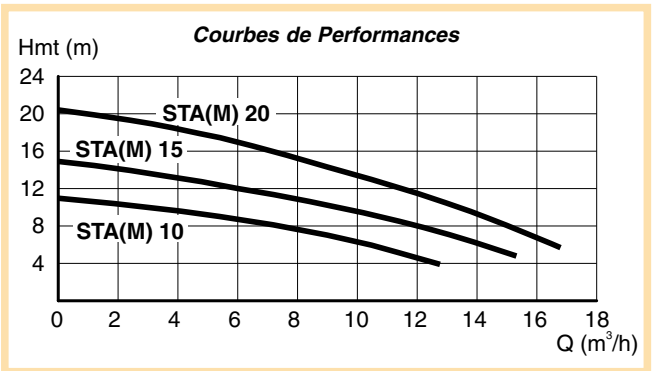

LIMITES D'UTILISATION

- Température du liquide pompé : + 50°C (+ 25°C : pompe partiellement immergée).
- Section de passage : 6 mm.
- Immersion maximale : 5 mètres.

EQUIPEMENTS

- Version monophasée STAM : régulateur de niveau, 5 mètres de câble avec coffret de démarrage et de protection avec condensateur et prise normalisée.
- Version triphasée STA : 5 mètres de câble.

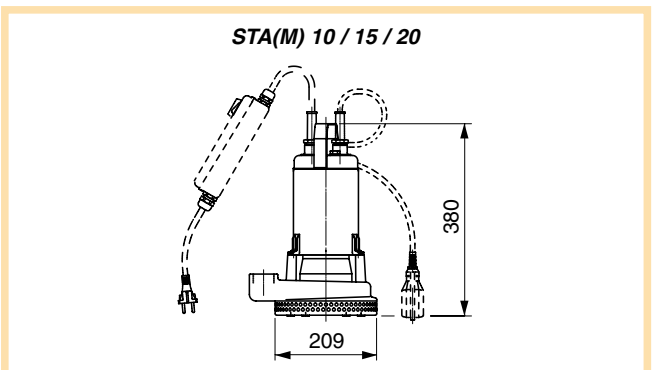

TYPE Mono. 230 V	TYPE Tri. 400 V	P. kW	Intensité (A) Mono. 220 V	Intensité (A) Tri. 380 V	Cond. µF	Ø Ref.	Poids kg	REFERENCE
STAM 10		0,6	4	—	20	1"1/4	18,5	107 553 110
	STA 10	0,6	—	1,6	—	1"1/4	18,5	107 553 060
STAM 15		0,6	4,7	—	20	1"1/4	18,5	107 553 120
	STA 15	0,6	—	1,8	—	1"1/4	18,5	107 553 070
STAM 20		0,75	5,8	—	25	1"1/4	19,5	**107 553 130**
	STA 20	0,75	—	2,1	—	1"1/4	19,5	**107 553 080**

ACCESSOIRES SPECIFIQUES	
Kit de refoulement comprenant : raccord droit sortie cannelée pour tuyau 1"1/4 et collier	**54 09 831**
Tuyau Tricoflex 1"1/4 : le mètre (vendu par multiple de 10 mètres)	**58 07 891**
Clapet anti-retour 1"1/4 F/F avec mamelon M/M	**58 42 910**

En gras : Produit disponible sur stock

DELTIXA

POMPES DE RELEVAGE POUR EAUX USEES

DLM 35 **DL(M) 50**

Moteur à bobinage à sec. Protection thermique incorporée en monophasé. DL(M) 50 avec refoulement à bride pour montage sur pied d'assise ou avec coude de refoulement.

DLM 35

DLM 50

APPLICATIONS

- Relevage de toutes les eaux chargées, domestiques et industrielles (sauf liquides fortement agressifs et abrasifs).
- Relevage de toutes les eaux usées d'une habitation (y compris WC).
- Vidange de puisards industriels.
- Drainage.

LIMITES D'UTILISATION

- Température maximale du liquide pompé : + 40°C.
- Section de passage maximale :
  - DLM 35 : 35 mm
  - DL(M) 50 : 50 mm.
- Immersion maximale : 10 mètres.

EQUIPEMENTS

- DLM 35 et DLM 50 : régulateur de niveau avec 5 mètres de câble et prise normalisée.
- DL 50 : 5 mètres de câble.

OPTIONS : DL(M) 50
- Kit CP (version sur pied d'assise)
- Kit CS (version avec coude de refoulement).

CONCEPTION

COMPOSANTS	DLM 35	DL(M) 50
CORPS DE POMPE	Fonte	
ENVELOPPE MOTEUR	Acier inoxydable AISI 304	
ROUE A EFFET VORTEX	Acier inoxydable AISI 304	
ETANCHEITE	Garniture mécanique Carbure de silicium / Carbure de silicium Joint à lèvre	
JOINTS TORIQUES	Caoutchouc Nitrile	
ARBRE	Acier inoxydable AISI 406	
MOTEUR	Protection thermique incorporée en monophasé	

DLM 35

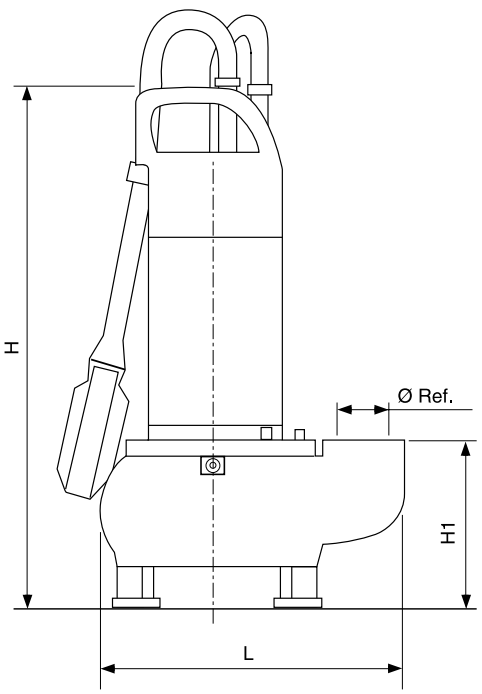

DL(M) 50

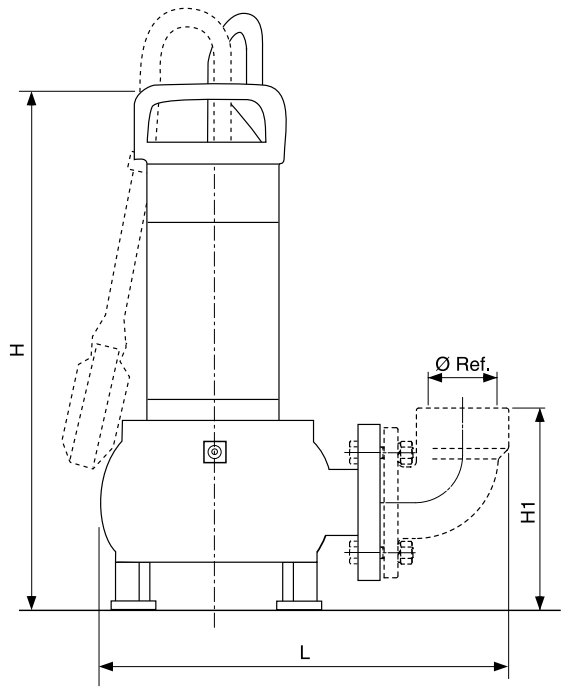

Courbes de Performances
Roue à effet Vortex

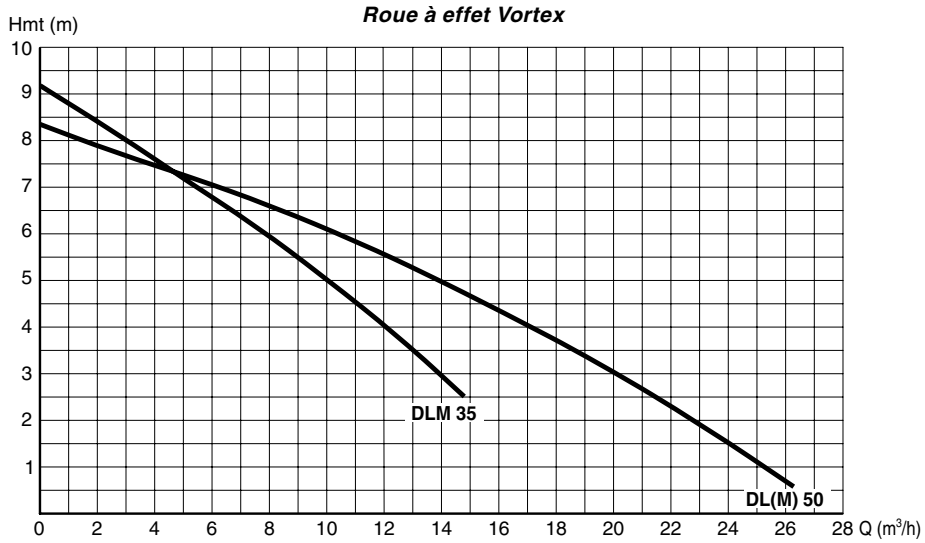

TYPE	P. kW	Intensité (A) Mono. 230 V	Intensité (A) Tri. 400 V	Cond. µF	Dimensions (mm) H	Dimensions (mm) H1	Dimensions (mm) L	Ø Ref.	Poids kg	REFERENCE
DLM 35	0,6	3,2	—	12,5	380	120	220	1"1/2	11,7	**58 11 690**
DLM 50 SUR BRIDE	0,75	5	—	25	415	165	300	2"	13,3	**58 11 700**
DL 50 SUR BRIDE	0,75	—	2,1	—	415	165	300	2"	13	**58 20 610**
ACCESSOIRES SPECIFIQUES (ACCESSOIRES COMPLEMENTAIRES voir p. 138 à 147)										
Kit CS pour DL(M) 50 comprenant : coude de refoulement, joint, boulons et pattes										**109 390 370**
Kit CP pour DL(M) 50 comprenant : pied d'assise, support glissant, joint, plaque de scellement et patte supérieure										**58 06 540**
Kit glissière DELTIXA comprenant glissière et vis										**58 45 600**

En gras : Produit disponible sur stock

DELTIXA

DL(M) 45 / 46 DL(V)(M) 45 / 50
GP 3051

DL(V) 50 avec refoulement à bride pour montage sur pied d'assise ou avec coude de refoulement.

APPLICATIONS

- Relevage de toutes les eaux chargées, domestiques et industrielles (sauf liquides fortement agressifs et abrasifs).
- Relevage de toutes les eaux usées d'une habitation (y compris WC).
- Vidange de puisards industriels.
- Drainage.

LIMITES D'UTILISATION

- Température maximale du liquide pompé : + 50°C.
- Section de passage maximale :
  - DL(V)(M) 45, DL(M) 46 : 45 mm
  - DL(V)(M) 50 : 50 mm.
- Immersion maximale : 5 mètres.

EQUIPEMENTS

- Version monophasée : 5 mètres de câble avec coffret de démarrage et de protection avec condensateur et prise normalisée.
- Version triphasée : 5 mètres de câble.

OPTIONS :

Pour DL 50-11, DL(V) 50-15 :
- Kit CP (version sur pied d'assise)
- Kit CS (version avec coude de refoulement).

CONCEPTION

COMPOSANTS	DLV(M) 45-6	DLV 45-11	DLV 50-15	DL(M) 45-6	DL(M) 46-6	DL 45-11	DL 50-11	DL 50-15	GP 3051
CORPS DE POMPE	Fonte								Acier inoxydable AISI 316
ENVELOPPE MOTEUR	Acier inoxydable AISI 304								
ROUE A EFFET VORTEX	Fonte		Acier inoxydable AISI 304	—					—
ROUE MONOCANALE	—			Acier inoxydable AISI 304					
ETANCHEITE	Garniture mécanique Céramique / Graphite								Garniture mécanique Carbure de tungstène / Carbure de tungstène
JOINTS TORIQUES	Caoutchouc Nitrile								
ARBRE	Acier inoxydable AISI 304								
MOTEUR	Classe F - Protection thermique avec coffret de démarrage et de protection avec condensateur en monophasé								

DL(M) 45-6/46-6 DL(V) 45-11 DLV(M) 45-6

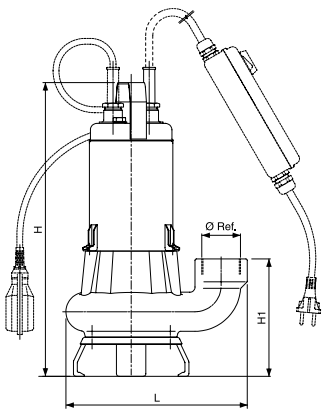

GP 3051

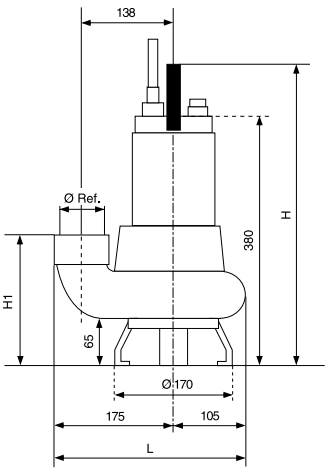

DL 50-11/15 DLV 50-15

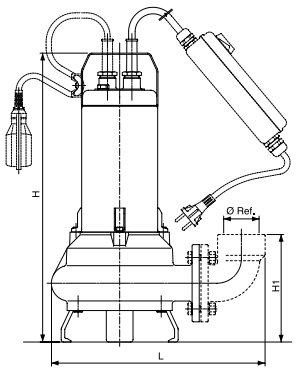

Courbes de Performances
Roue à effet Vortex : DLV(M)

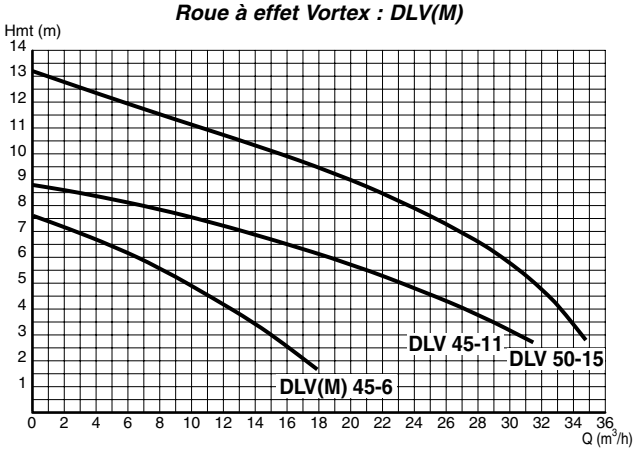

Courbes de Performances
Roue Monocanale : DL(M)

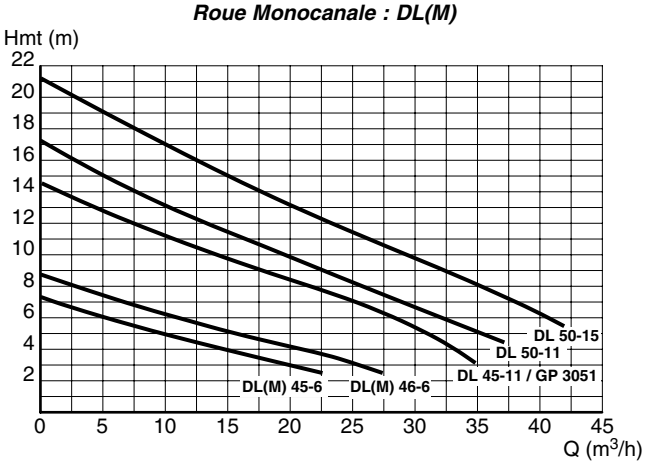

TYPE	P. kW	Intensité (A) Mono. 230 V	Intensité (A) Tri. 400 V	Cond. µF	Dimensions (mm) H	Dimensions (mm) H1	Dimensions (mm) L	Ø Ref.	Poids kg	REFERENCE
DLVM 45-6	0,6	5	—	20	455	180	278	2"	19	107 563 240
DLV 45-6	0,6	—	1,9	—	455	180	278	2"	19	107 563 130
DLV 45-11	1,1	—	3,2	—	455	180	278	2"	21	107 563 140
DLV 50-15 SUR BRIDE	1,5	—	3,8	—	486	181	343	2"	27	**107 563 160**
DLM 45-6	0,6	4,1	—	20	455	180	278	2"	19,5	107 563 210
DL 45-6	0,6	—	1,6	—	455	180	278	2"	19,5	107 563 060
DLM 46-6	0,6	4,5	—	20	455	180	278	2"	20,5	107 563 220
DL 46-6	0,6	—	1,75	—	455	180	278	2"	20,5	**107 563 070**
DL 45-11	1,1	—	2,9	—	455	180	278	2"	21	**107 563 080**
DL 50-11 SUR BRIDE	1,1	—	3,3	—	486	181	343	2"	27	**107 563 090**
DL 50-15 SUR BRIDE	1,5	—	3,8	—	486	181	343	2"	27	**107 563 100**
GP 3051	1,1	—	2,9	—	455	185	280	2"	20	58 25 381

ACCESSOIRES SPECIFIQUES (ACCESSOIRES COMPLEMENTAIRES voir p. 150 à 158)	
Kit CS pour DLV 50-15, DL 50-11, DL 50-15 comprenant : coude de refoulement, joint, boulons et pattes	**109 390 370**
Kit CP pour DLV 50-15, DL 50-11, DL 50-15 comprenant : pied d'assise, support glissant, joint, plaque de scellement et patte supérieure	**58 06 540**
Kit glissière DELTIXA comprenant glissière et vis	**58 45 600**

En gras : Produit disponible sur stock

DELINOX

POMPES DE RELEVAGE TOUT INOX POUR EAUX USEES

DX(V)(M) 35-5 - DX(V)(M) 50

Moteur avec bobinage à sec.
Section de passage 35 et 50 mm.
Construction en acier inoxydable AISI 304.
Double étanchéité dans bac à huile.

APPLICATIONS

- Relevage de toutes les eaux usées, domestiques et industrielles (sauf liquides fortement agressifs et abrasifs).
- Relevage de toutes les eaux usées d'une habitation (y compris WC).
- Vidange de puisards.
- Drainage.
- Assèchement de caves inondées.

LIMITES D'UTILISATION

- Température maximale du liquide pompé : + 35°C (pompe complètement immergée).
- Section de passage maximale :
  35 mm pour DX(V)(M) 35-5.
  50 mm pour DX(V)(M) 50.
- Immersion maximale : 5 mètres.

EQUIPEMENTS

- Version monophasée : régulateur de niveau, 10 mètres de câble avec prise normalisée. (boîtier de commande pour DXM et DXVM 50-11).
- Version triphasée : 10 mètres de câble.

CONCEPTION

COMPOSANTS	DX(M) 35-5	DXV(M) 35-5	DX(M) 50	DXV(M) 50
CORPS DE POMPE	Acier inoxydable AISI 304		Acier inoxydable AISI 304	
ENVELOPPE MOTEUR	Acier inoxydable AISI 304		Acier inoxydable AISI 304	
ROUE	Bicanale Nylon renforcé fibre de verre	A effet Vortex Nylon renforcé fibre de verre	Bicanale Acier inoxydable AISI 304	A effet Vortex Acier inoxydable AISI 304
ARBRE	Acier inoxydable AISI 304		Acier inoxydable AISI 304	
ETANCHEITE	Double étanchéité dans bac à huile Garniture mécanique Carbure de silicium / Carbure de silicium et joint à lèvre		Double étanchéité dans bac à huile Garniture mécanique Carbure de silicium / Carbure de silicium et joint à lèvre	
JOINTS TORIQUES	NBR		NBR	
MOTEUR	Protection IP 68 Isolation Classe F Vitesse de rotation : 2.800 tr/mn Monophasé 50 Hz, 230 V Triphasé 50 Hz, 400 V Protection thermique et condensateur incorporés en version monophasée		Isolation Classe F. Protection IP 68 Vitesse de rotation : 2.800 tr/mn Monophasé 50 Hz, 230 V Triphasé 50 Hz, 400 V Protection thermique incorporée en version monophasée (DXM et DXVM 50-11 : boîtier de commande sur le câble)	

Modèle DX(V)(M) 35-5

DX(V)(M) 35-5

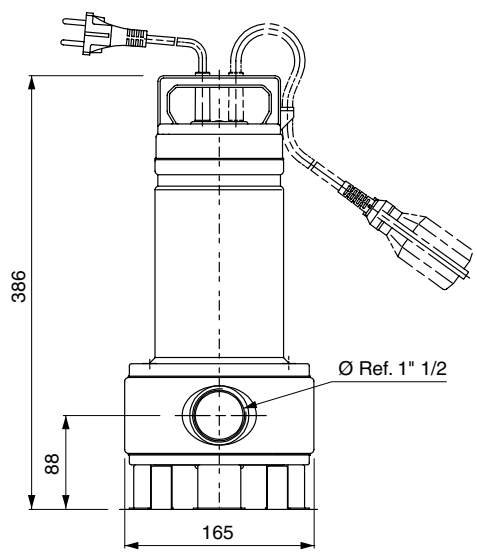

Courbes de Performances

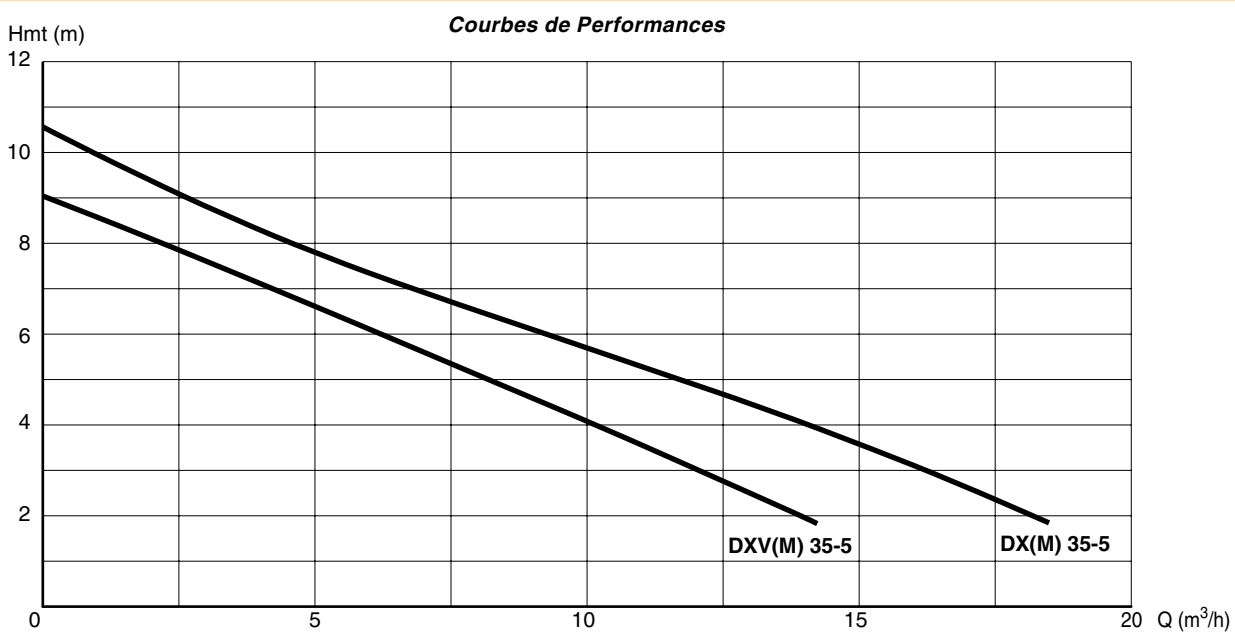

TYPE Mono. 230 V	TYPE Tri. 400 V	P. kW	Intensité (A) Mono. 230 V	Intensité (A) Tri. 400 V	Cond. µF		Poids kg	REFERENCE
DXM 35-5		0,55	3,9	—	16		10	**107 573 010**
	DX 35-5	0,55	—	1,5	—		8,7	**107 573 060**
DXVM 35-5		0,55	3,9	—	16		10	**107 573 110**
	DXV 35-5	0,55	—	1,5	—		8,7	**107 573 160**
ACCESSOIRES SPECIFIQUES (ACCESSOIRES COMPLEMENTAIRES voir p. 150 à 158)								
Kit de refoulement comprenant : raccord droit sortie cannelée pour tuyau 1"1/2 et collier								**58 04 861**
Tuyau Tricoflex 1"1/2 : le mètre (vendu par multiple de 10 mètres)								**58 07 901**
Clapet anti-retour 1"1/2 F/F avec mamelon M/M								**58 06 251**

En gras : Produit disponible sur stock

DELINOX

Modèle DX(V)(M) 50

DX(V)(M) 50

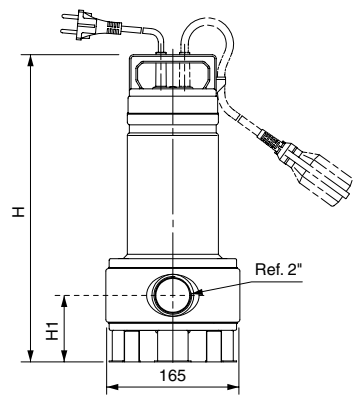

Courbes de Performances
Roue bicanale : DX(M)

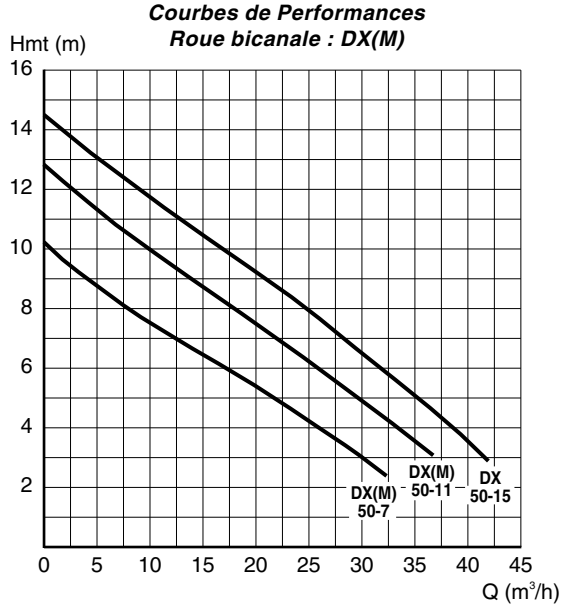

Courbes de Performances
Roue à effet Vortex : DXV(M)

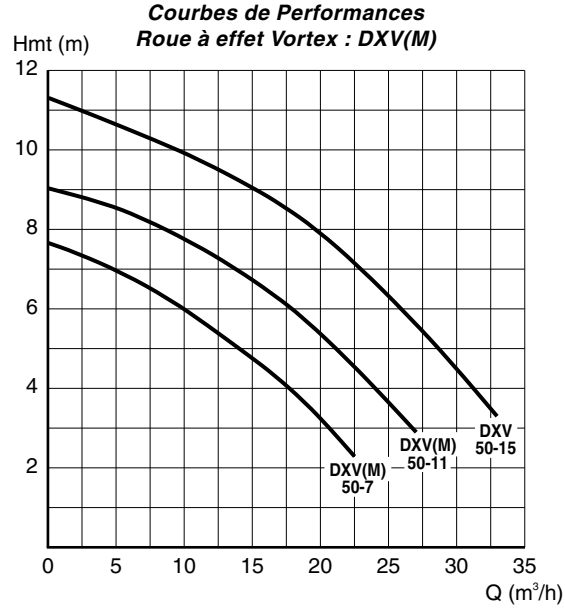

TYPE Mono. 230 V	TYPE Tri. 400 V	P. kW	Intensité (A) Mono. 230 V	Intensité (A) Tri. 400 V	Cond. µF	Dimensions (mm) H	Dimensions (mm) H1	Roue	Poids kg	REFERENCE
DXM 50-7		0,75	5,8	—	22	453	111,5	BICANALE	13,4	**107 573 020**
	DX 50-7	0,75	—	2,4	—	433	111,5	BICANALE	11,4	**107 573 070**
DXM 50-11		1,1	7,0	—	30	453	111,5	BICANALE	15,1	**107 573 030**
	DX 50-11	1,1	—	2,7	—	433	111,5	BICANALE	13,4	**107 573 080**
	DX 50-15	1,5	—	3,6	—	473	111,5	BICANALE	14,4	**107 573 090**
DXVM 50-7		0,75	5,8	—	22	453	111,5	VORTEX	13,4	**107 573 120**
	DXV 50-7	0,75	—	2,4	—	433	111,5	VORTEX	11,4	**107 573 170**
DXVM 50-11		1,1	7	—	30	453	111,5	VORTEX	15,1	**107 573 130**
	DXV 50-11	1,1	—	2,7	—	453	111,5	VORTEX	13,4	**107 573 180**
	DXV 50-15	1,5	—	3,8	—	473	111,5	VORTEX	14,4	**107 573 190**

ACCESSOIRES SPECIFIQUES (ACCESSOIRES COMPLEMENTAIRES voir p.150 à 158)	
Coffret d'automatisme et de protection DUCTOR II pour 1 pompe triphasée de 1,6 A à 2,5 A	**58 47 850**
Coffret d'automatisme et de protection DUCTOR II pour 1 pompe triphasée de 2,4 A à 4 A	**58 47 860**
Coffret d'automatisme et de protection CPEM II 1 à 11 A	**58 48 460**
Régulateur de niveau NF 5 avec 5 mètres de câble pour pompe triphasée	**84 30 640**
Kit de refoulement 2" comprenant : raccord droit sortie cannelée et collier	58 36 890
Tuyau Arroflex PVC 2" : le mètre (vendu par multiple de 10 mètres)	**58 14 961**
Kit d'adaptation sur pied d'assise (démonter pied de pompe)	58 42 720

En gras : Produit disponible sur stock

READY

L'outil professionnel
prêt-à-brancher.
Faible poids.
Régulateur de niveau en option.
Hydraulique en polyuréthanne.

APPLICATIONS

- Les électropompes submersibles READY associent hautes performances et matériaux modernes. L'utilisation de l'acier inoxydable et de matériaux composites leur confère robustesse, longévité et légèreté. Le polyuréthanne utilisé pour la partie hydraulique permet le pompage de liquides abrasifs.
- Les pompes READY sont conçues pour de nombreuses applications. De faible poids et de conception compacte, ce sont des outils idéals pour des interventions rapides. Leur haute résistance à l'abrasion leur permet d'être utilisées par :
  - Les services techniques des collectivités
  - Les services de secours et d'incendie
  - Les services d'entretien et de maintenance
  - Les entreprises et artisans du bâtiment
  - Les entreprises de location de matériels
- L'utilisation d'une READY est très simple :

  la brancher sur une alimentation secteur ou sur un groupe électrogène, et la poser dans l'endroit qu'il faut assécher.

  La READY accomplira son travail avec perfection et fiabilité.

EQUIPEMENTS

- **Pompes sans régulateur**
  * READY 4 et 8 : Mono. 230 volts, 10 mètres de câble avec prise normalisée.
- **Pompes avec régulateur de niveau**
  * READY 4 et 8 : Mono. 230 volts, 10 mètres de câble avec prise normalisée.
- **Kit de refoulement**

En complément aux READY, ce kit permet d'avoir tous les accessoires pour transformer une READY en kit d'intervention prêt-à-fonctionner.

Composition du kit de refoulement :

- Une manchette semi-rigide longueur 500 mm avec un 1/2 raccord symétrique serti.
- Une rallonge de 20 mètres de tuyau PVC 5 bars avec un 1/2 raccord symétrique.
- Une clé tricoise

Kit de refoulement 2" : READY 4, 8.

READY 4, 8

JUPE D'ASPIRATION BASSE
READY 4 et 8

KIT DE REFOULEMENT

KITS PIECES DE RECHANGE
Roue, Diffuseur, Garniture Mécanique, Refoulement fileté

READY

LIMITES D'UTILISATION

	READY 4	READY 8
Température maximale du liquide pompé	+ 35°C	+ 35°C
Section de passage maximale	18 x 7,5 mm	18 x 7,5 mm
Immersion maximale	5 m	5 m
PH du liquide pompé	3 - 8	3 - 8

CONCEPTION

COMPOSANTS	READY 4	READY 8
ENVELOPPE MOTEUR	Acier inoxydable	
ARBRE	Acier	
GARNITURE MECANIQUE INTERIEURE	Céramique/Carbone	
GARNITURE MECANIQUE EXTERIEURE	Carbure de silicium/Carbure de silicium	
ROUE	Polyuréthanne	
FOND DE BAC A HUILE	Caoutchouc nitrile	
DIFFUSEUR	Polyuréthanne	
CREPINE	EPDM	
EMBASE	EPDM	
MOTEUR	Mono.	
ISOLATION	Classe F	
VITESSE DE ROTATION	2.690 tr/mn	2.750 tr/mn
PROTECTION	KLIXON	
CONDENSATEUR (Mono)	14 µF	
CABLE	10 m H07RN-F 3 x 1 mm²	

Courbes de Performances

READY 4

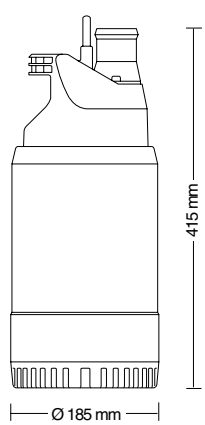

READY 8

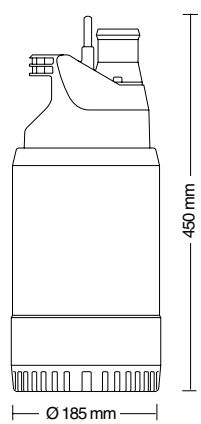

TYPE Mono.	TYPE Tri.	P. kW	Intensité (A) Mono. 230 V	Intensité (A) Tri. 400 V		Ø Ref.	Poids kg	REFERENCE
Pompes sans régulateur de niveau								
READY 4		0,4	2,5	—		2"	9	**2004 210 0091**
READY 8		0,75	4,3	—		2"	11,5	**2008 210 0087**
Pompes avec régulateur de niveau								
READY 4		0,4	2,5	—		2"	9	**2004 210 0093**
READY 8		0,75	4,3	—		2"	11,5	**2008 210 0089**
Kits de refoulement								
Kit 2" pour READY 4, 8								**58 41 460**
ACCESSOIRES SPECIFIQUES								
Jupe d'aspiration basse pour READY 4 et 8								633 07 000
Tuyau PVC 5 bars Ø 2" L = 20 m + deux 1/2 raccords symétriques Guillemin								82 93 940
Kits de pièces de rechange READY 4 et 8								
Kit roue READY 4								618 12 000
Kit roue READY 8								618 13 000
Kit diffuseur READY 4 / READY 8								618 14 000
Kit garniture mécanique extérieure READY 4 / READY 8								**621 02 000**
Kit garnitures mécaniques intérieure et extérieure READY 4 / READY 8								618 16 000
Kit refoulement fileté READY 4 / READY 8								618 20 110

En gras : Produit disponible sur stock

STEADY 5 et 7

Issue de la gamme 3000 FLYGT : construction fonte. Version liquide chaud sur demande. Etanchéité dans bac à huile par double garniture mécanique.

APPLICATIONS

- Directement issus de la gamme industrielle, ces modèles STEADY 5 et 7 sont conçus selon les standards de la qualité FLYGT.
- Ces pompes sont particulièrement destinées au relèvement des eaux usées (WC compris) de pavillons, cuisines, restaurants, hôtels...

LIMITES D'UTILISATION

- Température maximale du liquide pompé :
  - standard : + 40°C
  - **version liquide chaud : + 90°C (uniquement STEADY 7 MT 234 en triphasé et sur demande).**
- Immersion maximale : 20 mètres.
- Section de passage maximale :
  - STEADY 5 : 45 mm
  - STEADY 7 : 50 mm.

EQUIPEMENTS

- 10 mètres de câble électrique 4 x 2,5 mm² (STEADY 5) et 4 x 2,5 mm² + 2 x 1,5 mm² (STEADY 7).
- Coude taraudé Ø 50 mm (VERSIONS CF/DF), glissière (VERSIONS CP/DP).

OPTIONS :

- Kit CP/DP (pied d'assise, patte supérieure), installation fixe.
- Garniture mécanique (voir tableau accessoires).
- **Coffret de démarrage obligatoire en monophasé 230 V.**

CONCEPTION

COMPOSANTS	VERSIONS CP/CF	VERSIONS DP/DF
CORPS DE POMPE ENVELOPPE EXTERIEURE	Fonte	
ROUE	**STEADY 5** Monocanale : Polyamide+fibre de verre **STEADY 7** Monocanale : Polyamide+fibre de verre	**STEADY 5** A effet Vortex : fibre de verre **STEADY 7** A effet Vortex : Fonte
ARBRE COTE POMPE	Acier inoxydable AISI 304 (Steady 5) AISI 431 (Steady 7)	
DOUBLE ETANCHEITE DANS BAC A HUILE	**STEADY 5** - Supérieure : Garniture mécanique Carbone / Céramique - Inférieure : Garniture mécanique Carbure de silicium / Carbure de silicium	
	STEADY 7 - Supérieure : Garniture mécanique Céramique / Céramique - Option : Carbure de tungstène / Carbure de tungstène - Inférieure : Garniture mécanique Céramique / Céramique - Option : Carbure de tungstène / Carbure de tungstène	
JOINTS TORIQUES	Caoutchouc Nitrile (Steady 5) Caoutchouc fluono carbone - viton (Steady 7)	
MOTEUR	Vitesse de rotation : 2.800 tr/mn Protection supérieure IP 68 Isolation Classe F Tensions : Monophasé : 230 V - Triphasé : 230/400 V Roulements à billes lubrifiés à vie	

STEADY 5 et 7

STEADY 5

VERSIONS CP/DP

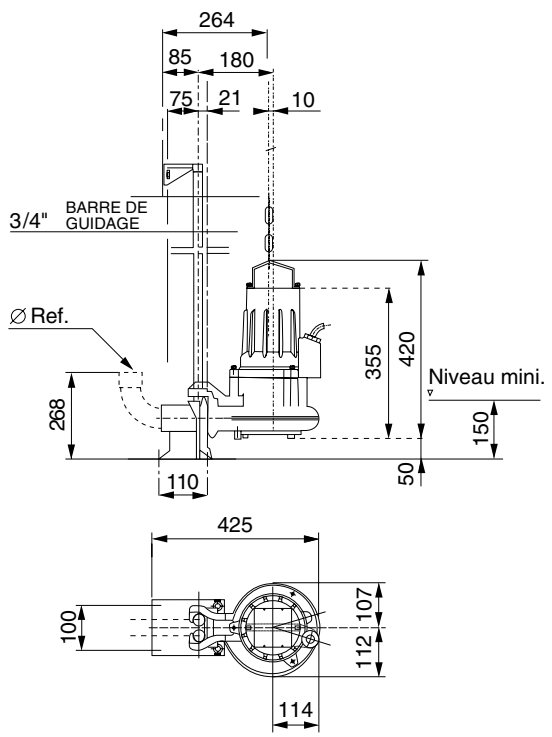

VERSIONS CF/DF

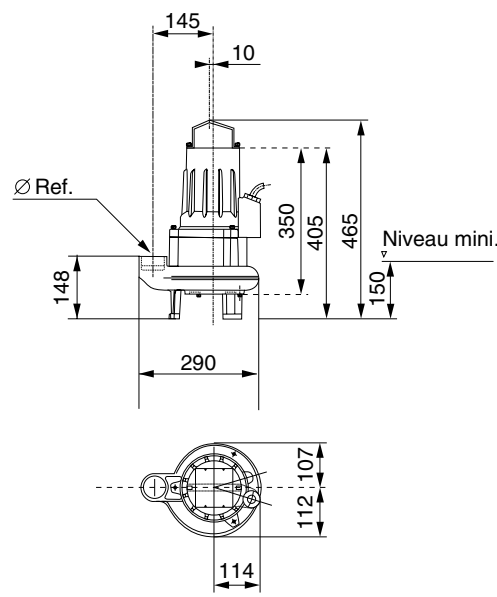

STEADY 7

VERSIONS CP/DP

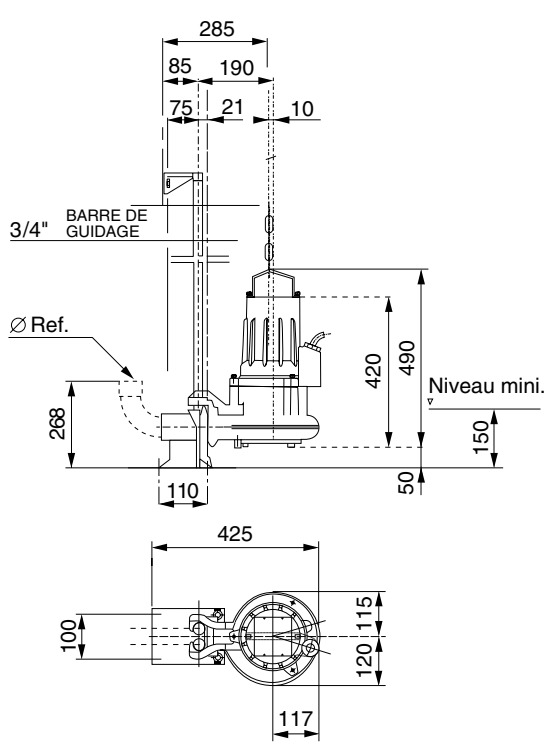

VERSIONS CF/DF

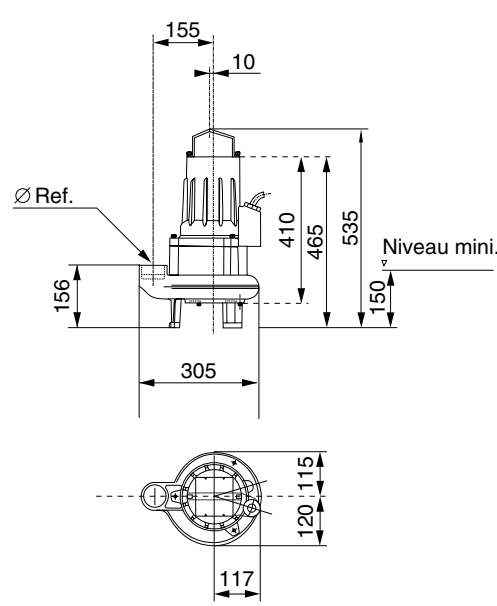

STEADY 5 et 7

STEADY 5

TYPE Mono. 230 V	TYPE Tri. 230/400 V	P. kW	Intensité (A) Mono. 230 V	Intensité (A) Tri. 230 V	Intensité (A) Tri. 400 V	Cond. µF	ROUE	Ø Ref.	Poids kg	REFERENCE
DP 3045 MT 234		0,75	4,2	–	–	14	VORTEX	2"	28	**3045 180 0393**
	DP 3045 MT 234	0,8	–	3,5	2,1	–	VORTEX	2"	28	**3045 180 0394**
DF 3045 MT 234		0,75	4,2	–	–	14	VORTEX	2"	28,5	3045 180 0400
	DF 3045 MT 234	0,8	–	3,6	2,1	–	VORTEX	2"	28,5	3045 180 0401
	DP 3045 MT 230	1,2	–	4,3	2,7	–	VORTEX	2"	28	**3045 180 0395**
	DF 3045 MT 230	1,2	–	4,3	2,7	–	VORTEX	2"	28,5	3045 180 0403
CP 3045 HT 252		0,75	4,2	–	–	14	MONOCANALE	2"	28	3045 180 0390
	CP 3045 HT 252	0,8	–	3,6	2,1	–	MONOCANALE	2"	28	3045 180 0391
CF 3045 HT 252		0,75	4,2	–	–	14	MONOCANALE	2"	28,5	3045 180 0397
	CF 3045 HT 252	0,8	–	3,6	2,1	–	MONOCANALE	2"	28,5	3045 180 0398
	CP 3045 HT 250	1,2	–	4,3	2,7	–	MONOCANALE	2"	28	3045 180 0392
	CF 3045 HT 250	1,2	–	4,3	2,7	–	MONOCANALE	2"	28,5	3045 180 0399

STEADY 7

TYPE Mono. 230 V	TYPE Tri. 230/400 V	P. kW	Intensité (A) Mono. 230 V	Intensité (A) Tri. 230 V	Intensité (A) Tri. 400 V	Cond. µF	ROUE	Ø Ref.	Poids kg	REFERENCE
DP 3057 MT 238		1,5	8,7	–	–	40	VORTEX	2"	31	**3057 181 0072**
	DP 3057 MT 232	1,7	–	6,5	3,8	–	VORTEX	2"	31	**3057 181 0080**
DF 3057 MT 238		1,7	8,7	–	–	40	VORTEX	2"	30	**3057 181 0073**
	DF 3057 MT 232	1,7	–	6,5	3,8	–	VORTEX	2"	30	**3057 181 0089**
	DP 3057 MT 230	2,4	–	9,1	5,3	–	VORTEX	2"	31	**3057 181 0052**
	DF 3057 MT 230	2,4	–	9,1	5,3	–	VORTEX	2"	30	**3057 181 0011**
CP 3057 HT 254		1,5	8,7	–	–	40	MONOCANALE	2"	31	**3057 181 0075**
	CP 3057 HT 252	1,7	–	6,5	3,8	–	MONOCANALE	2"	31	**3057 181 0076**
CF 3057 HT 254		1,5	8,7	–	–	40	MONOCANALE	2"	30	**3057 181 0084**
	CF 3057 HT 252	1,7	–	6,5	3,8	–	MONOCANALE	2"	30	**3057 181 0085**
	CP 3057 HT 250	2,4	–	9,1	5,3	–	MONOCANALE	2"	31	**3057 181 0049**
	CF 3057 HT 250	2,4	–	9,1	5,3	–	MONOCANALE	2"	30	**3057 181 0055**

ACCESSOIRES SPECIFIQUES STEADY 5 (ACCESSOIRES COMPLEMENTAIRES voir p. 150 à 158)	REFERENCE
Boîtier de démarrage avec condensateur 14 µF obligatoire en version monophasée	**58 34 071**
Coffret monophasé avec disjoncteur de 4 à 6.3 A et condensateur 14µF	**58 47 880**
Coffret triphasé avec disjoncteur de 1.6 à 2.5	**58 47 850**
Coffret triphasé avec disjoncteur de 2.5 à 4 V	**58 47 860**
Coffret monophasé 230 V de 1 à 11 A et condensateur 14µF	**58 48 470**
Coffret triphasé 400 V de 1 à 11 A	**58 48 460**
ACCESSOIRES SPECIFIQUES STEADY 7 (ACCESSOIRES COMPLEMENTAIRES voir p. 150 à 158)	
Boîtier de démarrage avec condensateur 40 µF obligatoire en version monophasée	**58 14 990**
Pompe DELTIXA DL50-15/A 1,5 kW 3PH 220-240 V 50 HZ 5	**58 47 890**
Coffret triphasé avec disjoncteur de 2.5 à 4 A	**58 47 860**
Coffret triphasé avec disjoncteur de 4 à 6.3 A	**58 47 870**
Coffret monphasé 230 V de 1 à 11 A et condensateur 40µF	**58 48 480**
Coffret triphasé 400 V de 1 à 11 A	**58 48 460**
Etanchéités optionnelles (Steady 7) :	
Supérieure : Carbure de tungstène / Carbure de tungstène - Inférieure : Carbure de tungstène / Carbure de tungstène	58 11 470
ACCESSOIRES SPECIFIQUES STEADY 5 et 7 (ACCESSOIRES COMPLEMENTAIRES voir p. 150 à 158)	
Kit CP/DP comprenant : pied d'assise, patte supérieure de barre de guidage (ce type d'installation permet d'extraire la pompe sans aucun démontage)	58 11 440
Régulateur de niveau NF 5 avec 5 mètres de câble	84 30 640
Câble : 4 x 2,5 mm² + 2 x 1,5 mm² - le mètre linéaire (indiquer la longueur souhaitée)	58 39 437
Câble : 4 x 2,5 mm² - le mètre linéaire (indiquer la longueur souhaitée)	54 09 527

En gras : Produit disponible sur stock

STEADY 5 et 7

STEADY 5

Courbes de Performances

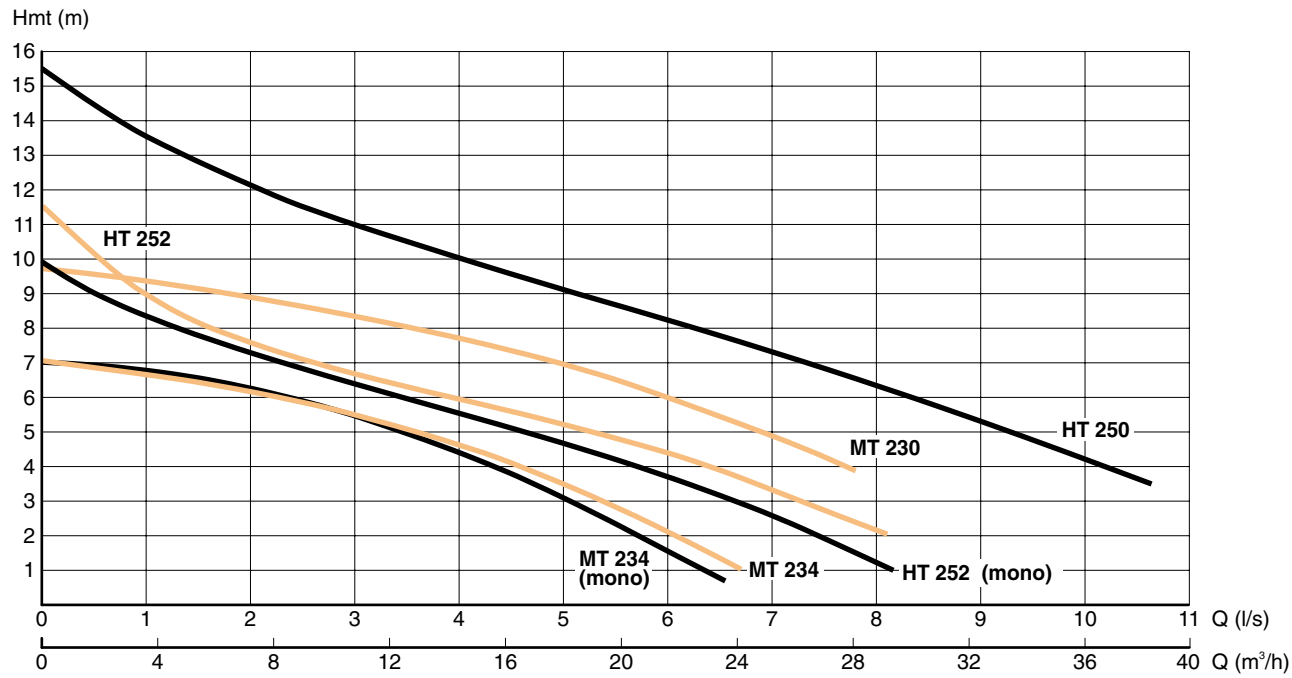

STEADY 7

Courbes de Performances

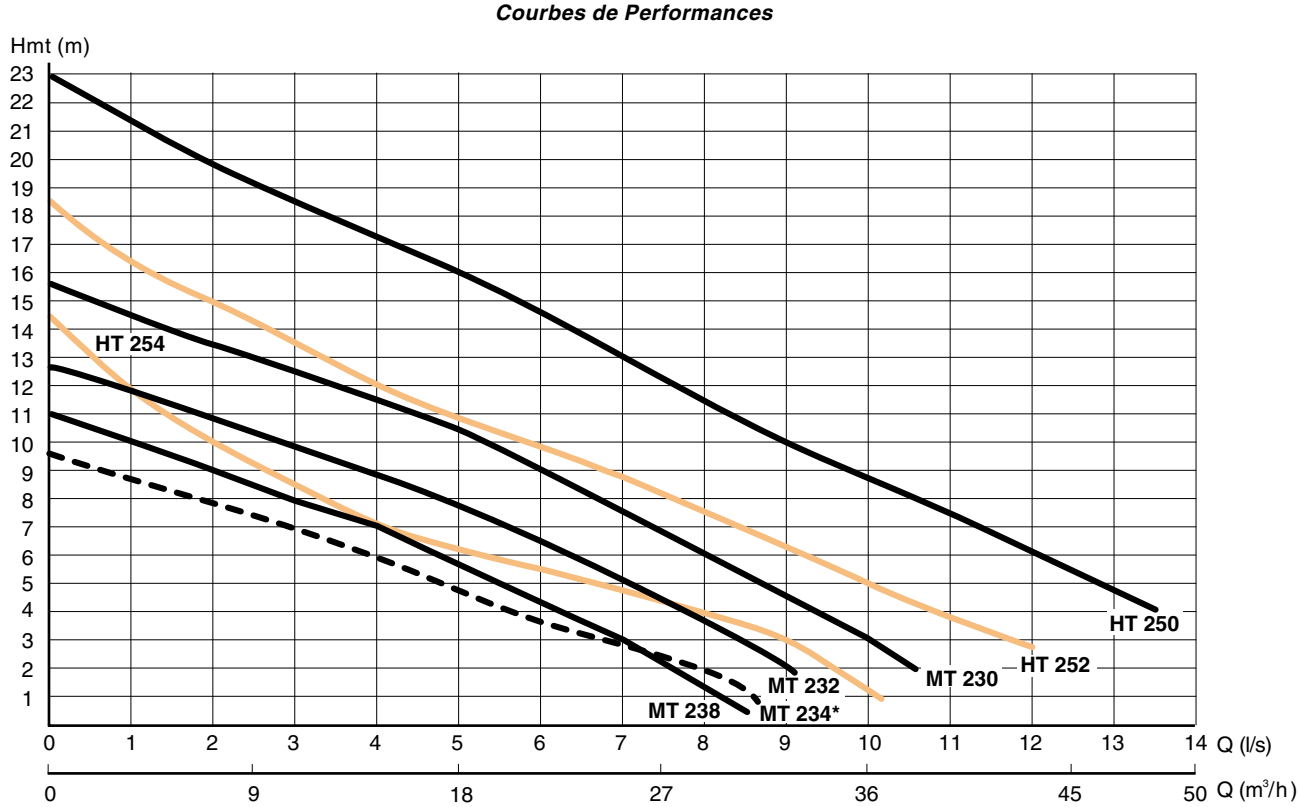

* Version Liquide Chaud

POMPES A LIGNE D'ARBRE POUR LIQUIDES CHAUDS

RELEV

Relevage des eaux de vidange de chaudières. Température de l'effluent jusqu'à + 90°C. Bride de refoulement à hauteur réglable.

APPLICATIONS

- Relevage de puisards, de chaufferies.
- Relevage de fosses domestiques ou industrielles.
- Le vide-cave à ligne d'arbre est utilisé dans tous les cas où il est impossible de prévoir un vide-cave submersible, pour les eaux légèrement chargées jusqu'à + 90°C.

LIMITES D'UTILISATION

- Température maximale du liquide pompé : + 90°C.
- Section de passage maximale : 6 mm.

EQUIPEMENTS

Régulateur de niveau en polypropylène, type F 84 EC avec interrupteur tripolaire (voir accessoires page 149).

RL(M) 50

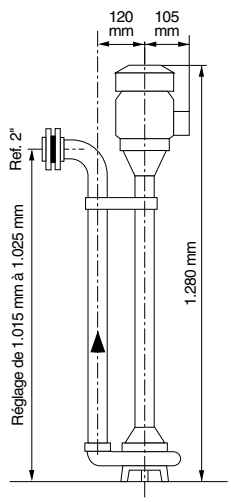

RL 50

CONCEPTION

COMPOSANTS	RL(M) 50
CORPS DE POMPE / SUPPORT DE PALIER INFERIEUR	Fonte
ROUE SEMI-OUVERTE	Laiton
PALIER INFERIEUR LUBRIFIE PAR LE LIQUIDE POMPE	Bronze
ARBRE	Acier C 40
BRIDE DE REFOULEMENT / Ø 2" A HAUTEUR REGLABLE	Laiton
MOTEUR	Isolation Classe E Protection IP 44 Vitesse de rotation : 2.900 tr/mn Protection thermique incorporée en mono. 230 V

Courbe de Performances

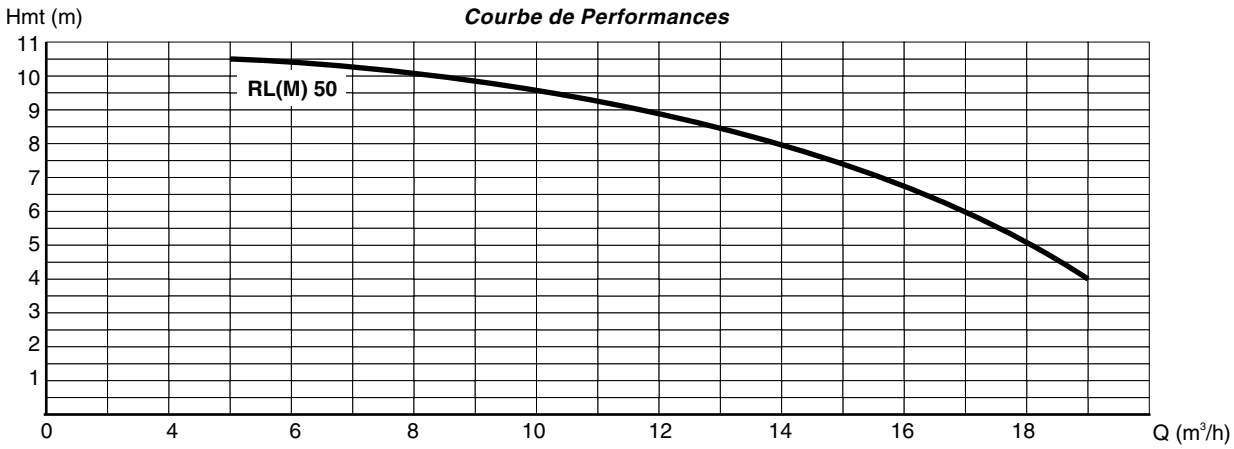

TYPE	P. kW	Intensité (A)	Cond. µF	Poids kg	REFERENCE
RELEV RL 50 triphasé 400 V	0,45	1,3	—	28	58 45 630
RELEV RLM 50 monophasé 230 V	0,45	3,6	12,5	28	58 45 640

En gras : Produit disponible sur stock

THE

POMPES THERMIQUES AUTOAMORÇANTES DE SURFACE

Moteur Suzuki sur THE 450 et 475. Amorçage automatique. Raccords et crépine fournis. Granulométrie de 6 mm pour les versions 50 et 75.

APPLICATIONS

- THE 225-7 : épuisement et arrosage motopompe de 1er secours.
- THE 440-18 : relevage des eaux légèrement chargées pour l'épuisement et l'arrosage.
- THE 450-35 - THE 475-55 : relevage des eaux chargées de chantiers, fouilles, tranchées…

CONCEPTION

- Motopompes autoamorçantes, turbine et diffuseur en fonte sauf 2 T (turbine fonte et volute aluminium).
- Etanchéité par garniture mécanique.

EQUIPEMENTS

- Livrées sur châssis (sauf pompe 2 T et THE 440/18 sur base et équipées d'une poignée de levage).
- Raccords et crépine fournis.
- Clapet d'amorçage incorporé aux pompes
  - Moteur Mitsubishi TL 33 2 T sur THE 225-7
  - Moteur Mitsubishi GM 82 4 T OHV avec sécurité manque d'huile sur THE 440-18
  - Moteur Suzuki 4 T OHV avec sécurité manque d'huile sur THE 450-35 et THE 475-55
  - Chariot en option sur THE 450-35 et THE 475-55

THE 475-55

IDENTIFICATION

THE 440 - 18

- **18** — **Débit maxi en m³/h**
- **440** — **Ø Asp. / Ø Ref.**
- **440** — **Moteur 4 temps**
- **THE** — **Moteur thermique**

Courbes de Performances

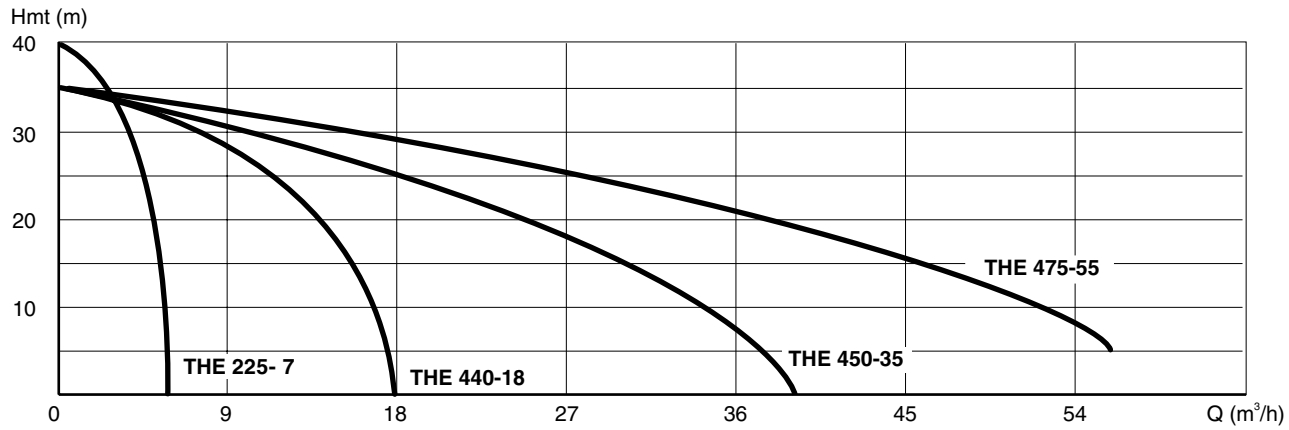

TYPE	P. CV	Vitesse tr/mn	Dimensions (mm) L	l	H	Ø Asp. / Ref.	Autonomie	Poids kg	REFERENCE
THE 225-7	1,2	6 000	260	310	270	25/25	45 mn	5	**58 38 520**
THE 440-18	2,2	3 600	380	400	390	40/40	2 h 30 mn	14	**58 38 530**
THE 450-35	3,8	3 600	490	360	380	50/50	2 h 30 mn	23	**58 38 540**
THE 475-55	5,3	3 600	530	390	440	75/75	2 h 30 mn	29	**58 38 550**

ACCESSOIRES SPECIFIQUES	
Tuyau Aspiration / Refoulement Ø 25 mm (le mètre)	58 45 370
Tuyau Aspiration Ø 40 mm (le mètre)	58 45 380
Tuyau Aspiration Ø 50 mm (le mètre)	58 45 390
Tuyau Aspiration Ø 75 mm (le mètre)	58 45 400
Tuyau Refoulement Ø 40 mm (le mètre)	58 07 930
Tuyau Refoulement Ø 50 mm (le mètre)	58 07 940
Tuyau Refoulement Ø 75 mm (le mètre)	58 37 100
Chariot pour modèles THE 450-35 et THE 475-55	58 38 560

En gras : Produit disponible sur stock

STATIONS DE RELEVEMENT DES EAUX USEES

MICRO 3

1. Cuve en polyéthylène (ép. 5 mm) avec renfort périphérique.
2. Couvercle à visser réversible.
3. Partie technique regroupant 4 entrées possibles DN 40 et 1 entrée DN 100.
4. Pictogramme de signalisation.
5. Vis de purge.
6. Tuyauterie de refoulement (Ø 1"1/4) avec clapet de retenue et raccord union.
7. Passe-câble pour prise normalisée.
8. Vide-cave submersible monophasé avec régulateur de niveau à encombrement réduit.

Grande capacité : 80 litres.
Design novateur. S'intègre facilement sous un évier, dans un sous-sol.
Prête-à-brancher.

STEELINOX
(voir page 112)

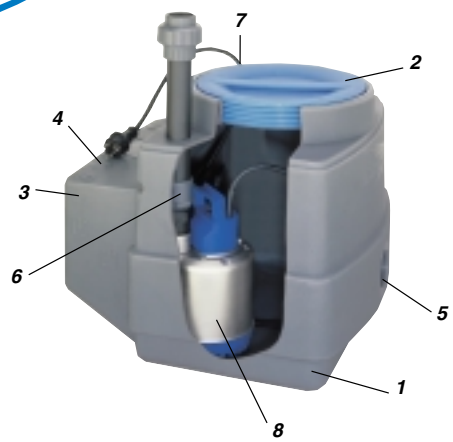

MICRO 3 avec SXM 3 GT

APPLICATIONS

- D'un design novateur, cette nouvelle MICRO 3 est destinée au relevage des eaux sales (sauf WC), des eaux d'infiltration, de machines à laver et de descentes de garage.
- La nouvelle MICRO 3 s'intègre facilement sous un évier, dans un sous-sol, un garage, posée à même le sol. Les effluents peuvent être collectés par une des 4 entrées possibles (2 verticales / 2 latérales) DN 40.

CONCEPTION - EQUIPEMENTS

- Une cuve en polyéthylène d'une capacité de 80 litres résistant aux agents corrosifs et aux rayons UV.
- Un couvercle réversible.
- Un vide-cave submersible monophasé 230 V avec 10 mètres de câble (SXM 2 GT et SXM 3 GT), une prise normalisée et un régulateur de niveau à encombrement réduit.
- Une tuyauterie de refoulement Ø 1"1/4 avec clapet anti-retour et raccord union.
- Un passe-câble pour prise normalisée Ø 50.
- Un bouchon de vidange.

Modèle de pompe	P. kW	Intensité (A)
SXM 2 GT	0,31	1,5
SXM 3 GT	0,78	3,7

MICRO 3

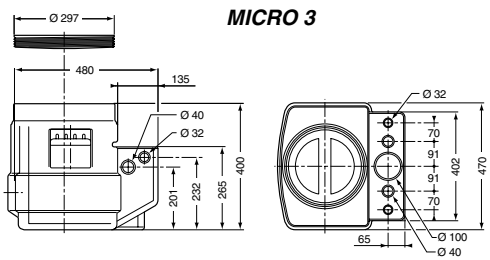

OPTION :
Desserte en ABS pour petits objets

Courbes de Performances

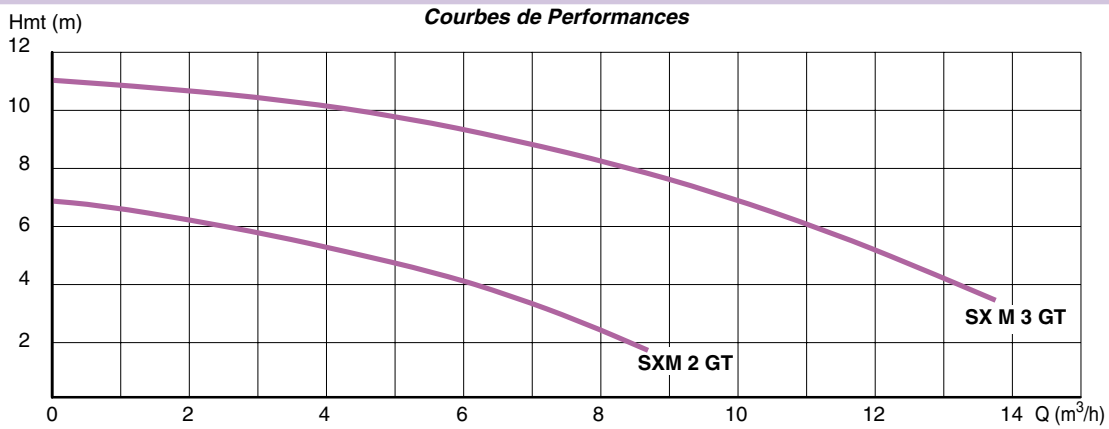

TYPE POMPE MONO. 230 V	REFERENCE
MICRO 3 avec SXM 2 GT	**58 45 710**
MICRO 3 avec SXM 3 GT	58 45 720
ACCESSOIRE SPECIFIQUE	
Desserte en ABS pour petits objets	58 24 260

En gras : Produit disponible sur stock

MICRO 5

STATIONS SIMPLIFIEES DE RELEVEMENT DES EAUX USEES DOMESTIQUES

1. Cuve en polyéthylène (ép. 6 mm) avec renfort périphérique.
2. Couvercle à visser (étanchéité par joint torique).
3. Partie technique regroupant les 4 entrées possibles DN 100.
3.bis Une entrée possible DN 100, face avant.
4. Pictogramme de signalisation.
5. Vis de purge.
6. Tuyauterie de refoulement PVC avec raccord union et raccord fileté DN 50.
7. Passe-câble pour prise normalisée.
8. Pompe de relevage monophasée pour eaux usées avec régulateur de niveau.
9. Fond de cuve, dérivé du procédé **T.O.P.**, brevet FLYGT, autonettoyant.

Pour installation simplifiée et peu coûteuse. Prête-à-poser. Fond de cuve autonettoyant. Cuve de grande capacité (340 L). Raccord union de démontage.

DELINOX
(voir page 122)

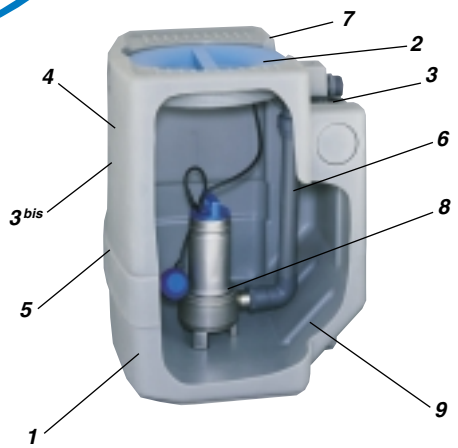

MICRO 5 avec DXM 35-5

APPLICATIONS

Cette nouvelle génération de micro-stations FLYGT, d'un design novateur, intègre de nombreux avantages techniques et bénéficie notamment du nouveau concept hydraulique autonettoyant directement issu de l'expérience de FLYGT en matière de stations de pompage.
La station MICRO 5 est un module autonome de pompage prévu pour relever toutes les eaux usées de pavillons. Elle relève vers les égouts tous les effluents domestiques sans traitement préalable. L'installation se limite au simple raccordement des tuyauteries d'arrivée et de refoulement des effluents et à la pose d'un évent. La cuve peut être simplement posée à même le sol ou enterrable à condition de respecter les conseils d'installation.

CONCEPTION

Cuve étanche de 340 litres en polyéthylène résistant aux agents corrosifs et aux U.V., munie d'un couvercle avec joint torique d'étanchéité, d'une électropompe submersible monophasée pour eaux usées équipée d'un régulateur de niveau.

EQUIPEMENTS

DESIGNATION	MICRO 5
Cuve étanche en polyéthylène	340 litres
Couvercle étanche avec joint	1
Bouchon de vidange	1
Pompe monophasée en version mobile équipée de : • régulateur de niveau • 10 mètres de câble avec prise normalisée	1 1 1
Tuyauterie PVC DN 50 avec raccord union pour démontage facile	1
Passe-câble pour prise normalisée Ø 50	1
Joint d'étanchéité DN 100	2
Raccord fileté DN 50 à coller pour refoulement	1

MICRO 5

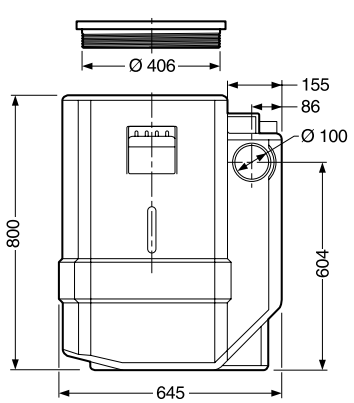

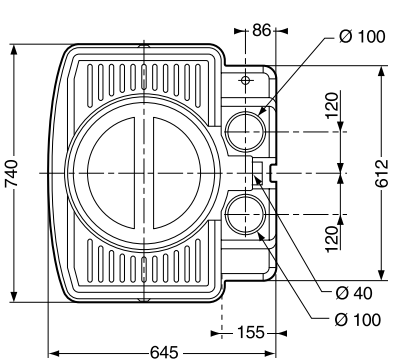

Tableau de sélection des pompes pour MICRO 5

Type de logement	MAISON INDIVIDUELLE
Tension EDF disponible	Monophasé 230 V.
Equipement sanitaire	1 évier, 2 lavabos, 1 baignoire, 1 douche, 2 WC, 1 lave-mains, 1 bac à laver, 1 lave-linge et 1 lave-vaisselle : soit 11 appareils maximum.
Canalisation de refoulement	PVC 16 Bars Ø 53/63 avec 1 vanne et 1 clapet anti-retour à boule D.N. 2" (50 mm).

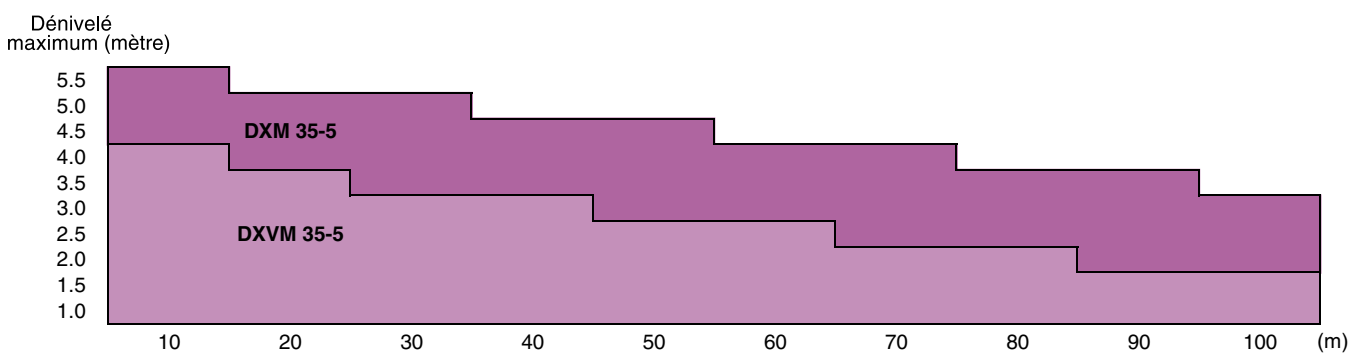

Longueur maximum de la canalisation de refoulement (mètre)

Courbes de Performances

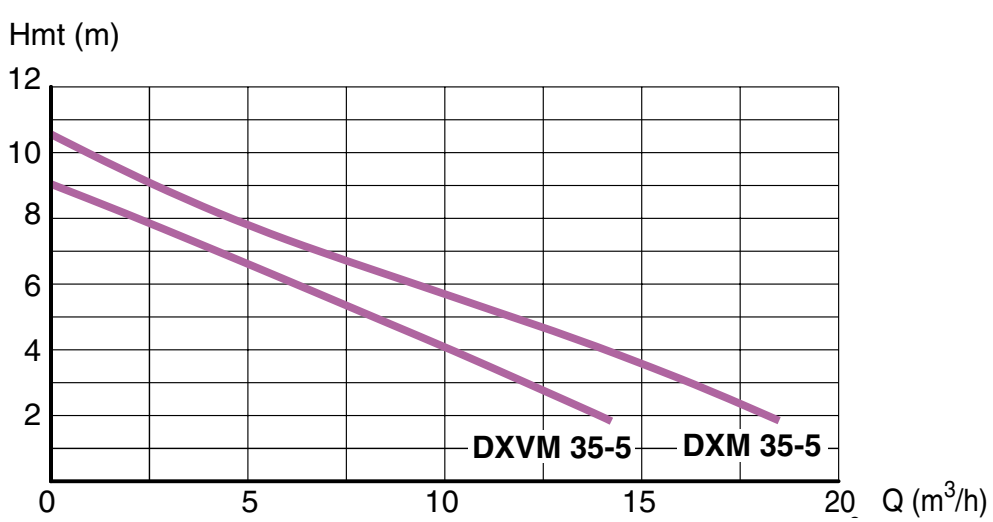

TYPE	POMPE	P. kW	In.(A) Mono. 230 V	Cond. µF		ROUE	Section de passage (mm)	REFERENCE
MICRO 5	DXVM 35-5	0,55	3,3	16		VORTEX	35	**58 34 051**
MICRO 5	DXM 35-5	0,55	3,3	16		BICANALE	35	**58 34 061**
ACCESSOIRE SPECIFIQUE								
Bloc clapet vanne Ø 50								**58 41 080**

En gras : Produit disponible sur stock

MICRO 7 / 7 + 7

STATIONS DE RELEVEMENT DES EAUX USEES ET SANITAIRES

1. Cuve en polyéthylène (MICRO 7 : ép. 6 mm, MICRO 7 + 7 : ép. 7 mm) avec renfort périphérique.
2. Couvercle à visser (étanchéité par joint torique).
3. Partie technique regroupant les 4 entrées possibles DN 100.
3.bis Une entrée possible DN 100, face avant (2 pour MICRO 7+7).
4. Pictogramme de signalisation.
5. Vis de purge.
6. Tuyauterie de refoulement PVC avec embout d'adaptation 63 x 75 x 2".
7. Passe-câble pour prise normalisée (MICRO 7).
8. Pompe de relevage **amovible** pour eaux usées, monophasée et triphasée.
9. Fond de cuve, dérivé du procédé **T.O.P.**, brevet FLYGT, autonettoyant.
10. **Pied d'assise permettant l'extraction facile de la pompe sur ses barres de guidage.**

Prête-à-poser.
Cuve de grande capacité (340 L et 520 L).
Fond de cuve autonettoyant.
Installation d'1 ou de 2 électropompes des séries DELTIXA, STEADY et DELINOX.

MICRO 7 avec CP 3057

APPLICATIONS

Cette nouvelle génération de micro-stations FLYGT, d'un design novateur, intègre de nombreux avantages techniques et bénéficie notamment du nouveau concept hydraulique autonettoyant, directement issu de l'expérience de FLYGT en matière de stations de pompage.

Les MICRO 7 et MICRO 7 + 7 sont des modules autonomes de pompage prévus pour relever toutes les eaux usées des pavillons, et, sur étude préalable, des hôtels et des restaurants... (Nous préconisons également des Séparateurs à Graisse, voir page 125).

Spécialement adaptées pour l'installation en sous-sol pour pavillon, réduisant ainsi le coût d'installation.

Elles relèvent vers les égouts tous les effluents de cuisines, buanderies, salles de bains et WC sans traitement préalable.

L'installation se limite au simple raccordement des tuyauteries d'arrivée et de refoulement des effluents, et au branchement électrique. La cuve peut être simplement posée à même le sol, ou enterrée **(respecter impérativement les conditions de pose mentionnées dans le manuel d'installation)**.

REGARD avec BLOC CLAPET-VANNE

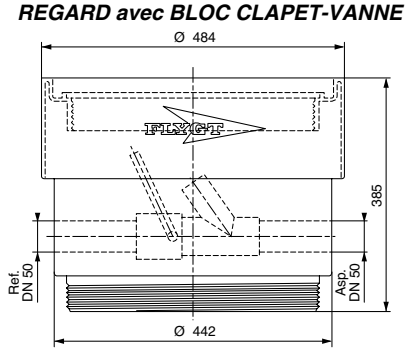

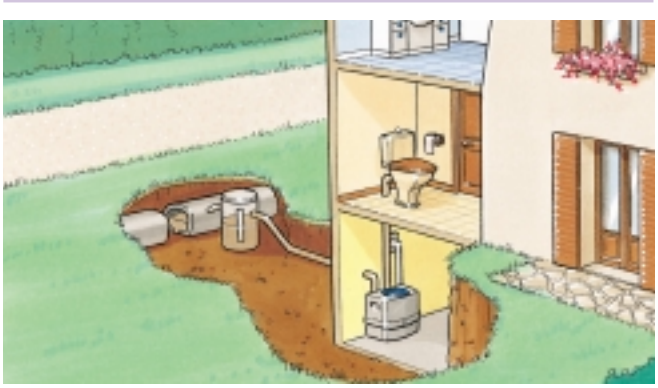

CONCEPTION

MICRO 7

Cuve étanche, d'une capacité de 340 litres, en polyéthylène résistant aux agents corrosifs et aux U.V., munie d'un couvercle, d'une électropompe submersible pour eaux usées (5 modèles au choix) et d'un régulateur de niveau permettant la commande automatique.

MICRO 7 + 7

De conception identique à la MICRO 7, la MICRO 7 + 7 a été conçue pour accroître la sécurité par l'emploi de 2 pompes et une capacité de 520 litres.

OPTIONS :

- Rehausse (hauteur : 330 mm).
- Rehausse et couvercle de couleur verte.
- Regard avec bloc clapet-vanne.

ACCESSOIRES
1. Micro 7 avec sa rehausse
2. Bloc clapet-vanne Ø 50
3. Coffret d'alarme
4. Regard avec bloc clapet-vanne

MICRO 7 / 7 + 7

EQUIPEMENTS

DESIGNATION	MICRO 7	MICRO 7 + 7
Cuve étanche en polyéthylène	340 litres	520 litres
Couvercle étanche avec joint	1	2
Pompe suivant version choisie (voir tableau)	1	2
Barre de guidage	2	4
Patte support de barre de guidage à double plots	1	2
Pied d'assise incliné DN 50 à 45°	1	2
Passe-câble pour prise normalisée Ø 50	1	—
Presse-étoupe pour : • Sonde d'alarme niveau haut (option) • Régulateur NF 5 (sauf DLM 50)	 1 1	 2 2
Joint d'étanchéité DN 100	2	4
Raccord fileté DN 50 à coller pour refoulement	1	2
Bouchon de vidange	1	2
Barrette de réglage 4 positions pour NF 5	1	2
Régulateur de niveau NF 5 (monté sur DLM 50, à part pour les autres versions)	1	2
Coffret électrique de démarrage et de protection (sauf DLM 50)	1 DUCTOR	1 CPEM pour commande 2 pompes

Tableau de sélection des pompes pour MICRO 7

Type de logement	MAISON INDIVIDUELLE
Tension EDF disponible	Monophasé 230 V.
Equipement sanitaire	Soit 11 appareils : 1 évier, 2 lavabos, 1 baignoire, 1 douche, 2 WC, 1 lave-mains, 1 bac à laver, 1 lave-linge et 1 lave-vaisselle.
Canalisation de refoulement	PVC 16 Bars Ø 53/63 avec 1 vanne et 1 clapet anti-retour à boule D.N. 2" (50 mm).

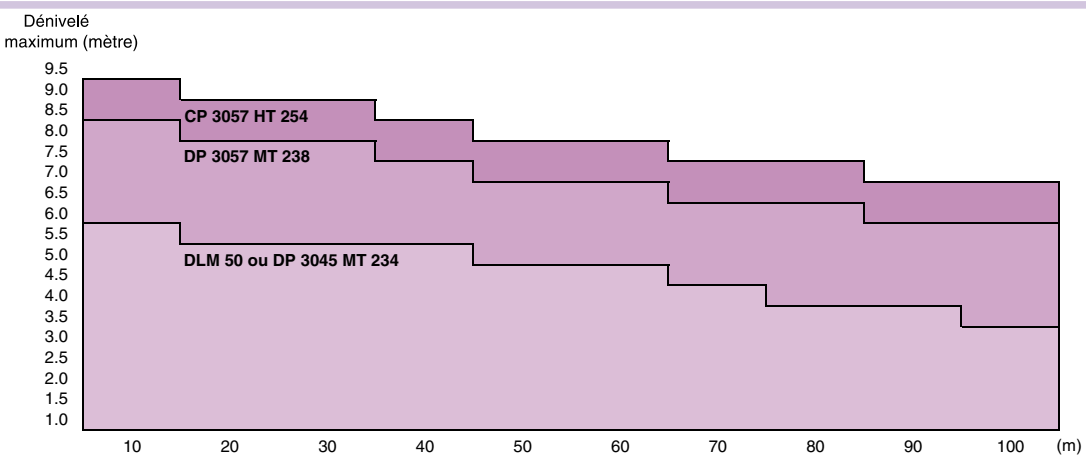

Version triphasée nous consulter

Longueur maximum de la canalisation de refoulement (mètre)

MICRO 7

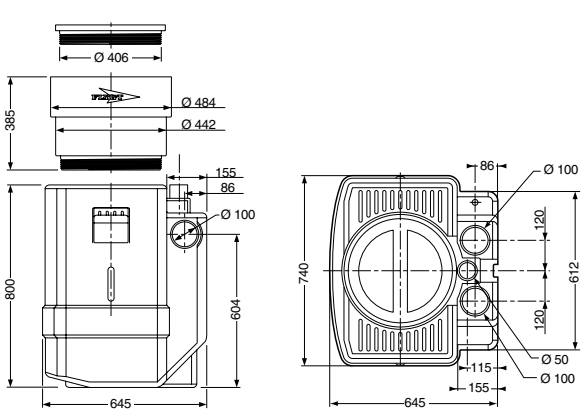

MICRO 7+7

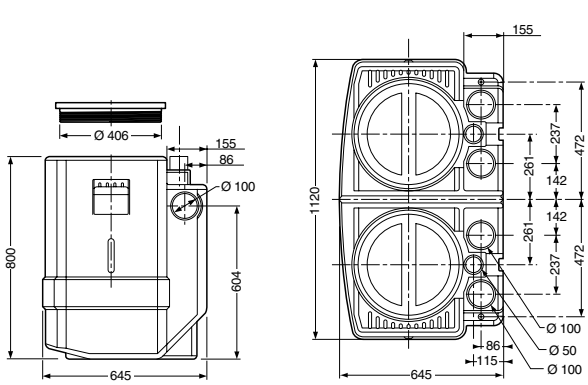

MICRO 7 / 7 + 7

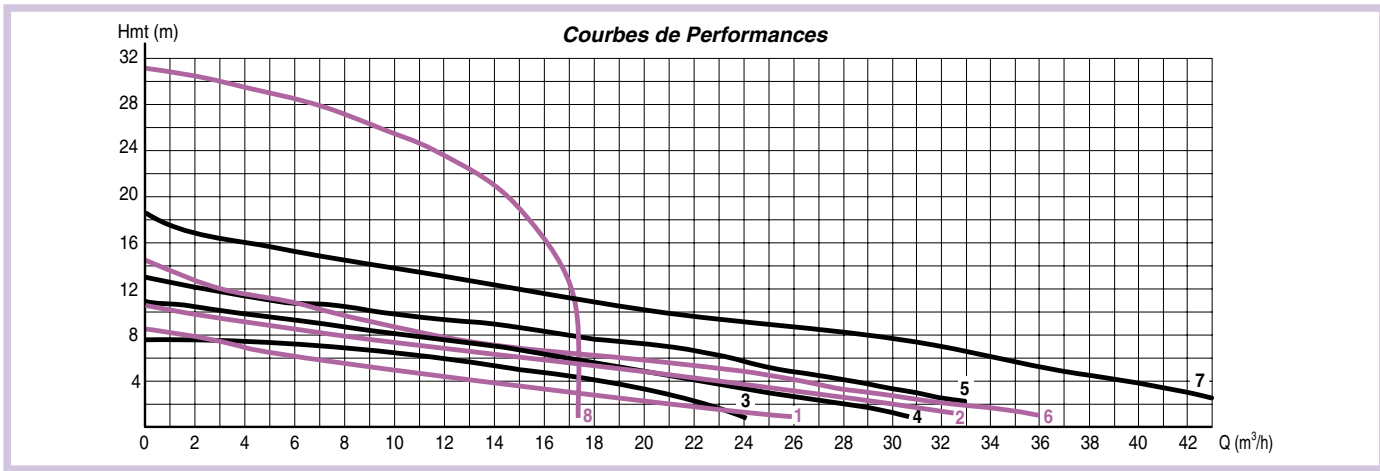

COURBE	MODELES DE POMPES	P. kW	Intensité (A) Mono. 230 V	Intensité (A) Tri. 400 V	ROUE
1	DL(M) 50	0,75	5	2,1	VORTEX
2	DXM 50-7	0,75	5,1	—	BICANALE
3	DP 3045 MT 234	0,75/0,8	4,3	2,1	VORTEX
4	DP 3057 MT 238	1,5	8,7	—	VORTEX
5	DP 3057 MT 232	1,7	—	3,8	VORTEX
6	CP 3057 HT 254	1,5	8,7	—	MONOCANALE
7	CP 3057 HT 252	1,7	—	3,8	MONOCANALE
8	M 3068 210	2,4	—	5,3	DISPOSITIF BROYEUR

TYPE	POMPE Mono. 230 V	POMPE Tri. 230/400 V	ROUE	REFERENCE
MICRO 7* 1 pompe	DLM 50		VORTEX	**58 24 291**
		DL 50	VORTEX	58 24 303
	DXM 50-7		BICANALE	58 42 921
	DP 3045 MT 234		VORTEX	**58 34 103**
		DP 3045 MT 234	VORTEX	58 34 113
	CP 3057 HT 254		MONOCANALE	**58 39 852**
		CP 3057 HT 252	MONOCANALE	58 39 862
	DP 3057 MT 238		VORTEX	58 39 872
		DP 3057 MT 232	VORTEX	58 39 882
		M 3068-210	DISPOSITIF BROYEUR	58 41 042
MICRO 7 + 7* 2 pompes	DP 3045 MT 234		VORTEX	**58 34 122**
		DP 3045 MT 234	VORTEX	58 34 132
	CP 3057 HT 254		MONOCANALE	58 39 891
		CP 3057 HT 252	MONOCANALE	58 39 901
	DP 3057 MT 238		VORTEX	58 39 911
		DP 3057 MT 232	VORTEX	58 39 921
		M 3068-210	DISPOSITIF BROYEUR	58 41 051

(*) Montage possible avec autres types de pompes 3045 et 3057 sur demande

ACCESSOIRES SPECIFIQUES	
Bloc clapet-vanne Ø 50	**58 41 080**
Coffret d'alarme	**52 22 190**
Régulateur d'alarme	**58 37 130**
Rehausse MICRO 7 et 7 + 7	**58 24 410**
Joint DN 100 (fourni)	**58 25 980**
Couvercle de couleur verte MICRO 7 et 7 + 7	58 24 420
Rehausse de couleur verte MICRO 7 et 7 + 7	58 24 430
Regard MICRO 7 et 7 + 7 avec bloc clapet-vanne	58 42 251
Kit 1 Rehausse comprenant : 1 patte supérieure de barre de guide et 1 jeu de barres (L 330 mm)	**58 24 440**
Kit 2 Rehausses comprenant : 1 patte supérieure de barre de guide et 1 jeu de barres (L 660 mm)	58 24 450
Coffret spécial "Lieux publics" (voir page 161) triphasé D 205, 400 V 1 à II A 40 NF P.3057	**58 48 490**
Coffret spécial "Lieux publics" (voir page 161) monophasé D 205, 230 V 1 à II A, condensateur	58 48 510
Coffret spécial "Lieux publics" (voir page 161) triphasé D 205,400 V 1 à II A	58 48 490
Coffret spécial "Lieux publics" (voir page 161) monophasé D 205, 230 V 1 à IIA, condensateur 14 µF, pour 3045	58 48 500

En gras : Produit disponible sur stock

SEPARATEURS
A GRAISSE A ENTERRER

SEP 60 à 500

4 volumes selon utilisation.
Assure un meilleur fonctionnement de la Micro-Station en aval.
Facile à installer.
Compact et simple.

APPLICATIONS

- La gamme de séparateurs à graisse est destinée à piéger les matières lourdes grâce au panier dégrilleur et à séparer les graisses et huiles contenues dans les eaux ménagères.
- Le séparateur doit être installé enterré en amont des micro-stations de relevage 5, 7 et 7 + 7 permettant ainsi d'éviter l'accumulation et la formation de croûte graisseuse dans la micro-station.
- 4 modèles sont disponibles pour les habitations domestiques, les restaurants, hôtels et petites collectivités.

SEP 60

SEP 200

CONCEPTION

Cuves étanches de 60, 155, 200 et 500 L en polyéthylène résistant aux agents corrosifs et aux U.V., munies d'un panier dégrilleur et d'un couvercle de visite.

FONCTIONNEMENT

- Les eaux ménagères arrivent dans le séparateur à graisse par l'orifice d'arrivée DN 100 et passent au travers du panier dégrilleur qui retient les particules solides et ralentit l'arrivée de ces eaux ménagères.
- Ainsi tranquilisées, elles transitent au travers du bac et la séparation des graisses et huiles s'effectue grâce à la cloison syphoïdale.
- En effet, les graisses étant plus légères, elles remontent à la surface et sont piégées dans la partie d'arrivée du séparateur tandis que l'eau pré-traitée s'écoule vers l'extérieur par le refoulement DN 100.
- Le fil d'eau du refoulement étant inférieur au fil d'eau d'arrivée, l'écoulement se fait naturellement.
- Les graisses ainsi séparées vont former un chapeau dans la partie d'arrivée et une croûte de surface.

ENTRETIEN

- **Il est impératif d'entretenir les séparateurs à graisse au minimum 5 fois par an.** Il convient de vider le panier dégrilleur, ainsi que de râcler le chapeau graisseux de la partie d'arrivée.
- Enfin une vidange et un lavage de l'appareil doivent être périodiquement effectués.

Séparateur à graisse 60 L

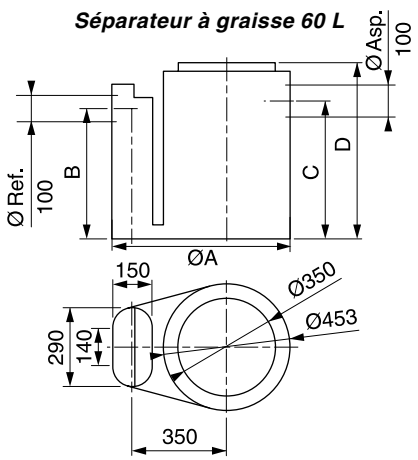

Séparateurs à graisse 155, 200 et 500 L

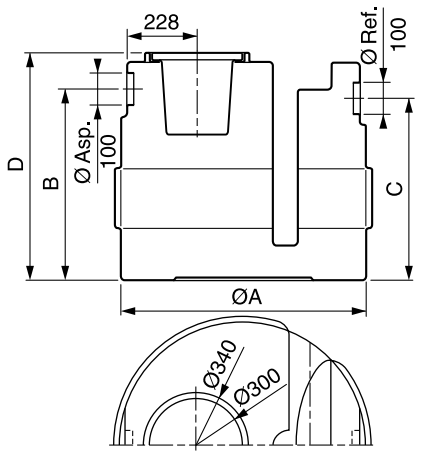

TYPE	Capacité L	Débit l/sec	Utilisation	Restaurant Nombre Repas/Jour	Ø Asp. Réf.	Dimensions (mm) Ø A	B	C	D	REFERENCE
SEP 60	60	0,5	Cuisine Habit. Dom.	—	100	647	520	490	660	**58 34 871**
SEP 155	155	1	Cuisine Habit. Dom.	—	100	800	540	510	660	**58 34 881**
SEP 200	200	1,25	Cuisine S. de bains	100	100	800	630	600	750	**58 34 891**
SEP 500	500	3	Cuisine S. de bains	200	100	980	880	850	1000	**58 34 901**

En gras : Produit disponible sur stock

MICRO 7 TER

1. Cuve en polyéthylène.
2. Couvercle étanche en polyéthylène (à visser).
3. 3 faces planes pour perçage DN arrivée.
4. Tuyauterie de refoulement DN 50 ou DN 80 PVC (hors gel).
5. Barre de guidage 20/27.
6. Fond de cuve TOP : brevet FLYGT, autonettoyant.
7. Patte d'ancrage.

La Micro 7 enterrable :
la Micro 7 TER. Cuve de 650 L.
Fond de cuve autonettoyant.
Conduite de refoulement hors gel.
Matériaux cuve imputrescible.

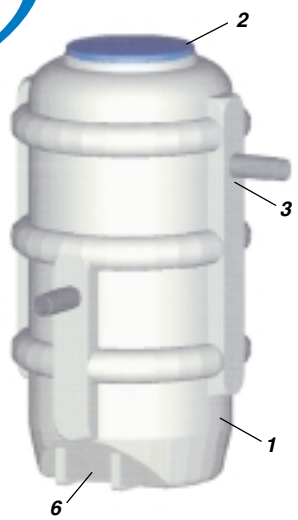

Micro 7 TER

APPLICATIONS

Ces nouvelles micro-stations FLYGT intègrent de nombreux avantages et bénéficient du nouveau concept hydraulique autonettoyant, directement issu du savoir-faire FLYGT en matière de stations de pompage.

Les MICRO 7 TER sont des modules autonomes de pompage enterrables, prévues pour relever toutes les eaux usées des pavillons.

CONCEPTION

Cuve en polyéthylène étanche de 650 L équipée d'une électropompe submersible pour eaux usées : DLM 50, STEADY 5 et 7, de coffret électrique (sauf DLM 50), de régulateur (sauf DLM 50) et de 3 méplats à 90° prévus pour recevoir une ou plusieurs arrivées par simple perçage à l'aide d'une scie cloche. L'étanchéité de la ou des conduites d'arrivée sera assurée par un joint à lèvre du type FORSHEDA.

EQUIPEMENTS

DESIGNATION	MICRO 7 TER
Cuve en polyéthylène	650 litres
Couvercle étanche avec joint	1
Electropompe suivant version choisie	1
Barre de guidage	2
Pied d'assise incliné DN 50	1
Passe câble + Régulateur	1
Régulateur de niveau (monté sur DLM 50 à part sur les autres)	1
Tuyauterie PVC DN 50 ou DN 80	1
Coffret électrique (sauf DLM 50)	1
Chaîne	1 L
Manille	1
Contre poids régulateur	1
Crochet chaîne/régulateur	2
Joint d'étanchéité pour tube extérieur ø 110	1

REGARD

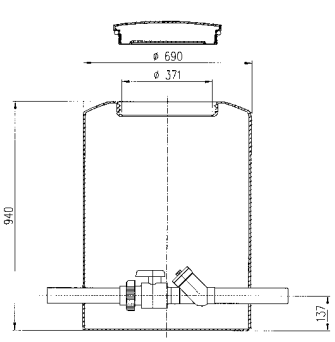

MICRO 7 TER

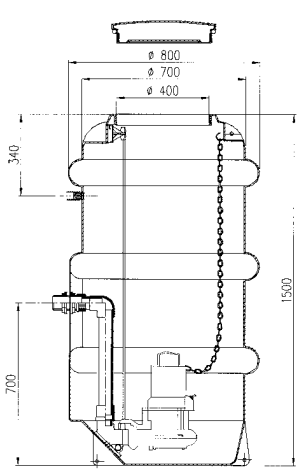

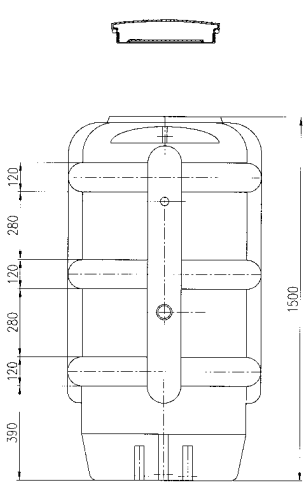

MICRO 7 TER

Courbes de Performances

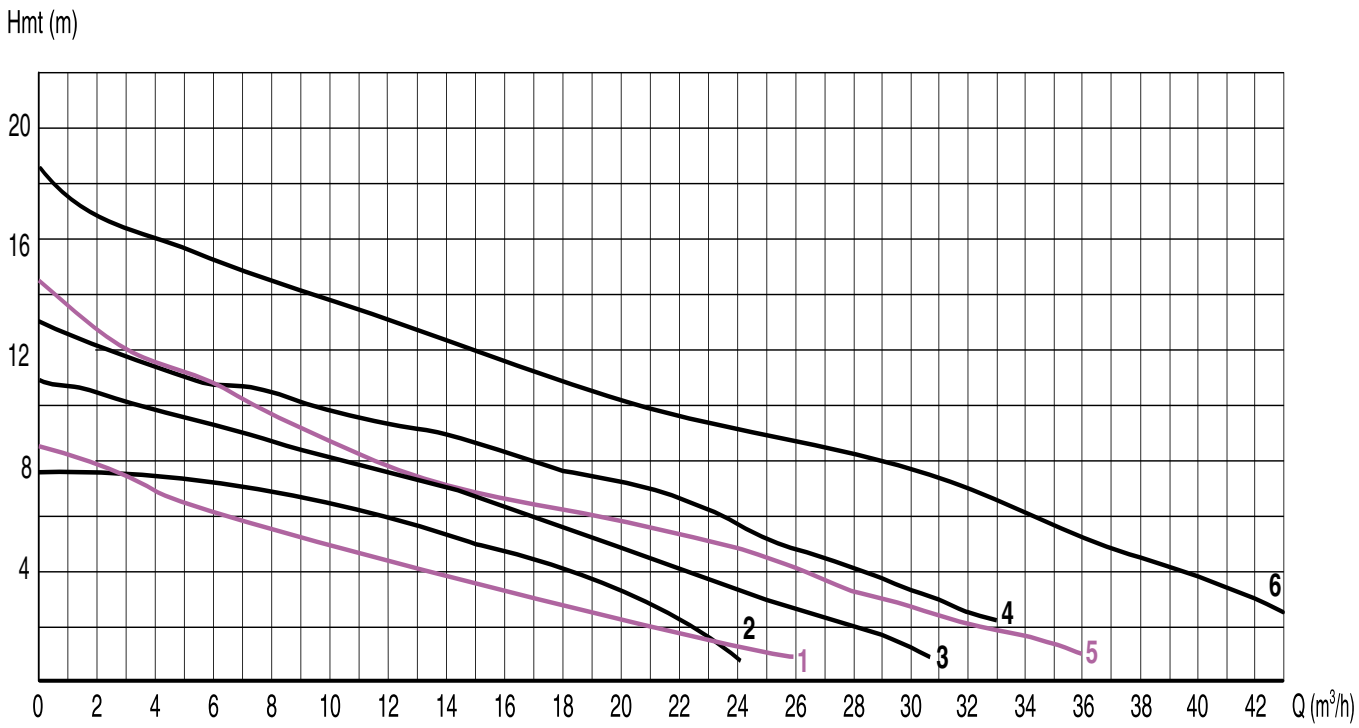

COURBE	MODELES DE POMPES	P. kW	Intensité (A) Mono. 230 V	Intensité (A) Tri. 400 V	ROUE
1	DL(M) 50	0,75	5	2,1	VORTEX
2	DP 3045 MT 234	0,75/0,8	4,3	2,1	VORTEX
3	DP 3057 MT 238	1,5	8,7	—	VORTEX
4	DP 3057 MT 232	1,7	—	3,8	VORTEX
5	CP 3057 HT 254	1,5	8,7	—	MONOCANALE
6	CP 3057 HT 252	1,7	—	3,8	MONOCANALE

TYPE	POMPE Mono. 230 V	POMPE Tri. 230/400 V	ROUE	REFERENCE
MICRO 7 TER 1 pompe	DLM 50		VORTEX	**58 45 790**
		DL 50	VORTEX	58 45 802
	DP 3045 MT 234		VORTEX	58 45 812
		DP 3045 MT 234	VORTEX	58 45 822
	CP 3057 HT 254		MONOCANALE	58 45 832
		CP 3057 HT 252	MONOCANALE	58 45 842
	DP 3057 MT 238		VORTEX	58 45 852
		DP 3057 MT 232	VORTEX	58 45 862
ACCESSOIRES SPECIFIQUES				
Regard externe Ø 690 mm avec bloc clapet, vanne pour station MICRO 7 TER				58 47 760
Coffret d'alarme				**52 22 190**
Régulateur d'alarme				**58 37 130**
Couvercle de couleur verte MICRO 7 TER				58 45 880

En gras : Produit disponible sur stock

PRI 200

POSTE DE RELEVAGE ET D'INJECTION

Spécial assainissement autonome. Pompe de 750 Watts permettant une injection puissante.

APPLICATIONS

Station de relevage et d'injection à enterrer permettant de relever les eaux après la fosse toutes eaux vers les filtres à sable.

CONCEPTION

Cuve en polyéthylène d'une capacité de 200 litres équipée d'un vide-cave submersible SXM 3.

EQUIPEMENTS

DESIGNATION	PRI 200
Cuve en polyéthylène	200 L
Couvercle étanche avec joint	1
Pompe monophasée SXM 3 équipée de : - Régulateur de niveau - 10 m de câble	1
Tuyauterie PVC 1"1/4 avec raccord union pour démontage facile	1
Passe câble pour prise ø 50	1
Joint d'entrée DN 100	1

STEELINOX (voir page 112)

PRI 200 avec SXM 3

SCHEMA D'INSTALLATION

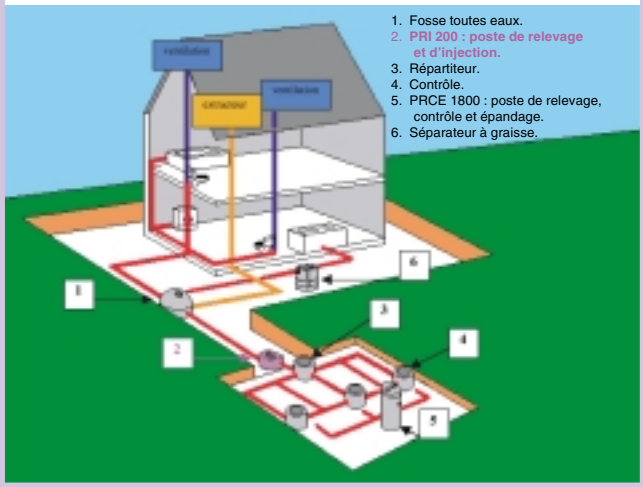

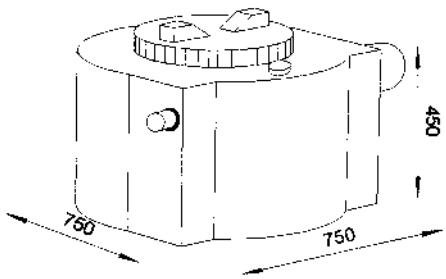

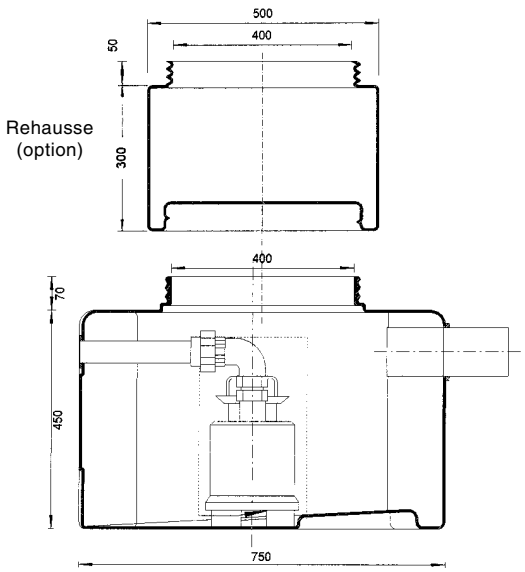

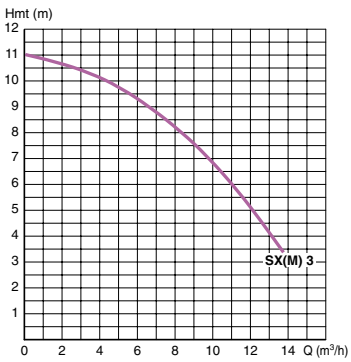

TYPE	REFERENCE
PRI 200	**58 45 740**
ACCESSOIRES SPECIFIQUES	
Rehausse à visser	58 45 750

En gras : Produit disponible sur stock

POSTE DE RELEVAGE DE CONTROLE ET D'EPANDAGE

PRCE 2000

Spécial assainissement autonome permettant à la fois le contrôle et l'épandage.

APPLICATIONS

Poste de relevage, contrôle et épandage après filtre à sable.

CONCEPTION

Cuve en polyéthylène à enterrer équipée d'un vide-cave submersible SXM 3.

EQUIPEMENTS

DESIGNATION	PRCE 2000
Cuve en polyéthylène	560 L
Couvercle serrant	1
Pompe monophasée SXM 3 équipée de : - Régulateur de niveau - 10 m de câble	1
Tuyauterie PVC 1"1/4 avec raccord union pour démontage facile et clapet 1"1/4	1
Passe câble pour prise ø 50	1
Joint d'entrée DN 100	1

STEELINOX (voir page 112)

2000 avec SXM 3

SCHEMA D'INSTALLATION

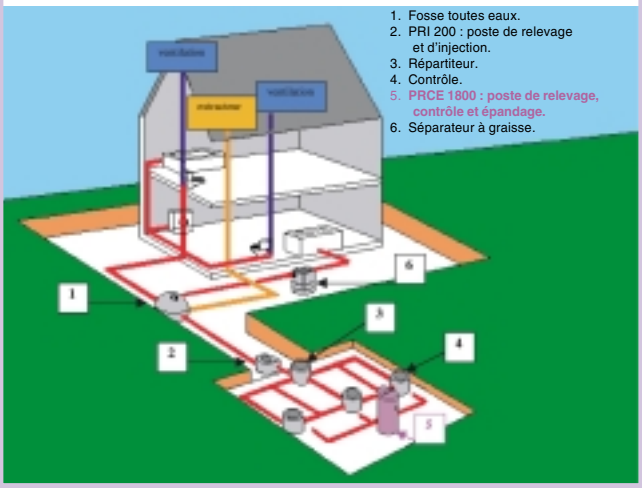

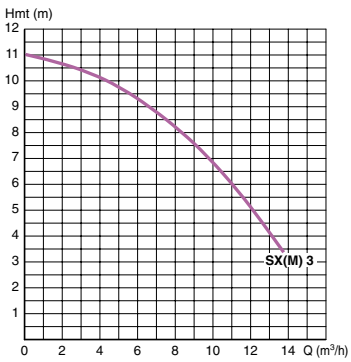

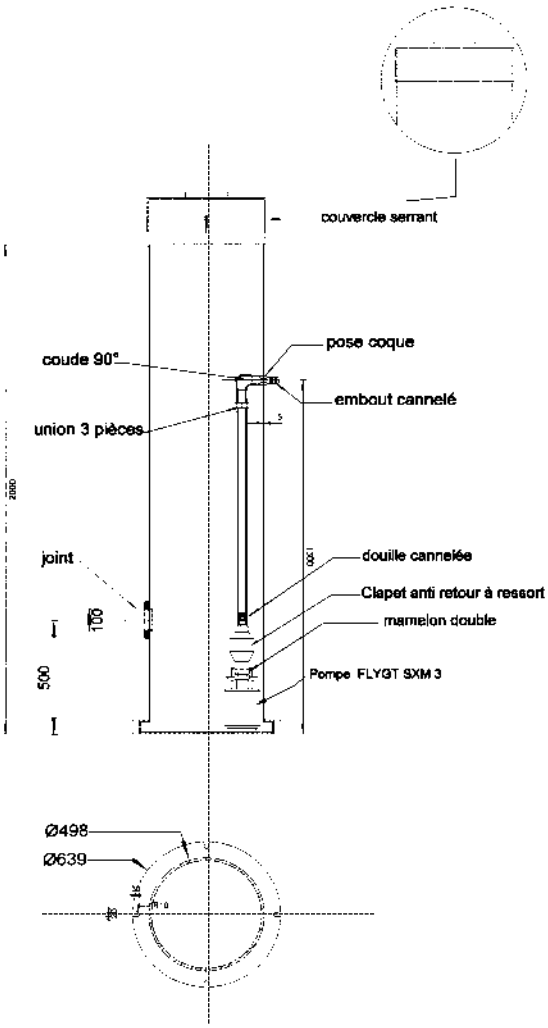

TYPE	REFERENCE
PRCE 2000	**58 48 740**
couvercle pour PRCE 2000 (et ancien1800)	**58 47 590**

En gras : Produit disponible sur stock

MICRO TOP et MINI TOP

STATIONS DE RELEVEMENT DES EAUX USEES ET SANITAIRES

Cuves de 900 L (MICRO TOP) et 1 300 L (MINI TOP 1 et 2). Nouveau procédé R.T.M. en fibre de verre armée. Fond de cuve autonettoyant. Technologie Top enterrable. Conduite hors gel.

1. Cuve en polyester armé (SVR).
2. Couvercle en ABS (à visser).
3. 3 faces planes pour MINI TOP et 1 face plane pour MICRO TOP pour perçage DN arrivée.
4. Clapet à boule PVC (démontable).
5. Vanne 1/4 de tour à boisseau sphérique PVC (démontable).
6. Tuyauterie de refoulement DN 50 PVC (hors gel).
7. Barre de guidage 20/27 en inox 316 L.
8. Fond de cuve TOP : brevet FLYGT, autonettoyant.
9. 2 oreilles de levage.
10. Patte d'ancrage.

DELTIXA (voir p. 118)

STEADY 5 et 7 (voir p. 127)

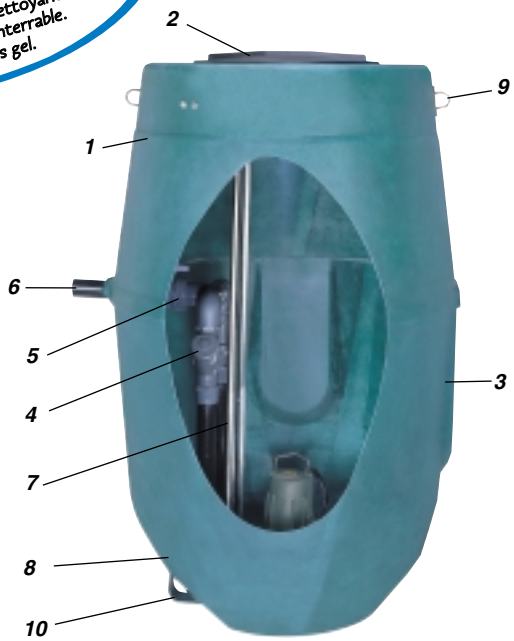

MINI TOP 2

APPLICATIONS

Ces nouvelles micro-stations FLYGT intègrent de nombreux avantages et bénéficient du nouveau concept hydraulique autonettoyant, directement issu du savoir-faire FLYGT en matière de stations de pompage.

Les MICRO et MINI TOP sont des modules autonomes de pompage enterrables, prévues pour relever toutes les eaux usées de pavillons, hôtels, restaurants, lotissements et ensembles collectifs.

CONCEPTION

Cuve étanche de 900 L (MICRO TOP) et 1 250 L (MINI TOP) munie d'un couvercle, d'une ou de deux électropompes submersibles pour eaux usées DLM 50, STEADY 5 et 7, de coffret électrique (sauf DLM 50) et de régulateur de niveau.

1 méplat (MICRO TOP) et 3 méplats à 90° (MINI TOP) sont prévus pour recevoir une ou plusieurs arrivées par simple perçage à l'aide d'une scie cloche. L'étanchéité de la ou des conduites d'arrivée sera assurée par un joint à lèvre du type FORSHEDA.

Cette nouvelle méthode de fabrication R.T.M. (Resin Transfer Moulding) par moule fermé allie une résistance accrue ainsi qu'une meilleure tenue à l'hydrolyse de la cuve.

Cette fabrication polyester autorise le stockage de liquides chauds jusqu'à + 100°C sans aucune déformation (dans ce cas, une attention particulière dans le choix des pompes est nécessaire).

OPTIONS :

Kit de manœuvre extérieure de la vanne.

EQUIPEMENTS

DESIGNATION	MICRO TOP Ø 1 040 HT 1500 900 litres	MINI TOP Ø 1 140 HT 1 800	
		Mini Top 1 1 250 litres	Mini Top 2 1 250 litres
Cuve polyester (SVR)	1	1	1
Couvercle polyéthylène à visser	1	1	1
Oreille de manutention	2	2	2
Pompe suivant version choisie	1	1	2
Barre de guidage inox 316 L	2	2	4
Patte support de guidage	1	1	2
Pied d'assise incliné DN 50	1	1	2
Presse étoupe pour :			
- Câble d'alimentation	1	1	2
- Régulateur (sauf DLM 50) NF5 -10 mètres	1	1	2
Régulateur de niveau (monté sur DLM 50, à part sur les autres versions)	1	1	2
Vanne PVC à boisseau sphérique	1	1	1
Clapet PVC 2"	1	1	2
Tuyauterie PVC DN 50	1	1	2
Coffret électrique (sauf DLM 50)	1 Ductor II	1 Ductor II	1 CPEM
Chaîne	1 L	1 L	2 L
Manille	1	1	2
Contre poids régulateur	1	1	2
Crochet chaîne/régulateur	2	2	4
Joint à lèvre FORSHEDA pour tube ø ext. 110 et 160 avec gabarit de perçage	1 + 1	1 + 1	1 + 1

MICRO TOP et MINI TOP

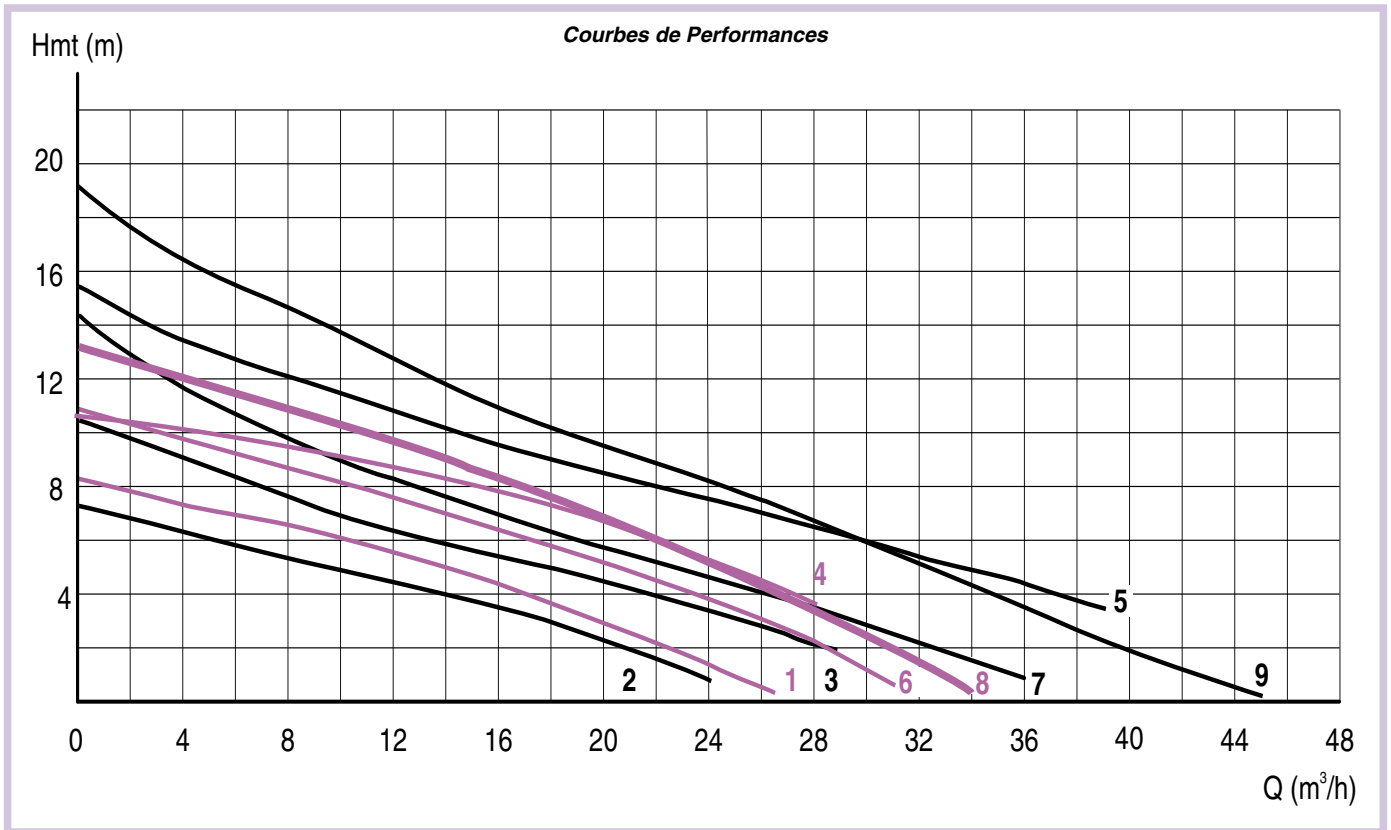

MICRO TOP

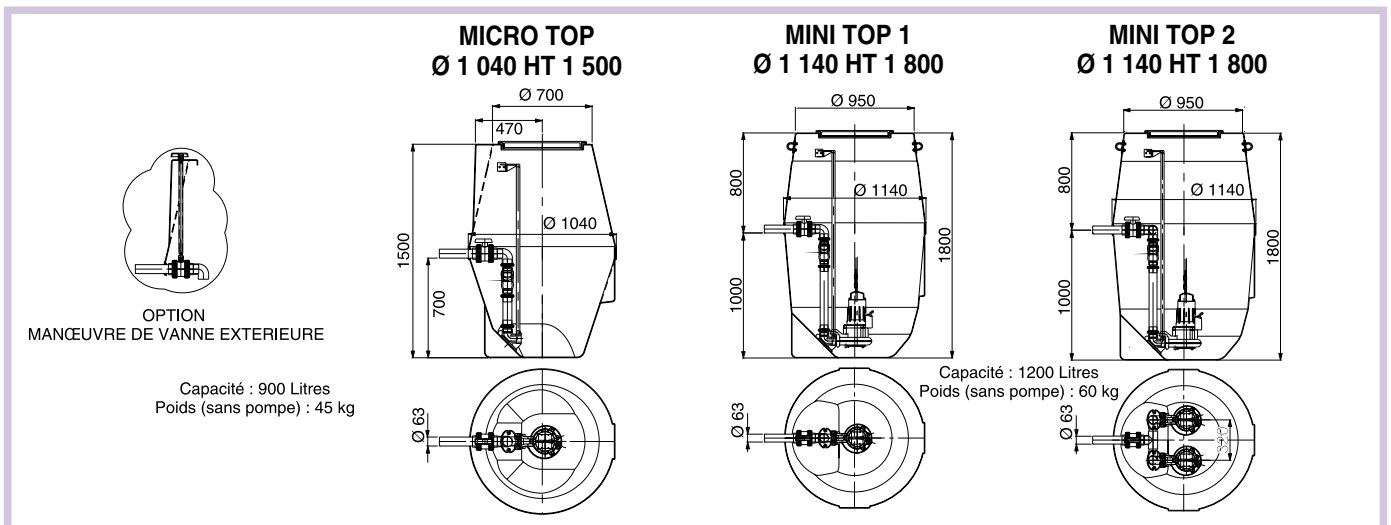

COURBE	MODELES DE POMPES	P. kW	Intensité (A) Mono. 230 V	Intensité (A) Tri. 400 V	ROUE
1	DL(M) 50	0,75	5	2,1	VORTEX
2	DP 3045 MT 234	0,75/0,8	4,2	2,1	VORTEX
3	CP 3045 HT 252	0,75/0,8	4,2	2,1	MONOCANALE
4	DP 3045 MT 230	1,2	—	2,7	VORTEX
5	CP 3045 HT 250	1,2	—	2,7	MONOCANALE
6	DP 3057 MT 238	1,5	8,7	—	VORTEX
7	CP 3057 HT 254	1,5	8,7	—	MONOCANALE
8	DP 3057 MT 232	1,7	—	3,8	VORTEX
9	CP 3057 HT 252	1,7	—	3,8	MONOCANALE

MICRO TOP et MINI TOP

MICRO TOP

TYPE	ROUE	REFERENCE
MICRO TOP DLM 50	VORTEX	58 43 460
MICRO TOP DL 50	VORTEX	58 43 472
MICRO TOP CP 3045 HT 252 Mono.	MONOCANALE	58 43 482
MICRO TOP DP 3045 MT 234 Mono.	VORTEX	58 43 492
MICRO TOP CP 3045 HT 252 Tri.	MONOCANALE	58 43 502
MICRO TOP DP 3045 MT 234 Tri.	VORTEX	58 43 512
MICRO TOP CP 3045 HT 250 Tri.	MONOCANALE	58 43 522
MICRO TOP DP 3045 MT 230 Tri.	VORTEX	58 43 532
MICRO TOP CP 3057 HT 254 Mono.	MONOCANALE	58 43 542
MICRO TOP DP 3057 MT 238 Mono.	VORTEX	58 43 552
MICRO TOP CP 3057 HT 252 Tri.	MONOCANALE	58 43 562
MICRO TOP DP 3057 MT 232 Tri.	VORTEX	58 43 572
MICRO TOP CP 3057 HT 250 Tri.	MONOCANALE	58 43 582
MICRO TOP DP 3057 MT 230 Tri.	VORTEX	58 43 592

MINI TOP 1

TYPE	ROUE	REFERENCE
MINI TOP 1 DLM 50	VORTEX	58 43 600
MINI TOP 1 DL 50	VORTEX	58 43 612
MINI TOP 1 CP 3045 HT 252 Mono.	MONOCANALE	58 43 622
MINI TOP 1 DP 3045 MT 234 Mono.	VORTEX	58 43 632
MINI TOP 1 CP 3045 HT 252 Tri.	MONOCANALE	58 43 642
MINI TOP 1 DP 3045 MT 234 Tri.	VORTEX	58 43 652
MINI TOP 1 CP 3045 HT 250 Tri.	MONOCANALE	58 43 662
MINI TOP 1 DP 3045 MT 230 Tri.	VORTEX	58 43 672
MINI TOP 1 CP 3057 HT 254 Mono.	MONOCANALE	58 43 682
MINI TOP 1 DP 3057 MT 238 Mono.	VORTEX	58 43 692
MINI TOP 1 CP 3057 HT 252 Tri.	MONOCANALE	58 43 702
MINI TOP 1 DP 3057 MT 232 Tri.	VORTEX	58 43 712
MINI TOP 1 CP 3057 HT 250 Tri.	MONOCANALE	58 43 722
MINI TOP 1 DP 3057 MT 230 Tri.	VORTEX	58 43 732

MINI TOP 2

TYPE	ROUE	REFERENCE
MINI TOP 2 CP 3045 HT 252 Mono.	MONOCANALE	58 43 741
MINI TOP 2 DP 3045 MT 234 Mono.	VORTEX	58 43 751
MINI TOP 2 CP 3045 HT 252 Tri.	MONOCANALE	58 43 761
MINI TOP 2 DP 3045 MT 234 Tri.	VORTEX	58 43 771
MINI TOP 2 CP 3045 HT 250 Tri.	MONOCANALE	58 43 781
MINI TOP 2 DP 3045 MT 230 Tri.	VORTEX	58 43 791
MINI TOP 2 CP 3057 HT 254 Mono.	MONOCANALE	58 43 801
MINI TOP 2 DP 3057 MT 238 Mono.	VORTEX	58 43 811
MINI TOP 2 CP 3057 HT 252 Tri.	MONOCANALE	58 43 821
MINI TOP 2 DP 3057 MT 232 Tri.	VORTEX	58 43 831
MINI TOP 2 CP 3057 HT 250 Tri.	MONOCANALE	58 43 841
MINI TOP 2 DP 3057 MT 230 Tri.	VORTEX	58 43 851

ACCESSOIRES OPTION		REFERENCE
Kit de manoeuvre extérieur de la vanne pour MICRO TOP et MINI TOP 1 et 2		58 43 860
ACCESSOIRES (Rechange)		
Kit couvercle en ABS noir		58 43 870
Joint d'étanchéité pour tube ext. Ø 110		**58 43 880**
Joint d'étanchéité pour tube ext. Ø 160		58 43 890
Vanne PVC DN 50		58 43 900

En gras : Produit disponible sur stock

STATION TOP

Profil de cuve autonettoyant.
Minimum de volume résiduel, maximum de vitesse.
Installation simple.

STATION TOP 100

APPLICATIONS

- Relèvement de toutes les eaux chargées d'ensembles collectifs (casernes, hôtels, lotissements, VRD...)
- Relèvement des eaux d'égoûts des réseaux d'assainissement.
- 5 types de STATION TOP disponibles : TOP 50, TOP 65, TOP 80, TOP 100 et TOP 150 pouvant recevoir des pompes ayant une gamme de débits de 30 à 126 m³/h et des hauteurs manométriques totales de 3 à 25 mètres.

CONCEPTION

La conception des puisards n'a pas évolué de manière significative au cours des 30 dernières années. Des nettoyages fréquents sont nécessaires pour empêcher les dépôts de s'accumuler.

La nouvelle formule de puisards TOP, avec pieds d'assise intégrés, est caractérisée par la géométrie inclinée convergente du fond, qui permet des vitesses de circulation élevées avec pour résultat une amélioration radicale de l'évacuation des solides.

Programme STATIONS TOP polyester armé

COMPOSANTS	TOP 50	TOP 65	TOP 80	TOP 100	TOP 150
CUVE	Ø 800 mm	Ø 1.050 mm	Ø 1.250 mm	Ø 1.450 mm	Ø 1.700 mm
PIEDS D'ASSISE	1 x 50 taraudé	2 x 50 taraudé 2 x 65 taraudé	2 DN 65 M/J 2 DN 80 M/J	2 DN 65 M/J 2 DN 80 M/J 2 DN 100 M/J	2 DN 65 M/J 2 DN 80 M/J 2 DN 100 M/J 2 DN 150 M/J

A partir de la Station TOP 80, les pieds d'assise sont équipés du système MULTI/JOINT M/J.

Système de raccordement MULTI-JOINT

STATION TOP

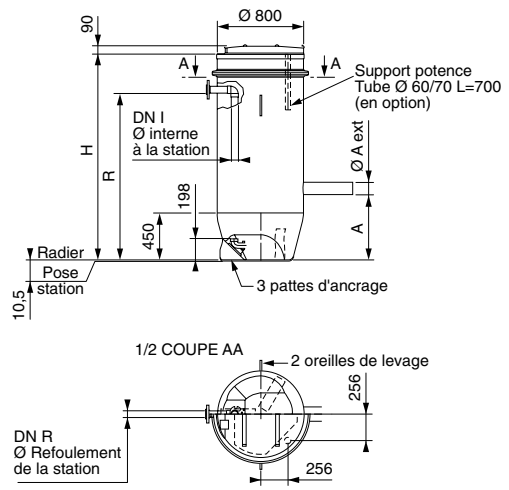

TOP 65

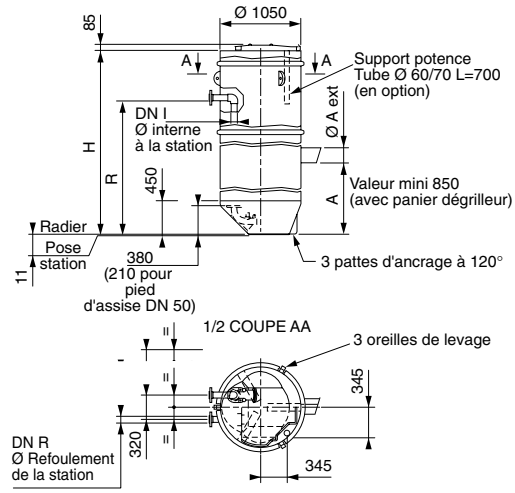

TOP 80

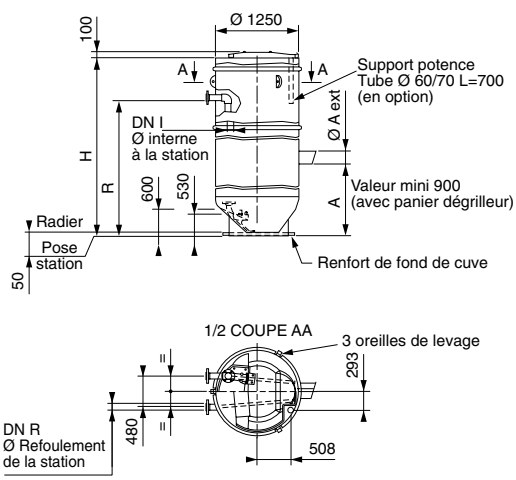

TOP 100

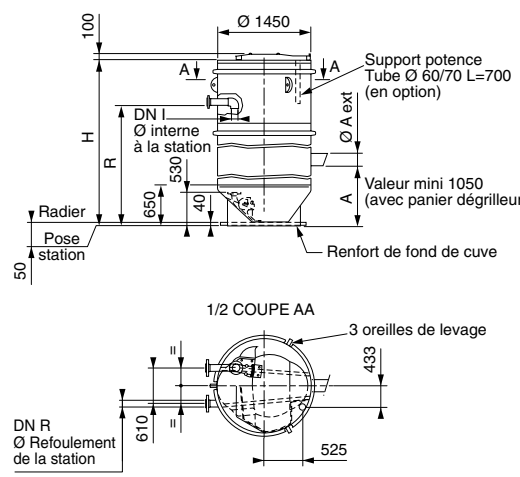

TOP 150

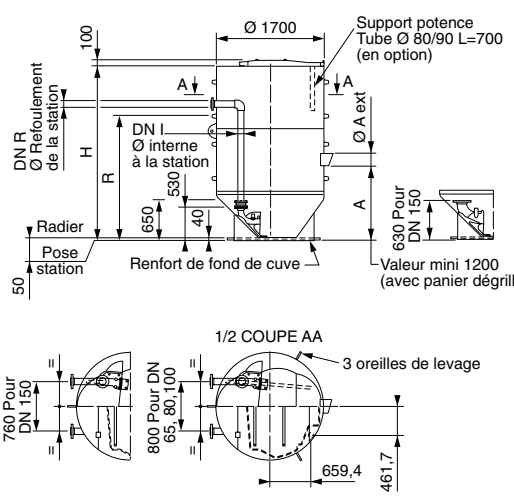

FOND DE CUVE POLYESTER ARME

Côtes à préciser : **H / A / Ø A Ext. / R / DNR / DNI**

REGULATEURS DE NIVEAU

APPLICATIONS

- NF 5 / NF 5P : usage domestique.
- BMG 10 : usage domestique.
- ENM 10 : usage industriel.
- F 84 EC : usage industriel, liquides chauds.

CONCEPTION

NF 5 / NF 5P :

- Enveloppe en polypropylène.
- Microcontact inverseur actionné par une bille acier au chrome.
- Température maximale : + 70°C.
- Pouvoir de coupure : 250 V - 8 A.
- Câble PVC ou Néoprène (3 x 1 mm²).
- Poids 450 g.

La version NF 5P permet de rendre automatique toute pompe monophasée équipée d'une prise normalisée.

BMG 10 :

- Boîtier avec prise pour modèles monophasés.
- Fil souple 20 mètres prolongé par 2 mètres de fil rigide permettant le réglage.
- Sonde électrochimique bimétallique Cuivre / Magnésium qui détecte les deux niveaux d'eau (Marche / Arrêt).
- Pouvoir de coupure : 230 V - 8 A.

ENM 10 :

- Enveloppe en polypropylène.
- Interrupteur mécanique.
- Température maximale : + 60°C, minimale : 0°C.
- Pouvoir de coupure :
  Courant alternatif
  Charge résistive = 250 V - 16 A
  Charge inductive = 250 V - 4 A
- Câble PVC.
- Densité du liquide : 0,95 - 1,10.
- Poids avec 13 mètres de câble : 1,6 kg.
- Profondeur maximale d'immersion : 20 mètres.

F 84 EC :

- Modèle équipant les pompes RELEV.
- Boîtier polyamide IP 65 résistant de - 20°C à + 85°C.
- Interrupteur tripolaire 2 kW.
- Flotteur en polypropylène résistant de - 20°C à + 100°C.
- Pouvoir de coupure : 380 V - 10 A.
- Tige inox hauteur 1 mètre pour le réglage du flotteur.

NF 5P

ENM 10

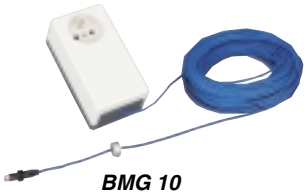

BMG 10

F 84 EC

NF 5

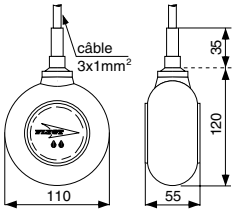

ENM 10

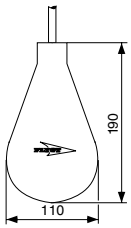

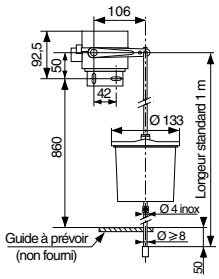

F 84 EC

TYPE	REFERENCE
NF 5 câble 5 mètres (PVC)	**84 30 640**
NF 5 câble 10 mètres (PVC)	**84 30 650**
NF 5 câble 5 mètres (Néoprène)	**84 30 490**
NF 5 câble 10 mètres (Néoprène)	**84 30 740**
NF 5P câble 5 mètres (PVC) + prise normalisée mono.	**58 42 640**
Contrepoids NF 5	**83 09 760**
BMG 10	58 34 000
Régulateur ENM 10 rouge avec 13 mètres de câble. Le carton (par carton de 8 pièces)	**58 37 092**
F 84 EC	**54 11 801**

En gras : Produit disponible sur stock

ACCESSOIRES HYDRAULIQUES

RESERVOIRS A VESSIE INTERCHANGEABLE

CONFORME A LA NORME EUROPEENNE 97-23

AFC 8

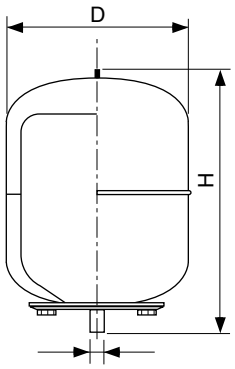

AF 24

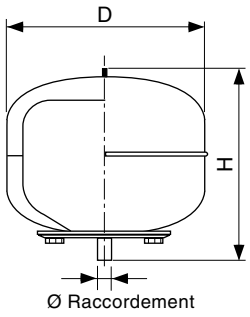

AFESB 100 L

AFESB 50-300 L

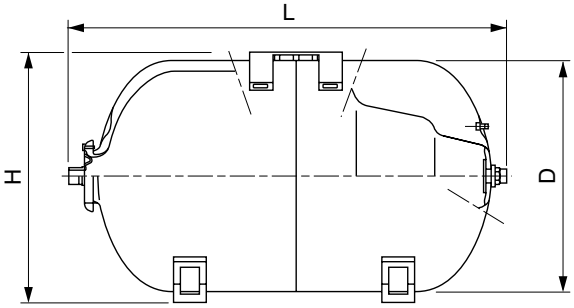

AFE 60-1 000 L

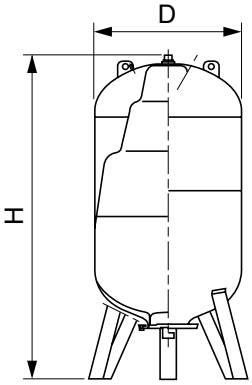

AFE 300 L

TYPE	Capacité en litres	Pression maxi.	Dimensions (mm) H	L	D	H : Horizontal V : Vertical	Type de Vessie	Ø Racc.	REFERENCE
AFC 8	8	8	310	—	220	H	1	1" M	**58 02 230**
AF 24	24	8	365	—	350	H	2	1" M	**58 00 440**
AFESB 50	50	10	405	620	380	H	3	1" M	**58 02 242**
AFESB 60	60	10	405	720	380	H	4	1" M	58 24 223
AFESB 80	80	10	493	660	460	H	4	1" M	58 34 922
AFESB 100	100	10	495	780	460	H	4	1" M	**58 11 532**
AFESB 200	200	10	625	940	590	H	5	1"1/4 M	**58 15 751**
AFESB 300	300	10	680	1150	650	H	6	1"1/4 M	58 34 931
AFE 60	60	10	830	—	380	V	4	1" M	**58 34 941**
AFE 80	80	10	760	—	460	V	4	1" M	58 34 951
AFE 100	100	10	880	—	460	V	4	1" M	**58 17 272**
AFE 200	200	10	1070	—	590	V	5	1"1/4 M	**58 17 283**
AFE 300	300	10	1250	—	650	V	6	1"1/4 M	**58 17 293**
AFE 500	500	10	1600	—	750	V	6	1"1/4 M	**58 17 302**
AFE 750	750	10	1820	—	800	V	6	2"	58 34 961
AFE 1000	1000	10	2080	—	800	V	7	2"1/2 F	58 24 681

VESSIES DE RECHANGE : Capacité en litres	
Type 1 pour 8 L	58 02 260
Type 2 pour 24 L	**58 02 250**
Type 3 pour 50 L	**58 02 270**
Type 4 pour 60 - 80 -100 L avec tirant (ancienne génération)	**58 21 960**
Type 4 pour 60 - 80 -100 L sans tirant (nouvelle génération)	**58 48 750**
Type 5 pour 200 L	58 21 970
Type 6 pour 300 - 500 - 750 L	58 20 790
Type 7 pour 1 000 L	58 21 950

** En gras : Produit disponible sur stock*

RESERVOIRS A VESSIE INTERCHANGEABLE

CONFORME A LA NORME EUROPEENNE 97-23

ACCESSOIRES HYDRAULIQUES

RESERVOIR 100 L - 1 000 L

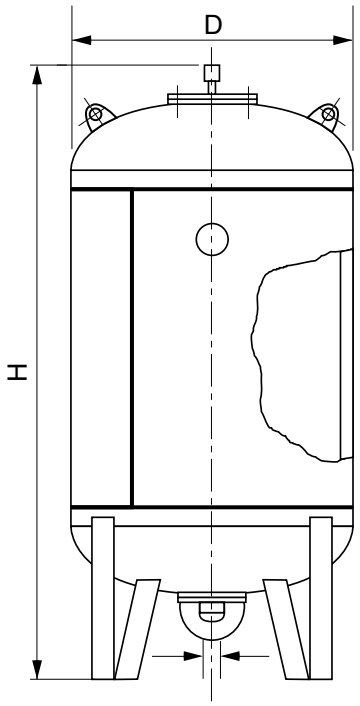

Ø Raccordement

RESERVOIR 300 L

RESERVOIR CAPACITE en litres	Dimensions (mm) H	D	Ø Racc.	Pression maxi.	Poids kg	REFERENCE
100 L	710	630	40/49F	4	40	54 12 512
100 L	760	630	40/49F	10*	40	54 12 522
200 L	1020	630	40/49F	4	60	54 12 532
200 L	1095	630	40/49F	10*	60	54 12 542
300 L	1435	630	40/49F	4	85	54 12 552
300 L	1485	630	40/49F	10*	85	54 12 562
500 L	2065	630	40/49F	4	130	54 12 572
500 L	2050	630	40/49F	10*	130	54 12 582
750 L	1900	850	40/49F	10*	210	54 12 592
1 000 L	2310	850	40/49F	10*	245	54 12 600

(*) Certificat d'épreuve du Service des Mines inclus : 15 Bars. Pour autres volumes ou pressions, nous consulter.

VESSIES DE RECHANGE CAPACITE en litres	Pression maxi.	REFERENCE
100 L	4	54 09 580
200 L	4	54 09 590
300 L	4	54 09 600
500 L	4	54 09 610
100 L	10	59 00 600
200 L	10	59 00 610
300 L	10	59 00 620
500 L	10	59 00 630
750 L	10	59 10 600
1 000 L	10	59 00 640

ACCESSOIRES HYDRAULIQUES

REDUCTEURS STABILISATEURS DE PRESSION		REFERENCE
• 25 bars maxi. en amont • Pression avale réglable de 0,5 à 4 bars • Double siège en inox • Corps laiton chromé • Prise manomètre Ø 1/4" • Température maxi. de l'eau : 80°C • Livré sans manomètre	1/2" F	**58 39 940**
	3/4" F	**58 39 950**
	1" F	**58 39 960**

MANOMETRES		REFERENCE
Ø 53 sec Raccord 1/4" Boîtier acier vernis noir Températures - 20 à + 80°C	Axial 0-6 bars	**58 47 510**
	Axial 0-10 bars	58 47 500
	Radial 0-6 bars	**58 47 490**
	Radial 0-10 bars	**58 47 520**
Ø 63 à bain de silicone Raccord 1/4" Boîtier acier inox Températures - 20 à + 80°C	Axial 0-6 bars	**58 47 550**
	Axial 0-10 bars	**58 47 540**
	Axial 0-16 bars	**58 47 530**
	Radial 0-6 bars	**58 47 580**
	Radial 0-10 bars	**58 47 570**
	Radial 0-16 bars	**58 40 560**

ROBINET PORTE MANOMETRE		REFERENCE
Ø 1/4" M/F Laiton poli	1/4" M/F	**58 40 071**

RACCORD 5 VOIES		REFERENCE
Ø réservoir et refoulement : F1" Ø prise mano : F1/4" Ø prise contacteur : M1/4"	1"	**167 320 230**

CONTACTEURS MANOMETRIQUES		REFERENCE
Manomètre Triphasé et monophasé Pression de 2 à 20 bars 12 Ampères Tension : 220 - 415 V Protection IP 43 Raccordement F 1/2" Températures - 20 à + 70°C	Pressostat CS sans valve 4 - 12 bars	**58 41 100**
	Pressostat CS sans valve 2 - 6 bars	**58 41 090**

RACCORDS		REFERENCE
Mamelon égal M/M laiton	3/4"	**58 40 080**
	1"	**58 40 090**
	1"1/4	**58 40 100**
	1"1/2	**58 40 110**
	2"	**58 40 120**

En gras : Produit disponible sur stock

REDUCTEUR DE PRESSION

MANOMETRE TYPE SEC

ROBINET PORTE-MANOMETRE

RACCORD 5 VOIES

CONTACTEUR MANOMETRIQUE

RACCORD LAITON MALE-MALE

ACCESSOIRES HYDRAULIQUES

MANCHONS ANTI VIBRATILES		REFERENCE
A raccord UNION	1"	**58 47 610**
F/F	1"1/4	**58 47 620**
Galvanisé - double onde	1"1/2	**58 47 630**
Température maxi. 90°C - Pression maxi. 10 bars	2"	**58 47 640**
	50	**58 47 650**
	65	**58 47 660**
	80	**58 47 670**
A brides	100	**58 47 680**
Galvanisés - simple onde	125	**58 47 690**
Pression maxi. 10 bars	150	**58 47 700**
Température maxi. 90°C	200	**58 47 710**
	250	**58 47 720**
	300	**58 47 730**

KITS D'ASPIRATION		REFERENCE
7 mètres de tuyau	1"	**54 06 741**
Raccord clapet de pied plastique, crépine plastique	1"1/4	**58 39 930**
et colliers. Livrés montés.	2"	**58 06 240**
9 mètres de tuyau Raccord F, 1 coude, 1 mamelon, 1 clapet inox, 1 crépine inox, 2 joints	1"1/4	**54 06 750**
Spécial PERIXA 2 mètres de tuyau Clapet de pied et crépine en inox Livré monté	1"	**53 04 720**

RACCORDS CANNELES		REFERENCE
	1"	**58 12 940**
Raccord nylon	1"1/4	**58 02 291**
Fileté / Cannelé	1"1/2	**58 16 581**
	2"	**58 36 880**
Raccord laiton	1"	**52 47 750**
Fileté / Cannelé	1"1/4	**58 42 930**

KITS DE REFOULEMENT		REFERENCE
Raccord nylon	Tuyau 1"	**54 09 820**
Fileté / Cannelé	Tuyau 1"1/4	**54 09 831**
avec collier	Tuyau 1"1/2	**58 04 861**
	Tuyau 2"	**58 36 890**

En gras : Produit disponible sur stock

COMPENSATEUR DE DILATATION A RACCORD UNION

COMPENSATEUR DE DILATATION A BRIDES

KIT D'ASPIRATION 1"

KIT D'ASPIRATION INOX 1"1/4

KIT D'ASPIRATION 1" (PERIXA)

RACCORD CANNELE NYLON

RACCORD CANNELE LAITON

KIT DE REFOULEMENT 1"1/4

ACCESSOIRES HYDRAULIQUES

TUYAUX DE REFOULEMENT		REFERENCE
Vendu par multiple de 10 mètres	Tricoflex 1" le m.	**58 07 881**
	Tricoflex 1"1/4 le m.	**58 07 891**
	Tricoflex 1"1/2 le m.	**58 07 901**
	Arroflex PVC 2 le m.	**58 14 961**

RACCORDS LAITON		REFERENCE
Droit mâle à serrage extérieur pour tube Polyéthylène et PVC	Ø 32 x 1"	**58 40 260**
	Ø 40 x 1"1/4	**58 40 270**
	Ø 50 x 1"1/2	**58 40 280**
Manchon d'accouplement à serrage extérieur pour tube Polyéthylène et PVC	Ø 32	**58 40 290**
	Ø 40	**58 40 300**
	Ø 50	**58 40 310**

RACCORDS EN POLYPROPYLENE		REFERENCE
Raccord à compression Droit mâle à serrage extérieur	Ø 32 x 1"	**58 40 320**
	Ø 40 x 1"1/4	**58 40 330**
	Ø 50 x 1"1/2	**58 40 340**
Manchon d'accouplement à serrage extérieur	Ø 32	**58 40 350**
	Ø 40	**58 40 360**
	Ø 50	**58 40 370**

COMPTEUR D'EAU DIVISIONNAIRE		REFERENCE
Jet unique Eau froide 30°C Entraînement magnétique Pression maxi. : 16 bars Débit maxi. : 3 m³/h Ecartement : 110 mm Classe de précision : position horizontale Classe B	Calibre 15 G 3/4"	**58 47 800**

CLAPETS DE PIED CREPINE		REFERENCE
"York" Corps laiton, Crépine inox, ressort inox, disque nylon PN 20 Température maxi. 120°C Eau, huile, mazout, air	1"	**58 40 390**
	1"1/4	**58 40 400**
	1"1/2	**58 40 410**
	2"	**58 40 420**
	2"1/2	**58 40 430**
Corps laiton Filtre laiton PN 10 Vertical Aspiration d'eau	1"	**58 40 440**
	1"1/4	**58 40 450**
	1"1/2	**58 40 460**
	2"	**58 40 470**
	2"1/2	**58 40 480**
	3"	**58 40 490**
	4"	**58 40 500**

En gras : Produit disponible sur stock

TUYAU DE REFOULEMENT

RACCORD LAITON DROIT MALE

MANCHON D'ACCOUPLEMENT LAITON

RACCORD A COMPRESSION POLYPROPYLENE

MANCHON POLYPROPYLENE

COMPTEUR D'EAU

CLAPET CREPINE YORK

CLAPET CREPINE LAITON

ACCESSOIRES HYDRAULIQUES

CLAPETS DE RETENUES		REFERENCE
Clapet "IDRJA" Tout inox AISI 304 Joint Viton Pression maxi. : 16 bars Plage de températures : - 20 à + 150°C Femelle - Femelle	3/4"	**58 40 840**
	1"	**54 12 210**
	1"1/4	**54 12 220**
	1"1/2	**54 12 230**
	2"	**54 12 240**
	2"1/2	**58 40 850**
	3"	**58 40 860**
Clapet "YORK" Corps laiton, ressort inox, axe nylon, disque nylon PN 20. Toutes positions. Température maxi. : 110°C Eau, huile, mazout, air Femelle - Femelle	1/2"	**58 40 510**
	3/4"	**58 40 520**
	1"	**58 40 530**
	1"1/4	**58 40 540**
	1"1/2	**58 40 550**
	2"	**58 40 560**
	2"1/2	**58 40 570**
Clapet "AMITA" Nylon fibre de verre, joint NBR Pression maxi. : 8 bars Plage de température : - 20 à + 70°C Femelle - Femelle	1"	58 20 480
	1"1/4	**58 20 490**
	1"1/2	58 20 500
Clapet anti-retour F/F avec mamelon M/M	1"1/4	**58 42 910**

CREPINES		REFERENCE
Tout inox AISI 304	1"	**54 12 310**
	1"1/4	**54 12 320**
	1"1/2	**54 12 330**
	2"	**54 12 340**
Inox raccord Nylon	3/4"	**58 40 580**
	1"	**58 40 590**
	1"1/4	**58 40 600**
	1"1/2	**58 40 610**
	2"	**58 40 620**

CLAPETS A BATTANT		REFERENCE
Clapet laiton horizontal Siège caoutchouc PN 16	3/4"	**58 40 630**
	1"	**58 40 640**
	1"1/4	**58 40 650**
	1"1/2	**58 40 660**
	2"	**58 40 670**

CLAPETS A BOULE		REFERENCE
Taraudé (F/F) PN 16	2" PVC	**54 09 621**
	2" Fonte	**58 45 701**

En gras : Produit disponible sur stock

CLAPET INOX

CLAPET LAITON YORK

CLAPET NYLON

CLAPET 1"1/4

CREPINE INOX

CREPINE RACCORD NYLON

CLAPET A BATTANT LAITON

CLAPET A BOULE 2"

ACCESSOIRES HYDRAULIQUES

VANNES A SPHERES		REFERENCE
Passage intégral Poignée acier Bille pleine Femelle - Femelle	1/2" Passage 15	**58 40 680**
	3/4" Passage 20	**58 40 690**
	1" Passage 25	**58 40 700**
	1"1/4 Passage 32	**58 40 710**
	1"1/2 Passage 40	**58 40 720**
	2" Passage 50	**58 40 730**
	2"1/2 Passage 60,5	**58 40 740**
	3" Passage 74	**58 40 750**
	4" Passage 95	**58 40 760**

VANNE A SPHERE

FILTRE A TAMIS BRONZE

FILTRES A TAMIS		REFERENCE
Corps bronze Tamis inox démontable PN 16 Femelle - Femelle Eau, gazoil	3/4"	**58 40 770**
	1"	**58 40 781**
	1"1/4	**58 40 790**
	1"1/2	**58 40 800**
	2"	**58 40 810**
Fonte - A brides PN 16 avec bouchon de purge Cartouche démontable en inox Température maxi. 120°C	65	**58 40 820**
	80	**58 40 830**

FILTRE A TAMIS FONTE

KITS DE MONTAGE

KIT CP DELTIXA		REFERENCE
Version fixe Pied d'assise, support glissant, joint, plaque de scellement, patte supérieure de barre de guidage et boulons	CP DELTIXA	**58 06 540**

KIT CP DELTIXA

KIT GLISSIERE DELTIXA

KIT GLISSIERE DELTIXA	REFERENCE
Comprenant glissière et vis	**58 45 600**

KIT DELINOX

KIT DELINOX		REFERENCE
Kit permettant d'adapter une Delinox sur pied d'assise	DX 50	**58 42 720**

En gras : Produit disponible sur stock

ACCESSOIRES HYDRAULIQUES

KITS DE MONTAGE (suite)

KIT CP STEADY		REFERENCE
Version fixe Pied d'assise, patte supérieure de barre de guidage et boulons	CP STEADY	**58 11 440**

KIT CP STEADY

KIT CS		REFERENCE
Version mobile Coude de refoulement, joint et boulons	CS	**109 390 370**

KIT CS

JONCTION ETANCHE POUR CABLE ELECTRIQUE		REFERENCE
Manchon Thermorétractable pour câble 4 x 1,5 et 4 x 2,5 mm²	Manchon	**58 11 482**
FORAGE 4" Boîte scotch pour câble 4 x 1,5 à 4 x 6 mm²	FORAGE 4"	**54 03 500**
FORAGE 6" Trousse coulée pour câble 4 x 1,5 à 4 x 10 mm²	FORAGE 6"	**58 25 330**
FORAGE 6" Trousse coulée pour câble 4 x 16 à 4 x 25 mm²	FORAGE 6"	**58 25 350**

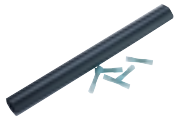

MANCHON THERMORETRACTABLE

BOITE DE JONCTION SCOTCH 4"

BOITE DE JONCTION 6"

CABLE UNIFILAIRE

En gras : Produit disponible sur stock

ACCESSOIRES HYDRAULIQUES

EQUIPEMENTS FORAGE		REFERENCE
Câble unifilaire pour électrodes section 1 mm² H05VK	Couronne de 100 mètres	**54 11 501**
Electrode inox	L'unité	**58 24 660**
Filin de suspension Câble inox 316 Ø 4 mm, 6 torons Ame métallique Poids maxi 990 kg	Le mètre	**51 97 330**
Serre-câble inox 316 pour câble 4 mm	L'unité	**51 97 340**
Corde de suspension en polypropylène Ø 4 mm	Les 100 mètres	58 44 431

ELECTRODE

FILIN DE SUSPENSION + SERRE-CABLE

FILIN DE SUSPENSION POLYPROPYLENE

CONTROL PUMP

Commande la mise en marche et l'arrêt automatique de la pompe à l'ouverture et à la fermeture de n'importe quel robinet de l'installation.

AVANTAGES :

- Le système d'accumulation n'utilise pas d'air.
- Poussoir pour actionnement manuel de la pompe.
- Valve de rétention incorporée.
- Evite les coups de clapets dans l'installation.
- Installation hydraulique et électrique extrêmement simple.
- Fonctionnement silencieux.
- Dimensions de l'ensemble pompe et CONTROL PUMP réduites.

CONTROL PUMP	REFERENCE
Contrôleur automatique des pompes d'arrosage et pompes de puits (monophasées). Ce système assure à l'utilisateur une pression et un débit constant, une protection contre la marche à sec, un encombrement réduit. Il remplace à lui seul : ballon pressostat, manomètre et vanne 5 voies.	**58 20 631**

CONTROL PUMP

KITS DE SURPRESSION	REFERENCE
Pour SUPRA 10 comprenant : 1 ballon hydrotube 8 L, 1 vanne 5 voies 1 manomètre et 1 contacteur manométrique 0 à 6 bars	**58 44 010**
Pour SUPRA 25 comprenant : 1 ballon hydrosphère 24 L, 1 vanne 5 voies, 1 manomètre et 1 contacteur manométrique 0 à 6 bars	**58 44 021**
Pour SUPRA 50 comprenant : 1 ballon hydrotube 50 L, 1 vanne 5 voies 1 manométre et 1 contacteur manométrique 0 à 6 bars 1 flexible de raccordement pompe / ballon longueur 600 mm	**58 06 211**

En gras : Produit disponible sur stock

KIT SUPRA

COFFRETS ELECTRIQUES

DUCTOR II : Coffret électromécanique de commande et de protection d'une pompe de relevage ou de forage 4

APPLICATIONS

Les coffrets DUCTOR II assurent la commande et la protection d'une pompe de relevage avec ou sans thermosondes et pompe de forage sans thermosondes.
Puissance maximale jusqu'à 2.2 KW en monophasé et 5.5 KW en triphasé.

Les coffrets devront être raccordés sur une alimentation équipée d'un dispositif de protection et de sectionnement en conformité avec les normes et facilement identifiable.

CONCEPTION

1 Coffret en polycarbonate avec fenêtre permettant l'accès aux différents appareils de commande et visualisation.
Degré de protection : IP55 Dimensions : 320 x 235 x 120 mm
1 Disjoncteur de protection contre les courts-circuits et surcharges calibré en fonction de la puissance moteur.
1 Contacteur 15A maximum pour utilisation spécifique avec moteur de pompe de forage.
1 Module d'automatisme MR 60 pour les coffrets pilotant des pompes de relevage et assurant :

- La régulation par un flotteur type NF5
- La détection du Niveau Haut par un flotteur NF5 pour les coffrets de relevage.
- La protection échauffement stator des pompes de relevage par thermosondes (ipsotherme)
- La mémorisation des défauts
- Le traitement de synthèse des défauts par un contact Tout Ou Rien en attente sur bornes

1 Module d'automatisme MF60 pour les coffrets pilotant des pompes de forage et assurant :

- La régulation par un flotteur type NF5 ou un pressostat.
- La détection de marche à sec par une ou deux électrodes pour les coffrets de forage
- Le traitement de synthèse des défauts par un contact Tout Ou Rien en attente sur bornes

DUCTOR II

1 Condensateur pour les pompes équipées d'un moteur monophasé

Dans la fenêtre de visualisation :
Commande du disjoncteur moteur
Commutateur «marche-arrêt»
Bouton poussoir de réarmement
Signalisation par LED :

- Sous-tension
- Marche pompe
- Niveau Haut (Coffret pompe de relevage)
- Manque eau (Coffret pompe de forage)
- Défauts pompes

Coffrets DUCTOR II pour pompe de relevage

	REFERENCE
Coffret triphasé avec disjoncteur de 1.6 à 2.5A (pompe 3045)	5847850
Coffret triphasé avec disjoncteur de 2.5 à 4A (pompes 3045 et 3057)	5847860
Coffret triphasé avec disjoncteur de 4 à 6.3A (pompe 3057)	5847870
Coffret monophasé avec disjoncteur de 4 à 6.3A et condensateur 14µF (pompe 3045)	5847880
Coffret monophasé avec disjoncteur de 6.3 à 9A et condensateur 40µF (pompe 3057)	5847890

Coffret DUCTOR II pour pompe de Forage 4"

Coffrets DUCTOR II pour 1 pompe de Forage 4"			Coffrets 2 électrodes (1 niveau+1 masse)	Coffrets 3 électrodes (2 niveaux+1 masse)
Puissance Moteur kW	Intensité (A) Disjoncteur	Cond µF	REFERENCE	REFERENCE
Tri. 0,37	de 1 à 1,6	–	58 48 270	58 48 140
Tri. 0,55 à 0,75	de 1,6 à 2,5	–	58 48 280	58 48 150
Tri. 1,1	de 2,5 à 4	–	58 48 290	58 48 160
Tri. 1,5 à 2,2	de 4 à 6,3	–	58 48 300	58 48 170
Tri. 3	de 6,3 à 10	–	58 48 310	58 48 180
Tri. 4 à 5,5	de 10 à 16	–	58 48 320	58 48 190
Mono. 0,37	de 2,4 à 4	16	58 48 330	58 48 200
Mono. 0,55	de 4 à 6,3	20	58 48 340	58 48 210
Mono. 0,75	de 6,3 à 10	30	58 48 350	58 48 220
Mono. 1,1	de 6,3 à 10	35	58 48 360	58 48 230
Mono. 1,5	de 10 à 16	45	58 48 370	58 48 240
Mono. 2,2	de 10 à 16	80	58 48 380	58 48 250

Pour sécuriser votre installation, utiliser un interrupteur de coupure d'alimentation adapté à la puissance de la pompe (voir page163).

ACCESSOIRES POUR COFFRETS DUCTOR II ET DUCTOR

	REFERENCE		REFERENCE
Module automatisme MR 60 pour coffret relevage	58 47 900	Disjoncteur de 6.3 à 10A	58 48 430
Module automatisme MF 60 pour coffret forage	**58 48 260**	Disjoncteur de 10 à 16A	58 48 440
Câble unifilaire pour électrodes - Couronne de 100 m	**54 11 501**	Contact auxiliaire 1O+1F pour disjoncteur	58 48 450
Electrode supplémentaire	58 24 660	**PIECES DE RECHANGE POUR ANCIENS DUCTOR**	
Disjoncteur de 1 à 1.6A	58 48 390	Bloc sonde 24 V -50 HZ pour 1 et 2 électrodes	
Disjoncteur de 1.6 à 2.5A	58 48 400	(1 masse , 1 et 2 niveaux) (Relais MAS)	52 70 251
Disjoncteur de 2.5 à 4A	58 48 410	Carte DUCTOR à plots	51 90 009
Disjoncteur de 4 à 6.3A	58 48 420	Carte DUCTOR à bornes	58 41 519

En gras : Produit disponible sur stock

COFFRETS ELECTRIQUES

CFE 12 : Coffret électronique de commande et de protection d'une pompe de Forage 4"

APPLICATIONS

Les coffrets CFE 12 assurent la commande et la protection des pompes de Forage 4" alimentées en 400 V triphasé ou 230 V monophasé.

Les coffrets devront être raccordés sur une alimentation équipée d'un dispositif de protection et de sectionnement en conformité avec les normes et facilement identifiable.

CONCEPTION

CFE 12 Mono

1 Coffret en polycarbonate. Degré de protection IP 530.
Dimensions : 213 x 185 x 117 mm (213 x 270 x 117 mm en version monophasé).
1 Dispositif de protection contre les surchages de 1 A à 12 A.
1 Contacteur 12 A pour utilisation spécifique pompe de Forage 4" FLYGT.
1 Carte de protection manque d'eau débrochable assurant la protection : 1 ou 2 électrode(s) ou flussostat.
1 seule carte assure les trois fonctions.
1 Bornier de raccordement puissance et contrôle dans un compartiment séparé de la partie commande.

• **En façade**
1 synoptique représente l'installation pompe de Forage avec ballon de maintien en pression et :

- Les signalisations suivantes
  1 L.E.D. vert sous-tension.
  1 L.E.D. rouge défaut thermique.
  1 L.E.D. jaune marche pompe.
  1 L.E.D. jaune commande régulation.
  1 L.E.D. jaune sonde haute.
  1 L.E.D. jaune sonde basse.
  1 L.E.D. rouge alarme.
- Les commandes suivantes :
  1 Bouton réarmement manuel "Marche - Arrêt".
  1 Réglage temporisation fonctionnement 1 sonde.
  1 Réglage de cycle de réarmement automatique du Flussostat et de choix de réarmement (manuel-automatique).
  1 Réglage de la sensibilité de la dureté de l'eau pour fonctionnement avec sondes.
  1 Commutateur de choix de protection manque d'eau (1 ou 2 sondes ou Flussostat).
- Report d'information de défauts :
  1 Contact libre de tout potentiel est laissé en attente sur bornes et regroupe les défauts (défaut thermique, manque d'eau).

TYPE	REFERENCE
Coffret CFE 12 triphasé	**52 22 160**
Coffret CFE 12 monophasé (sans condensateur)	**58 39 670**
Condensateur permanent 12 µF sans fils	58 39 680
Condensateur permanent 16 µF sans fils	58 39 690
Condensateur permanent 20 µF sans fils	**58 39 700**
Condensateur permanent 25 µF sans fils	58 39 710
Condensateur permanent 30 µF sans fils	58 39 720
Condensateur permanent 40 µF sans fils	58 39 730
Condensateur permanent 50 µF sans fils	58 39 740
Condensateur permanent 60 µF sans fils	58 39 750
Condensateur permanent 75 µF sans fils	58 39 760
Condensateur permanent 80 µF sans fils	58 39 770
Electrode	**58 24 660**
Câble unifilaire pour électrodes - Couronne de 100 m	**54 11 501**
Contrôleur de débit à palette	54 20 400

Pour sécuriser votre installation, utiliser un interrupteur de coupure d'alimentation 16 A (voir page 163).

CDM et CDAM : Boîtier manuel de démarrage pour une pompe de Forage 4" monophasée

APPLICATIONS

Les coffrets CDM et CDAM assurent le démarrage manuel d'une pompe de Forage 4" d'une puissance maximale de 2,2 kW en monophasé uniquement.

CONCEPTION

CDM

CDM : Boîtier en ABS. Dimensions : 76 x 210 x 56 mm.
CDAM : Coffret en acier peint. Dimensions : 200 x 250 x 150 mm.
Peut être installé à l'extérieur avec protection contre la pluie, ou à l'intérieur.
Plage de température extérieure : de - 5°C à + 40°C.
Fonctionnement manuel.
Protection thermique.
1 Condensateur de démarrage.
1 Bouton de sélection "Marche - Arrêt".

TYPE	Puissance moteur kW	Intensité (A) disjoncteur	Condensateur µF	REFERENCE
CDM 2	0,25	2,8	12,5	108 129 140
CDM 3	0,37	3,6	16	108 129 150
CDM 5	0,55	5	20	**108 129 160**
CDM 7	0,75	6,3	30	**108 129 170**
CDM 11	1,1	9,2	40	**108 129 180**
CDAM 15	1,5	12,5	50	108 129 251
CDAM 22	2,2	15,2	70	108 129 261

En gras : Produit disponible sur stock

C.P.E.M. II : Coffret de régulation et de protection pour commande deux pompes 400 V TRI et 230 V MONO (INTENSITE maxi 11A)

APPLICATIONS

Les coffrets CPEM II assurent la régulation et la protection d'une station équipée de 2 pompes de relevage avec ou sans thermosondes (Ex : MICRO7+7 et MINI TOP 2) .
Puissance maximale jusqu'à 2 KW en 230 V monophasé, absorbant une intensité de 11A et 5.3 KW en 400 V triphasé, absorbant une intensité de 11A.

Les coffrets devront être raccordés sur une alimentation équipée d'un dispositif de protection et de sectionnement en conformité avec les normes et facilement identifiable.

CPEM II

CONCEPTION

1 Coffret en polycarbonate avec fenêtre permettant l'accès à l'automate FLYGT 2 pompes AQUAPRO avec écran graphique monochrome.
Degré de protection : IP55. Dimensions : 400 x 256 x 140 mm
1 Disjoncteur de protection contre les courts-circuits et surcharges.
1 Contacteur 12A maximum pour utilisation spécifique avec moteur de pompe de relevage.
1 Automate FLYGT AQUAPRO pour la commande et la protection des pompes de relevage équipé d'un écran graphique monochrome visualisant le fonctionnement de la station 2 pompes.
L'automate AQUAPRO ainsi que la commande du disjoncteur général sont accessibles à partir de la fenêtre de visualisation du coffret.
L'automate AQUAPRO assure les fonctions suivantes:

- La protection contre les surcharges de 1 à 12A
- La régulation par deux flotteurs type NF5 (un par pompe)
- La régulation par trois flotteurs type ENM10 (un arrêt pour les 2 pompes et un de marche par pompe)
- La détection du Niveau Haut par un flotteur
- La protection échauffement stator par thermosondes (ipsotherme)
- La protection de la pompe par seuil d'intensité mini.
- La permutation à chaque arrêt ou horaire.
- La mise en cascade évitant le démarrage simultané des 2 pompes.
- Le secours automatique d'une pompe sur l'autre
- La mesure de l'intensité absorbée par pompe
- Le temps de fonctionnement par pompe
- Le nombre de démarrage par pompe.
- La mémorisation et l'historique des 5 derniers défauts .
- Le traitement de synthèse des défauts par un contact Tout Ou Rien en attente sur bornes

1 Condensateur par pompe équipée d'un moteur 230V monophasé
1 Bornier de raccordement.

COFFRET CPEM II POUR POMPE DE RELEVAGE

TYPE	REFERENCE	TYPE	REFERENCE
Coffret triphasé 400V de 1à 11A	**58 48 460**	Coffret monophasé 230V de 1 à 11A et condensateur 40µF (pompe 3057)	**58 48 480**
Coffret monophasé 230V de 1 à 11A et condensateur 14µF (pompe 3045)	**58 48 470**	Automate AQUAPRO	**58 48 520**

Pour sécuriser votre installation, utiliser un interrupteur de coupure d'alimentation adapté à la puissance de la pompe (voir page 163).

D 205 : Coffret de régulation et de protection pour commande deux pompes 400 V TRI et 230 V MONO (INTENSITE maxi 11A)

APPLICATIONS

Les coffrets D205 spécial lieux publics assurent la régulation et la protection d'une station équipée de 2 pompes de relevage avec ou sans thermosondes (Ex : MICRO7+7 et MINI TOP 2) .
Puissance maximale jusqu'à 2 KW en 230 V monophasé, absorbant une intensité de 11A et 5.3 KW en 400 V triphasé, absorbant une intensité de 11A.

Les coffrets devront être raccordés sur une alimentation équipée d'un dispositif de protection et de sectionnement en conformité avec les normes et facilement identifiable.

D 205

CONCEPTION

1 Coffret en tôle d'acier peint couleur RAL 7032 avec porte intérieure permettant l'accès à l'automate FLYGT 2 pompes AQUAPRO et aux commandes uniquement aux personnes autorisées.
Degré de protection : IP55. Dimensions : 400 x 300 x 210 mm.
Fermeture de la porte extérieure par serrure RONIS 455.
1 Disjoncteur de protection contre les courts-circuits et surcharges.
1 Contacteur 12A maximum pour utilisation spécifique avec moteur de pompe de relevage.
1 Automate FLYGT AQUAPRO pour la commande et la protection des pompes de relevage équipé d'un écran graphique monochrome visualisant le fonctionnement de la station 2 pompes.
L'automate AQUAPRO ainsi que la commande du disjoncteur général sont accessibles à partir de la fenêtre de visualisation du coffret.
L'automate AQUAPRO assure les fonctions suivantes:

- La protection contre les surcharges de 1 à 12A
- La régulation par deux flotteurs type NF5 (un par pompe)
- La régulation par trois flotteurs type ENM10 (un arrêt pour les 2 pompes et un de marche par pompe)
- La détection du Niveau Haut par un flotteur
- La protection échauffement stator par thermosondes (ipsotherme)
- La protection de la pompe par seuil d'intensité mini.
- La permutation à chaque arrêt ou horaire.
- La mise en cascade évitant le démarrage simultané des 2 pompes.
- Le secours automatique d'une pompe sur l'autre
- La mesure de l'intensité absorbée par pompe
- Le temps de fonctionnement par pompe
- Le nombre de démarrage par pompe.
- La mémorisation et l'historique des 5 derniers défauts .
- Le traitement de synthèse des défauts par un contact Tout Ou Rien en attente sur bornes

1 Condensateur par pompe équipée d'un moteur 230V monophasé
1 Bornier de raccordement.

COFFRET D205 POUR POMPE DE RELEVAGE

TYPE	REFERENCE	TYPE	REFERENCE
Coffret triphasé 400V de 1à 11A	**58 48 490**	Coffret monophasé 230V de 1 à 11A et condensateur 40µF (pompe 3057)	58 48 510
Coffret monophasé 230V de 1 à 11A et condensateur 14µF (pompe 3045)	58 48 500	Automate AQUAPRO	**58 48 520**

En gras : Produit disponible sur stock

COFFRETS ELECTRIQUES

Coffret de commande et de protection d'une pompe de Forage 6" à partir de 5,5 kW (Pour puissance inférieure, choisir le DUCTOR II correspondant).

COFFRET 6" 5,5 kW

APPLICATIONS

Les coffrets de Forage 6" assurent la commande et la protection d'une pompe de Forage 6" d'une puissance maximale de 30 kW en triphasé 400 V uniquement.

Les coffrets devront être raccordés sur une alimentation équipée d'un dispositif de protection et de sectionnement en conformité avec les normes et facilement identifiable.

CONCEPTION

De 5,5 à 11 kW

1 Coffret en Polycarbonate. Degré de protection IP 530. Dimensions : 320 x 235 x 100 mm.
1 Disjoncteur moteur calibré sur l'intensité nominale de la pompe.
1 Contacteur 12 A ou 25 A.
1 Module de protection manque d'eau.
1 Bornier de raccordement (alimentation - régulateurs - sonde).

De 15 à 30 kW

1 Coffret en Polycarbonate. Degré de protection IP 530. Dimensions : 380 x 280 x 130 mm.
1 Disjoncteur moteur calibré sur l'intensité nominale de la pompe.
1 Contacteur 30 A, 50 A ou 75 A.
1 Module de protection manque d'eau.
1 Bornier de raccordement (alimentation - régulateurs - sonde).

Matériel commun à tous les coffrets :

• En façade du coffret :
1 Commutateur de sélection de marche "AUTOMATIQUE - ARRET - MANUEL".
• En façade du module de protection manque d'eau :
1 L.E.D. verte sous tension.
1 L.E.D. rouge défaut thermique.
1 L.E.D. jaune marche pompe.
1 L.E.D. jaune commande régulation.
1 L.E.D. jaune sonde haute.
1 L.E.D. jaune sonde basse.
1 L.E.D. rouge alarme.
1 commande de réarmement des défauts.

COFFRETS POUR 1 POMPE FORAGE 6"	REFERENCE	ACCESSOIRES POUR COFFRETS 6"	REFERENCE
Coffret 5,5 kW	52 22 200	Module automatisme RPS 250 pour coffret forage 6"	58 39 500
Coffret 7,5 kW	52 22 210	Câble unifilaire pour électrodes - Couronne de 100 m	54 11 501
Coffret 11 kW	52 22 220	Electrode unitaire	58 24 660
Coffret 15 kW	52 22 230		
Coffret 18,5 kW	52 22 240		
Coffret 22 kW	52 22 250		
Coffret 30 kW	52 22 260		

Pour sécuriser votre installation, utiliser un interrupteur de coupure d'alimentation adapté à la puissance de la pompe (voir p. 163).

Coffret d'alarme pour stations de relevage (MICRO 7 - MICRO 7 + 7)

COFFRET D'ALARME POUR MICRO 7

APPLICATIONS

Le coffret d'alarme assure le contrôle visuel ou sonore d'un niveau trop plein sur les stations de relevage ou tout autre contact libre de tout potentiel (fermé sur défaut). Il est autonome, son alimentation de 9 V est délivrée par 1 pile 9 V type PP3 (pile fournie).

CONCEPTION

1 Coffret en plastique.
Degré de protection IP 430. Dimensions : 110 x 110 x 65 mm.
1 Domino de raccordement du contact de défaut.
1 Interrupteur 2 positions "Marche - Arrêt".
1 Avertisseur sonore 12 V continu 85 dB - 1 mètre.
1 Bouton-poussoir "Test Alarme".

TYPE	REFERENCE
Coffret d'alarme pour micro stations de relevage (MICRO 7 - MICRO 7 + 7) **Livré avec pile**	52 22 190
Régulateur d'alarme	58 37 130

AUTOMATES FGC

APPLICATIONS

L'automate FGC assure le contrôle et la régulation des petits postes de pompage de 1 à 2 pompes pour des puissances électriques jusqu'à 5,5 kW. Disposant d'une interface opérateur en façade et de nombreuses fonctions intégrées, il se paramètre facilement par l'utilisateur pour réguler efficacement les postes de pompage.
Les contacteurs de puissance des pompes, présents dans le FGC, font partis des caractéristiques originales de cet automate.

Automate FGC

FONCTION

- Mesure de niveau.
- Contrôle des pompes.
- Régulation par régulateur de niveau, sonde piézométrique ou sonde à ultrasons.
- Compteur horaire par pompe.
- Cumul nombre de démarrage par pompe.
- Protection surintensité et thermosonde.
- Journal d'alarmes (10 alarmes).
- Synoptique en façade d'un poste de pompage 1 ou 2 pompes avec Leds d'états.
- Arrêt pompe sur niveau ou sur un temps de fonctionnement.
- Mode Arrêt/Auto/Manuel pour chaque pompe sélectionnable en façade.
- Détection perte de phase.- Possibilité de renvoi d'alarme vers logiciel de supervision ou par messages SMS avec rajout d'un module optionnel (nous consulter pour plus de détails).

CONCEPTION

Alimentation : 230 V Mono.
Entrée analogique : mesure de niveau 4-20 mA
Entrées digitales : Niveau bas; niveau d'arrêt pompe; niveau marche pompe; niveau haut : thermosondes pompe; auto-manuel pour chaque pompe : défaut externe configurable
Sorties digitales : Alarme externe; alarme externe d'indication sonore et/ou visuelle sous 230 V CA/8A
Puissance maxi pompe : 5,5 kW (12 A) sous 380/440 V Tri.
Afficheur : LCD 2x16 caractères
T° fonctionnement : -20°C à +50°C
Protection : IP 54
Montage : panneau
Dimensions (lxhxp): 255x180x100 mm

DESIGNATION	REFERENCE
FGC 1 Pompe avec afficheur	4 005 010 400
FGC 2 Pompes avec afficheur	4 005 010 410

AUTOMATES DE TELEGESTION FMC

APPLICATIONS

Famille d'automates de télégestion destinée aux postes de pompages, stations d'épuration, bassins d'orages et autres applications de pompage. Les automates de télégestion FMC permettent le contrôle de l'application et la transmission des données à distance. Ils sont paramétrables par une interface opérateur en façade ou par un ordinateur équipé du logiciel adapté.

Automate FMC

FONCTION

- Mesure de niveau.
- Contrôle des pompes.
- Régulation par régulateur de niveau, sonde piézométrique ou sonde à ultrasons.
- Compteur horaire par pompe.
- Cumul nombre de démarrage par pompe.
- Commande et suivi à distance par logiciel de supervision.
- Appels sur alarmes vers logiciel de supervision ou par messages SMS.
- Transmission de courbes et rapports de données vers logiciel de supervision.
- Divers modes de marche des pompes.
- Calcul débit des pompes, débit entrant et volume pompé.
- Surveillance des débordements.
- Journal d'alarmes horodatées (100 alarmes).
- Stockage des données en local.
- Synoptique en façade d'un poste de pompage 2 ou 4 pompes avec Leds d'états.
- Rappel en façade des principales alarmes par 16 Leds d'indications.
- Messages d'information d'entretien des pompes.
- Surveillance anti-intrusion.
- Gestion jusqu'à 400 Entrées/Sorties avec modules d'extension.

CONCEPTION

Alimentation : 230 V mono ou 24 V alternatif ou continu
Entrées analogiques : 4 entrées 4-20 mA, résolution 12 bits, opto-isolées
Entrées digitales : 16 entrées opto-isolées
Sorties digitales : 8 sorties, 6 sorties relais et 2 sorties statiques, opto-isolées
Afficheur : LCD 2x16 caractères rétro-éclairé
T° fonctionnement : 0°C à +50°C
Protection : IP 65
Montage : panneau
Dimensions (lxhxp) : 320x261x145mm
Liaisons: 3 ports série et un support format PCMCIA
Communication: Modem RTC, GSM, ligne spécialisée ou radio

DESIGNATION	REFERENCE
FMC 200 pour 1 à 2 pompes	4 005 010 020
FMC 400 pour 3 à 4 pompes	4 005 010 040
Modem PCMCIA pour ligne PTT	52 80 320
Alimentation 230 V AC/ 24 V DC	4 005 005 210
Kit sauvegarde (parafoudres et batteries)	52 73 700

INTERRUPTEUR DE COUPURE D'ALIMENTATION DE PUISSANCE

APPLICATIONS

Pour sécuriser votre installation lors de la maintenance, il est indispensable d'installer un organe de coupure cadenassable à proximité du coffret de commande.

DESIGNATION INTERRUPTEUR	COFFRETS A ASSOCIER	REFERENCE
Interrupteur 16 A Tri. ou Mono.	CFE 12 / DUCTOR / CPEM / Coffrets 6" - P : 5,5 kW	52 22 060
Interrupteur 32 A Tri. ou Mono.	Coffrets 6" - P : 7,5 kW, 11 kW, 15 kW	52 23 120
Interrupteur 63 A Tri. ou Mono.	Coffrets 6" - P : 18,5 kW, 22 kW, 30 kW	52 23 130

Interrupteur d'alimentation

VARIATEURS DE VITESSE

TECHNOVAR

Nouveau design
jusqu'à 11 kW
avec installation facilitée.
S'adapte sur tout type
de moteur IP 55

1,1 kW
1 x 230 V

1,5 kW à 2,2 kW
1 x 230 V

2,2 kW à 11 kW
3 x 400 V

TECHNOVAR
15 kW à 22 kW

APPLICATIONS

- Le convertisseur de fréquence TECHNOVAR assure un réglage automatique de la pression, de la pression différentielle ou du débit.

SURPRESSION :
- Industrie :
  - Système de filtration, osmose inverse
  - Production d'eau ultra pure
  - Lavage
  - Eaux à usage industriel dans les stations d'épuration
  - Intégrateur.
- Arrosage / agriculture :
  - Alimentation et transfert d'eau
  - Irrigation.
- Sanitaire :
  - Hôpitaux, hôtels, immeubles.
- Incendie :
  - RIA, poteaux d'incendie.

RECIRCULATION
- Chauffage / climatisation.
- Piscine.
- Fontainerie.

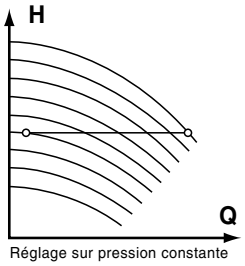

Réglage sur pression constante

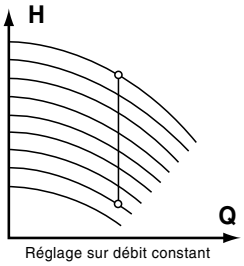

Réglage sur débit constant

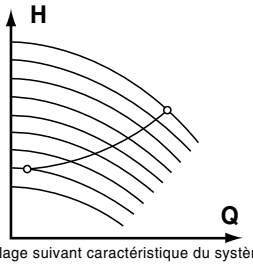

Réglage suivant caractéristique du système

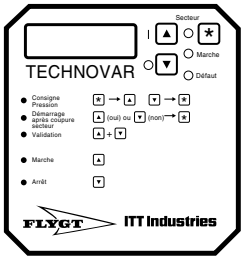

Le variateur TECHNOVAR s'installe principalement sur les pompes multicellulaires verticales PRAXINOX et les pompes In Line ELINA mais peut également équiper les installations de forage (sous certaines conditions).

LIMITES D'UTILISATION

- Plages de puissance:
  Alimentation triphasée 400V avec moteur alimentation 400V triphasée : 2,2 à 22 KW (montage sur moteur ou mural avec adjonction d'un ventilateur) de 30 à 45 KW (montage mural dans un coffret)
  Alimentation monophasée TECHNOVAR 230V avec moteur alimentation 230 V triphasée : 1.1 à 2.2 KW.
- Température ambiante maximale de fonctionnement : +5°C à +40°C
  Si la température ambiante est supérieure à 40°C mais inférieure à 55°C sélectionner le calibre TECHNOVAR de puissance supérieure.
- Humidité ambiante maximale : 50% à 40°C et 90% à 20°C
- Compatibilité électromagnétique (CEM)
  - EN 50081/2 ENV 50140
  - EN 50082/2 ENV 50141
- Longueur maximale entre le TECHNOVAR et le câble moteur : 20 mètres au delà (maximum 100 m) prévoir des filtres de sortie.
- Protection alimentation du TECHNOVAR : disjoncteur moteur ou disjoncteur différentiel spécial variateur de vitesse.
- Déclassement moteur : 5 à 15 % suivant utilisation.

VARIATEURS DE VITESSE

CONCEPTION

L'ensemble compact TECHNOVAR réunit les éléments suivants :

- Convertisseur fréquence et tension
- Commande et gestion par microprocesseur

CARACTERISTIQUES TECHNIQUES

TECHNOVAR alimentation monophasée de 1,1 à 2.2 KW

- Degré de protection : IP55
- Installation sur le moteur à l'aide de la vis de fixation du capot moteur pour puissance 1.1 KW.
- Installation sur le moteur avec 4 agrafes pour puissances 1.5 et 2.2 KW.
- Console de programmation (voir option) .

TECHNOVAR alimentation monophasée de 1.5 à 2.2 et alimentation triphasée de 2,2 à 11 KW

- Degré de protection : IP55
- Installation sur le moteur avec 4 agrafes.
- Ecran à cristaux liquides frontal.
- Ecran à cristaux liquides latéral inclinables (voir option)

TECHNOVAR alimentation triphasée de 15 à 22 KW

- Degré de protection : IP54
- Installation sur le moteur à l'aide de vis.
- Ecran à cristaux liquides frontal.

TECHNOVAR alimentation triphasée de 30 à 45 KW

- Présentation en coffret à fixation murale.
- Degré de protection : IP55.
- Emplacement dans coffret pour filtre de sortie.

PRAXINOX
équipée du Technovar

ELINA
équipée du Technovar

OPTION MURALE DU TECHNOVAR

Les TECHNOVAR monophasés et triphasés d'une puissance de 1.1 à 22 KW peuvent être utilisés en fixation murale par adjonction d'un ventilateur correspondant à la puissance requise (voir option)
Le ventilateur est alimenté par le TECHNOVAR, deux bornes de raccordement sont prévus à cet effet.
Le TECHNOVAR mural reprend toutes les fonctions du TECHNOVAR standard.
Longueur maximale entre le TECHNOVAR et le câble moteur : 20 mètres au delà (maximum 100 m) prévoir des filtres de sortie.

PRINCIPALES FONCTIONS DU TECHNOVAR

- Arrêt immédiat de la pompe en cas de consommation nulle (Présence d'un réservoir impérative).
- Possibilité de faire varier le point de consigne en fonction d'une commande externe.
- Possibilité d'avoir deux points de consigne par commutation externe.
- Mise en cascade automatique des pompes avec permutation horaire et reprise en secours.
- Mise en service et arrêt à partir du panneau de contrôle.
- Visualisation des paramètres à partir de l'écran à cristaux liquides.
- Raccordements extérieurs : marche - arrêt à distance, ipsothermes et manque d'eau.
- Report d'informations par contacts secs en attente sur bornes : marche et défauts.
- Interface RS485 permettant la communication jusqu'à quatre TECHNOVAR.
- Système périodique de dégommage.
- Historique des informations : défauts et temps de fonctionnement.

TECHNOVAR MONOPHASES avec KIT de MONTAGE

Version simplifiée avec console de programmation séparée
A n'utiliser qu'avec des moteurs 230V TRI

TYPE	P. kW	Intensité maximale	Tension	REFERENCE
TECHNOVAR HV1.1 sans console	1.1*	4.8A	1 x 230V	58 43 252
TECHNOVAR HV1.15 sans console	1.5	7A	1 x 230V	58 47 912
TECHNOVAR HV1.2 sans console	2.2	10A	1 x 230V	58 47 922
Accessoires et options				
Console de programmation pour HV1.1 - HV1.15 - HV 1.2				25 24 15 2410
Bague de montage pour renforcement du capot plastique du ventilateur moteur (1.5 et 2.2 KW)				25 25 09 2410
Câble moteur prémonté 0.75 -1.1 KW pour HV1.1 section 4x 1.5 + 2x 0.75				25 24 15 6310
Câble moteur prémonté 1.5 -2.2 KW pour HV1.15 et HV 1.2 section 4x 2.5 + 2x 0.75				25 25 09 2810
KIT TECHNOVAR mural pour HV1.1 et HV1.2				25 25 09 3610
KIT de montage pour HV1.15 et HV1.2 (pièce de rechange)				25 25 09 1610
Carte de contrôle «SOFT 120» pour TECHNOVAR HV 1.1 à HV 1.2 (pièce de rechange)				25 25 09 4710
Capteurs de pression				
Capteur de pression relative 0-10 bars pour HV1.1 à HV1.2				25 25 11 4410
Capteur de pression relative 0-25 bars pour HV1.1 à HV1.2				25 25 11 4510
Capteur de pression différentielle 0-0.4 bars pour HV1.1 à HV1.2				25 25 09 4410
Capteur de pression différentielle 0- 4 bars pour HV1.1 à HV1.2				25 24 16 1610
Capteur de pression différentielle 0- 10 bars pour HV1.1 à HV1.2				25 25 09 4310

(*) Pas de kit de montage nécessaire pour HV 1.1

En gras : Produit disponible sur stock

VARIATEURS DE VITESSE

TECHNOVAR MONOPHASES avec KIT de MONTAGE

Version industrielle A n'utiliser qu'avec des moteurs 230V TRI

TYPE		P. kW	Intensité maximale	Tension	REFERENCE
TECHNOVAR	HV2.1	1.5	7A	1 x 230V	58 47 931
TECHNOVAR	HV2.2	2.2	10A	1 x 230V	58 47 941

TECHNOVAR TRIPHASES avec KIT de MONTAGE

TECHNOVAR	HV3.2	2.2	5.7A	3 x 400V	58 47 952
TECHNOVAR	HV3.3	3	7.3A	3 x 400V	58 47 962
TECHNOVAR	HV3.4	4	9A	3 x 400V	58 47 972
TECHNOVAR	HV3.5	5.5	12A	3 x 400V	58 47 982
TECHNOVAR	HV3.7	7.5	15A	3 x 400V	58 47 992
TECHNOVAR	HV3.11	11	22A	3 x 400V	58 48 003
TECHNOVAR	HV3.15	15	30A	3 x 400V	58 48 012
TECHNOVAR	HV3.18	18.5	37A	3 x 400V	58 48 022
TECHNOVAR	HV3.22	22	43A	3 x 400V	58 48 032

TECHNOVAR TRIPHASES MONTAGE MURAL

TECHNOVAR HV3.30	30	58A	3 x 400V	58 48 152
TECHNOVAR HV3.37	37	71A	3 x 400V	58 44 202
TECHNOVAR HV3.45	45	85A	3 x 400V	58 44 252

Accessoires et options

TYPE	REFERENCE	TYPE	REFERENCE
Bague de montage capot ventilateur plastique diamètre		KIT TECHNOVAR mural pour HV3.2 à HV3.4	25 25 09 3710
155 mm pour HV1.15 à HV3.4	25 25 09 2410	KIT TECHNOVAR mural pour HV3.5 à HV3.7	25 25 10 6810
Câble moteur prémonté 1.5 -4 KW pour HV1.15 à HV3.4		KIT TECHNOVAR mural pour HV3.11	25 25 01 2410
section 4x 2.5 + 2x 0.75	25 40 62 7610	KIT TECHNOVAR mural pour HV3.15 à HV3.22	25 25 01 2410
Câble moteur prémonté 5.5 -7.5 KW pour HV3.5 et HV 3.7		KIT de montage pour HV1.15 à HV3.7 (pièce de rechange)	25 25 09 1610
section 4x 2.5 + 2x 0.75	25 40 62 7710	KIT de montage pour HV3.11(pièce de rechange)	25 25 10 5910
Câble moteur prémonté 11 KW pour HV3.11		Entretoise de montage pour HV3.15 à HV 3.22	25 40 63 1310
section 4x 4 + 2x 0.75 5844850	25 40 62 7810	KIT d'inclinaison de l'afficheur pour TECHNOVAR HV2.1 à HV3.11	25 41 68 9010
Câble moteur prémonté 15 -18.5 KW		Carte de contrôle «SOFT 120» pour TECHNOVAR	
pour HV3.15 et HV 3.18 section 4x 6 + 2x 0.75	25 40 62 7910	HV 2.1 à HV 3.11 (pièce de rechange)	25 25 09 6410
Câble moteur prémonté 22 KW pour HV3.22		Carte de contrôle «SOFT 120» pour TECHNOVAR	
section 4x 10 + 2x 0.75	25 40 62 8010	HV 3.15 à HV 3.45(pièce de rechange)	25 24 18 4210

Capteurs de pression

TYPE	REFERENCE	TYPE	REFERENCE
Capteur de pression relative 0-10 bars pour HV2.1 à HV3.	58 44 120	Capteur de pression différentielle 0- 4 bars pour HV2.1 à HV3.	25 24 04 6510
Capteur de pression relative 0-16 bars pour HV2.1 à HV3.	58 46 620	Capteur de pression différentielle 0- 10 bars pour HV2.1 à HV3.	25 24 15 8610
Capteur de pression relative 0-25 bars pour HV2.1 à HV3.	58 44 130	KIT tuyauterie pour raccordement des capteurs	
Capteur de pression relative 0-40 bars pour HV2.1 à HV3.	58 44 140	de pression différentielle	25 40 58 4510
Capteur de pression différentielle 0-0.4 bars pour HV2.1 à HV3.	25 24 178 010		

Diaphragme pour mesure de débit sur eaux claires avec capteur de pression différentielle 0.04 bar et tuyauterie

TYPE	REFERENCE	TYPE	REFERENCE
Diaphragme DN 32 (2.7 à 8 m3/h) pour HV2.1 à HV3.45	25 40 61 1010	Diaphragme DN 50 (12 à 36 m3/h) pour HV2.1 à HV3.45	25 40 61 1510
Diaphragme DN 32 (4 à 12 m3/h) pour HV2.1 à HV3.45	25 40 61 1110	Diaphragme DN 65 (12 à 36 m3/h) pour HV2.1 à HV3.45	25 40 61 1610
Diaphragme DN 40 (4.5 à 14 m3/h) pour HV2.1 à HV3.45	25 40 61 1210	Diaphragme DN 65 (16 à 48 m3/h) pour HV2.1 à HV3.45	25 40 61 1710
Diaphragme DN 40 (7 à 21 m3/h) pour HV2.1 à HV3.45	25 40 61 1310	Diaphragme DN 80 (27 à 80 m3/h) pour HV2.1 à HV3.45	25 41 33 9010
Diaphragme DN 50 (8 à 24 m3/h) pour HV2.1 à HV3.45	25 40 61 1410		

FILTRES DE SORTIE POUR TECHNOVAR MURAUX

A installer entre TECHOVAR et moteur si la longueur du câble est supérieure à 20 m et en deçà de 100 m.

TYPE	REFERENCE	TYPE	REFERENCE
Filtre de sortie 7A pour TECHNOVAR HV 2.1,HV3.2 et 3.3	25 24 04 2110	Filtre de sortie 30A pour TECHNOVAR HV3.15	25 24 04 2610
Filtre de sortie 9A pour TECHNOVAR HV3.4	25 24 04 2210	Filtre de sortie 37A pour TECHNOVAR HV3.18	25 24 04 2710
Filtre de sortie 12A pour TECHNOVAR HV 2.2 et HV3.5	25 24 04 2310	Filtre de sortie 43A pour TECHNOVAR HV3.22	25 24 04 2810
Filtre de sortie 15A pour TECHNOVAR HV3.7	25 24 04 2410	Filtre de sortie 85A pour TECHNOVAR HV3.30 et HV3.45	25 25 09 3510
Filtre de sortie 22A pour TECHNOVAR HV3.11	25 24 04 2510		

VARIATEURS DE VITESSE

TECHNOVAR SMART

Convivialité du paramétrage.
Adaptation aisée
aux applications de surpression.
Facilité de mise en œuvre.

Technovar Smart - Version murale

APPLICATIONS

- Les fonctions du SMART sont identiques à celles des TECHNOVAR .
- Le SMART est utilisé dans des applications où l'on veut piloter des convertisseurs de fréquence standard du marché tout en conservant les mêmes fonctions conviviales et intuitives d'utilisation et de paramétrage d'un TECHNOVAR.
- Dans une même installation, l'on peut réaliser l'automatisme et la régulation de 1 à 4 pompes en combinant des SMART pilotant des convertisseurs de fréquence standards avec des TECHNOVAR
- Le SMART ne peut piloter que des convertisseurs de fréquence ayant une entrée analogique de 0-10V courant continu.
- Dans une même installation, l'on peut réaliser l'automatisme et la régulation de 1 à 4 pompes en combinant des SMART pilotant des convertisseurs de fréquence standards avec des TECHNOVAR.

CONCEPTION

Le SMART est disponible en deux versions :

- Version murale

Le SMART comprend alors :

- Une carte de contrôle commande TECHNOVAR avec logiciel version 120.
- Une enveloppe métallique où est implantée la carte de contrôle commande.
- Degré de protection : IP55 (en façade) IP00 à l'intérieur de l'armoire.
- Dimensions : H: 287 x L : 160 x P: 60
- Poids : 1.70 kg.

- Version encastrée

Le SMART comprend alors :

- Une carte de contrôle commande TECHNOVAR avec logiciel version 120 et le KIT de montage pour implantation en façade d'armoire.
- Degré de protection : IP55 (en façade) IP00 à l'intérieur de l'armoire
- Dimensions : H: 236 x L : 155 x P: 60
- Poids : 0.55 kg

CARACTERISTIQUES

- Tension d'alimentation : 24V courant continu.
- Consommation : 130 Ma.
- Signal de sortie pour pilotage d'un convertisseur de fréquence standard : 0-10 V courant continu.
- Température ambiante ambiante de fonctionnement : +5°C à +40°C
- Température de stockage : -25°C à +55°C.
- Humidité : 50% à 40°C condensation non permise.

Version murale

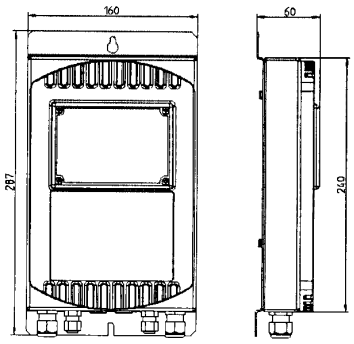

Version à encastrer

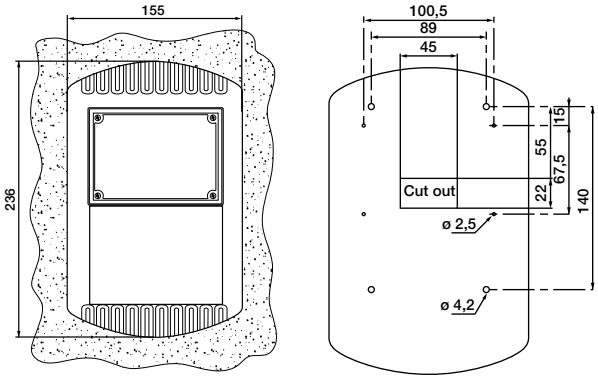

TYPE	REFERENCE
TECHNOVAR SMART version murale	58 45 691
TECHNOVAR SMART version à encastrer	58 46 001

CHAUFFAGE CLIMATISATION

APPLICATIONS INDUSTRIELLES

POMPE IN LINE DOUBLE
Séries AT et T

POMPE IN LINE SIMPLE
Séries AL et L

APPLICATIONS

- Les pompes in line simples et doubles sont fabriquées en fonte pour une application avec des liquides non agressifs et notamment le chauffage, le refroidissement et la climatisation.
- Les pompes simples en bronze de la série ALP sont davantage destinées à l'eau chaude sanitaire.
- Les pompes simples en acier inoxydable de la série ALS conviennent à des applications industrielles diverses et variées.

LIMITES D'UTILISATION

- Température maximale du liquide pompé : - 15°C à + 120°C (sur demande - 15°C à + 150°C).
- Température ambiante : + 45°C.
- Pression maximale d'utilisation : 10 bars et 16 bars selon les modèles.

CONCEPTION

- Tri. 230/400 V - 50 Hz jusqu'à 3 kW inclus.
- Tri. 400/690 V - 50 Hz à partir de 4 kW.
- Protection IP 54 et IP 55 à partir de 4 kW.
- Isolation classe F.
- Brides conformes au standard ISO 7005.
- La roue est montée directement sur l'arbre moteur sans accouplement séparé.
- Pour les pompes doubles, il y a un clapet à battant pour séparer les deux parties hydrauliques.

Pompes simples séries AL 950 et 2,900 tr/mn 50 Hz

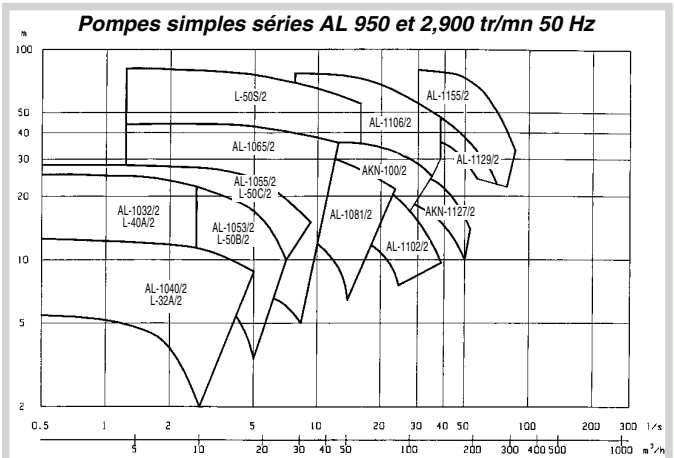

Pompes simples séries AL 950 et 1,450 tr/mn 50 Hz

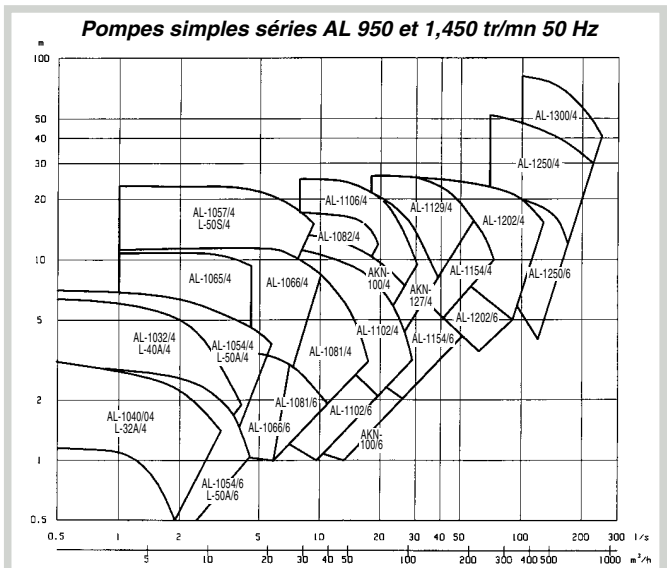

Pompes doubles séries AT et 1,450 et 2,900 tr/mn 50 Hz

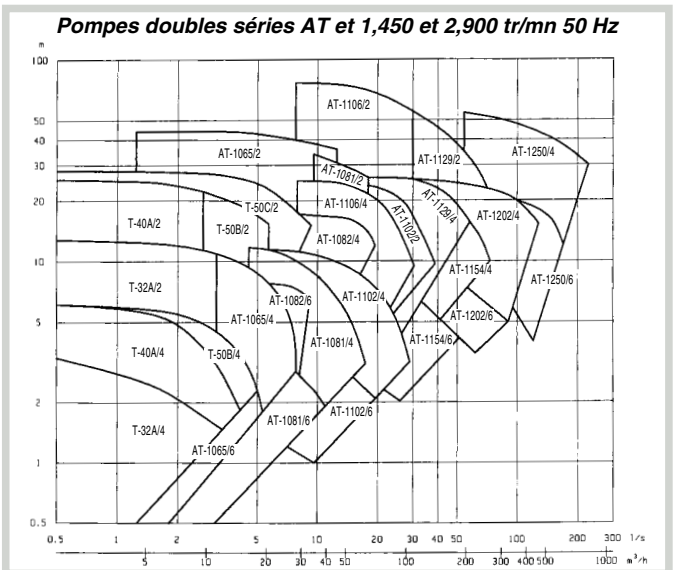

POMPES SUBMERSIBLES POUR LIQUIDES CHARGES

BIBO

APPLICATIONS

- Bâtiment, Travaux publics et V.R.D.
- Industrie.
- Mines et carrières.
- Adduction d'eau.
- Services techniques municipaux.
- Protection civile (incendie-inondation).
- Marine.
- Agriculture.

BIBO 2102

CONCEPTION

Les points forts des "BIBO" :

- Conception légère et compacte : corps de pompe en aluminium, résistant aux chocs, crépine acier galvanisé.
- Roue ouverte en fonte au chrome de haute dureté (60HRC).
- Pièces d'usure revêtues de polyuréthanne : coûts de maintenance réduits.
- Disjoncteur de protection incorporé contre les surintensités et l'échauffement moteur jusqu'au modèle 2125.
- Double étanchéité mécanique en carbure de tungstène.
- Rendement élevé (consommation électrique moindre).
- Fonctionnement à sec ou à vanne fermée sans aucun risque.
- Coffret de démarrage incorporé (modèles : 2052-1 kW Mono. PLUG'IN et 2066 Mono).
- Raccord de refoulement cannelé ou fileté.
- Pompes à encombrement réduit : nous consulter.

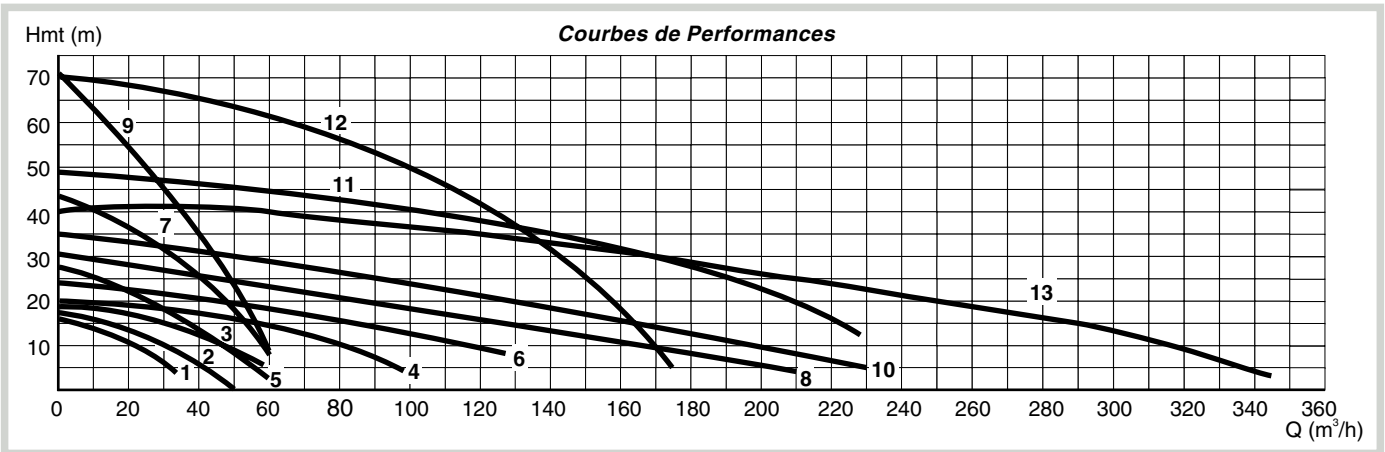

Courbes N°	Modèle BIBO Mono. 230 V	Modèle BIBO Tri. 400 V	Débit maxi. (m³/h)	Puissance kW	Intensité nominale (A) (2) Mono. 230 V	Intensité nominale (A) (2) Tri. 400 V	Ø Ref. (mm)	Ø Pompe (mm)	Poids kg	Puissance GE (kVA) (3)
1	2052 - PLUG'IN (1)		32	1	6,6	—	50	195	18 (1)	3
1	2052		32	1	6,6	—	50	195	16	3
1		2052	32	1	—	2,2	50	195	16	3
2	2066 (1)		50	1,5	8	—	76	375	33	6
3		2066	66	2,2	—	4,5	76	375	30	4
4		2102 MT 5 CV	108	3,7	—	7,4	100	430	50	10
5		2102 HT 5 CV	64	3,7	—	7,4	76	430	48	10
6		2102 MT 7 CV	128	5,2	—	10	100	465	54	14
7		2102 HT 7 CV	60	5,2	—	10	75	465	54	14
8		2125 MT	227	8	—	15	150	565	91	22
9		2125 HT	59	8	—	15	75	490	91	22
10		2140 MT	216	12	—	23	150	565	82	30
11		2151 MT	230	20	—	35	150	670	165	50
12		2151 HT	151	20	—	35	100	670	165	50
13		2151 LT	360	20	—	35	150	670	165	50

(1) Avec coffret de démarrage intégré. (2) En série les pompes sont branchées en Tri. 400V.
(3) GE : Puissance du groupe électrogène pour démarrage auto-transfo.

Documentation et prix sur demande

WELLPOINT

POMPES AUTO-AMORCANTES DE SURFACE POUR LIQUIDES TRES CHARGES

APPLICATIONS

- Bâtiments, travaux publics et VRD
- Carrières
- Industries
- Agriculture / Irrigation
- Adduction d'eau
- Assainissement
- Services Techniques municipaux
- Protection civile (lutte contre les inondations)

Version avec moteur électrique

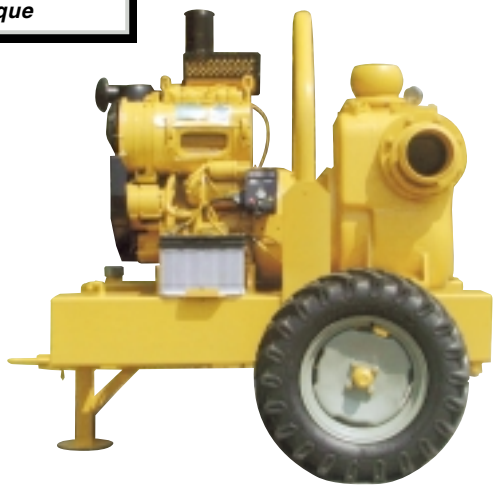

Version avec moteur thermique

LIMITES D'UTILISATION

Température maxi du liquide pompé : 70° C.
Densité maxi : 1100 kg/m³.
Section de passage : de 15 à 80 mm suivant les modèles.

CONSTRUCTION

Corps de pompe : fonte.
Roue et plaque d'usure : fonte au chrome.
Arbre : acier.
Garniture mécanique : carbure de silicium.

CONCEPTION

Pompe de surface auto-amorçante pour liquides très chargés. Entraînement par moteur électrique (1500 tr/mn) ou thermique (essence 2 temps pour la version "Swell 2" et diesel pour le reste de la gamme).
Pompe livrée sur skid ou châssis sur roue (remorque tractable sauf sur route).
Version insonorisée pour certains modèles.

PERFORMANCES

Version avec moteur électrique Ø ASP/Réf.	**1"1/2**	**2"**	**3"**	**4"**	**6"**	**8"**	**10"**
Débit maxi (m³/h)	24	40	85	175	300	500	660
Hauteur maxi de refoulement (m)	16	30	29	26	34	33	21
Section de passage (mm)	20	25	40	45	60	80	60

Version avec moteur thermique Ø ASP/Réf.	**1"1/2**	**2"**	**3"**	**4"**	**6"**	**8"**	**10"**
Débit maxi (m³/h)	25	48	85	185	354	500	660
Hauteur maxi de refoulement (m)	48	50	30	50	40	33	21
Section de passage (mm)	15	17	40	50	72x50	80	70

POMPES SUBMERSIBLES D'ASSAINISSEMENT

SERIE 3000

APPLICATIONS

Pompage d'eaux brutes, d'eaux pluviales, d'eaux chargées des réseaux publics d'assainissement et d'industries.

CONCEPTION

- Corps de pompe, volute et roue : Fonte.
- Etanchéité assurée par 2 garnitures mécaniques.
- Roue monocanale Neva Clog incolmatable (3068 - 3085 - 3102 - 3127).
- Roue Vortex (3068 - 3085).
  Version d'installation fixe (CP) ou mobile (CS).

Nouvelle série C 3000

CP

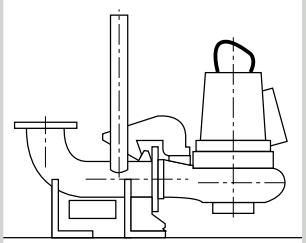

CS

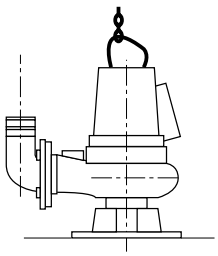

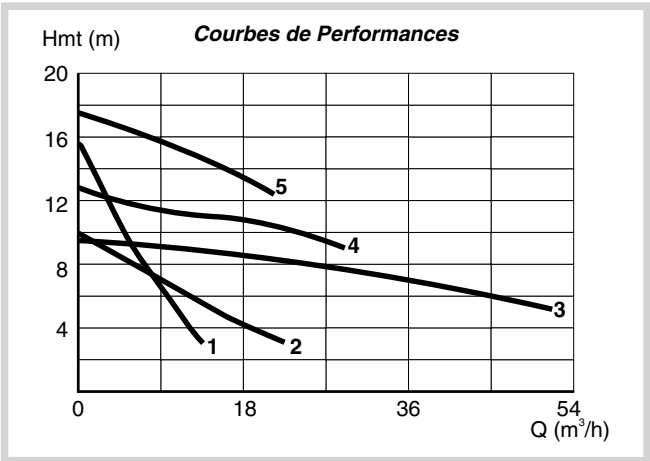

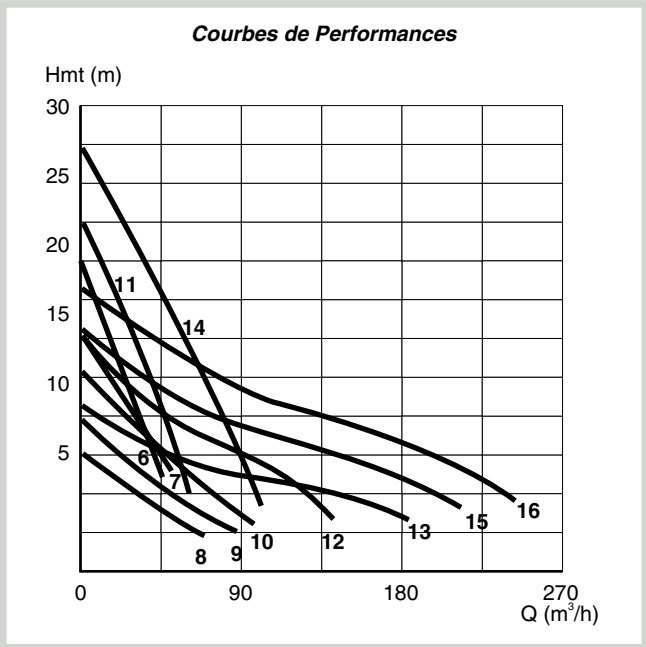

Courbe N°	TYPE	Puissance kW	Tr/mn	Intensité (A) Tri. 400 V	Section de passage (mm)	Poids (kg) Version fixe	Poids (kg) Version mobile
1	3068 HT 214	2,4	2.705	2,4	Ø 65	42	50
2	3068 MT 470	2	1.355	4,9	Ø 80	50	50
3	3085 MT 470	2	1.450	4,6	Ø 76	86	65
4	3085 HT 278	2,4	2.850	4,7	Ø 52	95	68
5	3085 HT 276	2,4	2.850	4,7	Ø 52	95	68
6	3068 HT 255	1,7	2.700	3,8	Ø 34	39	38
7	3068 HT 253	1,7	2.700	3,8	Ø 34	39	38
8	3085 MT 436	1,3	1.400	3,2	Ø 76	95	68
9	3085 MT 434	1,3	1.400	3,2	Ø 76	95	68
10	3085 MT 432	2,0	1.400	4,6	Ø 76	98	71
11	3085 HT 250	2,4	2.850	4,7	Ø 34	95	68
12	3102 MT 430	3,1	1.440	6,4	Ø 82	140	127
13	3102 LT 440	3,1	1.440	6,4	Ø 100	165	145
14	3102 HT 252	4,4	2.850	8,6	Ø 52	133	122
15	3127 MT 431	4,7	1.450	9,6	elliptique 90 x 100	188	175
16	3127 MT 430	5,9	1.450	12	elliptique 100 x 100	188	175

Documentation et prix sur demande

SR 4000

Les nouveaux agitateurs série 4600 sont, dans le domaine de l'agitation, l'aboutissement de 15 années d'expérience dans la construction et la mise en œuvre du concept submersible.

De plus, ces agitateurs, de conception modulaire, permettent de proposer dans chaque cas, une solution d'agitation "sur mesure" à partir de composants standards.

Ils offrent un rendement très élevé, une grande fiabilité, une très longue durée de vie et une excellente résistance chimique et mécanique dans les milieux les plus agressifs.

AGITATEURS SR 4610/4620 - ACIER INOXYDABLE AISI 316 L

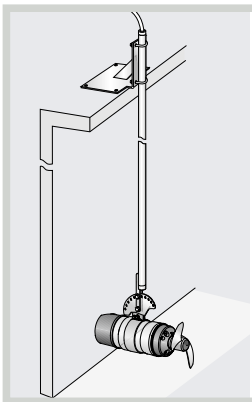

Système pendulaire (pour Agitateurs SR 4610/20)

APPLICATIONS

- Mélange.
- Homogénéisation.
- Dissolution.
- Maintien ou remise en suspension.
- Transfert thermique.
- Création de courant...

CONSTRUCTION

- Corps : Acier inoxydable : AISI 304, 316 L ou PROACID 254.
- Hélices : Acier inoxydable : AISI 316 L ou PROACID 254. Fonte au chrome.
- Variante : Revêtement anti-abrasion : polyuréthanne, stratisilicium.
- Options : Version liquides chauds et/ou ADF.

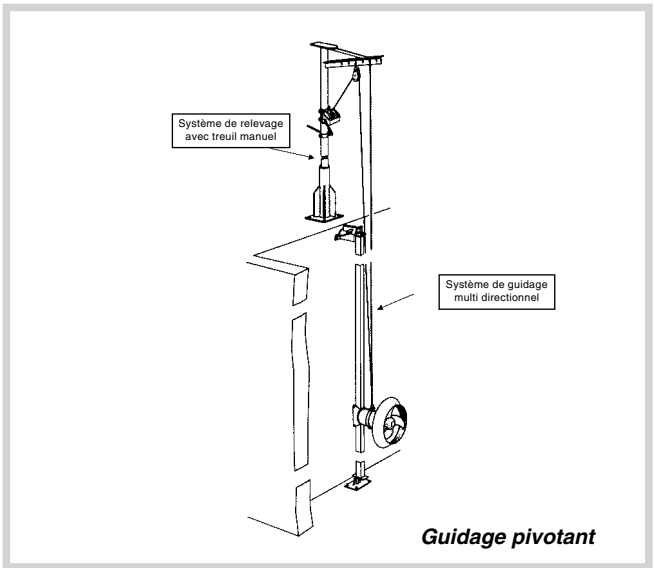

Guidage pivotant

LIMITES D'UTILISATION

- Température maximale : + 90°C.
- Viscosité maximale : 5.000 cP.
- Immersion : 20 mètres.

MODELE AGITATEUR	Construction Acier inoxydable AISI 304	AISI 316 L	Proacid 254	Puissance kW	Vitesse Hélice (tr/mn)	Ø Hélice (mm)	Pas de l'hélice (°)	Débit de pompage (m^3/h)	Poids kg
4610		x		0,75	1390	210	5° à 11°	180/302	12
4620		x		1,5	1430	210	5° à 18°	180/405	15
4630	x	x	x	1,5	750	368	4° à 9°	576/828	56
4640	x	x	x	2,5	750	368	7° à 15°	756/1080	64
4650	x	x	x	5	500	580	5° à 11°	1728/2520	175
4660	x	x	x	10	500	580	7° à 19°	2016/3384	220
4670	x	x	x	13	375	766	5° à 15°	2988/4932	360
4680	x	x	x	25	375	766	13° à 19°	4680/5724	465

Documentation technique et prix sur demande

POMPES MONOBLOCS
A IMPULSEUR FLEXIBLE

Version UTILITY - Construction bronze

APPLICATIONS

- Pompes volumétriques autoamorçantes conçues pour véhiculer des liquides clairs, visqueux ou chargés en particules solides, de toute nature.
- Transfert de produits de fabrication, de vidange, de circulation, d'alimentation de machines de conditionnement, de dosage, de filtration nécessitant un pompage en douceur ou des normes d'hygiène alimentaire :
  - Saumure, levures, concentrés divers, huile, alcool
  - Jus de fruits, sirops, gélatine, yaourts
  - Engrais, insecticides, produits de nettoyage...
  - Résidus de fabrication...

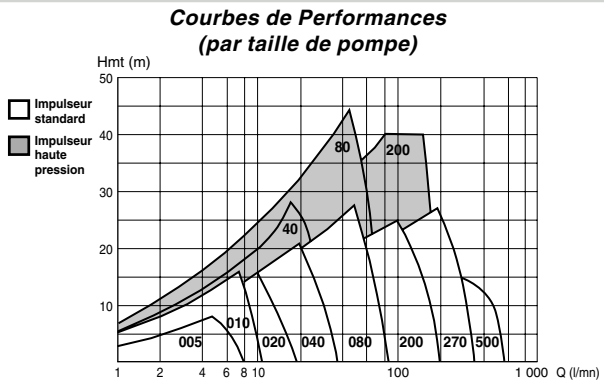

LIMITES D'UTILISATION

- Débit maximal : 400 l/mn (500 l/mn sur palier).
- Pression maximale : 3 bars (5 bars sur palier).
- Viscosité maximale du liquide : 1.000 cP (10.000 cP sur palier).
- Températures admissibles du liquide : de 0°C à + 90°C.

CONCEPTION

- Impulseur souple en élastomère acceptant le passage occasionnel de corps étrangers.
- Pompes autoamorçantes, à fonctionnement réversible, d'une mise en œuvre très facile et d'un entretien très réduit.
- Version monobloc ou montée sur palier avec double roulement graissé à vie.
- Nettoyage en place (CIP/NEP) pour les versions "alimentaires".

COMPOSANTS	MATERIAUX
ETANCHEITE	Garniture mécanique
IMPULSEUR	Néoprène, Nitrile, EPDM, Viton
CORPS DE POMPE	Bronze, Acier inoxydable, Plastique Epoxy ou Phénolique (version "alimentaire" disponible)
ORIFICES DE RACCORDEMENT	3/8" à 3" BSP selon taille et modèle (SMS version "alimentaire")

PRINCIPE DE FONCTIONNEMENT

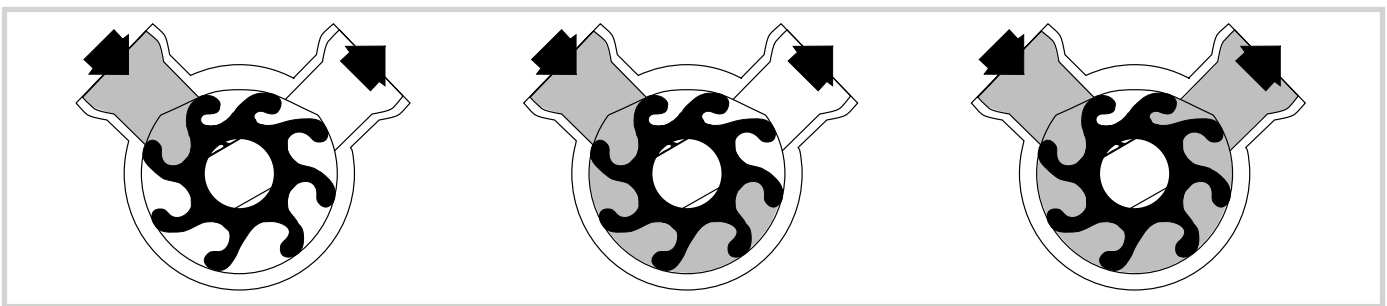

Informations complémentaires, documentation et prix sur demande

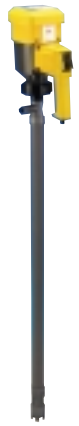

Pompe vide-fûts

APPLICATIONS

- Transfert de liquides à partir de fûts, bidons ou containeurs.
- Dosage en petites quantités avec vidange quasiment totale du fût.
- Utilisation en laboratoire ou en atelier de production.
- Fonctionnement intermittent.

ACCESSOIRES

OPTIONS :

- Alimentation par air comprimé.
- Pistolet verseur.
- Support mural.
- Adaptateur d'orifice de fût.
- Crépine.

CONCEPTION

- Moteur relié au corps de pompe par un accouplement semi-élastique.
- Moteur pneumatique en option selon modèle.
- Interchangeabilité des corps de pompes offrant une grande souplesse d'utilisation.

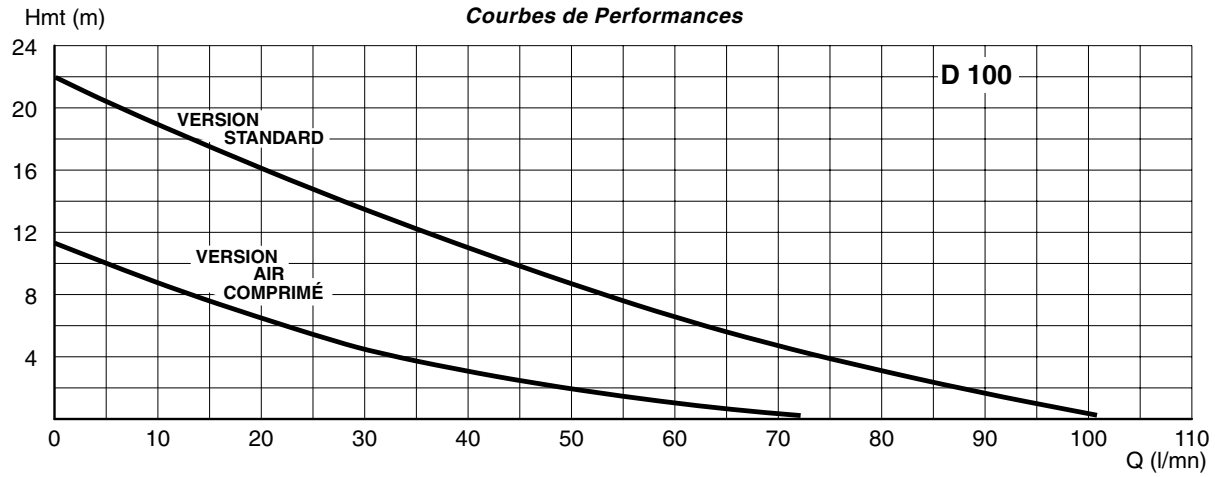

COMPOSANTS	D 100
MOTEUR MONOPHASE	Puissance : 600 W
	Tension : 110 V - 220 / 240 V
	Fréquence : 50 Hz
	Variante : moteur pneumatique (air comprimé)
CORPS DE POMPE • MATERIAUX	Polypropylène Acier inoxydable AISI 316 PVDF
• LONGUEUR	700 / 1.000 / 1.200 mm
POIDS TOTAL	4,7 / 6,8 kg

Informations complémentaires, documentation et prix sur demande

POMPES A GAS-OIL

APPLICATIONS

- Remplissage des réservoirs de gas-oil, des engins de travaux publics ou agricoles, des bateaux de plaisance.
- Transfert des huiles, paraffine, solutions glycolées et des produits dérivés jusqu'à une viscosité de 100 cP.
- Installation directement sur les véhicules ou en poste fixe à proximité du stockage de gas-oil.

CONCEPTION

Pompes compactes et monoblocs constituées d'un moteur basse tension (12 V ou 24 V) et d'une hydraulique volumétrique à palettes, autoamorçante (non anti-déflagrante).

ACCESSOIRES

OPTIONS :
- Crépine à l'aspiration.
- Clapet de pied, clapet anti-retour.
- Tuyau d'aspiration et de refoulement spécial "gas-oil".
- Adaptateurs de tuyaux.
- Soupape de sécurité "by-pass".
- Arrêt automatique de la pompe par contacteur de niveau.
- Version 25 l/mn en monophasée ou triphasée.

Pompe à gas-oil

LIMITES D'UTILISATION

Modèle	Débit à 3 mètres *(l/mn)*	HMT *(m)*	Hauteur d'auto-amorçage max. *(m)*		Température	Temps
			Sec	Humide	Limites de fonctionnement	Limites de fonctionnement
Série 23870	35	6	2	2,8	- 30°C à + 40°C	45 mn
Série VR 050	50	6	3	4		Continu
Série VR 100	100	15	4	5		Continu à 6 mn

FUELMASTER : KIT DE TRANSFERT DE GAS-OIL

LIMITES D'UTILISATION

- Débit maximal : 35 l/mn à 2 mètres.
- Hauteur maximale : 6 mètres.
- Plage de températures : de - 20°C à + 40°C.
- Temps maximal de fonctionnement continu : 35 mn.
- Hauteur maximale d'aspiration : 2,5 mètres.

CONCEPTION

- Groupe complet de remplissage de gas-oil comprenant :
  - la pompe 12 ou 24 V autoamorçante
  - le tuyau d'aspiration (1,25 mètre)
  - la crépine à l'aspiration
  - le tuyau de refoulement (2,25 mètres)
  - le pistolet verseur
  - le support de fixation mural ou de transport
  - le câble et les pinces de raccordement batterie.
- Poids du kit : 5,5 kg.
- Accessoires supplémentaires en option :
  - Volucompteur digital.
  - Clapet de pied.
  - Pistolet automatique.

Option : Fuelmaster

Fuelmaster

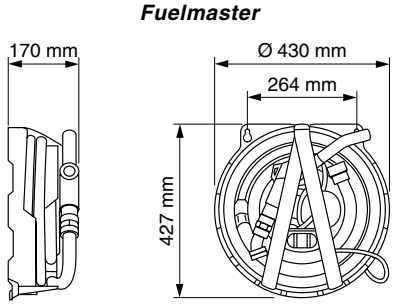

Informations complémentaires, documentation et prix sur demande

Pompe à Diaphragme

APPLICATIONS

- Pompes basse tension (12 - 24 V) destinées à être montées sur des engins ou véhicules motorisés.
- Pulvérisation d'herbicides ou de produits de traitements en agriculture ou horticulture, d'eau de lavage des engins de travaux publics tels que les rouleaux compresseurs et camions "toupie".
- Transfert de liquides faiblement agressifs ou d'huiles légères, de détergents.
- Nettoyage de filtres.
- Equipement de machines de nettoyage.

LIMITES D'UTILISATION

- Débit maximal : 12 l/mn.
- Pression maximale : 3 bars.
- Autoamorçage maximal : 3 mètres.
- Températures admissibles du liquide : de + 7°C à + 54°C.
- Viscosité maximale du liquide : 250 cP.
- Orifices de raccordement : tout type de 1/2" et 3/4".

CONCEPTION

- Pompes à diaphragme très compactes, constituées de 4 chambres indépendantes, pouvant fonctionner à sec sur une période assez longue.

Courbes de Performances
Courbes d'Ampérage ——
Version 12 - 24 V - - -

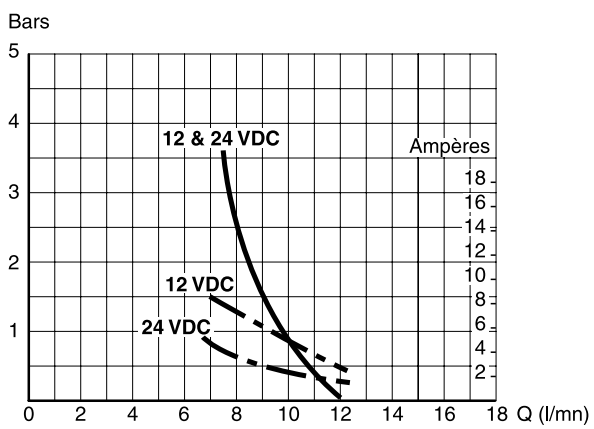

COMPOSANTS	MATERIAUX
CORPS DE POMPE	Polypropylène armé
DIAPHRAGME	Santoprène
CLAPETS	Viton
VISSERIE	Acier inoxydable AISI 316
MOTEUR	Alimentation : 12 ou 24 V

Informations complémentaires, documentation et prix sur demande

POMPES A DOUBLE MEMBRANE PNEUMATIQUE

APPLICATIONS

Ce type de pompes est utilisé dans tous les secteurs d'activités pour de très vastes domaines d'utilisations :

- **Industries minérales**
  Laitance de ciment, effluents de carrières, barbotine, kaolin, lait de chaux, suspension d'argile.
- **Industries chimiques**
  Suspensions, hydroxyde de magnésium, résines, adhésifs, peintures, acides divers, solvants.
- **Industries alimentaires**
  Pulpes de fruits, moûts de vins, concentrés de sirops, chocolat, mélasse, huile, miel, etc.
- **Industries papetières**
  Latex, charges minérales, pulpes, pâtes à papier, liqueurs.
- **Industries cosmétiques**
  Lotions, crèmes, shampooings, émulsions, savons.

Pompe à Double Membrane Pneumatique

LIMITES D'UTILISATION

- Débit maximal : 50 m^3/h.
- Pression maximale : 7 bars.
- Viscosité maximale du liquide : 20.000 cP.
- Température maximale du liquide : + 80°C.

ACCESSOIRES

OPTIONS :
- Amortisseurs de pulsation.
- Filtres à air.

CONCEPTION

- Pompes volumétriques à double membrane qui fonctionnent à l'air comprimé pour véhiculer des liquides de toute nature qu'ils soient clairs, chargés, corrosifs, visqueux ou encore sensibles au cisaillement.
- Pompes autoamorçantes, parfaitement étanches pour être submersibles et pouvant fonctionner en zone explosive du fait de l'absence totale d'étincelle d'origine électrique ou par frottement de pièces métalliques l'une sur l'autre.
- **PRINCIPAUX AVANTAGES :**
  - Rendement à 100 % et constant
  - Fonctionnement à sec
  - Aucune lubrification
  - Distributeur d'air non métallique
  - Distributeur d'air équilibré pneumatiquement
  - Pompage des liquides en douceur
  - Large choix de matériaux
  - Utilisation très facile
  - Entretien rapide et maintenance peu coûteuse.

COMPOSANTS	MATERIAUX
CORPS DE POMPE	Fonte, Acier inoxydable, Aluminium, Polypropylène, PVDF
CLAPETS MEMBRANES ELASTOMERE	Néoprène, Nitrile (BUNA N), Viton, EPDM (Nordel), PTFE (Teflon), Santoprène

Important : toutes les tailles ne sont pas disponibles dans tous les matériaux.
Informations complémentaires, documentation et prix sur demande

POMPES "BASSE TENSION" A IMPULSEUR FLEXIBLE

Pompe "Basse Tension" à impulseur flexible

APPLICATIONS

Pompes volumétriques, autoamorçantes, spécialement conçues pour évacuer des liquides faiblement chargés ou des eaux résiduaires avec une alimentation basse tension 12 ou 24 V.

- Alimentation en eau (caravaning, transport d'animaux...).
- Evacuation des eaux résiduaires à bord de véhicules de transport.
- Evacuation de l'eau des bacs de réfrigération.
- Equipement d'engins de travaux publics (rouleaux compresseurs, bétonnières...).
- Arrosage d'espaces verts, voirie.
- Equipement de bateaux de loisirs (lavage de ponts, vidange de cales, douches, transfert de ballast...).

Courbes de Performances

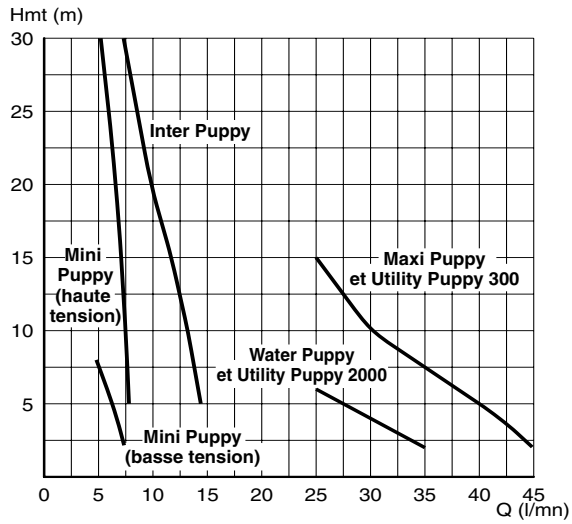

LIMITES D'UTILISATION

6 modèles de pompes permettant :

- Débit maximal : 45 l/mn.
- Pression maximale au refoulement : 3 bars.
- Température de service maximale : + 70°C.
- Fonctionnement continu : + 20°C.
- Fonctionnement à sec maximal : 10 mn. (Version UTILITY seulement).

NB : une version centrifuge est disponible : CENTRIPUPPY

CONCEPTION

- Pompes conçues sur le principe des pompes à impulseur flexible en élastomère acceptant le passage occasionnel de corps étrangers.
- Pompes autoamorçantes, à fonctionnement réversible.
- Pompes compactes avec moteur basse tension.
- Mise en œuvre très facile et d'un entretien réduit.

COMPOSANTS	MATERIAUX
CORPS DE POMPE	Bronze
IMPULSEUR	Nitrile
ARBRE	Acier inoxydable AISI 316
ETANCHEITE	Joint à lèvre
ORIFICES DE RACCORDEMENT	Lisses ou taraudés (BSP)

Informations complémentaires, documentation et prix sur demande

En savoir plus…
Ce qu'il faut savoir, ce qu'il faut faire

• Les différents usages de l'eau :

• Les usages domestiques
Les usages alimentaires et sanitaires ; pour la boisson, la préparation des aliments, la toilette, le lavage du linge et/ou de la vaisselle, y compris le nettoyage des cabinets d'aisance salle de bain, etc...

• Les usages techniques
Les usages techniques de loisirs ou d'agrément ; chauffage, climatisation, système d'arrosage, poste de lavage, fontaines et bassin d'ornement, piscine privée, etc...

• Les usages provisoires
Les usages provisoires professionnels ou de loisirs ; chantiers de construction, de rénovation, foires, fêtes foraines, cirques, manifestations nautiques, salons et expositions, etc...

• Les usages professionnels
Les usages professionnels ou de la sécurité ; utilisation de l'eau pour des applications industrielles, agricoles, coopératives laitières ou viticoles, hospitalières, de laboratoires et pour la sécurité incendie, etc…

• Les différents types de pompes et d'installations

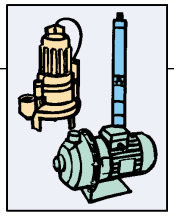

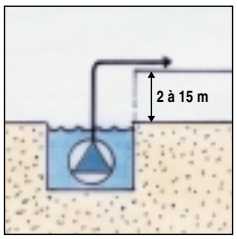

Submersible

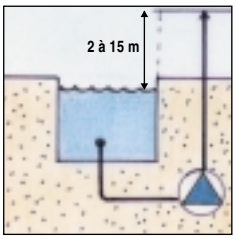

A sec en charge

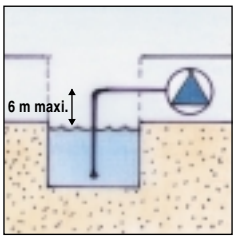

A sec en aspiration

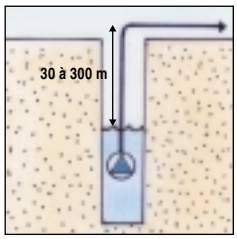

Immergée à grande profondeur (forage)

• Les différents liquides à pomper

• Les liquides clairs :
L'eau potable, de puits, de rivière, de piscine, de fontaine, jets d'eau…

• Les liquides pollués :
Les eaux de douches, de lavabos, de lave-vaisselle, de machine à laver, de lavage voiture, les eaux des urinoirs…

• Les liquides chargés :
Les eaux de pluies avec sable, poussières, insectes…
Les eaux usées, effluents chargés.
Les eaux de WC, les eaux de pluies avec feuilles…

• Les différentes fosses ou cuves de stockage

C'est le volume étanche qui permet de réceptionner et de stocker le liquide avant pompage.
A construire :
Dans ce cas, il faut en extérieur creuser un trou d'environ 1 à 2 m³ (circulaire ou carré) prévoir un coffrage et couler un béton, puis un ciment de finition étanche. Il faut ensuite définir la pompe et l'installer. (+ Alimentation électrique et tuyauterie d'évacuation).

Préfabriquées :
Nous disposons de cuves préfabriquées (MICRO 7, TOP…) à installer en sous-sol, ou en extérieur (de préférence non enterrées pour les MICRO 7).
La pompe est définie et installée dans la cuve, il n'y a qu'à raccorder le tuyau de refoulement et le câble électrique.

En savoir plus…

Comment évaluer les caractéristiques de la pompe

Le débit

C'est un certain volume déplacé dans un certain temps : un mètre cube par heure (m³/h), un litre par seconde (l/s)…
Au même titre que vous mettez un certain temps pour remplir une baignoire en fonction du débit du robinet, il faut un certain temps pour vider une cuve en fonction du débit de la pompe.

Le débit évalué

Consommation journalière divisée par trois :
Exemple :
- 3 personnes : 100 l x 3 = 300 litres
- 6 chasses d'eau 30 l / x 6 = 180 litres
- Arrosage : 7 l x 300 m² = 2100 litres

Total $\frac{2\ 580\ l}{3}$ = 860 litres

Le débit calculé (selon DTU 60.11)

Exemple de calcul de débit instantané (Q)

Prenons 80 logements comprenant chacun :
1 évier, 1 baignoire, 1 lavabo, 1 WC, 1 lave-linge
débit sous une pression de 30 m (3 bars)

Type d'appareil	Qté	Débit E.F. Unit (l/s)	Débit E.C. Unit (l/s)	Débit par appareil E.F. + E.C. (l/s)	Débit total (l/s)
Evier	80	0,2	0,2	0,4	32
Baignoire	80	0,33	0,33	0,66	52,8
Lavabo	80	0,2	0,2	0,4	32
WC	80	0,12	—	0,12	9,6
Lave-linge	80	0,2	—	0,2	16
TOTAL (N)	400			Total (Q.t.)	142,4 l/s

E.F. : Eau froide E.C. : Eau chaude

Soit : Q.t. = 142,4 x 3,6 = 512,64 m³/h

Coefficient de simultanéité :

$$K = \frac{0,8}{\sqrt{400\ (\text{Nb d'appareils}) - 1}} = 0,04005$$

Débit instantané :
Q = 512,64 x 0,04005 = 20,53 m³/h

Ce débit peut être lu sur les courbes à lecture directe.
Nota : Les valeurs données dans le tableau des débits correspondent à une pression d'alimentation de 3 bars. Les débits seront moindres si la pression est plus faible.

Règles de calcul des installations

Des règles générales pour le calcul des installations ont été définies dans des documents techniques unifiés (DTU) et des additifs à ces documents :
- DTU 60.1 : Travaux de plomberie-sanitaire pour les bâtiments à usage d'habitation, et ses additifs
- DTU 60.5 : Canalisations en cuivre pour la distribution d'eau froide et d'eau chaude sanitaire
- DTU 60.11 : Règles de calcul des installations de plomberie-sanitaire
- DTU 60.31 : Travaux de canalisations en polychlorure de vinyle non plastifié, eau froide avec pression.

Installation domestique	
Consommation/jour	**litres**
Par personne	85/120
Par baignoire	100/150
Par chasse d'eau	30
Par lavage voiture	100
Par m² arrosé	4 à 9

Installation collective DTU 60.11		
Désignation de l'appareil	Q mini. de calcul	
	Eau froide ou eau mélangée (l/s)	Eau chaude (l/s)
Evier - timbre d'office	0,2	0,2
Lavabo	0,2	0,2
Lavabo collectif (parjet)	0,05	0,05
Bidet	0,2	0,2
Baignoire	0,33	0,33
Douche	0,2	0,2
Poste d'eau robinet 1/2	0,33	
Poste d'eau robinet 3/4	0,42	
WC avec réservoir de chasse	0,12	
WC avec robinet de chasse	1,5	
Urinoir avec robinet individuel	0,15	
Urinoir à action siphonique	0,5	
Lave-mains	0,1	
Bac à laver	0,33	
Machine à laver le linge	0,2	
Machine à laver la vaisselle	0,1	

Installation agricole	
Consommation journalière des principales espèces en litres (nettoyage des locaux compris)	
1 vache laitière	120 à 140
1 bovin adulte	50 à 60
1 brebis ou chèvre	5 à 8
1 truie en gestation	15 à 20
1 truie allaitante	25 à 30
1 porc à l'engrais	7 à 10
1 porc au sérum	15 à 20
1 cheval	50 à 60
100 poulets	10 à 12
100 poules	35 à 40
100 poules en batterie	50 à 60
100 lapins	30 à 40

En savoir plus…

La pression Un tuyau d'arrosage demande de la pression alors qu'une descente de gouttière n'en a pas du tout… Il en est de même pour une pompe à la différence que cette pression s'appelle la HMT (hauteur manométrique totale). Pour la définir il faut connaître la hauteur et la distance auxquelles on veut "envoyer" le liquide ou l'eau usée.

Exemple : Je veux emmener avec une pompe mes eaux de WC à 7 m de hauteur à une distance de 37,50 m environ.

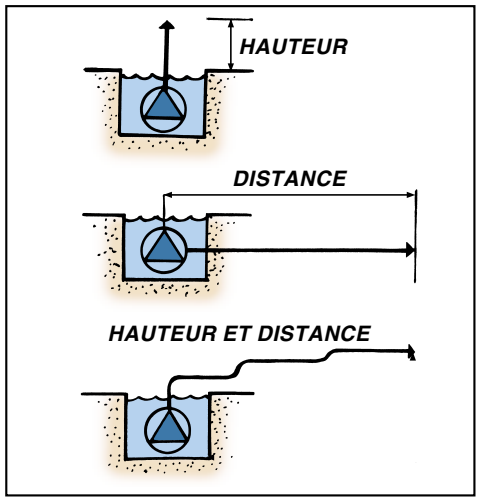

Comment choisir le tuyau ?

Pour connaître la dimension de la tuyauterie en fonction du débit, servez-vous du tableau ci-contre :

Diamètre	20/27	26/34	33/42	40/49	50/60	60/70	70/80	102 /114
Débit (m^3/h)	0,9	1,4	3	4,5	8	12	18	46

Lorsque l'on connaît la hauteur et la distance, on peut facilement évaluer la longueur de tuyau de refoulement (résolution du triangle rectangle).

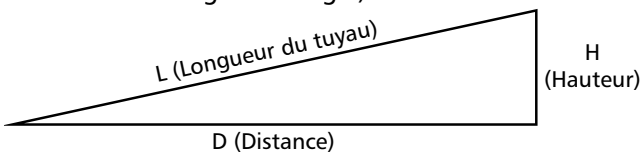

$L = \sqrt{H^2 + D^2}$

Exemple : Distance : 30 m
Hauteur : 8 m

Longueur tuyau $= \sqrt{8^2 + 30^2}$
$= \sqrt{64 + 900}$
$= \sqrt{964} = 31{,}0483$ m

Il faut ensuite évaluer la perte de charge ou de pression dans le tuyau en fonction du débit et du diamètre du tuyau (perte de charge : P).

Calcul de la perte de charge des tuyaux
(en millimètres de CE par mètre de tuyau)

Débit (m^3/h)	15/21	20/27	26/34	33/42	40/49	50/60	60/70	70/80	102/114
0,2	15	3							
0,5	100	20	5	1					
0,7	200	40	10	2					
1	400	80	21	5	2				
1,5		170	50	10	5	1			
2		330	90	20	9	3			
3			210	45	22	6	3	1	
4			320	76	35	10	6	2	
5				130	60	18	9	4	
6				170	80	25	25	13	
7				250	120	35	17	7	
8				330	140	45	23	10	1
9					190	57	28	12	2
10					230	70	35	15	2
12					300	100	50	22	3
15						150	79	34	5
20						260	140	60	8
30							315	135	19
40								240	33

Exemple :
Débit : 3 m^3/h - Longueur totale du tuyau : 50 mètres
Choix du tuyau : 33/42
Perte de charge par unité de longueur : (45 mm =) 0,045 m
Perte de charge totale : 0,045 x 50 = 2,25 m
Et enfin calculer la HMT (H + P).

S'il y a un appareil à faire fonctionner (robinet, arroseur, etc…) il faut ajouter la pression résiduelle (Pr) de 1 à 3 bar(s) selon l'appareil (soit de 10 à 30 m). Dans ce cas, la HMT est : H + P + Pr.

Exemple : H = 8,00 P = 2,25 m Pr = 2 bars = 20 m ⇨ HMT = 8 + 2,25 + 20 = 30,25 m

Quelques chiffres, quelques idées, quelques conseils…

10 à 15 % du volume d'eau canalisé sont gaspillés

Fuite de robinet	par heure	par an
Goutte à goutte	5 l	44 m^3
Mince filet d'eau	16 l	140 m^3
Filet d'eau	63 l	550 m^3
Fuite de chasse d'eau	30 l	440 m^3

Le prix de l'eau en France : de 1,20 à 6 euros par m^3.

Economiser l'eau
Récupération des eaux pluviales
Lavage véhicules
Arrosage jardin
Alimentation machines à laver
Alimentation WC
Remplissage d'un bassin

Moyenne 550 litres par m^2 de toiture

Précautions
En cas d'arrêt prolongé, il est préférable, à l'approche de l'hiver, de vidanger toute l'installation pour éviter que l'eau ne gèle à l'intérieur des conduites et du corps de pompe. Pendant l'opération de vidange, ouvrir les robinets de purge et les vannes afin de laisser l'air entrer aux points hauts de volume à vidanger.

Nettoyage de la crépine
Nettoyer régulièrement le panier de la crépine d'aspiration pour éviter toute obstruction à l'aspiration. Celle-ci se traduirait par une diminution du débit ou, pis encore, par un débit de cavitation.

Recommandations
Faire fonctionner la pompe tous les 15 jours (5 mn environ) de façon à éviter un grippage, en particulier dans les eaux calcaires.
Remonter la pompe pour visite et, si nécessaire, faire une révision toutes les 8 000 à 10 000 heures de fonctionnement.

NOTES

NOTES

NOTES

En savoir encore plus...

Pour plus de détails demandez à votre distributeur CANAL FLYGT une fiche

Point Pompage Conseil

motralec

4 rue Lavoisier . ZA Lavoisier . 95223 HERBLAY CEDEX
Tel. : 01.39.97.65.10 / Fax. : 01.39.97.68.48
Demande de prix / e-mail : service-commercial@motralec.com

www.motralec.com

Flygt

ITT Industries
Conçu pour la vie

ITT FLYGT SAS - RCS NANTERRE B 602 022 493

CAT. PRO. 09.18 FR. 15M / 10 - 03.04