TARIF GÉNÉRAL

calpeda®

Février

2015

www.calpeda.com

POMPES DE SURFACE — Pages 5 38

SURPRESSION — Pages 39 78

RÉCUPÉRATION DES EAUX DE PLUIE — Pages 79 88

CHAUFFAGE - CLIMATISATION — Pages 89 100

POMPES DE PISCINES — Pages 101 108

POMPES IMMERGÉES — Pages 109 140

RÉSERVOIRS — Pages 141 148

POMPES ET POSTES DE RELEVAGE — Pages 149 208

ACCESSOIRES ÉLECTRIQUES — Pages 209 230

RACCORDS ET ACCESSOIRES — Pages 231 246

www.motralec.com / service-commercial@motralec.com / 01.39.97.65.10

2015 LES NOUVEAUTÉS

POMPES DE SURFACE

NMSX - NMSX4
Pompes centrifuges inox à bride
Pages 22 à 25

SURPRESSION

S20 IMAT - S30 EMT
Surpresseurs 2 ou 3 pompes
équipés de systèmes compacts
à vitesse variable type IMAT et EASYMAT
Pages 60 à 61 et 66 à 67

AUE - AUD - AUED
Groupes de surpression Incendie
construits pour l'alimentation
de systèmes d'extinction automatiques
type SPRINKLEUR,
selon la norme UNI-EN12845
Page 77

CHAUFFAGE - CLIMATISATION

ErP READY 2015 CONFORME À LA DIRECTIVE EUROPÉENNE SUR LES PRODUITS CONSOMMATEURS D'ÉNERGIE

NCE EA
Circulateurs
haut rendement énergétique
auto-adaptable
Page 91

NCE G F
Circulateurs à brides à haut
rendement énergétique
Page 95

RÉSERVOIRS

PWBH
Réservoirs à diaphragme
Page 145

FLS
Réservoirs
composites
verticaux
Page 146

RG
Réservoirs galvanisés
proposés également
avec revêtement
VITROFLEX®
Page 147

www.motralec.com / service-commercial@motralec.com / 01.39.97.65.10

RÉCUPÉRATION EAUX DE PLUIE

KEP
Groupe de surpression EP
avec pompe immergée MPSM
Page 80

CEFS
Cuves de stockage eau de pluie
Enterrées avec filtration et siphon
Page 87

POMPES DE RELEVAGE

GXRM GFA
Pompes de drainage
avec flotteur magnétique
Page 152

GQR 10 32
Pompes de drainage
à bride
Page 153

UNIQA
Pompes de relevage
à haut rendement
Pages 162-163

GQG
Pompes à roue dilacératrice
Page 170

KPM
Pompes de chantiers
Page 154

POMPES IMMERGÉES

MPS
Pompes 5" immergées
multicellulaires inox
à turbines Noryl pour puits
Page 111

3SD
Pompes 3" immergées inox
à turbines radiales Noryl
pour forage.
Proposées également
en version équipées
Page 114

4SDX
Pompes 4" immergées tout inox
pour forage.
Pages 115 et 124 à 126
Proposées également en version équipées
Page 127

POSTES DE RELEVAGE

CALIDOM GQRM 10 32-PA-SB
Postes de relevage pour eaux chargées
avec système breveté révolutionnaire
imbouchable SPLITBOX
Page 185

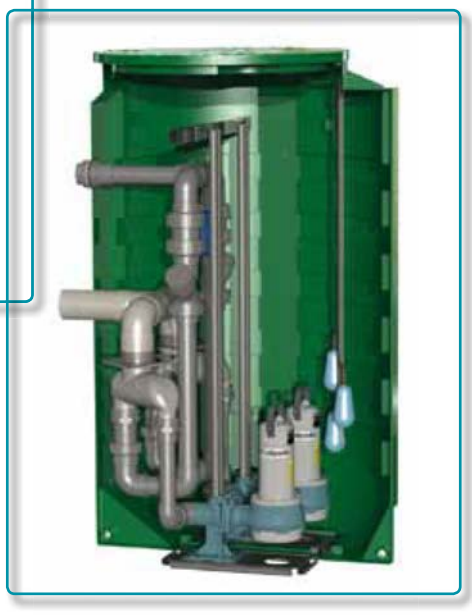

CALIDOUBLE GQRM 10 32-PA-SB
Postes de relevage pour eaux chargées
Page 193

ACCESSOIRES ÉLECTRIQUES

IDROMAT
régulateurs électroniques
Page 213

IMAT
Systèmes compact
à variation de vitesse
Pages 216-217

www.motralec.com / service-commercial@motralec.com / 01.39.97.65.10

CALPEDA FRANCE

CALPEDA DÉVELOPPE À TOUTES POMPES !

Présent sur le marché français depuis 25 ans, **CALPEDA POMPES SA** accompagne ses clients dans le développement de leurs activités de surpression sanitaire, incendie et industrielle, relevage, forage, piscines privées ou publiques.

Située au Bignon, près de Nantes, dans ses locaux de 6500 m^2, **CALPEDA** dispose de deux unités de fabrication et de montage équipés d'un banc d'essai, un service après-vente avec atelier de réparation, une large surface de stockage comprenant plus de 3500 pompes et des bureaux administratifs pour les services techniques et commerciaux, ADV, achats...

Avec une équipe de plus de 50 personnes dont 12 agents commerciaux répartis sur toute la France, **CALPEDA** maintient sa croissance dans ses domaines d'activités et propose à ses clients des solutions fiables et performantes parmi plus de 10 000 références.

Afin de traiter plus efficacement vos demandes :

Pour les informations : info@calpeda.fr

Pour les commandes : commandes@calpeda.fr

Pour les pièces détachées et SAV : sav@calpeda.fr

CE

Tous nos postes de relevage sont conformes à la norme européenne EN 12050-1 ou EN 12050-2

ATTESTATION DE CONFORMITÉ SANITAIRE ACS

De nombreuses séries de pompes sont certifiées ACS. Pour continuer à satisfaire les besoins de ses clients et utilisateurs, CALPEDA poursuit cette démarche.

afaq ISO 9001 Qualité AFNOR CERTIFICATION

Certifié ISO 9001 depuis 2003, CALPEDA dispose d'une organisation simple et structurée, accessible à l'ensemble de ses clients.

PROFLUID membre de la FIM

ASSOCIATION FRANÇAISE DES POMPES ET AGITATEURS, DES COMPRESSEURS ET DE LA ROBINETTERIE

Adhérent de PROFLUID, CALPEDA souhaite toujours mieux connaître son domaine d'activité et ses évolutions pour proposer des solutions techniques fiables et innovantes.

www.calpeda.com

www.motralec.com / service-commercial@motralec.com / 01.39.97.65.10

POMPES DE SURFACE

Série	Pages
COMMENT CHOISIR SA POMPE DE SURFACE	**6 et 7**
NGX - MXA - NGL - NG NEW Pompes autoamorçantes inox et fonte	**8 et 9**
MXP - MGP NEW Pompes multicellulaires horizontales	**10**
MXH Pompes multicellulaires horizontales tout inox	**11 et 12**
MXV-B Pompes multicellulaires verticales monobloc en ligne tout inox	**13**
MXV Pompes multicellulaires verticales inox en ligne	**14 et 15**
NM - NMD Pompes centrifuges monobloc taraudées - 2900 t/mn	**16 et 17**
NM - NMS Pompes centrifuges monobloc à brides - 2900 t/mn	**18 et 19**
NM4 - NMS4 Pompes centrifuges monobloc à brides - 1450 t/mn	**20 et 21**
NMSX - NSX NEW Pompes centrifuges inox à brides - 2900 t/mn	**22 et 23**
NMSX4 - NSX4 NEW Pompes centrifuges inox à brides - 1450 t/mn	**24 et 25**
N - N4 Pompes centrifuges à accouplement - 2900 et 1450 t/mn	**26 et 27**
A - C Pompes centrifuges à roue ouverte	**28**
CT - T - TP Pompes à accélération périphérique	**29**
CA Pompes autoamorçantes à anneau liquide	**30**
I - IR Pompes volumétriques à engrenages	**30**
B-VT Pompes immergées à accélération périphérique	**30**
NM-EDM - A-EDM Pompes spéciales eau de mer	**31**
MXSU Pompes multicellulaires verticales monobloc inox	**32**
EN - AL - ECC Pompes centrifuges bronze et inox	**33**
POMPES SPÉCIALES Pompes en bronze - Pompes arbre nu	**34 à 37**
ORA - ORA-TH Pompes autoamorçantes à roue ouverte	**37**
OPTIONS POMPES DE SURFACE	**38**

www.motralec.com / service-commercial@motralec.com / 01.39.97.65.10

Comment choisir sa pompe de surface

L'utilisation d'une pompe de surface intervient pour aspirer dans un puits, un forage, une source, d'une hauteur géométrique inférieure à 8 m (aspiration négative), surpresser un réseau existant (en charge sur réseau) ou bien alimenter un réseau à partir d'une bâche de stockage (en charge sur bâche). Le choix du produit est important pour le bon fonctionnement d'une installation domestique, agricole, industrielle…

Pour cela il est impératif de respecter plusieurs étapes.

ETAPE 1 - LE DÉBIT

Le débit est une donnée capitale dans le choix de toute pompe à eau. Bien connaître le besoin sera déterminant pour le choix de celle-ci.
Le débit d'une pompe s'évalue en m³/h ou en l/min. Il s'agit plus précisément du volume horaire maximum dont nécessite l'installation. Ce débit sera fonction de la consommation journalière.
Pour une **installation domestique**, prendre pour références indicatives, les valeurs suivantes :
• Une personne consomme environ 150 litres d'eau / jour.
• Arroser une pelouse consomme environ 8 litres / m² / jour
• Arroser un jardin consomme environ 6 litres / m² / jour

De plus, il faut considérer un **DÉBIT INSTANTANÉ** = $\frac{\text{Consommation journalière}}{3}$

Exemple : Une installation domestique d'un foyer composé de 4 personnes avec une pelouse de 500m² à arroser :
Mise en situation – calcul du besoin en débit pour ce foyer :

Consommation des personnes	150 litres d'eau / jour x 4 personnes =	600 litres d'eau/jour pour l'ensemble des habitants
Consommation d'eau pour la pelouse	8 litres x 500 m² =	4 000 litres d'eau / jour
Total d'eau consommée	**600 + 4 000 =**	**4 6800 litres d'eau / jour**
Débit instantané	4 600 litres d'eau par jour / 3 =	1 533 litres / heures, soit **1.53 m³/h arrondi à 1,6 m³/h**

ETAPE 2 – LA HAUTEUR MANOMÉTRIQUE TOTALE (HMT)

La HMT (hauteur manométrique totale) est importante à prendre en compte lors du choix de la pompe.
Elle se mesure en **mCE** (mètre colonne d'eau) et représente la somme de 3 éléments, à savoir :
Exemple : Une installation domestique avec une pompe en aspiration négative* sur un puits.
1-La hauteur manométrique d'aspiration :
Il s'agit de la Hga (hauteur géométrique à l'aspiration), des pertes de charge linéaire ainsi que le clapet de pied.
2-La hauteur manométrique de refoulement :
Il s'agit de la Hgr (hauteur géométrique de refoulement) des pertes de charge linéaire ainsi que vanne et clapet.
3-La pression utile :
On appelle pression utile, la pression nécessaire pour le bon fonctionnement de tous les points d'eau : robinet, douche, asperseur d'arrosage.

* Pour une pompe en charge sur réseau, il faut soustraire la pression d'entrée à la hmt totale
Pour une pompe en charge sur bâche, il faut soustraire la hauteur de la bâche à la hmt totale

À titre informatif :

Pression utile pour une alimentation en eau d'une maison seule	2 bars
Pression utile pour maison + jardin	3 bars

Important : Convertir la pression utile en mètre colonne d'eau (mCE) afin de pouvoir faire la somme des 3 éléments par la suite.
Base du calcul : 1 kg de pression = 1 bars = 10 mCE
4-Les pertes en charge :
Les pertes de charges apparaissent lors du transfert de l'eau dans les tuyaux. En effet, lorsque l'eau circule dans les canalisations elle se frotte aux parois de ces dernières, consommant une partie de la pression fournie par la pompe : ce sont les pertes de charge en ligne. Plus le tuyau est de faible taille, plus les pertes de charges seront élevées.

Mise en situation
L'installation de pompage comporte,
Une hauteur d'aspiration : Hga = 7m
Un dénivelé : Hgr = 15 m
Une pression utile de 3 bars, soit 30 mCE,
Une perte de charge de 15 % (représentant le coefficient de sécurité pour des canalisations pouvant aller jusqu'à 50 mètres)
En additionnant ces paramètres, soit (7 + 15 + 30) x 15%, on obtient la hauteur manométrique totale,
soit environ **60 mCE** (mètres colonne d'eau).

ETAPE 3 – CHOISIR LE BON MODÈLE DE POMPE

Une fois les calculs de débit et de Hmt faits, il devient très simple de déterminer la bonne pompe.
Il suffit pour cela de reporter ses informations sur les courbes hydrauliques disponibles sous formes de tableaux dans notre tarif général, ou sous forme de graphiques dans notre catalogue technique 50Hz.
Pour les tableaux :
Les lignes représentent la hauteur manométrique (Hm - exprimée en mètre).
Les colonnes représentent le débit (exprimé en m³/h ou en l/h)

Pour les graphiques :
L'axe horizontal représente le débit (exprimé en m³/h ou en l/h)
L'axe vertical représente la hauteur manométrique (exprimée en mètre)

Le meilleur rendement d'une pompe se situe en milieu de courbe.

Rappel : **Base du calcul : 1 kg de pression = 1 bars = 10 mCE.**

NGX POMPES AUTOAMORÇANTES INOX

Sécurite manque d'eau "SMAT" pour pompe monophasée (voir page 213).

Pompe autoamorçante à jet avec éjecteur incorporé.
Pour liquides propres, sans particules abrasives, non agressifs.
Corps de pompe et couvercle de corps en inox 304.
Turbine en laiton. Diffuseur et éjecteur en noryl. Arbre en inox 430.
Garniture mécanique en carbone dur/céramique/NBR.
Moteur 2900 tours/minute (Service continu) - Isolation classe F - Protection IP 54 - Protection thermique et condensateur sur version monophasée.
Moteur triphasé haut rendement IE2 de 0,75 à 1,50 kW.
Température du liquide de : 0°C à + 35°C.
Température ambiante jusqu'à + 40°C.
Pression finale maximum admissible dans le corps de pompe : 8 bars.
Hauteur d'aspiration maxi : 9 mètres.
Exécutions spéciales sur demande.

Référence	€ HT	MOTEUR			Asp. F	Ref. F	Kg	m³/h	0	0.3	1	2	2.4	3	4	5
		Tension	KW	A				l/min	0	5	16.6	33.3	40	50	66.6	83.3
NGX 2	194	400	0.45	1.6	1"	1"	7.5	H m	45	40	30	20.5	18	-	-	-
NGXM 2		230		3.3			7.5									
NGX 3/A	225	400	0.55	1.6			8.7		53	48	39	30	27	22	-	-
NGXM 3/A		230		4.2			9.6									
NGX 4/A	237	400	0.75	2			9.6		42	40	36	31	28	25	21	18
NGXM 4/A		230		5.4			10.6									

Référence	€ HT	MOTEUR			Asp. F	Ref. F	Kg	m³/h	0	1	2	2.4	3	4	4.5	5	6	7	8.4
		Tension	KW	A				l/min	0	16.6	33.3	40	50	66.6	75	83.3	100	116	140
NGX 4/16	257	400	1.10	2.6	1"1/4	1"	14.8	H m	57.5	47.3	40	37.5	34	28.5	26	-	-	-	-
NGXM 4/16 NEW		230		7			14.8												
NGX 4/18	257	400	1.10	2.6			14.8		48	42.5	37	35	32.5	28.5	27	25	-	-	-
NGXM 4/18 NEW		230		7			14.8												
NGX 4/22	257	400	1.10	2.6			14.8		35.5	33	30.5	29.5	28	25.3	24	23	21	19.5	17.5
NGXM 4/22 NEW		230		7			14.8												
NGX 5/16	464	400	1.10	2.9			15.2		61	51	43	40.5	36.8	31.7	28.5	-	-	-	-
NGXM 5/16		230		7.4			16.7												
NGX 5/18	464	400	1.10	2.9			15.2		50.5	45	39.5	37.7	35	30.8	29	27	24	-	-
NGXM 5/18		230		7.4			16.7												
NGX 5/22	464	400	1.10	2.9			15.2		37.5	34.7	32	31	29.5	27	26	24.8	22.8	21	18.3
NGXM 5/22		230		7.4			16.7												
NGX 6/18	532	400	1.50	4.3			17.8		58	51.5	46	44	41.3	37	34.7	32.5	28.5	-	-
NGXM 6/18		230		9.2			18.2												
NGX 6/22	532	400	1.50	4.3			17.8		46.5	43.5	40.5	39.3	37.5	35	33.5	32.5	30	27.5	24.5
NGXM 6/22		230		9.2			18.2												

MXA POMPES MULTICELLULAIRES AUTOAMORÇANTES INOX

Sécurite manque d'eau "SMAT" pour pompe monophasée (voir page 213).

Pompe multicellulaire autoamorçante horizontale monobloc.
Pour liquides propres, sans particules abrasives, non agressifs.
Corps de pompe et couvercle de corps en inox 304. Corps d'aspiration, corps d'étages et turbines en noryl. Arbre en inox 430.
Garniture mécanique en carbone dur/céramique/NBR.
Moteur 2900 tours/minute (Service continu) - Isolation classe F - Protection IP 54 - Protection thermique et condensateur sur version monophasée.
Moteur triphasé haut rendement IE2 de 0,75 à 1,10 kW.
Température du liquide de : 0°C à + 35°C.
Température ambiante jusqu'à + 40°C.
Pression finale maximum admissible dans le corps de pompe : 8 bars.
Hauteur d'aspiration maxi : 8 mètres.
Exécutions spéciales sur demande.

Référence	€ HT	MOTEUR			Asp. F	Ref. F	Kg	m³/h	1	2	3	4	4.5	5	6	6.5	7	8
		Tension	KW	A				l/min	16.6	33.3	50	66.6	75	83.3	100	108.3	116.6	133.3
MXA 203	292	400	0.45	1.4	1"	1"	6.6	H m	28	24	19	14	-	-	-	-	-	-
MXAM 203		230		3			6.7											
MXA 204/A	322	400	0.55	1.6			8.7		40	34	27	20	15	-	-	-	-	-
MXAM 204/A		230		4.2			9.6											
MXA 205	549	400	0.75	1.9	1"1/4	1"	14		50	43	35.5	26.5	21.5	15.5	-	-	-	-
MXAM 205		230		5.8			15.3											
MXA 403/A	333	400	0.55	1.6	1"	1"	8.6		-	30	28	25	23.5	22	17	15	-	-
MXAM 403/A		230		4.2			9.5											
MXA 404/A	369	400	0.75	2			9.5		-	40	37	33	30.5	28	22	19	15	-
MXAM 404/A		230		5.4			10.5											
MXA 405	565	400	1.10	2.7	1"1/4	1"	14.8		-	51	47.5	43	40	37.5	31.5	28	24.5	15.5
MXAM 405		230		7			16.3											

www.motralec.com / service-commercial@motralec.com / 01.39.97.65.10

NGL POMPES AUTOAMORÇANTES FONTE

Sécurite manque d'eau "SMAT" pour pompe monophasée (voir page 213).

Pompe autoamorçante à jet avec éjecteur incorporé.
Pour liquides propres, sans particules abrasives, non agressifs.
Corps de pompe en fonte avec traitement cataphorèse. Couvercle de corps en inox 304. Turbine en laiton. Diffuseur et éjecteur en noryl.
Arbre en inox 430.
Garniture mécanique en carbone dur/céramique.
Moteur 2800 tours/minute (Service continu) - Isolation classe F - Protection IP 54
Protection thermique et condensateur sur version monophasée.
Moteur triphasé haut rendement IE2 0,75 kW.
Température du liquide jusqu'à + 35°C.
Température ambiante jusqu'à + 40°C.
Pression finale maximum admissible dans le corps de pompe : 8 bars.
Hauteur d'aspiration maxi : 9 mètres.
Exécutions spéciales sur demande.

Référence	€ HT	MOTEUR			Asp. F	Ref. F	Kg	m³/h	0	1	2	2.3	2.8	3.5	4.8
		Tension	KW	A				l/min	0	16.6	33.3	38.3	46.6	58.3	80
NGL 2	188	400	0.45	1.6	1"	1"	10.3	H m	45	30	20.5	19	-	-	-
NGLM 2		230		3.3			10.3								
NGL 3/A	196	400	0.55	1.6			11.4		53	39	30	28	24	-	-
NGLM 3/A		230		4.2			12.3								
NGL 3/13	196	400	0.75	2			12.4		51	41.5	33	30.8	28	24.5	-
NGLM 3/13		230		5.4			13.4								
NGL 4/A	235	400	0.75	2			12.5		42	36	31	29	27	22.5	19
NGLM 4/A		230		5.4			13.5								

NG POMPES AUTOAMORÇANTES FONTE

Sécurite manque d'eau "SMAT" pour pompe monophasée (voir page 213).

Pompe autoamorçante à jet avec éjecteur incorporé.
Pour liquides propres, sans particules abrasives, non agressifs.
Corps de pompe en fonte. Turbine en laiton.
Diffuseur et éjecteur en polycarbonate. Arbre en inox 303.
Garniture mécanique en carbone dur/céramique.
Moteur 2900 tours/minute (Service continu) - Isolation classe F - Protection IP 54 -
Protection thermique et condensateur sur version monophasée.
Moteur triphasé haut rendement IE2 de 0,75 à 2,20 kW.
Température du liquide jusqu'à + 40°C.
Température ambiante jusqu'à + 40°C.
Pression finale maximum admissible dans le corps de pompe : 10 bars.
Hauteur d'aspiration maxi : 9 mètres - NG 32 : 16 mètres.
Version bronze en fin de chapitre.
Exécutions spéciales sur demande.

Référence	€ HT	MOTEUR			Asp. F	Ref. F	Kg	m³/h	0.25	0.5	1	1.5	2	2.5	3	4	4.5	5	6
		Tension	KW	A				l/min	4.1	8.3	16.6	25	33.3	41.6	50	66.6	75	83.3	100
NG3/A	264	400	0.55	1.7	1"	1"	18.4	H m	49	45.5	40	36	32	28	24	-	-	-	-
NGM 3/A		230		4.5															
NG 4/A	290	400	0.75	2.2			19.2		41	39	36	33	31	29	26	21	-	-	-
NGM 4/A		230		5.7															
NG 5/16E	511	400	1.10	2.9	1"1/2		29.2		-	59	54	50	46	43	40	34.5	32	-	-
NGM 5/16E		230		7.4															
NG 5/18E	511	400	1.10	2.9			29.2		-	48.5	46	43.5	41.5	39.5	38	34	32	30.5	28
NGM 5/18E		230		7.4															
NG 6/18E	573	400	1.50	4.3			30.8		-	64.5	62	59	56	54	51	46	43.5	41.5	36.5
NGM 6/18E	552	230		9.2					-	59	57	54	51	48	45	40	37.5	35	30
NG 7/16/A	603	400	2.20	5.3			31.3		-	89	83	77	72	67	62	54	-	-	-

Référence	€ HT	MOTEUR			Asp. F	Ref. F	Kg	m³/h	0.5	1	2	2.5	3	4	4.5	5	6	7	8	9.5
		Tension	KW	A				l/min	8.3	16.6	33.3	41.6	50	66.6	75	83.3	100	116.6	133	158
NG 5/22E	511	400	1.10	2.9	1"1/2	1"	29.2	H m	35.5	34.5	31.5	30.5	29.5	27	26	25	23	20.5	18.5	15.5
NGM 5/22E		230		7.4																
NG 6/22E	573	400	1.50	4.3			30.8		51.5	50	47	46	44.5	41.5	40	39	36.5	33.5	31	27
NGM 6/22E	552	230		9.2					47	45	42	41	40	37	36	35	32	30	27	23
NG 7/18/E	603	400	2.20	5.3			31.3		74.5	71.5	65.5	63	60	55	53	51	47	-	-	-
NG 7/22/E	603	400		5.3					59	57.5	55	54	52.5	50	48.5	47	44	41.5	38	34

MXP POMPES MULTICELLULAIRES HORIZONTALES

Sécurite manque d'eau "SMAT" pour pompe monophasée (voir page 213).

Pompe multicellulaire horizontale monobloc.
Pour liquides propres, sans particules abrasives, non agressifs.
Corps de pompe et couvercle en inox 304. Arbre en inox 430.
Corps d'étages et turbines en Noryl.
Garniture mécanique en carbone dur / céramique / NBR.
Moteur 2900 tours/minute (Service continu) - Isolation classe F - Protection IP 54 - Protection thermique et condensateur sur version monophasée.
Moteur triphasé haut rendement IE2 de 0,75 à 1,10 kW.
Température du liquide de : 0°C à + 35°C. Température ambiante jusqu'à + 40°C.
Pression finale maximum admissible dans le corps de pompe : 8 bars.
Hauteur d'aspiration maxi : 7 mètres.
Exécutions spéciales sur demande.

Référence	€ HT	MOTEUR			Asp. F	Ref. F	Kg	m³/h	0	1	1.5	2	2.5	3	3.5	4	4.5	5	5.4
		Tension	KW	A				l/min	0	16.6	25	33.3	41.6	50	58.3	66.6	75	83.3	90
MXP 202	286	400	0.33	1	1"	1"	5.9	H	21.5	19	17.5	16	14.5	12.5	10.5	8.5	6.5	-	-
MXPM 202		230		2.3			6	m											
MXP 203	300	400	0.45	1.4			6.6		32.5	29	27	25	22.5	20	17	14	11	7.5	-
MXPM 203		230		3			6.7												
MXP 204/A	334	400	0.55	1.6			8.7		45	40	37.5	35	32	28.5	25	21.5	17	13	9
MXPM 204/A		230		4.2			9.6												
MXP 205 NEW	382	400	0.75	2			9.5		56	50	46.5	43.5	40	35.5	31	26.5	21	16	11
MXPM 205 NEW		230		5.4			10.5												

Référence	€ HT	MOTEUR			Asp. F	Ref. F	Kg	m³/h	0	2.25	3	3.5	4	4.5	5	6	7.2
		Tension	KW	A				l/min	0	37.5	50	58.3	66.6	75	83.3	100	120
MXP 402	312	400	0,45	1.4	1"	1"	6.5	H	22	19	17.5	16.5	15	14	12.5	9.5	5
MXPM 402		230		3			6.6	m									
MXP 403/A	357	400	0.55	1.6			8.6		33.5	30	28	26.5	25	23	21.5	17	10
MXPM 403/A		230		4.2			9.5										
MXP 404/A	397	400	0.75	2			9.5		46	40	38	36.5	34	32	29.5	24	16
MXPM 404/A		230		5.4			10.5										
MXP 405 NEW	484	400	1.10	2.7			13.5		57.5	50	47.5	45.5	42.5	40	36.5	30	20
MXPM 405 NEW		230		7.4			13.5										

MGP POMPES MULTICELLULAIRES HORIZONTALES

Sécurite manque d'eau "SMAT" pour pompe monophasée (voir page 213).

Pompe multicellulaire horizontale monobloc.
Pour liquides propres, sans particules abrasives, non agressifs.
Corps de pompe en fonte. Couvercle en inox 304. Arbre en inox 430.
Corps d'étages et turbines en Noryl.
Garniture mécanique en carbone dur / céramique / NBR.
Moteur 2900 tours/minute (Service continu) - Isolation classe F - Protection IP 54 - Protection thermique et condensateur sur version monophasée.
Moteur triphasé haut rendement IE2 de 0,75 à 1,10 kW.
Température du liquide de : 0°C à + 50°C. Température ambiante jusqu'à + 40°C.
Pression finale maximum admissible dans le corps de pompe : 8 bars.
Hauteur d'aspiration maxi : 7 mètres.
Exécutions spéciales sur demande.

Référence	€ HT	MOTEUR			Asp. F	Ref. F	Kg	m³/h	0	1	1.5	2	2.5	3	3.5	4	4.5	5	5.4
		Tension	KW	A				l/min	0	16.6	25	33.3	41.6	50	58.3	66.6	75	83.3	90
MGP 202	238	400	0.33	1	1"	1"	8.9	H	21.5	19	17.5	16	14.5	12.5	10.5	8.5	6.5	-	-
MGPM 202		230		2.3			9	m											
MGP 203	253	400	0.45	1.4			9.3		32.5	29	27	25	22.5	20	17	14	11	7.5	-
MGPM 203		230		3			9.4												
MGP 204	287	400	0.55	1.6			10.3		43	38	35.5	32.7	29.7	26.5	23	19.2	15.2	11	7.5
MGPM 204		230		3.3			10.4												
MGP 205 NEW	334	400	0.75	2			12.5		56	50	46.5	43.5	40	35.5	31	26.5	21	16	11
MGPM 205 NEW		230		5.4			13.5												

Référence	€ HT	MOTEUR			Asp. F	Ref. F	Kg	m³/h	0	2.25	3	3.5	4	4.5	5	6	7.2
		Tension	KW	A				l/min	0	37.5	50	58.3	66.6	75	83.3	100	120
MGP 402	266	400	0.45	1.4	1"	1"	9.5	H	22	19	17.5	16.5	15	14	12.5	9.5	5
MGPM 402		230		3			9.6	m									
MGP 403	311	400	0.55	1.73			10.3		32	27.5	25.5	23.7	22	20	18	13.3	7
MGPM 403		230		3.5			10.4										
MGP 404 NEW	351	400	0.75	2			12.5		46	40	38	36.5	34	32	29.5	24	15
MGPM 404 NEW		230		5.4			13.5										
MGP 405 NEW	437	400	1.10	2.7			16.5		57.5	50	47.5	45.5	42.5	40	36.5	30	19
MGPM 405 NEW		230		7.4			16.5										

www.motralec.com / service-commercial@motralec.com / 01.39.97.65.10

MXH POMPES MULTICELLULAIRES HORIZONTALES TOUT INOX

MXH 16

MXH 4

Pompe multicellulaire horizontale monobloc en acier inoxydable au chrome nickel.
Pour liquides propres, sans particules abrasives, non agressifs.
Version Standard : corps de pompe, corps d'étages et turbines en inox 304.
Arbre en inox 303.
Version Inox 316L : corps de pompe, corps d'étages, turbines et arbre en inox 316.
Garniture mécanique en oxyde d'alumine/carbone dur/EPDM.
Moteur 2900 tours/minute (Service continu) - Isolation classe F - Protection IP 54 - Protection thermique et condensateur sur version monophasée.
Moteur triphasé haut rendement IE2 de 0,75 à 4,00 kW.
Température du liquide de : - 15°C à + 110°C.
Température ambiante jusqu'à + 40°C.
Pression finale maximum admissible dans le corps de pompe : 10 bars.
Hauteur d'aspiration maxi : 7 mètres.
Exécutions spéciales sur demande.

Référence	€ HT		MOTEUR			Asp. F	Ref. F	Kg	m³/h	0	1	1.5	2	2.5	3	3.5	4	4.25	4.8
	Inox 304	Inox 316L°	Tension	KW	A				l/min	0	16.6	25	33.3	41.6	50	58.3	66.6	70.8	80
MXH 202E	325	367	400	0.33	1	1"1/4	1"	6.8	H m	22	20.5	19	18	16.4	14.2	12	9.9	8.7	5.5
MXHM 202E			230		2.3			6.9											
MXH 203E	348	393	400	0.45	1.4			7.6		33	31	29	27	24.5	21.7	18.6	15.5	13.8	9
MXHM 203E			230		3			7.7											
MXH 204/A	437	494	400	0.55	1.6			10		45	42.5	40.4	37.5	34.5	30.8	26.7	22.4	20.1	14.8
MXHM 204/A			230		4.2			11											
MXH 205/A	491	555	400	0.75	2			11.5		57	53.5	50.5	47.5	43.5	39	34	28.5	25.8	19
MXHM 205/A			230		5.4			12.5											
MXH 206/B	702	792	400	1.10	2.7			13.5		68.5	65	61.5	58	53.5	48	43	36.5	33.5	25
MXHM 206	755	853	230		7.4			18.6											

Référence	€ HT		MOTEUR			Asp. F	Ref. F	Kg	m³/h	0	2.25	3	3.5	4	4.5	5	6	7	8
	Inox 304	Inox 316L°	Tension	KW	A				l/min	0	37.5	50	58.3	66.6	75	83.3	100	116.6	133
MXH 402E	371	419	400	0.45	1.4	1"1/4	1"	7.6	H m	22.5	20	19	18.5	17.5	16	15	12.5	9.5	6
MXHM 402E			230		3			7.7											
MXH 403/A	501	566	400	0.55	1.6			9.3		33	30	29	27.5	26	24.5	23	19.5	15	9.5
MXHM 403/A			230		4.2			10.3											
MXH 404/A	543	613	400	0.75	2			10.8		44.5	40.5	38	36.5	35	33	31	26	20	12.5
MXHM 404/A			230		5.4			11.8											
MXH 405/B	645	728	400	1.10	2.7			13		56.5	52	50	47.5	45.5	43	40	33.5	26	16.5
MXHM 405	751	848	230		7.4			18											
MXH 406	775	875	400	1.50	3.6			19.5		68.5	63	60	58	56	53.5	51	44	35	23
MXHM 406	834	942	230		9.2			20.5											

Référence	€ HT		MOTEUR			Asp. F	Ref. F	Kg	m³/h	0	5	6	7	8	9	10	11	12	13
	Inox 304	Inox 316L°	Tension	KW	A				l/min	0	83.3	100	116.6	133	150	166	183	200	216
MXH 802/A	597	674	400	0.75	2	1"1/2	1"	10.6	H m	22.5	20.5	20	19	18	16.5	15	13	11	8.5
MXHM 802/A			230		5.4			11.6											
MXH 803	703	794	400	1.10	2.9			15.8		36	32	30.5	29	27.5	25.5	23	20	17	14
MXHM 803			230		7.4			16.9											
MXH 804	751	848	400	1.50	3.6			18.2		48	42.5	41	39	37	34.5	32	28	24	19.5
MXHM 804			230		9.2			19.2											
MXH 805/A	879	992	400	1.80	4.3			21.4		60	54	52	49.5	47	43.5	39.5	35	29.5	24
MXHM 805	955	1 078	230		11.2			22.4											

Référence	€ HT	MOTEUR			Asp. F	Ref. F	Kg	m³/h	0	5	8	11	14	16	18	20	22	25
	Inox 304	Tension	KW	A				l/min	0	83.3	133	183	233	266	300	333	366	416
MXH 1602	653	400	1.50	3.6	2"	1"1/2	18.2	H m	24	23	21.7	20.5	18.8	17.5	15.8	14	11.5	6.5
MXH 1603/A	733	400	1.80	4.3			18.4		36	34	31.8	29.5	26.8	24.8	22.4	19.2	15.3	8.8
MXH 1604/A	1 240	400	3.00	6.6			30.8		48	46.5	44.5	41.5	38	36	33	29	23	14
MXH 1605/A	1 354	400	3.70	9.6			35		60	57.5	55	51.5	48	45	42	37.5	31.5	19
MXH 1606/A	1 427	400	4.00	9.6			35.9		71	68	65	61	56	53	49	44	36	22

° Pour commander une version en inox 316L ajouter **L** à la référence de la pompe. Exemple : **MXHL 202** 367

www.motralec.com / service-commercial@motralec.com / 01.39.97.65.10

MXH POMPES MULTICELLULAIRES HORIZONTALES TOUT INOX

MXH

MXH-V

MXH-F

Pompe multicellulaire horizontale monobloc en acier inoxydable au chrome nickel.
Pour liquides propres, sans particules abrasives, non agressifs.
Corps de pompe, corps d'étage et turbine en inox 304. Arbre en inox 316.
Garniture mécanique en oxyde d'alumine / carbone dur / EPDM.
Moteur tri 230/400 volts ≤ 3.00 KW - 400/690 volts ≥ 4.00 KW
2900 tours/minute (Service continu) - Isolation classe F - Protection IP 54
Moteur triphasé haut rendement IE2 ≤ 5,50 kW.
Moteur triphasé haut rendement IE3 ≥ 7,50 kW.
Température du liquide de : -15°C à + 110°C.
Température ambiante jusqu'à + 40°C.
Pression finale maximum admissible dans le corps de pompe : 15 bars.
Hauteur d'aspiration maxi : 7 mètres.
Exécutions spéciales sur demande.

Référence	€ HT	MOTEUR			Type de raccord	Asp. F	Ref. F	Kg	m³/h	0	15	21	27	30	33	36	39	44	50
		Tension	KW	A					l/min	0	250	350	450	500	550	600	650	733	833
MXH 3201/A	1 042	400	2.20	5.3	Taraudé	2"1/2	2"	29.4	H m	18.4	16.3	15.3	14	13	12	10.8	9.3	6	-
MXH-V 3201/A	1 086				Victaulic	76.1	60.3												
MXH-F 3201/A	1 139				A brides	65	50												
MXH 3202/A	1 372	400	4.00	9.6	Taraudé	2"1/2	2"	38.5		37	33	31	28.5	27	25	23	20.5	15	7.5
MXH-V 3202/A	1 415				Victaulic	76.1	60.3												
MXH-F 3202/A	1 468				A brides	65	50												
MXH 3203/A	1 957	400	5.50	12	Taraudé	2"1/2	2"	50		55.5	50	47	43	40.5	38	35	31	23	10
MXH-V 3203/A	2 000				Victaulic	76.1	60.5												
MXH-F 3203/A	2 053				A brides	65	50												
MXH 3204/A	2 523	400	7.50	16	Taraudé	2"1/2	2"	57.5		74.5	67	63	59	56	53	49	44	34	16.5
MXH-V 3204/A	2 566				Victaulic	76.1	60.3												
MXH-F 3204/A	2 619				A brides	65	50												

Kit 2 raccords Victaulic 2" et 2"1/2 en inox 304 pour MXH-V : KV2/21/2 — 84

Kit 2 contre brides DN65 et 50 en inox 304 pour MXH-F : CBI65/50 — 224

Référence	€ HT	MOTEUR			Type de raccord	Asp. F	Ref. F	Kg	m³/h	0	21	27	33	39	45	48	51	54	60	66
		Tension	KW	A					l/min	0	350	450	550	650	750	800	850	900	1000	1100
MXH 4801/A	1 428	400	3.00	6.6	Taraudé	3"	2"1/2	38	H m	20	18	17	16	14.5	12.5	11.5	10.5	9.5	7	-
MXH-V 4801/A	1 471				Victaulic	88.9	76.1													
MXH-F 4801/A	1 524				A brides	80	65													
MXH 4802/A	2 060	400	5.50	12	Taraudé	3"	2"1/2	49.5		41	35.3	33	30.5	27.5	24.5	22.5	21	19	14	7.5
MXH-V 4802/A	2 104				Victaulic	88.9	76.1													
MXH-F 4802/A	2 156				A brides	80	65													
MXH 4803/A	2 803	400	7.50	16	Taraudé	3"	2"1/2	58		60.5	53	50	46	42.5	38	35	32.5	29	22.5	16
MXH-V 4803/A	2 847				Victaulic	88.9	76.1													
MXH-F 4803/A	2 899				A brides	80	65													

Kit 2 raccords Victaulic 3" et 2"1/2 en inox 304 pour MXH-V : KV2$^{1/2}$/3 — 97

Kit 2 contre brides DN80 et 65 en inox 304 pour MXH-F : CBI80/65 — 282

www.motralec.com / service-commercial@motralec.com / 01.39.97.65.10

MXV-B POMPES MULTICELLULAIRES VERTICALES MONOBLOC EN LIGNE TOUT INOX

Pompe multicellulaire verticale monobloc en acier inoxydable au chrome nickel.
Toutes les parties en contact avec le liquide, y compris les couvercles inférieur et supérieur sont en acier inoxydable.
Pour liquides propres, sans particules abrasives, non agressifs.
Corps de pompe, corps d'étages et turbines en inox 304. Arbre en inox 303.
Garniture mécanique en céramique d'alumine/carbone dur/EPDM
Moteur 2900 tours/minute (Service continu) - Isolation classe F - Protection IP 54
Protection thermique et condensateur sur version monophasée.
Moteur triphasé haut rendement IE2 de 0,75 à 5,50 kW.
Moteur triphasé haut rendement IE3 ≥ 7,50 kW.
Température du liquide de : - 5°C à + 90°C.
Température ambiante jusqu'à + 40°C.
Pression finale maximum admissible dans le corps de pompe : 16 bars.
Options en fin de chapitre.
Exécutions spéciales sur demande.

Entraxe (asp./ref.) : 215 mm

Référence	€ HT	MOTEUR			Asp. F	Ref. F	Kg	m³/h	0	1	1.5	2	2.5	3	3.5	4	4.5
		Tension	KW	A				l/min	0	16.6	25	33.3	41.6	50	58.3	66.6	75
MXV-B 25-203	848	400	0.75	1.9	1"	1"	23	H m	34	32	30	28	26	23.5	20.5	17	12.5
MXV-BM 25-203	871	230		5.8			24										
MXV-B 25-204	876	400	0.75	1.9			23.5		44	42.5	40	37.5	34.5	31	27	22.5	17
MXV-BM 25-204	899	230		5.8			24.5										
MXV-B 25-205	901	400	0.75	1.9			24.5		56	53	50	47	43	39	34	28	21
MXV-BM 25-205	926	230		5.8			25.5										
MXV-B 25-206	968	400	1.10	2.7			26		68	63.5	60.5	56	51.5	46.5	40.5	34	25
MXV-BM 25-206	995	230		7.4			27										
MXV-B 25-207	1 006	400	1.10	2.7			27		79.5	74	70.5	65.5	60	54.5	47.5	39.5	30
MXV-BM 25-207	1 031	230		7.4			28										
MXV-B 25-208	1 061	400	1.50	4.3			30		91	85	80.5	75	69	62	54	45.5	34
MXV-BM 25-208	1 094	230		9.2			31										
MXV-B 25-210	1 121	400	1.50	4.3			31		114	106	101	94	86	78	68	57	42
MXV-BM 25-210	1 157	230		9.2			32										

Entraxe (asp./ref.) : 225 mm

Référence	€ HT	MOTEUR			Asp. F	Ref. F	Kg	m³/h	0	2.5	3	3.5	4	4.5	5	6	7	8
		Tension	KW	A				l/min	0	41.6	50	58.3	66.6	75	83.3	100	116.6	133.3
MXV-B 32-403	877	400	0.75	1.9	1"1/4	1"1/4	24	H m	34	31	30.5	29	28	26.5	25	21	17	11.5
MXV-BM 32-403	904	230		5.8			25											
MXV-B 32-404	905	400	1.10	2.7			25		45	41.5	40	38.5	36.5	34.5	32.5	27.5	22	14.5
MXV-BM 32-404	932	230		7.4			26											
MXV-B 32-405	937	400	1.10	2.7			26		56	51.5	50	48	46	43.5	41	34.5	27.5	18.5
MXV-BM 32-405	964	230		7.4			27											
MXV-B 32-406	977	400	1.50	4.3			28		68	62	60	58	55.5	52.5	49.5	42	33.5	22.5
MXV-BM 32-406	1 012	230		9.2			29											
MXV-B 32-407	1 027	400	1.50	4.3			29		79.5	72.5	70.5	68	65	61.5	58	49	39	26.5
MXV-BM 32-407	1 063	230		9.2			30											
MXV-B 32-408/A	1 084	400	2.20	5.3			34		91	83	80.5	78	74	70	66	56	44.5	30
MXV-B 32-410/A	1 147	400	2.20	5.3			35		114	104	101	97.5	93	88	83	70	56	38

Entraxe (asp./ref.) : 225 mm

Référence	€ HT	MOTEUR			Asp. F	Ref. F	Kg	m³/h	0	5	6	7	8	9	10	11	12	13
		Tension	KW	A				l/min	0	83.3	100	116.6	133.3	150	166.6	183.3	200	216.6
MXV-B 40-803	932	400	1.10	2.7	1"1/2	1"1/2	27	H m	35.5	32.5	31.5	31	29.5	28	25.5	22.5	19.5	15.5
MXV-BM 40-803	967	230		7.4			28											
MXV-B 40-804	960	400	1.50	4.3			28		47	43	42	41	40	37	34	30	26	21
MXV-BM 40-804	995	230		9.2			29											
MXV-B 40-805/A	1 008	400	2.20	5.3			33		59	54	53	51	50	47	43	38	32	26
MXV-B 40-806/A	1 069		2.20	5.3			34		71	65	63	62	59	56	51	45	39	31
MXV-B 40-807/A	1 197		3.00	6.6			45		83	76	74	72	69	66	60	53	45	36
MXV-B 40-808/A	1 228		3.00	6.6			49		95	87	85	82	79	75	69	60	51	42
MXV-B 40-810/A	1 405		3.70	9.6			49		119	109	106	103	99	94	86	75	64	52

Entraxe (asp./ref.) : 250 mm

Référence	€ HT	MOTEUR			Asp. F	Ref. F	Kg	m³/h	0	5	8	11	14	16	18	20	22	25
		Tension	KW	A				l/min	0	83.3	133.3	183.3	233	266	300	333	366	416
MXV-B 50-1803/A	987	400	2.20	5.3	2"	2"	34	H m	35.5	33.5	32	30	27.5	25.5	23.5	20.5	16.5	9
MXV-B 50-1804/A	1 303		3.00	6.6			44		48	46.5	44.5	41.5	38	36	33	29	23	14
MXV-B 50-1805/A	1 523		3.70	9.6			46.5		60	57.5	55	51.5	48	45	42	37.5	31.5	19
MXV-B 50-1806/A	1 591		4.00	9.6			47.5		71	68	65	61	56	53	49	44	36	22
MXV-B 50-1807/A	1 988		5.50	10.9			59		84	81.5	78	73.5	68	64.5	60	54	45	28
MXV-B 50-1808/A	2 061		5.50	10.9			60		94.5	92	88	82	76	72	68	60	50	32
MXV-B 50-1809/A	2 171		7.50	14.3			67		108	105	100	95	89	84	79	71	60	40
MXV-B 50-1810/A	2 389		7.50	14.3			68		120	117	112	106	98	94	88	78	67	44

www.motralec.com / service-commercial@motralec.com / 01.39.97.65.10

MXV POMPES MULTICELLULAIRES VERTICALES EN LIGNE TOUT INOX

Pompe multicellulaire verticale en acier inoxydable au chrome nickel avec palier et manchon d'accouplement permettant d'utiliser tout moteur de type V1.
Pour liquides propres, sans particules abrasives, non agressifs.
Version standard : Corps de pompe, corps d'étage, couvercles inférieur et supérieur, turbines en inox 304. Arbre en inox 303.
Version inox 316L : Corps de pompe, corps d'étage, couvercles inférieur et supérieur, turbines et arbre en inox 316L.
Garniture mécanique en métal dur/carbone dur/EPDM.
Moteur tri 230/400 volts ≤ 3.00 kW - 400/690 volts ≥ 4.00 kW
2900 tours/minute (Service continu) - Isolation classe F - Protection IP 55.
Moteur triphasé haut rendement IE2 de 0,75 à 5,50 kW.
Moteur triphasé haut rendement IE3 ≥ 7,50 kW.
Température du liquide de : - 15°C à + 110°C.
Température ambiante jusqu'à + 40°C.
Pression finale maximum admissible dans le corps de pompe : 25 bars.
Options en fin de chapitre.
Exécutions spéciales sur demande (1450 trs/min)...

Aspiration et refoulement taraudés femelle 1" (26 x 34) - Entraxe : 215 mm - Pompes livrées avec brides inox DN 25 (Entraxe : 250 mm).

Référence	Version standard		Version inox 316L°		MOTEUR		Kg	m³/h	0	1	1.5	2	2.5	3	3.5	4	4.5
	Pompe complète	Hydraulique seule*	Pompe complète	Hydraulique seule*	KW	A		l/min	0	16.6	25	33.3	41.6	50	58.3	66.6	75
MXV 25-204/C	1 022	850	1 124	938	0.75	1.9	30.2		44	42.5	40	37.5	34.5	31	27	22.5	17
MXV 25-205/C	1 048	878	1 129	968	0.75	1.9	31.2		56	53	50	47	43	39	34	28	21
MXV 25-206/C	1 115	915	1 206	1 011	1.10	3	33.3		68	63.5	60.5	56	51.5	46.5	40.5	34	25
MXV 25-207/C	1 146	944	1 233	1 044	1.10	3	34.3		79.5	74	70.5	65.5	60	54.5	47.5	39.5	30
MXV 25-208/C	1 238	998	1 330	1 101	1.50	4.3	37.2		91	85	80.5	75	69	62	54	45.5	34
MXV 25-210/C	1 300	1 063	1 399	1 175	1.50	4.3	38.2	H	114	106	101	94	86	78	68	57	42
MXV 25-212/C	1 459	1 184	1 605	1 308	2.20	5.5	43.1	m	136	127	121	112	103	93.5	81.5	68	51
MXV 25-214/C	1 543	1 254	1 661	1 383	2.20	5.5	44.1		159	149	141	131	121	109	95	79.5	59
MXV 25-216/C	1 744	1 343	1 878	1 483	3.00	6.6	54.6		182	170	161	150	138	124	108	91	68
MXV 25-218/C	1 802	1 406	1 943	1 552	3.00	6.6	56.6		205	191	181	169	155	140	122	102	76
MXV 25-220/C	1 918	1 510	2 110	1 668	3.00	6.6	57.6		228	213	202	188	173	156	136	114	85

2 Contre brides DN 25 en inox 304 : CBI25 | 86 | **2 Contre brides DN 25** en inox 316L : CBI25L | 99 |

Aspiration et refoulement taraudés femelle 1"1/4 (33 x 42) - Entraxe : 215 mm - Pompes livrées avec brides inox DN 32 (Entraxe : 250 mm).

Référence	Version standard		Version inox 316L°		MOTEUR		Kg	m³/h	0	2.5	3	3.5	4	4.5	5	6	7	8
	Pompe complète	Hydraulique seule*	Pompe complète	Hydraulique seule*	KW	A		l/min	0	41.6	50	58.3	66.6	75	83.3	100	116.6	133.3
MXV 32-404/C	1 057	858	1 139	949	1.10	3	31.2		45	41.5	40	38.5	36.5	34.5	32.5	27.5	22	14.5
MXV 32-405/C	1 082	887	1 162	980	1.10	3	32.2		56	51.5	50	48	46	43.5	41	34.5	27.5	18.5
MXV 32-406/C	1 158	939	1 252	1 038	1.50	4.3	36.2		68	62	60	58	55.5	52.5	49.5	42	33.5	22.5
MXV 32-407/C	1 191	974	1 280	1 075	1.50	4.3	37.2		79.5	72.5	70.5	68	65	61.5	58	49	39	26.5
MXV 32-408/C	1 315	1 009	1 325	1 114	2.20	5.5	41.1	H	91	83	80.5	78	74	70	66	56	44.5	30
MXV 32-410/C	1 376	1 082	1 484	1 197	2.20	5.5	42.1	m	114	104	101	97.5	93	88	83	70	56	38
MXV 32-412/C	1 602	1 221	1 722	1 351	3.00	6.6	52.6		136	124	121	117	111	105	99.5	84	67	45.5
MXV 32-414/C	1 678	1 288	1 804	1 424	3.00	6.6	54.6		159	145	141	136	130	123	116	98	78	53
MXV 32-416/C	1 763	1 360	1 891	1 504	4.00	9.6	57.8		182	166	161	156	148	140	132	112	89.5	60.5
MXV 32-418/C	1 899	1 419	2 041	1 568	4.00	9.6	58.8		205	187	181	175	167	158	149	126	100	68

2 Contre brides DN 32 en inox 304 : CBI32 | 94 | **2 Contre brides DN 32** en inox 316L : CBI32L | 108 |

Aspiration et refoulement taraudés femelle 1"1/2 (40 x 49) - Entraxe : 225 mm - Pompes livrées avec brides inox DN 40 (Entraxe : 280 mm).

Référence	Version standard		Version inox 316L°		MOTEUR		Kg	m³/h	0	5	6	7	8	9	10	11	12	13
	Pompe complète	Hydraulique seule*	Pompe complète	Hydraulique seule*	KW	A		l/min	0	83.3	100	116.6	133.3	150	166.6	183.3	200	216.6
MXV 40-804/C	1 223	988	1 321	1 091	1.50	4.3	36.2		47	43	42	41	40	37	34	30	26	21
MXV 40-805/C	1 259	1 034	1 362	1 139	2.20	5.5	40.1		59	54	53	51	50	47	43	38	32	26
MXV 40-806/C	1 361	1 075	1 459	1 187	2.20	5.5	41.1		71	65	63	62	59	56	51	45	39	31
MXV 40-807/C	1 548	1 149	1 662	1 265	3.00	6.6	50.6		83	76	74	72	69	66	60	53	45	36
MXV 40-808/C	1 590	1 183	1 636	1 308	3.00	6.6	51.6		95	87	85	82	79	75	69	60	51	42
MXV 40-810/C	1 753	1 313	1 875	1 450	4.00	9.6	55.8	H	119	109	106	103	99	94	86	75	64	52
MXV 40-811/C	1 888	1 354	2 020	1 493	4.00	9.6	56.8	m	131	119	116	113	109	103	94	83	71	57
MXV 40-813/C	2 210	1 580	2 359	1 742	5.50	10.9	77.3		155	141	138	134	129	122	111	98	84	68
MXV 40-815/C	2 347	1 663	2 510	1 838	5.50	10.9	78.3		179	163	159	154	149	141	128	113	96	78
MXV 40-817/C	2 510	1 793	2 689	1 981	7.50	14.3	85.7		202	184	180	175	168	159	145	128	109	89
MXV 40-819/C	2 654	1 860	2 840	2 055	7.50	14.3	86.7		226	206	201	195	188	178	162	143	122	99

2 Contre brides DN 40 en inox 304 : CBI40 | 105 | **2 Contre brides DN 40** en inox 316L : CBI40L | 108 |

° Pour commander une version en inox 316L ajouter L à la référence de la pompe. Exemple : MXVL 25-204/C | 1 124 |
* Pour commander une hydraulique seule ajouter -HYD à la référence de la pompe. Exemple : MXV 25-204/C-HYD | 850 |

www.motralec.com / service-commercial@motralec.com / 01.39.97.65.10

MXV POMPES MULTICELLULAIRES VERTICALES EN LIGNE INOX

Pompe multicellulaire verticale en acier inoxydable au chrome nickel avec palier et manchon d'accouplement permettant d'utiliser tout moteur de type V1.
Pour liquides propres, sans particules abrasives, non agressifs.
Possibilité d'utilisation en position horizontale. Plus value : **153 € HT**.
Version standard : Chemise extérieure, corps d'étage et turbines en inox 304. Corps de pompe et couvercle supérieur en fonte. Arbre en inox 303.
Version inox 316L : Chemise extérieure, corps d'étage, turbines, corps de pompe, couvercle supérieur et arbre en inox 316L.
Garniture mécanique en métal dur/carbone dur/EPDM.
Moteur tri 230/400 volts ≤ 3.00 kW - 400/690 volts ≥ 4.00 kW
2900 tours/minute (Service continu) - Isolation classe F - Protection IP 55.
Moteur triphasé haut rendement IE2 ≤ 5,50 kW.
Moteur triphasé haut rendement IE3 ≥ 7,50 kW.
Température du liquide de : - 15°C à + 110°C.
Température ambiante jusqu'à + 40°C.
Pression finale maximum admissible dans le corps de pompe : 25 bars.
Options en fin de chapitre.
Exécutions spéciales sur demande (1450 trs/min)...

Aspiration et refoulement à brides DN 50 - Entraxe : 300 mm.

Référence	Version standard		Version inox 316L °		MOTEUR		Kg	m³/h	0	8	10	12	14	16	18	20	22	24
	Pompe complète	Hydraulique seule*	Pompe complète	Hydraulique seule*	KW	A		l/min	0	133.3	166.6	200	233	266	300	333	366	400
MXV 50-1603/C	1 458	1 115	1 895	1 456	3.00	6.6	67.6		51	49	48	46	44	41	38	33	27	20
MXV 50-1604/C	1 778	1 384	2 193	1 806	4.00	9.6	70.8		69	65	63	61	59	55	51	44	37	27
MXV 50-1605/C	2 361	1 748	2 885	2 283	5.50	10.9	91.3		86	81	79	76	73	69	63	55	46	33
MXV 50-1606/C	2 577	1 965	3 350	2 564	5.50	10.9	93		103	98	95	92	88	83	76	67	55	40
MXV 50-1607/C	2 836	2 063	3 455	2 691	7.50	14.3	99.7		120	114	111	107	103	97	89	78	64	47
MXV 50-1608/C	2 888	2 113	3 576	2 755	7.50	14.3	100.7	H	138	130	127	122	117	110	101	89	73	53
MXV 50-1609/C	3 564	2 427	4 284	3 168	11.00	21.5	138	m	155	147	143	138	132	124	114	100	83	60
MXV 50-1610/C	3 651	2 514	4 405	3 280	11.00	21.5	140		172	163	159	153	147	138	127	111	92	67
MXV 50-1611/C	3 872	2 735	4 689	3 569	11.00	21.5	141		189	179	175	168	161	152	139	122	101	73
MXV 50-1612/C	4 277	2 917	5 148	3 809	15.00	27.3	169		206	196	190	184	176	166	152	133	110	80
MXV 50-1614/C	4 764	3 134	5 705	4 089	15.00	27.3	172		240	228	222	214	206	193	178	156	129	94
MXV 50-1616/C	5 184	3 280	6 166	4 280	18.50	34	179.5		275	262	254	245	235	221	203	178	147	107

2 Contre brides DN 50 en fonte : **CBF50** 57

Aspiration et refoulement à brides DN 65 - Entraxe : 320 mm.

Référence	Version standard		Version inox 316L °		MOTEUR		Kg	m³/h	0	15	21	24	27	30	33	36	39	44
	Pompe complète	Hydraulique seule*	Pompe complète	Hydraulique seule*	KW	A		l/min	0	250	350	400	450	500	550	600	650	733
MXV 65-3202/C	2 177	1 677	2 688	2 188	4.00	9.6	72.8		37	34	32	31	30	29	27	24.5	22	17
MXV 65-3203/C	2 841	2 219	3 506	2 897	5.50	10.9	93.3		55.5	51	49	47.5	46	43.5	40.5	37	33.5	25.5
MXV 65-3204/C	3 190	2 403	3 911	3 135	7.50	14.3	100.7		75	69	65.5	63.5	61	58.5	54.5	50	45	35
MXV 65-3205/C	3 971	2 815	4 816	3 676	11.00	21.5	138		93.5	86	82	79.5	77	73	68	62.5	56.5	44
MXV 65-3206/C	4 376	2 954	5 307	3 856	11.00	21.5	140	H	112	103	98.5	95.5	92	87	82	75	67.5	52.5
MXV 65-3207/C	4 901	3 471	5 945	4 528	15.00	27.3	168	m	131	121	115	111	107	102	95.5	87.5	79	61.5
MXV 65-3208/C	5 132	3 703	6 222	4 831	15.00	27.3	170		150	138	131	127	123	116	109	100	90	70
MXV 65-3209/C	5 562	3 870	6 746	5 047	18.50	34	176.5		168	155	148	143	138	130	122	112	101	79
MXV 65-3210/C	5 968	4 277	7 252	5 583	18.50	34	188.5		187	172	164	159	154	145	136	125	112	87.5
MXV 65-3212/C	6 582	4 544	7 956	5 927	22.00	41	204		225	207	197	191	185	174	163	150	135	105

2 Contre brides DN 65 en fonte : **CBF65** 76

Aspiration et refoulement à brides DN 80 - Entraxe : 320 mm.

Référence	Version standard		Version inox 316L °		MOTEUR		Kg	m³/h	0	21	27	33	39	45	48	51	54	60
	Pompe complète	Hydraulique seule*	Pompe complète	Hydraulique seule*	KW	A		l/min	0	350	450	550	650	750	800	850	900	1000
MXV 80-4801/C	2 265	1 828	2 814	2 384	4.00	9.6	72.8		20	18	17	16	15	13	12	10.7	9.5	7
MXV 80-4802/C	2 778	2 199	3 438	2 871	5.50	10.9	93.3		40.5	36	34.5	32.5	29.5	26.5	24.5	22	20	15.5
MXV 80-4803/C	3 267	2 536	4 028	3 311	7.50	14.3	101.7		61	54	51	48	44	40	37	34	31	24.5
MXV 80-4804/C	4 109	3 032	5 019	3 956	11.00	21.5	140	H	81	72	69	65	60	55	51.5	48	44	35
MXV 80-4805/C	4 752	3 371	5 723	4 397	15.00	27.3	168	m	101	90	86	81	75	68.5	64.5	60	55	44
MXV 80-4806/C	5 239	3 859	6 396	5 038	15.00	27.3	171		121	108	103	97	90	82	77.5	72	66	53
MXV 80-4807/C	6 126	4 494	7 474	5 864	18.50	34	178.5		142	126	120	113	105	96	90	84	77	61.5
MXV 80-4808/C	7 002	5 048	8 517	6 583	22.00	41	203		162	144	137	129	120	109	103	96	88	70.5

2 Contre brides DN 80 en fonte : **CBF80** 114

° Pour commander une version en inox 316L ajouter **L** à la référence de la pompe. Exemple : **MXVL 50-1603/C** 1 895
* Pour commander une hydraulique seule ajouter **-HYD** à la référence de la pompe. Exemple : **MXV 50-1603/C-HYD** 1 115

www.motralec.com / service-commercial@motralec.com / 01.39.97.65.10

NM NMD POMPES CENTRIFUGES MONOBLOC TARAUDÉES - 2900 T/MIN

NM

NMD

Pompe centrifuge monobloc avec accouplement direct moteur-pompe.
NM : à un étage - NMD : à deux turbines opposées.
Pour liquides propres, sans particules abrasives, non agressifs.
Corps de pompe, lanterne de raccordement en fonte - Turbine en laiton (En fonte pour NM 17).
Arbre en inox 303 jusqu'à 2.20 kW et en inox 430 de 3.00 à 9.20 kW.
Garniture mécanique en carbone dur/céramique.
Moteur 2900 tours/minute (Service continu) - Isolation classe F - Protection IP 54
Protection thermique et condensateur sur version monophasée.
Moteur triphasé haut rendement IE2 de 0,75 à 5,50 kW.
Moteur triphasé haut rendement IE3 ≥ 7,50 kW.
Température du liquide jusqu'à + 90°C.
Température ambiante jusqu'à + 40°C.
Pression finale maximum admissible dans le corps de pompe :
NM : 10 bars - NMD : 16 bars.
Hauteur d'aspiration maxi : 7 mètres.
Versions bronze et options en fin de chapitre.
Exécutions spéciales sur demande.

NM = Moteur tri 230/400 volts - NMM = Moteur mono 230 volts.

Référence	€ HT	MOTEUR		Asp. F	Ref. F	Kg	m³/h	1	1.2	1.5	1.89	2.4	3	3.6	4.2	4.8	5.4	6	6.6	7.5	8.4
		KW	A				l/min	16	20	25	31.5	40	50	60	70	80	90	100	110	125	140
NM 1/AE	268	0.37	1.3	1"	1"	8.6	H m	22	21.6	21.3	20.9	20.3	19.4	18.1	16.3	-	-	-	-	-	-
NMM 1/AE			3			8.7															
NM 2/B/A	337	0.55	1.7			13.1		27	26.5	26	25.5	25	24	23	22	20	-	-	-	-	-
NMM 2/B/A			4.5			14															
NM 2/S/A	338	0.55	1.7			13.3		31	30.5	30	29	27.5	25.5	23.5	20	16	-	-	-	-	-
NMM 2/S/A			4.5			14.2															
NM 2/A/A	352	0.75	2.2			14.2		33.5	33	32.5	32	31.5	30.5	29.5	28.5	27	26	24	-	-	-
NMM 2/A/A			5.7			15.1															
NM 3/CE	578	1.10	2.7			22.9		-	37.5	37.5	37	36.5	36	35	34	32	30.5	28.5	-	-	-
NMM 3/CE	636		7.4			24		-	37.5	37.5	37	36.5	36	35	34	32	-	-	-	-	-
NM 3/BE	659	1.50	4.3			25.1		-	47	47	46.5	46	45.5	45	44	43	41.5	40	37.5	33	26
NMM 3/BE	784		9.2			26		-	42	42	41	41.5	40.5	40	39	37	35	32	-	-	-
NM 3/A/A	736	2.20	5.3			29.1		-	56	55.5	55.5	55	54.5	53.5	52.5	51.5	50	48	46	42	36
NMM 3/A/A	824	1.80	11.2			30.4		-	47.5	47.5	47	46.5	46	45.5	44.5	43.5	42	40.5	38	33.5	26.5

NM et NMD = Moteur tri 230/400 volts - NMM et NMDM = Moteur mono 230 volts.

Référence	€ HT	MOTEUR		Asp. F	Ref. F	Kg	m³/h	1	1.2	1.5	1.89	2.4	3	3.6	4.2	4.8	5.4	6	6.6
		KW	A				l/min	16	20	25	31.5	40	50	60	70	80	90	100	110
NMD 20/110B/A	376	0.45	1.3	1"1/4	1"	12.1	H m	33	32	31	29	26.5	23	18	-	-	-	-	-
NMDM 20/110B/A			3.6			13													
NMD 20/110Z/A	388	0.55	1.7			13		37	36	35	33	30.5	27.5	23	18	-	-	-	-
NMDM 20/110Z/A			4.5			14													
NMD 20/110A/A	409	0.75	2.2			14.2		43	42	40.5	39	36.5	33	29	25	-	-	-	-
NMDM 20/110A/A			5.7			15.1													
NMD 20/140BE	635	1.10	2.7			22.7		53	52.5	52	51	50	48	46	43.5	40	-	-	-
NMDM 20/140BE			7.4			23.9		52	51.5	51	50	48.5	47	45	-	-	-	-	-
NMD 20/140AE	672	1.50	4.3			24.8		67	66.5	66	64.5	63	61.5	59	57	53.5	50	46	-
NMDM 20/140AE	798		9.2			25.2		57.5	57	56.5	55.5	54	51.5	49	46	43	40	36	-
NM 20/160BE	544	0.75	2.2		3/4"	18.4		-	-	-	30.5	30	29.5	28.5	27.5	26.5	25.5	24	22
NMM 20/160BE			5.7			19.9													
NM 20/160AE	555	1.10	2.7			19.7		-	-	-	36	35.5	35	34.5	33.5	32	30.5	29	27
NMM 20/160AE	587		7.4			20.7													

www.motralec.com / service-commercial@motralec.com / 01.39.97.65.10

NM NMD POMPES CENTRIFUGES MONOBLOC TARAUDÉES - 2900 T/MIN

NM et NMD = Moteur tri 230/400 volts ≤ 3.00 kW - 400/690 volts ≥ 4.00 kW - NMM = Moteur mono 230 volts.

Référence	€ HT	MOTEUR KW	MOTEUR A	Asp. F	Ref. F	Kg	m³/h	2.4	3	3.6	4.8	6	6.6	7.5	8.4	9.6	10.8	12	13.2	15	16.8	18
							l/min	40	50	60	80	100	110	125	140	160	180	200	220	250	280	300
NM 25/12B/A	439	0.55	1.7	1"1/2	1"	12.3	Hm	20.5	19.9	19.8	19.3	18.5	18	17.3	16.3	15	13.2	11	-	-	-	-
NMM 25/12B/A			4.5			13.2																
NM 25/12A/A	451	0.75	2.2			13.3		23.5	23.4	23.3	22.9	22.1	21.7	20.9	20	18.7	17.1	15.2	-	-	-	-
NMM 25/12A/A			5.7			14.2																
NM 25/160BE	722	1.10	2.7			19.7		-	31	30.7	30	28.5	28	27	26	23	-	-	-	-	-	-
NMM 25/160BE	591		7.4			20.4																
NM 25/160AE	642	1.50	4.3			21.5		-	36.5	36.2	35.5	34.5	34	33.5	32.5	31	28.5	26	-	-	-	-
NMM 25/160AE	765		9.2			22.5																
NM 25/20B/B	801	2.20	5.3			31.6		-	42.6	42.3	41.8	41.1	40.7	40.2	39.6	38.6	37.6	36.3	34.7	-	-	-
NM 25/20A/B	914	3.00	6.6			40.9		-	50.3	50.2	49.8	49.3	49	48.6	48.1	47.3	46.5	45.5	44.3	42.1	38.9	-
NM 25/20S/B	1 027	4.00	9.6			42.2		-	57.8	57.7	57.4	57.2	57	56.7	56.4	55.8	55.2	54.3	53.3	51.2	48.2	45.6
NMD 25/190C/A	1 021	2.20	5.3			42		62	60.5	59	55.5	51	48.5	44	38	-	-	-	-	-	-	-
NMD 25/190B/A	1 135	3.00	6.6			49.7		76	75	74	70	66	64	60	54	46	-	-	-	-	-	-
NMD 25/190A/A	1 388	4.00	9.6			51.5		98	97	96	93.5	90	88	84	79	70	-	-	-	-	-	-

NM = Moteur tri 230/400 volts ≤ 3.00 kW - 400/690 volts ≥ 4.00 kW - NMM = Moteur mono 230 volts.

Référence	€ HT	MOTEUR KW	MOTEUR A	Asp. F	Ref. F	Kg	m³/h	6.6	7.5	8.4	9.6	10.8	12	13.2	15	16.8	18.9	21	24
							l/min	110	125	140	160	180	200	220	250	280	315	350	400
NM 10/FE	524	0.55	1.7	2"	1"1/4	18.5	Hm	12.5	12.5	12	11.5	11	10	9	7.5	-	-	-	-
NMM 10/FE	548		4.5			19.3													
NM 10/DE	558	0.75	2.2			18.8		18	18	17.5	17	16.5	16	15.5	14	-	-	-	-
NMM 10/DE			5.7			19.4													
NM 10/AE	572	1.10	2.7			19.3		23	23	22.5	22	21.5	21	20.5	19	-	-	-	-
NMM 10/AE	596		7.4			20.2													
NM 10/SE	638	1.50	4.3			21.5		23.5	23.5	23	22.5	22	21.5	21	20.5	19	18.5	16.5	13
NMM 10/SE	753		9.2			22.1													
NM 11/BE	682	1.50	4.3			24.1		29.5	29.5	29	28.5	27.5	27	26	25	22.5	-	-	-
NMM 11/BE	804		9.2			24.7		26.5	25.5	25	24	23	22.5	21.5	19.5	17.5	-	-	-
NM 11/A/A	776	2.20	5.3			28.1		35.5	35.5	35	34.5	34	33.5	33	32	30	-	-	_
NM 12/D/A	861	2.20	5.3			33.5		38	37.5	37	36	35	33.5	32	-	-	-	-	-
NM 12/C/A	968	3.00	6.6			42		45	44.5	44	43.5	42.5	41	40	38	36	-	-	-
NM 12/A/A	1 094	4.00	9.6			43.5		57.5	57	56	55.5	55	54.5	53.5	51.5	49	-	-	-

NMD = Moteur tri 400/690 volts.

Référence	€ HT	MOTEUR KW	MOTEUR A	Asp. F	Ref. F	Kg	m³/h	5.4	6	6.6	7.5	8.4	9.6	10.8	12	13.2	15	16.8	18.9	21	24
							l/min	90	100	110	125	140	160	180	200	220	250	280	315	350	400
NMD 32/210D/A	1 619	4.00	9.6	2"	1"1/4	60.5	Hm	71	69	67.5	65	62.5	58	53	46	37	-	-	-	-	-
NMD 32/210C/A	1 857	5.50	10.9			71		84	83	82	81	79	76	73	69	64	54	-	-	-	-
NMD 32/210B/A	2 089	7.50	14.3			77		104	103	102	100	98	95	92	88	84	76	-	-	-	-
NMD 32/210A/A	2 458	9.20	18.5			99		114	113	112	110	108	105	103	99	96	90	-	-	-	-
NMD 40/180D/A	1 715	4.00	9.6		1"1/2	59.5		-	-	-	60	59.5	57	56	53	51.5	48	44	39	34	25
NMD 40/180C/A	1 955	5.50	12			70		-	-	-	69	68	67	66	64.5	63	60	57	53	48	40
NMD 40/180B/A	2 192	7.50	16			76		-	-	-	87	86	85	84	82.5	81	78	75	71	66	59
NMD 40/180A/A	2 511	9.20	18.5			97		-	-	-	94	93	92	91	89.5	88	85	82	78	74	67

NM = Moteur tri 230/400 volts - NMM = Moteur mono 230 volts.

Référence	€ HT	MOTEUR KW	MOTEUR A	Asp. F	Ref. F	Kg	m³/h	21	24	27	30	33	37.8	42	48	54	60	66
							l/min	350	400	450	500	550	630	700	800	900	1000	1100
NM 17/HE	742	1.10	2.7	2"1/2	2"1/2	22.2	Hm	9.5	9.2	9	8.6	8.2	7.5	6.7	5.5	3.5	-	-
NMM 17/HE	823		7.4			23												
NM 17/GE	782	1.50	4.3			23.2		12	11.7	11.5	11.2	11	10.3	9.7	8.5	7	4	-
NMM 17/GE	898		9.2			24.2												
NM 17/F/A	892	2.20	5.3			28.2		-	16	16	15.5	15	14.5	14	13	11.5	10	8
NM 17/D/A	1 019	3.00	6.6			36.2		-	-	18	18	17.5	17	16.5	15.5	14	13	11.5

Aspiration manométrique maximum : 1 à 2 mètres

NM NMS POMPES CENTRIFUGES MONOBLOC À BRIDES - 2900 T/MIN

NM

NMS

Pompe centrifuge monobloc avec accouplement direct moteur-pompe.
Pour liquides propres, sans particules abrasives, non agressifs.
Corps de pompe, lanterne de raccordement et turbine en fonte
(Turbine en laiton pour NM 32/12-16-20 et NM 40/20).
Arbre en inox 303 jusqu'à 2.20 kW et en inox 430 de 3.00 à 75 kW.
Garniture mécanique en carbone dur/céramique.
NM et NMM : Moteur triphasé 230/400 volts ≤ 3.00 KW - 400/690 volts ≥ 4.00 KW ou monophasé 230 volts.
2900 tours/minute (Service continu) - Isolation classe F - Protection IP 54.
Moteur triphasé haut rendement IE2 de 0,75 à 5,50 kW.
Moteur triphasé haut rendement IE3 ≥ 7,50 kW.
NMS : Moteur tri normalisé IEC à bout d'arbre 400/690 volts - 2900 tours/minute (service continu) - Isolation classe F - Protection IP55.
Température maxi : liquide jusqu'à + 90°C - ambiante jusqu'à + 40°C.
Pression finale maximum admissible dans le corps de pompe : 10 bars.
Hauteur d'aspiration maxi : 7 mètres.
Versions bronze et options en fin de chapitre.
Exécutions spéciales sur demande.

NM = Moteur 230/400 volts ≤ 3.00 kW - 400/690 volts ≥ 4.00 kW - NMM = Moteur mono 230 volts.

Référence	€ HT	MOTEUR		Asp. DN	Ref. DN	Kg	m³/h	6.6	7.5	8.4	9.6	10.8	12	13.2	15	16.8	18.9	21	24
		KW	A				l/min	110	125	140	160	180	200	220	250	280	315	350	400
NM 32/12FE	618	0.55	1.7	50	32	24	H m	12.5	12.5	12	11.5	11	10	9	7.5	-	-	-	-
NMM 32/12FE	642		3																
NM 32/12DE	654	0.75	2.3			24		18	18	17.5	17	16.5	16	15.5	14	-	-	-	-
NMM 32/12DE			4																
NM 32/12AE	667	1.10	2.9			25		23	23	22.5	22	21.5	21	20.5	19	-	-	-	-
NMM 32/12AE	696		5																
NM 32/12SE	736	1.50	4.3			27		23.5	23.5	23	22.5	22	21.5	21	20.5	19	18.5	16.5	13
NMM 32/12SE	867		7.5																
NM 32/16BE	780	1.50	4.3			34		29.5	29.5	29	28.5	27.5	27	26	25	22.5	-	-	-
NMM 32/16BE	911		7.5					26.5	26	25.5	24.5	23.3	22.4	21.2	19.7	17.5	-	-	-
NM 32/16A/A	894	2.20	5.3			39		35.5	35.5	35	34.5	34	33.5	33	32	30	-	-	-
NM 32/20D/A	967	2.20	5.3			42		38	37.5	37	36	35	33.5	32	-	-	-	-	-
NM 32/20C/A	1 086	3.00	6.6			52		45	44.5	44	43.5	42.5	41	40	38	36	-	-	-
NM 32/20A/A	1 234	4.00	9.6			52.5		57.5	57	56	55.5	55	54.5	53.5	51.5	49	-	-	-

Aspiration manométrique maximum : 1 à 2 mètres

NM = Moteur 230/400 volts ≤ 3.00 kW - 400/690 volts ≥ 4.00 kW - NMM = Moteur mono 230 volts.

Référence	€ HT	MOTEUR		Asp. DN	Ref. DN	Kg	m³/h	15	16.8	18.9	21	24	27	30	33	37.8	39	42	45	48
		KW	A				l/min	250	280	315	350	400	450	500	550	630	650	700	850	900
NM 40/12F/A	703	1.10	2.9	65	40	27	H m	14	13.5	13	12	11	9.5	8	6	-	-	-	-	-
NMM 40/12F/A	758		5																	
NM 40/12C/A	775	1.50	4.3			29		17.5	17	16.5	16	15	13.5	12	10.5	7.5	6.5	-	-	-
NMM 40/12C/A	905		7.5																	
NM 40/12A/B	843	2.20	5.3			34		22	22	21.5	21	20	19	18	16.5	14	13	11.5	-	-
NM 40/16C/B	922	2.20	5.3			39		23	22.5	22	21.5	20	18.5	16.5	14.5	11	10	-	-	-
NM 40/16B/B	1 034	3.00	6.6			48		29	28.8	28	27.5	26.5	25	23.5	21.5	18	17	14	-	-
NM 40/16A/B	1 208	4.00	9.6			49.5		37	36.5	36.5	36	35	33.5	32	30.5	27	26	23.5	20	17
NM 40/20D/A	1 277	4.00	9.6			55.5		39	38	37	35.5	33.5	30.5	27	22.5	14	-	-	-	-
NM 40/20C/A	1 277	4.00	9.6			55.5		41.5	40.5	39.5	38	36	33.5	-	-	-	-	-	-	-
NM 40/20B/A	1 687	5.50	12			66		50	49.5	48.5	47.5	45.5	43.5	41.5	37.5	30.5	-	-	-	-
NM 40/20AR/A	1 687	5.50	12			66		55	54.5	54	53	51	49	-	-	-	-	-	-	-
NM 40/20A/A	1 833	7.50	16			72.5		57.5	57	56.5	55.5	54.5	52.3	50.5	48	42.5	40.5	35	-	-
NM 40/25C/B	2 679	9.20	18.5			110		61	61	60.5	59.5	58.5	56.5	53.5	49.5	41.5	40	33.5	-	-
NM 40/25B/B	2 957	11.00	21.5			116		69.5	69.5	69	68.5	67	65.5	63.5	60.5	53.5	51	45	-	-
NM 40/25A/B	3 295	15.00	27.2			145.5		90	90	89.5	89	88.5	87	85	83	77.5	76	70.5	-	-

www.motralec.com / service-commercial@motralec.com / 01.39.97.65.10

NM NMS POMPES CENTRIFUGES MONOBLOC À BRIDES - 2900 T/MIN

Moteur tri 230/400 volts ≤ 3.00 kW - 400/690 volts ≥ 4.00 kW

Référence	€ HT	MOTEUR		Asp. DN	Ref. DN	Kg	m³/h	24	27	30	33	37.8	42	48	54	60	66	72	75	81	84
		KW	A				l/min	400	450	500	550	630	700	800	900	1000	1100	1200	1250	1350	1400
NM 50/12F/B	956	2.20	5.3	65	50	41	Hm	-	-	15.5	15	14	13.5	12	10	8	6	-	-	-	-
NM 50/12D/B	1 069	3.00	6.6			50		-	-	20	19.5	18.5	18	16.5	14.5	13	10.5	8	-	-	-
NM 50/12A/B	1 216	4.00	9.6			51.5		-	-	24	24	23	22.5	21	19.5	17.5	15	12.5	11.5	-	-
NM 50/12S/B	1 216	4.00	9.6			51.5		-	-	26.5	26	25.5	24.5	23.5	22	20	18	15.5	14	11	-
NM 50/16B/B	1 653	5.50	12			64		-	-	31	30.5	29.5	28	26	24	21.5	19	15.5	13.5	9.5	-
NM 50/16A/B	1 791	7.50	16			70.5		-	-	38.5	38	37.5	36.5	34.5	32.5	30	27	24	22.5	19	-
NM 50/20B/B	2 458	9.20	18.5			100		48	47.5	47.5	47	45.5	44.5	42.5	40	37	33	28	25.5	-	-
NM 50/20A/B	2 735	11.00	21.5			106		55	55	54.5	54.5	53.5	52	50	48	45	41.5	37	35	-	-
NM 50/20S/B	3 071	15.00	27.3			124.5		60	60	59.5	59.5	58.5	57.5	55.5	53.5	50.5	47	43	40.5	-	-
NM 50/25C/B	3 015	11.00	21.5			126		55	54.5	54	53	51.5	49.5	46	41.5	35.5	28.5	-	-	-	-
NM 50/25B/B	3 348	15.00	27.3			144.5		69	68.5	68	67.5	66	64	61	57	52.5	46.5	-	-	-	-
NM 50/25A/B	4 094	18.50	34			153		80.5	80.5	80	79.5	78.5	77	74.5	71.5	67	61.5	-	-	-	-
NM 50M/E/A	3 516	11.00	21.5			117.5		-	48	47.5	47	46	45	43	40	37	32	27	24	-	-
NM 50M/D/A	3 850	15.00	27.3			144		-	-	57	56.5	56	55	53	51	48	44.5	39.5	37	29	25
NM 50M/C/A	4 679	18.50	34			162		-	-	68	67.5	67	66.5	65	63	61	58	53.5	51.5	49.5	42

Moteur tri 400/690 volts

Référence	€ HT	MOTEUR		Asp. DN	Ref. DN	Kg	m³/h	37.8	42	48	54	60	66	75	84	96	108	120	132
		KW	A				l/min	630	700	800	900	1000	1100	1250	1400	1600	1800	2000	2200
NM 65/12E/A	1 327	4.00	9.6	80	65	55.5	Hm	18	17.5	17	16.5	16	15	13.5	-	-	-	-	-
NM 65/12C/A	1 746	5.50	12			68		22	21.5	21	20.5	20	19.5	18	15.5	-	-	-	-
NM 65/12A/A	1 879	7.50	16			73.5		26	25.5	25	24.5	24	23.5	22	20	-	-	-	-
NM 65/16E/A	1 769	5.50	12			70		-	-	20	19.5	19	18.5	17	15.5	13	10	-	-
NM 65/16D/A	1 905	7.50	16			75		-	-	26	25.5	25	24.5	23.5	22	20	16.5	13	-
NM 65/16C/A	2 470	9.20	18.5			100		-	-	30	29.5	29	28.5	28	26.5	24.5	21.5	18	-
NM 65/16B/A	2 748	11.00	21.5			106		-	-	33.5	33	32.5	32	31	30	28	25.5	22	-
NM 65/16A/A	3 084	15.00	27.3			133.5		-	-	38	37.5	37	36.5	36	35	33	30.5	27	-
NM 65/20C/A	3 211	15.00	27.5			139.5		-	-	44	43.5	43	42.5	41	39.5	37.5	35	31	27
NM 65/20B/A	3 948	18.50	34			140.5		-	-	50	49.5	49	48.5	47.5	46.5	44.5	42	39	35
NM 65/200A/A	5 215	22.00	41			185		-	-	56.5	56	55.5	55	54.5	53.5	51	48.5	45.5	41.5
NM 65/250C/A	5 599	22.00	41			195		-	-	64	63.5	63	61.5	60	57.5	54.5	50	-	-
NMS 65/250B	7 540	30.00	54			220		-	-	79.5	79	78.5	78	77	75	72	67	-	-
NMS 65/250A	9 251	37.00	64			347		-	-	90	89.5	89	88.5	87.5	86	83.5	78.5	-	-

Moteur tri 400/690 volts

Référence	€ HT	MOTEUR		Asp. DN	Ref. DN	Kg	m³/h	75	84	96	108	120	132	150	168	180	192
		KW	A				l/min	1250	1400	1600	1800	2000	2200	2500	2800	3000	3200
NM 80/16E/A	2 085	7.50	16	100	80	83.5	Hm	20	19.3	18.5	17.5	16.5	15.5	13	-	-	-
NM 80/16D/A	2 735	9.20	18.5			108		23	22.5	22	21	19.5	18	15	-	-	-
NM 80/16C/A	3 015	11.00	21.5			113		27.5	27	26.5	25.5	24.5	23	20	16	-	-
NM 80/16B/A	3 376	15.00	27.3			142.5		34	33.5	33	32.5	32	31	28	23	18	-
NM 80/16A/A	4 122	18.50	34			150		38.5	38	37.5	37	36.5	36	33	29	24	-
NM 80/200B/A	5 603	22.00	41			194		46.5	46	45.5	44.5	43.5	42	39	35.5	32	-
NM 80/200A/A	7 435	30.00	54			200		56	55.5	55	54	53	52	49.5	46	43	-
NM 80/250E/A	5 707	22.00	41			203		51	50	48.5	46.5	44.5	42	38	33	29	-
NMS 80/250D	7 723	30.00	54			209		65	64	62.5	61	59	56.5	53	49	45.5	41
NMS 80/250C	9 507	37.00	64			383		73.5	73	72	70.5	69	67	63	59	55.5	51.5
NMS 80/250B	10 977	45.00	77			416		84	83.5	82.5	81.5	80	78	74.5	70.5	67	63
NMS 80/250A	13 144	55.00	93			480		95	94.5	93.5	92.5	91.5	90	87.5	84	80.5	76.5

Moteur tri 400/690 volts

Référence	€ HT	MOTEUR		Asp. DN	Ref. DN	Kg	m³/h	108	120	132	150	168	180	192	210	240	270	300
		KW	A				l/min	1800	2000	2200	2500	2800	3000	3200	3500	4000	4500	5000
NM 100/200E/A	4 913	18.50	34	125	100	179	Hm	30	29.5	29	28	27	26	25	23	19	-	-
NM 100/200D/A	5 755	22.00	41			195		36	35.5	35	34	33	32	31	29	24.5	19	-
NMS 100/200C	7 725	30.00	54			201		45	44.5	44	43.5	42.5	41.5	40.5	39	34.5	29	22
NMS 100/200B	9 516	37.00	64			345		54	53.5	53	52.5	51.5	50.5	49.5	48	44	38.5	32
NMS 100/200A	11 205	45.00	77			409		61.5	61	60.5	60	59.5	58.5	58	56.5	53	48	42
NMS 100/250B	13 521	55.00	93			512		73.5	73	72.5	71.5	70	68.5	67	65	61	55.5	48.5
NMS 100/250A	17 744	75.00	128			-		91	90.5	90	89.5	88.5	88	87	85	81	75	67

Aspiration manométrique maximum : 1 à 2 mètres

Hauteur de charge minimun : 1 mètre

www.motralec.com / service-commercial@motralec.com / 01.39.97.65.10

NM4 NMS4 POMPES CENTRIFUGES MONOBLOC À BRIDES - 1450 T/MIN

NM4

NMS4

Pompe centrifuge monobloc avec accouplement direct moteur-pompe.
Pour liquides propres, sans particules abrasives, non agressifs.
Corps de pompe, lanterne de raccordement et turbine en fonte
(Turbine en laiton pour NM4 25/125-160-200 - NM4 32/16-20 et NM4 40/20).
Arbre en inox 303 jusqu'à 1.10 kW et en inox 430 de 1.50 à 75 kW.
Garniture mécanique en carbone dur/céramique.
NM4 : Moteur tri 230/400 volts ≤ 3.00 KW - 400/690 volts ≥ 4.00 KW
1450 tours/minute (Service continu) - Isolation classe F - Protection IP 54.
Moteur triphasé haut rendement IE2 de 0,75 à 5,50 kW.
Moteur triphasé haut rendement IE3 ≥ 7,50 kW.
NM4S : Moteur tri normalisé IEC à bout d'arbre 400/690 volts - 1450 tours/minute (service continu) - Isolation classe F - Protection IP55.
Température maxi : liquide jusqu'à + 90°C - ambiante jusqu'à + 40°C.
Pression finale maximum admissible dans le corps de pompe : 10 bars.
Hauteur d'aspiration maxi : 7 mètres.
Versions bronze et options en fin de chapitre.
Exécutions spéciales sur demande.

Référence	€ HT	MOTEUR		Asp. F	Ref. F	Kg	m³/h	1	1.2	1.5	1.89	2.4	3	3.6	4.2	4.8	5.4	6	6.6	7.5	8.4	9.6	10.8	12	13.2
		KW	A				l/min	16	20	25	31.5	40	50	60	70	80	90	100	110	125	140	160	180	200	220
NM4 25/12A/A	526	0.25	0.8	1"1/2	1"	13.5	H m	6.1	6.05	6	5.9	5.8	5.5	5.2	4.8	4.4	3.9	3.3	-	-	-	-	-	-	-
NM4 25/160BE	668	0.37	0.95			17.5		7.7	7.65	7.6	7.55	7.5	7.2	6.9	6.6	6.1	5.5	4.6	3.6	-	-	-	-	-	-
NM4 25/160AE	668	0.37	0.95			17.5		9.2	9.15	9.1	9.05	9	8.7	8.5	8.2	7.8	7.2	6.5	5.6	3.7	-	-	-	-	-
NM4 25/200C/A	742	0.37	0.95			21.5		11.5	11.4	11.4	11.3	11.2	11.1	10.9	10.7	10.5	10.2	9.9	9.5	8.7	7.8	6.2	4.1	-	-
NM4 25/200B/A	788	0.55	1.5			23		13.2	13.2	13.2	13.1	13.1	13	12.9	12.7	12.5	12.3	12	11.6	11.1	10.4	9.1	7.4	4.8	-
NM4 25/200A/B	828	0.75	1.9			27		14.5	14.5	14.5	14.5	14.5	14.4	14.3	14.2	14	13.8	13.6	13.3	12.8	12.2	11.2	9.7	7.5	4.1

Référence	€ HT	MOTEUR		Asp. DN	Ref. DN	Kg	m³/h	2.4	3	3.6	4.2	4.8	5.4	6	7.5	8.4	9.6	10.8	12	13.2
		KW	A				l/min	40	50	60	70	80	90	100	125	140	160	180	200	220
NM4 32/16BE	832	0.37	0.95	50	32	30	H m	7.6	7.5	7.4	7.3	7.2	7.1	6.9	6.3	5.9	5.2	4.2	-	-
NM4 32/16AE	832	0.37	0.95			30.5		9	8.95	8.9	8.8	8.7	8.6	8.5	7.9	7.5	6.8	6	5.1	-
NM4 32/20BE	939	0.55	1.5			34		12.5	12.4	12.3	12.2	12	11.8	11.6	10.6	10	8.9	7.6	6.2	4.7
NM4 32/20A/A	979	0.75	1.9			38		14.3	14.2	14.1	14	13.9	13.7	13.5	12.9	12.3	11.3	10.2	8.9	7.5

Référence	€ HT	MOTEUR		Asp. DN	Ref. DN	Kg	m³/h	5.4	6	7.5	8.4	9.6	10.8	12	13.2	15	16.8	18.9	21	24	27	30
		KW	A				l/min	90	100	125	140	160	180	200	220	250	280	315	350	400	450	500
NM4 40/16C/A	856	0.37	0.95	65	40	31	H m	6.1	6	5.9	5.8	5.6	5.4	5.2	5	4.5	3.9	3.1	2.3	-	-	-
NM4 40/16B/A	907	0.55	1.5			33		7.6	7.6	7.6	7.6	7.3	7.1	6.9	6.6	6.3	5.7	5	4	2.7	-	-
NM4 40/16A/B	948	0.75	1.9			37		9.6	9.6	9.6	9.4	9.3	9.1	9	8.8	8.4	7.9	7.2	6.4	5.1	3.5	-
NM4 40/20B/A	1 148	1.10	2.9			40.5		13	12.9	12.7	12.6	12.4	12.2	12	11.5	10.8	10	8.6	7	-	-	-
NM4 40/20A/A	1 148	1.10	2.9			41		14.8	14.7	14.5	14.4	14.2	14	13.8	13.6	13	12.2	11.3	10	-	-	-
NM4 40/25C/B	1 513	1.50	3.5			62		17.4	17.3	17.2	17	16.8	16.6	16.3	16	15.1	13.8	12.1	10.4	7.2	2.8	-
NM4 40/25B/B	1 634	2.20	5			66.5		21.4	21.5	21.3	21.2	21	20.9	20.8	20.5	20	19.5	18.3	16.4	13.3	10	5
NM4 40/25A/B	1 847	3.00	6.4			78		22.9	22.8	22.9	22.8	22.5	22.5	22.2	22	21.8	21.4	20.4	18.9	16	12.6	8

Référence	€ HT	MOTEUR		Asp. DN	Ref. DN	Kg	m³/h	10.8	12	13.2	15	16.8	18.9	21	24	27	30	33	37.8	42	48
		KW	A				l/min	180	200	220	250	280	315	350	400	450	500	550	630	700	800
NM4 50/16B/B	1 132	1.10	2.9	65	50	39.5	H m	8.2	8.2	8.2	8.1	8	7.8	7.6	7.2	6.7	6.2	5.5	4.4	3.3	-
NM4 50/16A/B	1 132	1.10	2.9			40		9.6	9.6	9.6	9.5	9.5	9.3	9.1	8.8	8.3	7.8	7.2	6.1	4.9	3.1
NM4 50/20C/B	1 243	1.10	2.9			44.5		11.8	11.8	11.7	11.7	11.5	11.3	10.9	10.4	9.8	9	8.1	6.3	4.7	-
NM4 50/20B/B	1 327	1.50	3.5			52.5		13.4	13.4	13.4	13.3	13.1	12.9	12.6	12.1	11.5	10.8	9.9	8.2	6.4	3.7
NM4 50/20A/B	1 452	2.20	5			57		14.9	14.9	14.9	14.9	14.8	14.6	14.4	14	13.4	12.8	12	10.4	8.6	6
NM4 50/25D/A	1 634	2.20	5			68		14.5	14.4	14.3	14	13.7	13.4	13	12.2	11.2	9.7	8.1	5.4	2.3	-
NM4 50/25C/B	1 634	2.20	5			78		17.8	17.8	17.7	17.5	17.2	16.8	16.4	15.7	14.9	13.8	12.4	9.7	6.8	-
NM4 50/25B/B	1 852	3.00	6.4			85.5		20.7	20.7	20.7	20.6	20.4	20	19.5	18.9	18.2	17.1	15.9	13.2	10.6	5.8
NM4 50/25A/B	2 053	4.00	8.3			85.5		22.7	22.7	22.6	22.5	22.4	22.1	21.6	21	20.2	19.4	18.3	16.4	13.6	9

Référence	€ HT	MOTEUR		Asp. DN	Ref. DN	Kg	m³/h	21	24	27	30	33	37.8	42	48	54	60	66	75	84
		KW	A				l/min	350	400	450	500	550	630	700	800	900	1000	1100	1250	1400
NM4 65/16C/A	1 178	1.10	2.9	80	65	48	H m	6.3	6.2	6.1	6	5.8	5.6	5.3	4.8	4	3.1	-	-	-
NM4 65/16B/A	1 178	1.10	2.9			48		7.5	7.4	7.3	7.2	7	6.8	6.5	6	5.3	4.4	3.5	-	-
NM4 65/16A/A	1 282	1.50	3.5			54.5		9	8.9	8.8	8.7	8.6	8.4	8.1	7.6	6.9	6.2	5.3	3.8	-
NM4 65/20B/A	1 513	2.20	5			61		11.9	11.8	11.7	11.6	11.4	11.1	10.8	10.2	9.5	8.7	7.8	6.2	4.3
NM4 65/20A/A	1 710	3.00	6.4			73.5		14.1	14	13.9	13.8	13.7	13.4	13.1	12.6	11.9	11.1	10.2	8.8	7.2
NM4 65/25B/A	2 231	4.00	8.3			97		18	17.9	17.8	17.7	17.6	17.3	16.9	16.3	15.4	14.4	13.1	10.8	8.5
NM4 65/25A/A	2 959	5.50	12.5			116		21.9	21.8	21.7	21.6	21.5	21.2	20.8	20.2	19.5	18.5	17.5	15.4	12.8
NM4 65/31C/A	3 798	5.50	12.5			153		25.8	25.7	25.5	25.3	25	24.4	23.8	22.8	21.5	20	18.2	15	11
NM4 65/31B/A	4 066	7.50	16			164		31	31	30.9	30.8	30.6	30.2	29.7	28.8	27.8	26.5	25	22.2	18.6
NM4 65/31A/A	4 366	9.20	19			176		35.9	35.9	35.8	35.7	35.5	35.1	34.6	33.8	32.8	31.6	30.2	27.8	25

www.motralec.com / service-commercial@motralec.com / 01.39.97.65.10

NM4 NMS4 POMPES CENTRIFUGES MONOBLOC À BRIDES - 1450 T/MIN

Référence	€ HT	MOTEUR KW	MOTEUR A	Asp. DN	Ref. DN	Kg	m³/h	30	33	37.8	42	48	54	60	66	75	84	96	108	120	132
							l/min	500	550	630	700	800	900	1000	1100	1250	1400	1600	1800	2000	2200
NM4 80/16C/A	1 380	1.10	2.9	100	80	53	Hm	5.4	5.3	5.2	5	4.8	4.6	4.3	3.9	3.1	-	-	-	-	-
NM4 80/16B/A	1 490	1.50	3.5			61		6.7	6.6	6.5	6.3	6.1	5.9	5.6	5.2	4.6	3.7	-	-	-	-
NM4 80/16A/A	1 604	2.20	5			65.5		9.6	9.5	9.4	9.2	9	8.8	8.5	8.1	7.5	6.7	5.2	-	-	-
NM4 80/20C/A	1 745	2.20	5			74		10.3	10.2	10.1	10	9.8	9.5	9.1	8.6	7.7	6.6	4.6	-	-	-
NM4 80/20B/A	1 879	3.00	6.4			82		12.1	12	11.9	11.8	11.7	11.4	11.1	10.6	9.8	9	7.5	5.7	-	-
NM4 80/20A/A	2 101	4.00	8.3			91		13.9	13.8	13.7	13.6	13.5	13.3	13	12.6	11.8	11	9.6	7.9	6	-
NM4 80/25C/A	2 661	4.00	8.3			102		16.9	16.8	16.7	16.6	16.3	15.9	15.4	14.8	13.9	12.7	11.1	9.3	7.2	-
NM4 80/25B/A	3 289	5.50	12.5			124		20.7	20.6	20.5	20.4	20.3	20	19.6	19.1	18.2	17.1	15.4	13.5	11.4	9
NM4 80/25A/A	3 560	7.50	16			135		23.7	23.7	23.6	23.5	23.3	23	22.7	22.2	21.5	20.5	19	17.2	15.1	12.7
NM4 80/31C/A	4 546	9.20	19			181		28.8	28.8	28.7	28.6	28.3	27.9	27.4	26.8	25.8	24.6	22.6	20.4	17.8	15
NM4 80/315B/A	5 466	11.00	22.5			248		32.3	32.3	32.2	32.1	31.9	31.6	31.2	30.7	29.8	28.8	27	25.1	22.9	20
NMS4 80/315A	6 314	15.00	29			269		37.4	37.4	37.3	37.2	37.1	37	36.7	36.3	35.6	34.7	33.2	31.3	29	26.4
NMS4 80/400C	7 559	18.50	34.5	125		NC		46.5	46.3	46.1	45.8	45.2	44.5	43.5	42.4	40	37.2	32.5	26.2	18.5	-
NMS4 80/400B	8 686	22.00	40.5			NC		54	53.8	53.6	53.3	53	52.4	51.6	50.6	48.7	46.1	42	36.5	29.5	21
NMS4 80/400A	9 741	30.00	55			413		61.5	61.4	61.3	61.1	60.8	60.2	59.4	58.4	56.5	54	50.5	45.5	40	32.5

Référence	€ HT	MOTEUR KW	MOTEUR A	Asp. DN	Ref. DN	Kg	m³/h	48	54	60	66	75	84	96	108	120	132	150	168	180	192	210
							l/min	800	900	1000	1100	1250	1400	1600	1800	2000	2200	2500	2800	3000	3200	3500
NM4 100/20C/A	2 444	3.00	6.4	125	100	90	Hm	9.4	9.3	9.2	9.1	8.9	8.5	8	7.3	6.5	5.6	4	-	-	-	-
NM4 100/20B/A	2 601	4.00	8.3			99		12	11.9	11.8	11.7	11.5	11.2	10.7	10	9.3	8.4	6.7	4.5	-	-	-
NM4 100/20A/A	3 227	5.50	12.5			109		15.2	15.2	15.1	15	14.9	14.7	14.3	13.8	13.1	12.2	10.7	9	7.5	6	-
NM4 100/25B/A	3 827	7.50	16			143		19.5	19.5	19.4	19.3	19	18.7	18.2	17.5	16.6	15.6	13.8	11.7	10	8.4	5.5
NM4 100/25A/A	4 124	9.20	19			152		22.3	22.3	22.2	22.1	21.9	21.7	21.2	20.5	19.8	18.8	17.1	15	13.4	11.7	8.9
NM4 100/315C/A	5 624	11.00	22.5			261		26.9	26.9	26.8	26.6	26.2	25.7	24.9	23.8	22.7	21.3	18.9	15.9	13.7	11.3	-
NMS4 100/315B	6 468	15.00	29			280		31.5	31.5	31.4	31.3	31.2	30.8	30.2	29.3	28.2	26.9	24.6	21.8	19.8	17.6	14
NMS4 100/315A	7 180	18.50	34.5			308		36.9	36.9	36.8	36.7	36.6	36.4	36	35.3	34.5	33.4	31.4	29	27.2	25.3	22.2
NMS4 100/400C	9 047	22.00	40.5			366		41.3	41.2	41.1	41	40.7	40.4	39.8	39	38	36.5	34	31	28.7	26	-
NMS4 100/400B	10 217	30.00	55			419		50.2	50.1	50	49.9	49.7	49.4	48.8	48	47.1	46	44	41.3	39.5	37	33.5
NMS4 100/400A	11 775	37.00	67			506		58.2	58.1	58	57.9	57.8	57.6	57.2	56.3	55.7	54.5	52.7	50.5	49	47	44

Référence	€ HT	MOTEUR KW	MOTEUR A	Asp. DN	Ref. DN	Kg	m³/h	84	96	108	120	132	150	168	180	192	210	240	270	300	330
							l/min	1400	1600	1800	2000	2200	2500	2800	3000	3200	3500	4000	4500	5000	5500
NM4 125/25E/A	3 918	5.50	12.5	150	125	149	Hm	11	10.8	10.5	10.1	9.7	9.1	8.3	7.8	7.2	6.2	4.4	-	-	-
NM4 125/25D/A	4 188	7.50	16			161		14	13.9	13.7	13.4	13	12.4	11.6	11	10.4	9.4	7.4	5.1	-	-
NM4 125/25C/A	4 484	9.20	19			173		16.7	16.6	16.4	16.2	15.9	15.4	14.6	14.1	13.5	12.5	10.4	8.2	5.8	-
NM4 125/250B/A	5 365	11.00	22.5			243		19.3	19.2	19.1	18.9	18.7	18.2	17.5	17	16.3	15.3	13.3	10.9	8.2	-
NMS4 125/250A	6 213	15.00	29			261		22.7	22.7	22.6	22.4	22.2	21.8	21.2	20.8	20.1	19.3	17.4	15	12.4	9.3
NMS4 125/315C	7 013	18.50	34.5			331		27.9	27.8	27.7	27.6	27.2	26.5	25.6	24.9	24	22.8	20.2	17	13.5	9.5
NMS4 125/315B	8 106	22.00	40.5			356		31.8	31.7	31.6	31.5	31.1	30.6	29.7	29.1	28.5	27.3	24.9	22	18.5	14.3
NMS4 125/315A	9 416	30.00	55			NC		36.8	36.8	36.7	36.6	36.4	35.9	35.2	34.7	34.2	33.2	31	28.4	25.3	21.6
NMS4 125/400C	12 185	37.00	67			524		45.4	45.3	45.2	45.1	44.9	44.4	43.7	43	42	40	37	33	28.5	23.5
NMS4 125/400B	13 279	45.00	81			NC		51.4	51.3	51.2	51.1	50.9	50.4	49.7	49	48.2	46.8	44	40.5	36	31.5
NMS4 125/400A	15 009	55.00	96			NC		59.2	59.1	59	58.9	58.7	58.2	57.7	57.2	56.7	55.7	53.5	50.5	46.5	42.5

Référence	€ HT	MOTEUR KW	MOTEUR A	Asp. DN	Ref. DN	Kg	m³/h	132	150	168	180	192	210	240	270	300	330	360	390	420	450	480
							l/min	2200	2500	2800	3000	3200	3500	4000	4500	5000	5500	6000	6500	7000	7500	8000
NMS4 150/315D	7 466	18.50	34.5	200	150	349	Hm	22.8	22.6	22.3	22	21.7	21.1	20	18.6	17	15.1	13	10.6	8	-	-
NMS4 150/315C	8 589	22.00	40.5			374		25.6	25.4	25.1	24.9	24.7	24.2	23.3	22	20.4	18.5	16.5	14.1	11.6	8.9	-
NMS4 150/315B	9 775	30.00	55			421		30.6	30.6	30.5	30.3	30.1	29.7	29	27.9	26.5	24.9	23	20.8	18.3	15.4	-
NMS4 150/315A	11 292	37.00	67			NC		35.6	35.6	35.5	35.4	35.3	35.2	34.6	33.7	32.5	31	29.2	27.1	24.7	21.8	18.5
NMS4 150/400C	13 707	45.00	81			594		45	44.9	44.7	44.5	44	43.5	42.5	40.5	38.5	36	33.5	30.5	27	23.5	19.5
NMS4 150/400B	15 455	55.00	96			715		50.8	50.7	50.5	50.3	50	49.5	48.5	47	45	43	40.5	38	35	32	28.5
NMS4 150/400A	19 014	75.00	130			NC		58.8	58.7	58.6	58.5	58.3	57.9	57	55.5	54	52	49.5	47	44	41	37.5

Aspiration manométrique maximum : 1 à 2 mètres

NMSX POMPES CENTRIFUGES INOX À BRIDES - 2900 T/MIN

Pompe centrifuge inox avec accouplement direct moteur-pompe.
Pour liquides propres, sans particules abrasives, non agressifs.
Version standard : corps de pompe, support de GM et roue en AISI304.
Garniture mécanique en carbone/céramique/NBR.
Version inox 316 (L) : corps de pompe, support de GM et roue en AISI 316.
Garniture mécanique en SIC/SIC/FPM.
Moteur triphasé haut rendement IE2 de 0,75 à 5,50 kW.
Moteur triphasé haut rendement IE3 ≥ 7,50 kW.
Moteur tri normalisé IEC à bout d'arbre 400/690 volts - 2900 tours/minute (service continu) - Isolation classe F - Protection IP55.
Température du liquide de - 10°C à + 90°C et + 110°C (série L) - ambiante jusqu'à + 40°C.
Pression finale maximum admissible dans le corps de pompe : 10 bars.
Hauteur d'aspiration maxi : 7 mètres.

Référence	€ HT		MOTEUR		Asp. DN	Ref. DN	Kg	m³/h	0	6	9	12	18	20	22	24	27
	Inox 304	Inox 316	KW	A				l/min	0	100	150	200	300	333	360	400	450
NMSX 32-125/A	1 304	1 411	1.10	2.4	50	32	27	H m	22.5	21	19.9	18.4	14.4	12	-	-	-
NMSX 32-160/B	1 456	1 571	1.50	3.3			35		29.5	28	26.5	24.5	19.2	17	-	-	-
NMSX 32-160/A	1 507	1 622	2.20	4.4			35		37	35.5	34	32	27	25	-	-	-
NMSX 32-200/D	1 848	1 991	3.00	5.8			50		44	42	40	37.5	31	28	-	-	-
NMSX 32-200/C	1 944	2 087	4.00	7.7			55		55	53.5	52	49.5	43.5	40.5	38	-	-
NMSX 32-200/B	2 224	2 386	5.50	10.2			75		70.5	69	67.5	65	58.5	-	-	-	-
NMSX 32-200/A	2 708	2 869	7.50	13.2			81		70.5	69	67.5	65	58.5	55.5	53	49	44

Référence	€ HT		MOTEUR		Asp. DN	Ref. DN	Kg	m³/h	0	12	18	20	22	24	27	30	36	42
	Inox 304	Inox 316	KW	A				l/min	0	200	300	333	360	400	450	500	600	700
NMSX 40-125/B	1 416	1 533	1.50	3.3	65	40	32	H m	20	19	17.6	17	16.5	15.7	14.5	13.2	10.3	7
NMSX 40-125/A	1 467	1 585	2.20	4.4			33		26.5	25.5	24	23.5	23	22	21	19.5	16.4	13
NMSX 40-160/B	1 699	1 827	3.00	5.8			46		31	29.5	27.5	27	26.5	25.5	24	22.5	20	17
NMSX 40-160/A	1 795	1 922	4.00	7.7			51		40	38.5	37	36	35.5	34.5	33	32	29	25.5
NMSX 40-200/C	2 221	2 386	5.50	10.2			75		47	45.5	44	43	42.5	41	39.5	38	35	31
NMSX 40-200/B	2 705	2 866	7.50	13.2			81		58	57	55.5	55	54.5	53.5	52.5	51	47.5	44
NMSX 40-200/A	3 581	3 792	11.00	18.7			127		72	71	70	70	69.5	68.5	67.5	66	63	59

Référence	€ HT		MOTEUR		Asp. DN	Ref. DN	Kg	m³/h	0	24	27	30	36	42	48	60	72
	Inox 304	Inox 316	KW	A				l/min	0	400	450	500	600	700	800	1000	1200
NMSX 50-125/C	1 591	1 718	2.20	4.4	65	50	38	H m	19	17.5	17	16.3	14.9	13.4	11.7	8	-
NMSX 50-125/B	1 703	1 830	3.00	5.8			46		22	20.5	20	19.6	18.4	17	15.4	11.8	8
NMSX 50-125/A	1 798	1 925	4.00	7.7			51		26.5	26	25.5	25	24	22.5	21.5	17.9	14
NMSX 50-160/B	2 338	2 496	5.50	10.2			76		33	31	30.5	30	28.5	27	25.5	22	18
NMSX 50-160/A	2 717	2 875	7.50	13.2			82		40	38.5	38	37.5	36	35	33.5	30	26
NMSX 50-200/B	3 572	3 783	11.00	18.7			127		59	-	-	56	55	54	52	48	42
NMSX 50-200/A	4 015	4 241	15.00	25.2			137		72	-	-	70	69	68	66	62	57

Référence	€ HT		MOTEUR		Asp. DN	Ref. DN	Kg	m³/h	0	36	42	54	78	90	102	114	126	132	138	144	150
	Inox 304	Inox 316	KW	A				l/min	0	600	700	900	1300	1500	1700	1900	2100	2200	2300	2400	2500
NMSX 65-125/C	2 477	3 748	4.00	7.7	80	65	57	H m	22.2	19.8	19	17.3	13.3	11	8.6	6.3	-	-	-	-	-
NMSX 65-125/B	2 826	4 215	5.50	10.2			75		27	-	24	22.2	18	15.7	13.3	10.8	8	-	-	-	-
NMSX 65-125/A	3 309	4 698	7.50	13.2			82		32	-	29.5	27.8	23.5	21.1	18.7	16.1	13.4	12	-	-	-
NMSX 65-160/D	3 337	4 884	7.50	13.2			80		32	-	30	28.6	24.8	22.5	19.9	17.1	14.2	-	-	-	-
NMSX 65-160/B	4 139	5 888	11.00	18.7			125		40.5	-	38.5	37.1	33.1	30.9	28.4	25.8	23	21.5	20	-	-
NMSX 65-160/A	4 452	6 644	15.00	25.2			136		48	-	45.5	44	40	37.8	35.3	32.6	29.6	28	26.5	-	-
NMSX 65-200/C	4 576	6 510	15.00	25.2			124		53.5	-	51	49	44	41.5	38.4	35.3	31.8	30	-	-	-
NMSX 65-200/B	4 955	6 939	18.50	31.3			125		60.5	-	58.5	56.5	51.5	49	46	43	39.7	38	36.3	-	-
NMSX 65-200/A	5 318	7 280	22.00	37.1			142		67	-	65.5	64	59.5	57	54	51	48	46.5	45	-	-
NMSX 65-250/B	-	8 396	30.00	54.1			238		78	-	-	77	73.5	71	68	64.5	60	57.5	55	52	-
NMSX 65-250/A	-	9 430	37.00	64.7			250		89	-	-	88	85.5	83	80.5	77.5	74	72	70	67.5	65

Pour commander les versions INOX 316, ajouter "L" à la référence.
Exemple : NMSXL 65-200/A 7 280

www.motralec.com / service-commercial@motralec.com / 01.39.97.65.10

NMSX POMPES CENTRIFUGES INOX 316 À BRIDES - 2900 T/MIN

Référence	€ HT	MOTEUR		Asp. DN	Ref. DN	Kg	m³/h	0	78	90	102	114	126	132	138	144	150	180	204	216	228	240
	Inox 316	KW	A				l/min	0	1300	1500	1700	1900	2100	2200	2300	2400	2500	3000	3400	3600	3800	4000
NMSXL 80-160/D	6 805	11.00	18.7	100	80	137	H m	29	27.3	26.4	25.4	24.2	23	22.4	21.8	21.1	20.4	16.4	12.5	-	-	-
NMSXL 80-160/C	7 388	15.00	25.2			146		32	30.5	29.7	28.8	27.7	26.5	25.9	25.3	24.6	24	20.1	16.5	14.5	-	-
NMSXL 80-160/B	7 118	15.00	25.2			146		35	34	33.3	32.5	31.5	30.5	30	29.4	28.8	28.1	24.4	21	19.7	17	-
NMSXL 80-160/A	7 766	18.50	31.3			148		40	39	38.4	37.6	36.7	35.7	35.2	34.7	34.1	33.5	30	26.4	24.4	22.3	20
NMSXL 80-200/C	8 461	22.00	37.1			180		50	48	47	45.5	44.5	43	42	41	40	39	33.2	27.8	25	-	-
NMSXL 80-200/B	9 645	30.00	54.1			240		60	58.5	58	57	56	54.5	54	53	52	51	46.5	41.5	39	36.1	33
NMSXL 80-200/A	10 165	37.00	64.7			252		66	64	63	62	61	59.5	59	58	57.5	56.5	51.5	47	44.5	41.5	38.5
NMSXL 80-250/C	10 655	37.00	64.7			262		73	71.5	70.5	68.5	66.5	64	63	61.5	60	58.8	48.5	38	-	-	-
NMSXL 80-250/B	11 954	45.00	81.9			323		84	82.5	81.5	80	78	76	75	73.5	72.5	71	62	53	48	42.5	-
NMSXL 80-250/A	13 641	55.00	91.3			501		95	93.5	92.5	91.5	90	88.5	87.5	86.5	85.5	84	76.5	68.5	64.5	60	55

NSX POMPES CENTRIFUGES INOX HYDRAULIQUES SEULES - 2900 T/MIN

Référence	€ HT		Kg
	Inox 304	Inox 316	
NSX 32-125/A	802	897	14
NSX 32-160/B	866	968	18
NSX 32-160/A	866	968	
NSX 32-200/D	1 070	1 196	25
NSX 32-200/C	1 070	1 196	
NSX 32-200/B	1 185	1 328	29
NSX 32-200/A	1 185	1 328	

Référence	€ HT		Kg
	Inox 304	Inox 316	
NSX 50-125/C	941	1 053	21
NSX 50-125/B	941	1 053	
NSX 50-125/A	941	1 053	
NSX 50-160/B	1 194	1 334	29
NSX 50-160/A	1 218	1 334	
NSX 50-200/B	1 218	1 364	42
NSX 50-200/A	1 661	1 862	43

Référence	€ HT	Kg
	Inox 316	
NSXL 80-160/D	4 414	53
NSXL 80-160/C	4 653	
NSXL 80-160/B	4 414	
NSXL 80-160/A	4 653	54
NSXL 80-200/C	4 653	69
NSXL 80-200/B	4 947	73
NSXL 80-200/A	5 008	74
NSXL 80-250/C	5 442	84
NSXL 80-250/B	5 558	89
NSXL 80-250/A	5 822	101

Référence	€ HT		Kg
	Inox 304	Inox 316	
NSX 40-125/B	831	935	15
NSX 40-125/A	831	935	15
NSX 40-160/B	938	1 051	20
NSX 40-160/A	938	1 051	21
NSX 40-200/C	1 183	1 328	29
NSX 40-200/B	1 183	1 326	29
NSX 40-200/A	1 554	1 741	42

Référence	€ HT		Kg
	Inox 304	Inox 316	
NSX 65-125/C	1 543	2 670	27
NSX 65-125/B	1 719	2 951	28
NSX 65-125/A	1 719	2 951	29
NSX 65-160/D	1 744	3 116	28
NSX 65-160/B	2 049	3 600	41
NSX 65-160/A	2 049	3 993	43
NSX 65-200/C	2 049	3 993	30
NSX 65-200/B	2 159	3 875	
NSX 65-200/A	2 159	3 900	31
NSX 65-250/B	-	3 900	71
NSX 65-250/A	-	4 356	72

Pour commander les versions INOX 316, ajouter "L" à la référence.
Exemple : NSXL 65-200/A | 3 900

www.motralec.com / service-commercial@motralec.com / 01.39.97.65.10

NMSX4 POMPES CENTRIFUGES INOX À BRIDES - 1450 T/MIN

Pompe centrifuge inox avec accouplement direct moteur-pompe.
Pour liquides propres, sans particules abrasives, non agressifs.
Version standard : corps de pompe, support de GM et roue en AISI304.
Garniture mécanique en carbone/céramique/NBR.
Version inox 316 (L) : corps de pompe, support de GM et roue en AISI 316.
Garniture mécanique en SIC/SIC/FPM.
Moteur triphasé haut rendement IE2 de 0,75 à 5,50 kW.
Moteur triphasé haut rendement IE3 ≥ 7,50 kW.
Moteur tri normalisé IEC à bout d'arbre 400/690 volts - 1450 tours/minute (service continu) - Isolation classe F - Protection IP55.
Température du liquide de - 10°C à + 90°C et + 110°C (série L) - ambiante jusqu'à + 40°C.
Pression finale maximum admissible dans le corps de pompe : 10 bars.
Hauteur d'aspiration maxi : 7 mètres.

Référence	€ HT		MOTEUR		Asp. DN	Ref. DN	Kg	m³/h	3	6	9.6	10.5
	Inox 304	Inox 316	KW	A				l/min	50	100	160	175
NMSX4 32-125/A	1 182	1 287	0.25	0.81	50	32	21	H m	5.5	4.7	3.5	2.8
NMSX4 32-160/B	1 266	1 377	0.37	1.12			27		7	6.2	5	4.2
NMSX4 32-160/A	1 266	1 377	0.37	1.12			27		8.7	8.1	7	6.3
NMSX4 32-200/C	1 520	1 656	0.55	1.51			33		10.3	9.2	7.3	6.2
NMSX4 32-200/B	1 520	1 656	0.55	1.51			33		12	11	9.2	8
NMSX4 32-200/A	1 584	1 730	0.75	1.91			37		17.1	16.1	14	13.2

Référence	€ HT		MOTEUR		Asp. DN	Ref. DN	Kg	m³/h	6	9.6	10.5	12	15	18	21
	Inox 304	Inox 316	KW	A				l/min	100	160	175	200	250	300	350
NMSX4 40-125/B	1 216	1 325	0.37	1.12	65	40	24	H m	4.8	4.5	4.3	4	3.4	2.6	1.8
NMSX4 40-125/A	1 216	1 325	0.37	1.12			24		6.3	6	5.8	5.5	4.9	4.2	3.4
NMSX4 40-160/B	1 356	1 473	0.55	1.51			29		7.3	6.9	6.6	6.3	5.7	5	4.3
NMSX4 40-160/A	1 356	1 473	0.55	1.51			29		8.6	8.1	7.8	7.5	6.9	6.2	5.4
NMSX4 40-200/C	1 624	1 769	1.10	2.41			45		11.2	10.8	10.5	10.1	9.4	8.6	7.8
NMSX4 40-200/B	1 624	1 769	1.10	2.41			45		13.2	12.7	12.4	12.1	11.4	10.6	9.6
NMSX4 40-200/A	1 726	1 871	1.50	3.4			45		17.7	17.3	17.1	16.8	16.1	15.2	14.2

Référence	€ HT		MOTEUR		Asp. DN	Ref. DN	Kg	m³/h	12	15	18	21	24	30	36	39
	Inox 304	Inox 316	KW	A				l/min	200	250	300	350	400	500	600	650
NMSX4 50-125/B	1 371	1 495	0.55	1.5	65	50	30	H m	5.2	5	4.7	4.4	4	3.2	2.3	-
NMSX4 50-125/A	1 371	1 495	0.55	1.5			30		6.2	6	5.7	5.4	5	4.2	3.3	-
NMSX4 50-160/B	1 636	1 782	1.10	2.4			44		7.8	7.6	7.2	6.9	6.4	5.5	4.5	4
NMSX4 50-160/A	1 636	1 782	1.10	2.4			44		9.1	8.9	8.6	8.3	7.9	7	6	5.5
NMSX4 50-200/B	1 713	1 856	1.50	3.4			48		13.3	13	12.7	12.2	11.8	10.6	9.2	8.4
NMSX4 50-200/A	1 951	2 115	2.20	5			55		17.5	17.3	17	16.6	16.2	15.1	13.8	13.1

Référence	€ HT		MOTEUR		Asp. DN	Ref. DN	Kg	m³/h	18	21	30	36	48	57	60	63	66	72	78	84
	Inox 304	Inox 316	KW	A				l/min	300	350	500	650	800	950	1000	1050	1100	1200	1300	1400
NMSX4 65-125/C	1 585	1 985	0.55	1.5	80	65	35	H m	4.8	4.6	4	3.5	2.3	1.4	-	-	-	-	-	-
NMSX4 65-125/B	1 746	2 034	0.75	1.9			40		6	5.8	5.2	4.6	3.5	2.5	2.2	-	-	-	-	-
NMSX4 65-125/A	1 893	2 095	1.10	2.4			46		7.2	7	6.3	5.7	4.5	3.5	3.2	2.8	-	-	-	-
NMSX4 65-160/B	2 153	2 479	1.50	3.4			48		-	9.2	8.5	8	6.7	5.7	5.3	4.9	4.5	-	-	-
NMSX4 65-160/A	2 354	2 583	2.20	5			55		-	11.3	10.6	10.1	8.8	7.6	7.2	6.8	6.4	5.5	-	-
NMSX4 65-200/C	2 425	2 611	2.20	5			55		-	12.4	11.6	10.9	9.3	7.8	7.3	6.8	-	-	-	-
NMSX4 65-200/B	2 425	2 655	2.20	5			55		-	13.9	13	12.4	10.8	9.3	8.8	8.3	7.8	-	-	-
NMSX4 65-200/A	2 728	2 917	3.00	6.6			56		-	15.8	15.1	14.4	12.9	11.6	11.1	10.6	10.1	9	-	-
NMSX4 65-250/B	-	4 580	4.00	8.4			91		-	-	18.1	17.6	16.1	14.7	14.2	13.7	13	11.6	9.8	-
NMSX4 65-250/A	-	4 971	5.50	5.5			109		-	-	21.2	20.8	19.6	18.4	17.9	17.5	17	15.8	14.4	12.8

Pour commander les versions INOX 316, ajouter "L" à la référence.
Exemple : NMSX4L 65-200/A 2 917

www.motralec.com / service-commercial@motralec.com / 01.39.97.65.10

NMSX4 POMPES CENTRIFUGES INOX 316 À BRIDES - 1450 T/MIN

Référence	€ HT	MOTEUR		Asp. DN	Ref. DN	Kg	m³/h	36	48	57	60	63	66	72	78	84	96	108	120	132
	Inox 316	KW	A				l/min	600	800	950	1000	1050	1100	1200	1300	1400	1600	1800	2000	2200
NMSX4L 80-160/C	4 516	1.50	3.4	100	80	69	H m	6.8	6.3	5.9	5.7	5.6	5.4	5	4.6	4.2	3.4	2.4	-	-
NMSX4L 80-160/B	4 825	2.20	5			76		8.1	7.8	7.4	7.3	7.1	7	6.7	6.4	6	5.2	4.2	3	-
NMSX4L 80-160/A	4 825	2.20	5			76		9.1	8.8	8.4	8.3	8.2	8	7.8	7.4	7.1	6.2	5.2	4.1	-
NMSX4L 80-200/C	5 130	3.00	6.6			85		12	11.5	10.9	10.7	10.4	10.2	9.7	9.2	8.6	7.3	5.9	4.2	-
NMSX4L 80-200/B	5 851	4.00	8.4			95		14.4	13.9	13.4	13.2	12.9	12.7	12.2	11.7	11.2	10.1	8.8	7.2	5.6
NMSX4L 80-200/A	5 714	4.00	8.4			95		15.4	14.9	14.3	14.1	13.9	13.7	13.2	12.8	12.5	11.1	9.9	8.4	6.7
NMSX4L 80-250/C	6 202	5.50	11.3			113		17.7	17	16.3	16	15.7	15.4	14.6	13.8	12.9	10.7	8.4	-	-
NMSX4L 80-250/B	6 202	5.50	11.3			113		20.5	19.9	19.1	18.9	18.6	18.2	17.6	16.8	15.9	13.8	11.7	9.3	-
NMSX4L 80-250/A	7 667	7.50	15			116		24	23.4	22.8	22.5	22.2	21.9	21.3	20.6	19.8	18	15.9	13.5	10.8

NSX4 POMPES CENTRIFUGES INOX HYDRAULIQUES SEULES - 1450 T/MIN

NEW

Référence	€ HT		Kg
	Inox 304	Inox 316	
NSX4 32-125/A	787	880	16
NSX4 32-160/B	844	943	20
NSX4 32-160/A	844	943	
NSX4 32-200/C	1 040	1 161	25
NSX4 32-200/B	1 040	1 161	
NSX4 32-200/A	1 062	1 191	

Référence	€ HT		Kg
	Inox 304	Inox 316	
NSX4 50-125/B	908	1 018	22
NSX4 50-125/A	908	1 018	
NSX4 50-160/B	1 062	1 191	27
NSX4 50-160/A	1 062	1 191	
NSX4 50-200/B	1 078	1 205	30
NSX4 50-200/A	1 229	1 375	

Référence	€ HT	Kg
	Inox 316	
NSX4L 80-160/C	3 564	51
NSX4L 80-160/B	3 779	
NSX4L 80-160/A	3 779	
NSX4L 80-200/C	3 779	60
NSX4L 80-200/B	3 957	61
NSX4L 80-200/A	4 373	
NSX4L 80-250/C	4 554	59
NSX4L 80-250/B	4 554	
NSX4L 80-250/A	5 286	60

Référence	€ HT		Kg
	Inox 304	Inox 316	
NSX4 40-125/B	800	897	17
NSX4 40-125/A	800	897	
NSX4 40-160/B	894	998	21
NSX4 40-160/A	894	998	
NSX4 40-200/C	1 051	1 180	28
NSX4 40-200/B	1 051	1 180	
NSX4 40-200/A	1 089	1 218	

Référence	€ HT		Kg
	Inox 304	Inox 316	
NSX4 65-125/C	1 097	1 452	27
NSX4 65-125/B	1 205	1 460	28
NSX4 65-125/A	1 290	1 469	29
NSX4 65-160/B	1 469	1 757	31
NSX4 65-160/A	1 587	1 790	
NSX4 65-200/C	1 650	1 790	30
NSX4 65-200/B	1 650	1 815	
NSX4 65-200/A	1 826	1 994	31
NSX4 65-250/B	-	3 366	57
NSX4 65-250/A	-	3 462	54

Pour commander les versions INOX 316, ajouter "L" à la référence.
Exemple : NSX4L 65-200/A 1 994

www.motralec.com / service-commercial@motralec.com / 01.39.97.65.10

N/N4

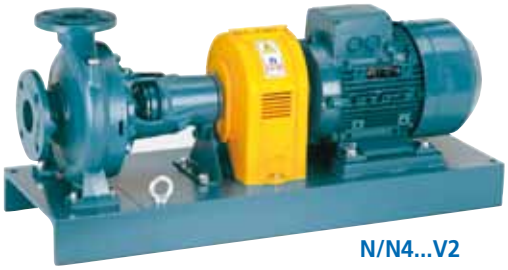

N/N4...V2

Pompe centrifuge arbre nu avec accouplement.
Pour liquides propres, sans particules abrasives, non agressifs.
Corps de pompe, couvercle de corps et turbine en fonte (Turbine en laiton pour 32/125-160-200 et 40/200) - Arbre en inox 430.
Garniture mécanique en carbone dur/céramique.
Groupe complet = version V2
Pompe + Moteur + Châssis + Accouplement + carter (Assemblés).
Moteur tri 230/400 volts ≤ 300 kW - 400/690 volts ≥ 400 kW. 2900 ou 1450 tours/minute (Service continu) - Isolation classe F - Protection IP55.
Moteur triphasé haut rendement IE2 de 0,75 à 5,50 kW.
Moteur triphasé haut rendement IE3 ≥ 7,50 kW.
Température maxi : liquide jusqu'à + 90°C - ambiante jusqu'à + 40°C.
Pression finale maximum admissible dans le corps de pompe : 16 bars.
Hauteur d'aspiration maxi : 7 mètres.
Versions bronze et options en fin de chapitre.
Exécutions spéciales sur demande.

Aspiration DN50 - Refoulement DN32

Référence pompe seule	Kg	€ HT	Référence groupe complet V2	Moteur KW	€ HT
N 32/125F/A	31	775	N 32/125F/A-V2	0.55	2 036
N 32/125D/A			N 32/125D/A-V2	0.75	2 065
N 32/125A/A			N 32/125A/A-V2	1.10	2 099
N 32/125S/A			N 32/125S/A-V2	1.50	2 142
N 32/160B/A	39	793	N 32/160B/A-V2	1.50	2 164
N 32/160A/A			N 32/160A/A-V2	2.20	2 249
N 32/200D/A	45	891	N 32/200D/A-V2	2.20	2 355
N 32/200C/A			N 32/200C/A-V2	3.00	2 638
N 32/200A/A			N 32/200A/A-V2	4.00	2 533

Aspiration DN65 - Refoulement DN40

Référence pompe seule	Kg	€ HT	Référence groupe complet V2	Moteur KW	€ HT
N 40/125F/A	35	792	N 40/125F/A-V2	1.10	2 135
N 40/125C/A			N 40/125C/A-V2	1.50	2 178
N 40/125A/A			N 40/125A/A-V2	2.20	2 264
N 40/160C/A	40	833	N 40/160C/A-V2	2.20	2 310
N 40/160B/A			N 40/160B/A-V2	3.00	2 594
N 40/160A/A			N 40/160A/A-V2	4.00	2 657
N 40/200D/A	49	957	N 40/200D/A-V2	4.00	2 911
N 40/200C/A			N 40/200C/A-V2	4.00	
N 40/200B/A			N 40/200B/A-V2	5.50	3 191
N 40/200AR/A			N 40/200AR/A-V2	5.50	3 277
N 40/200A/A			N 40/200A/A-V2	7.50	3 394
N 40/250C/A	63	1 147	N 40/250C/A-V2	9.20	4 288
N 40/250B/A			N 40/250B/A-V2	11.00	4 288
N 40/250A/A			N 40/250A/A-V2	15.00	4 706

Aspiration DN65 - Refoulement DN50

Référence pompe seule	Kg	€ HT	Référence groupe complet V2	Moteur KW	€ HT
N 50/125F/A	44	850	N 50/125F/A-V2	2.20	2 310
N 50/125D/A			N 50/125D/A-V2	3.00	2 594
N 50/125A/A			N 50/125A/A-V2	4.00	2 678
N 50/125S/A			N 50/125S/A-V2	4.00	
N 50/160B/A	46	920	N 50/160B/A-V2	5.50	3 152
N 50/160A/A			N 50/160A/A-V2	7.50	3 354
N 50/200B/A	53	1 003	N 50/200B/A-V2	9.20	4 088
N 50/200A/A			N 50/200A/A-V2	11.00	4 088
N 50/200S/A			N 50/200S/A-V2	15.00	4 529
N 50/250C/A	65	1 221	N 50/250C/A-V2	11.00	4 367
N 50/250B/A			N 50/250B/A-V2	15.00	4 785
N 50/250A/A			N 50/250A/A-V2	18.50	5 395
N 50/250S/A			N 50/250S/A-V2	22.00	5 752
N 50M/E/A	66	1 411	N 50M/E/A-V2	11.00	4 569
N 50M/D/A			N 50M/D/A-V2	15.00	4 989
N 50M/C/A			N 50M/C/A-V2	18.50	5 308

Aspiration DN80 - Refoulement DN65

Référence pompe seule	Kg	€ HT	Référence groupe complet V2	Moteur KW	€ HT
N 65/125E/A	52	980	N 65/125E/A-V2	4.00	2 937
N 65/125C/A			N 65/125C/A-V2	5.50	3 217
N 65/125A/A			N 65/125A/A-V2	7.50	3 418
N 65/160E/A	53	991	N 65/160E/A-V2	5.50	3 217
N 65/160D/A			N 65/160D/A-V2	7.50	3 430
N 65/160C/A			N 65/160C/A-V2	9.20	4 075
N 65/160B/A			N 65/160B/A-V2	11.00	4 075
N 65/160A/A			N 65/160A/A-V2	15.00	4 494
N 65/200C/A	60	1 081	N 65/200C/A-V2	15.00	4 635
N 65/200B/A			N 65/200B/A-V2	18.50	4 954
N 65/200A/A			N 65/200A/A-V2	22.00	5 536
N 65/250C/A		1 778	N 65/250C/A-V2	22.00	6 520
N 65/250B/A	96		N 65/250B/A-V2	30.00	7 483
N 65/250A/A			N 65/250A/A-V2	37.00	8 406

Aspiration DN100 - Refoulement DN80

Référence pompe seule	Kg	€ HT	Référence groupe complet V2	Moteur KW	€ HT
N 80/160E/A	63	1 142	N 80/160E/A-V2	7.50	3 742
N 80/160D/A			N 80/160D/A-V2	9.20	4 279
N 80/160C/A			N 80/160C/A-V2	11.00	4 279
N 80/160B/A			N 80/160B/A-V2	15.00	4 726
N 80/160A/A			N 80/160A/A-V2	18.50	5 016
N 80/200B/A	91	1 728	N 80/200B/A-V2	22.00	6 252
N 80/200A/A			N 80/200A/A-V2	30.00	7 464
N 80/250E/A	112	1 899	N 80/250E/A-V2	22.00	6 650
N 80/250D/A			N 80/250D/A-V2	30.00	7 612
N 80/250C/A			N 80/250C/A-V2	37.00	8 535
N 80/250B/A			N 80/250B/A-V2	45.00	10 159
N 80/250A/A			N 80/250A/A-V2	55.00	12 169

Aspiration DN125 - Refoulement DN100

Référence pompe seule	Kg	€ HT	Référence groupe complet V2	Moteur KW	€ HT
N 100/200E/A	102	1 838	N 100/200E/A-V2	18.50	5 936
N 100/200D/A			N 100/200D/A-V2	22.00	6 584
N 100/200C/A			N 100/200C/A-V2	30.00	7 546
N 100/200B/A			N 100/200B/A-V2	37.00	8 469
N 100/200A/A			N 100/200A/A-V2	45.00	10 092
N 100/250B/A	122	2 000	N 100/250B/A-V2	55.00	13 001
N 100/250A/A			N 100/250A/A-V2	75.00	16 392

VOIR TABLEAUX DES CARACTÉRISTIQUES HYDRAULIQUES DES NM ET NMS PAGES 18 ET 19.

www.motralec.com / service-commercial@motralec.com / 01.39.97.65.10

Aspiration DN50 - Refoulement DN32

Référence pompe seule	Kg	€ HT	Référence groupe complet V2	Moteur KW	€ HT
N4 32/125F/A	31	775	N4 32/125F/A-V2	0.25	2 019
N4 32/125D/A			N4 32/125D/A-V2	0.25	
N4 32/125A/A			N4 32/125A/A-V2	0.25	
N4 32/160B/A	39	793	N4 32/160B/A-V2	0.37	2 052
N4 32/160A/A			N4 32/160A/A-V2	0.37	
N4 32/200B/A	45	891	N4 32/200B/A-V2	0.55	2 184
N4 32/200A/A			N4 32/200A/A-V2	0.75	2 203

Aspiration DN65 - Refoulement DN40

Référence pompe seule	Kg	€ HT	Référence groupe complet V2	Moteur KW	€ HT
N4 40/160C/A	40	833	N4 40/160C/A-V2	0.37	2 095
N4 40/160B/A			N4 40/160B/A-V2	0.55	2 119
N4 40/160A/A			N4 40/160A/A-V2	0.75	2 138
N4 40/200B/A	49	957	N4 40/200B/A-V2	1.10	2 477
N4 40/200A/A			N4 40/200A/A-V2	1.10	
N4 40/250C/A	63	1 147	N4 40/250C/A-V2	1.50	2 867
N4 40/250B/A			N4 40/250B/A-V2	2.20	3 117
N4 40/250A/A			N4 40/250A/A-V2	3.00	3 204

Aspiration DN65 - Refoulement DN50

Référence pompe seule	Kg	€ HT	Référence groupe complet V2	Moteur KW	€ HT
N4 50/125F/A	44	850	N4 50/125F/A-V2	0.37	2 114
N4 50/125D/A			N4 50/125D/A-V2	0.55	2 138
N4 50/125A/A			N4 50/125A/A-V2	0.75	2 157
N4 50/160B/A	46	920	N4 50/160B/A-V2	1.10	2 437
N4 50/160A/A			N4 50/160A/A-V2	1.10	2 517
N4 50/200C/A	53	1 003	N4 50/200C/A-V2	1.10	2 527
N4 50/200B/A			N4 50/200B/A-V2	1.50	2 565
N4 50/200A/A			N4 50/200A/A-V2	2.20	2 819
N4 50/250D/A	65	1 221	N4 50/250D/A-V2	2.20	3 196
N4 50/250C/A			N4 50/250C/A-V2	2.20	
N4 50/250B/A			N4 50/250B/A-V2	3.00	3 283
N4 50/250A/A			N4 50/250A/A-V2	4.00	3 378

Aspiration DN80 - Refoulement DN65

Référence pompe seule	Kg	€ HT	Référence groupe complet V2	Moteur KW	€ HT
N4 65/125E/A	52	980	N4 65/125E/A-V2	0.75	2 451
N4 65/125C/A			N4 65/125C/A-V2	0.75	
N4 65/125A/A			N4 65/125A/A-V2	1.10	2 502
N4 65/160C/A	53	991	N4 65/160C/A-V2	1.10	2 513
N4 65/160B/A			N4 65/160B/A-V2	1.10	
N4 65/160A/A			N4 65/160A/A-V2	1.50	2 552
N4 65/200B/A	60	1 081	N4 65/200B/A-V2	2.20	3 045
N4 65/200A/A			N4 65/200A/A-V2	3.00	3 267
N4 65/250B/A	96	1 778	N4 65/250B/A-V2	4.00	4 128
N4 65/250A/A			N4 65/250A/A-V2	5.50	4 451
N4 65/315C/A	136	2 182	N4 65/315C/A-V2	5.50	4 953
N4 65/315B/A			N4 65/315B/A-V2	7.50	5 145
N4 65/315A/A			N4 65/315A/A-V2	9.20	5 572

Aspiration DN100 et DN125 - Refoulement DN80

Référence pompe seule	Kg	€ HT	Référence groupe complet V2	Moteur KW	€ HT
N4 80/160C/A	63	1 142	N4 80/160C/A-V2	1.10	2 823
N4 80/160B/A			N4 80/160B/A-V2	1.50	2 861
N4 80/160A/A			N4 80/160A/A-V2	2.20	3 111
N4 80/200C/A	91	1 728	N4 80/200C/A-V2	2.20	3 777
N4 80/200B/A			N4 80/200B/A-V2	3.00	3 867
N4 80/200A/A			N4 80/200A/A-V2	4.00	3 961
N4 80/250C/A	112	1 899	N4 80/250C/A-V2	4.00	4 257
N4 80/250B/A			N4 80/250B/A-V2	5.50	4 581
N4 80/250A/A			N4 80/250A/A-V2	7.50	4 773
N4 80/315C/A	140	2 202	N4 80/315C/A-V2	9.20	5 638
N4 80/315B/A			N4 80/315B/A-V2	11.00	5 919
N4 80/315A/A			N4 80/315A/A-V2	15.00	6 092
N4 80/400C/A	202	3 313	N4 80/400C/A-V2	18.50	8 750
N4 80/400B/A			N4 80/400B/A-V2	22.00	9 164
N4 80/400A/A			N4 80/400A/A-V2	30.00	10 133

Aspiration DN125 - Refoulement DN100

Référence pompe seule	Kg	€ HT	Référence groupe complet V2	Moteur KW	€ HT
N4 100/200C/A	102	1 838	N4 100/200C/A-V2	3.00	4 099
N4 100/200B/A			N4 100/200B/A-V2	4.00	4 191
N4 100/200A/A			N4 100/200A/A-V2	5.50	4 516
N4 100/250B/A	122	2 000	N4 100/250B/A-V2	7.50	4 887
N4 100/250A/A			N4 100/250A/A-V2	9.20	5 377
N4 100/315C/A	152	2 323	N4 100/315C/A-V2	11.00	5 768
N4 100/315B/A			N4 100/315B/A-V2	15.00	6 222
N4 100/315A/A			N4 100/315A/A-V2	18.50	6 789
N4 100/400C/A	212	3 621	N4 100/400C/A-V2	22.00	9 493
N4 100/400B/A			N4 100/400B/A-V2	30.00	10 463
N4 100/400A/A			N4 100/400A/A-V2	37.00	11 440

Aspiration DN150 - Refoulement DN125

Référence pompe seule	Kg	€ HT	Référence groupe complet V2	Moteur KW	€ HT
N4 125/250E/A	140	2 193	N4 100/200C/A-V2	5.50	4 918
N4 125/250D/A			N4 100/200B/A-V2	7.50	5 111
N4 125/250C/A			N4 100/200A/A-V2	9.20	5 628
N4 125/250B/A			N4 100/250B/A-V2	11.00	5 628
N4 125/250A/A			N4 100/250A/A-V2	15.00	6 361
N4 125/315C/A	198	3 432	N4 100/315C/A-V2	18.50	8 877
N4 125/315B/A			N4 100/315B/A-V2	22.00	9 291
N4 125/315A/A			N4 100/315A/A-V2	30.00	10 261
N4 125/400C/A	232	3 829	N4 100/400C/A-V2	37.00	11 663
N4 125/400B/A			N4 100/400B/A-V2	45.00	12 228
N4 125/400A/A			N4 100/400A/A-V2	55.00	13 611

Aspiration DN200 - Refoulement DN150

Référence pompe seule	Kg	€ HT	Référence groupe complet V2	Moteur KW	€ HT
N4 150/315D/A	213	3 709	N4 150/315D/A-V2	18.50	9 174
N4 150/315C/A			N4 150/315C/A-V2	22.00	9 587
N4 150/315B/A			N4 150/315B/A-V2	30.00	10 557
N4 150/315A/A			N4 150/315A/A-V2	37.00	11 534
N4 150/400C/A	262	4 693	N4 150/400C/A-V2	45.00	13 262
N4 150/400B/A			N4 150/400B/A-V2	55.00	14 535
N4 150/400A/A			N4 150/400A/A-V2	75.00	17 666

VOIR TABLEAUX DES CARACTÉRISTIQUES HYDRAULIQUES DES NM4 ET NMS4 PAGES 20 ET 21.

www.motralec.com / service-commercial@motralec.com / 01.39.97.65.10

A POMPES CENTRIFUGES AUTOAMORÇANTES À ROUE OUVERTE

Pompe centrifuge autoamorçante à roue ouverte.
Pour liquide propre ou légèrement chargé d'impuretés (10 mm maxi pour A40 et A50, 15 mm maxi pour A65 et A80).
Corps de pompe, lanterne de raccordement et turbine en fonte
Arbre en inox 303 (inox 430 pour A65/150AE et BE). Garniture mécanique en carbone dur/céramique.
Moteur 2900 tours/minute (Service continu) - Isolation classe F - Protection IP 54 - Protection thermique et condensateur en monophasé.
AM = moteur mono 230 volts - A = moteur tri 230/400 volts ≤ 3.00 kW - Moteur tri 400/690 volts ≥ 4.00 kW.
Moteur triphasé haut rendement IE2 de 0,75 à 5,50 kW.
Moteur triphasé haut rendement IE3 ≥ 7,50 kW.
Température maxi : liquide jusqu'à + 90°C - ambiante jusqu'à + 40°C.
Pression finale maximum admissible dans le corps de pompe : 6 bars (10 bars pour A80).
Hauteur d'aspiration maxi : 7 mètres - 6 mètres (A40).
Versions bronze et options en fin de chapitre.
Exécutions spéciales sur demande.

Référence	€ HT	MOTEUR			Asp.	Ref.	Kg	m³/h	3.6	4.8	6	7.5	8.4	9.6	10.8	12	15	18
		Tension	KW	A	F	F		l/min	60	80	100	125	140	160	180	200	250	300
A 40-110B/A	482	400	0.55	1.6	1"1/2	1"1/2	18.9	H	12.9	12.4	11.8	11	10.4	9.8	9	8.3	6	3.4
AM 40-110B/A		230		4.5			19.8	m										
A 40-110A/A	526	400	0.75	2.2			19.8		15.4	14.9	14.2	13.3	12.9	12.1	11.3	10.5	8.4	5.6
AM 40-110A/A		230		6			20.8											

Référence	€ HT	MOTEUR			Asp.	Ref.	Kg	m³/h	6	9	12	15	18	21	24	27	30	33
		Tension	KW	A	F	F		l/min	100	150	200	250	300	350	400	450	500	550
A 50-125 CE	705	400	0.75	1.9	2"	2"	26.9	H	12.8	12.2	11.3	10	8.5	7	5.3	3.3	-	-
AM 50-125 CE	733	230		5.8			27.8											
A 50-125 BE	719	400	1.10	2.7			28	m	15.5	14.9	14.2	12.9	11.6	10	8.3	6.2	4	-
AM 50-125 BE	761	230		7.4			29.1											
A 50-125 AE	748	400	1.50	4.3			29.9		19.5	19	18	17	15.5	14	12.5	10.5	8	5
AM 50-125 AE	821	230		9.2			31											

Référence	€ HT	MOTEUR			Asp.	Ref.	Kg	m³/h	15	18	24	30	33	36	42	48	54	57
		Tension	KW	A	F	F		l/min	250	300	400	500	550	600	700	800	900	950
A 65/150C/B	1 194	400	2.20	5.3	2"1/2	2"1/2	56.7	H	17.5	17	16	14	13	11.5	9	6.5	-	-
A 65/150B/B	1 306		3.00	6.6			57	m	21.5	21	19.5	17.5	16.5	15.5	12.5	9.5	6.5	-
A 65/150A/B	1 340		4.00	9.6			58.5		29	28	27	25.5	24.5	23.5	21	18	14	11

Référence	€ HT	MOTEUR			Asp.	Ref.	Kg	m³/h	15	18	24	30	36	45	54	60	66	69
		Tension	KW	A	F	F		l/min	250	300	400	500	600	750	900	1000	1100	1150
A 80/170B/A	1 878	400	5.50	10.9	3"	3"	80.3	H	27.3	27.3	27	26.8	25.7	24.4	22.1	19	16.7	13.7
A 80/170A/A	1 997		7.50	14.3			85.8	m	33.6	33.2	32.9	32.5	31.6	30.5	28.1	25.3	23.2	20.4

C POMPES CENTRIFUGES À ROUE OUVERTE

Pompe centrifuge monobloc à roue ouverte (roue vortex pour C16/1E).
Pour liquide relativement chargé d'impuretés ou émulsions (4 mm maxi).
Corps de pompe, lanterne de raccordement en fonte - Turbine en laiton - Arbre en inox 303.
Garniture mécanique en carbone dur/céramique.
Moteur 2900 tours/minute (Service continu) - Isolation classe F - Protection IP 54 - Protection thermique et condensateur en monophasé.
Moteur triphasé haut rendement IE2 de 0,75 à 1,10 kW.
Température maxi : liquide jusqu'à + 90°C - ambiante jusqu'à + 40°C.
Pression finale maximum admissible dans le corps de pompe : 6 bars.
Hauteur d'aspiration maxi : 8 mètres.
Versions bronze et options en fin de chapitre.
exécutions spéciales sur demande.

Référence	€ HT	MOTEUR			Asp.	Ref.	Kg	m³/h	0.6	0.9	1.2	1.5	1.8	2.4	3	3.6	4.8	6	6.6
		Tension	KW	A	F	F		l/min	10	15	20	25	30	40	50	60	80	100	110
C 16/1E	326	400	0.15	1	1/2"	1/2"	5.2	H	5	4.7	4.4	4.2	4	3.6	-	-	-	-	-
CM 16/1E	334	230		1.2				m											
C 20E	368	400	0.37	1.1	1"	1"	6.8		-	-	-	12.3	12.2	12	11.5	10.8	9	-	-
CM 20E		230		2.5															
C 22/1E	378	400	0.45	1.4			8		-	-	-	18	18	17.5	17	16	14	10	7.5
CM 22/1E	401	230		3															
C 22E	408	400	0.55	1.7			8.3		-	-	-	20.5	20	20	19	18	16.5	14	12
CM 22/E	441	230		3.5															

Référence	€ HT	MOTEUR			Asp.	Ref.	Kg	m³/h	3.6	4.8	6	6.6	8.4	9.6	10.8	12	13.2	15
		Tension	KW	A	F	F		l/min	60	80	100	110	140	160	180	200	220	250
C 4/1/A	469	400	0.55	1.7	1"1/2	1"1/2	10.8	H	15.6	15.4	15.2	15	14	13.1	12	10.8	9.5	7
CM 4/1/A	493	230		4.5			11.8	m										
C 4/A	533	400	0.75	2.2			11.8		19	18.8	18.5	18.3	17.7	17.4	16.8	16	15	13
CM 4/A		230		5.7			12.8											
C 41E	644	400	1.10	2.7			18.5		-	22.4	22.3	22.2	21.5	21	20.5	19.5	18	15.5
CM 41E	698	230		7.4			19.3											

www.motralec.com / service-commercial@motralec.com / 01.39.97.65.10

CT POMPES À ACCÉLÉRATION PÉRIPHÉRIQUE

CT 60

CT 61

Pompe monobloc à accélération périphérique.
Pour liquides propres, sans particules abrasives, non agressifs.
Corps de pompe en fonte - Lanterne de raccordement en laiton
Turbine en laiton - Arbre en inox 430.
CT 60 (Aspiration axiale) - CT 61 (Aspiration latérale)
Garniture mécanique en carbone dur/céramique / NBR.
Moteur 2900 tours/minute (Service continu) - Isolation classe F - Protection IP 54 - Protection thermique et condensateur en monophasé.
Température du liquide jusqu'à + 60°C.
Température ambiante jusqu'à + 40°C.
Hauteur d'aspiration maxi : 7 mètres.
Versions bronze et options en fin de chapitre.
Exécutions spéciales sur demande.

Référence	€ HT	MOTEUR			Asp. F	Ref. F	Kg	m³/h	0.48	0.6	0.75	0.96	1.2	1.5	1.89	2.3
		Tension	KW	A				l/min	8	10	12.5	16	20	25	31.5	38
CT 60	162	400	0.33	1.1	1"	1"	4.9	H m	41	38.5	35.5	31	25.5	19	11	3
CTM 60		230		2.5			5									
CT 61	162	400		1.1			4.9									
CTM 61		230		2.5			5									

T TP POMPES À ACCÉLÉRATION PÉRIPHÉRIQUE

Pompe monobloc à accélération périphérique.
Pour liquides propres, sans particules abrasives, non agressifs.
Corps de pompe, lanterne de raccordement en fonte - Turbine en laiton - Arbre en inox 303 pour T70-76 et TP 78-80-100.
Arbre en inox 430 pour T61-65-100-125 et TP 132-132R.
Garniture mécanique en carbone dur/céramique / FPM : T61-65-70-76. Autres : NBR.
Moteur 2900 tours/minute (Service continu) - Isolation classe F - Protection IP 54 - Protection thermique et condensateur en monophasé.
TM - TPM = moteur mono 230 volts.
T - TP = moteur tri 230/400 volts ≤ 3.00 kW - moteur tri 400/690 volts ≥ 4.00 kW.
Moteur triphasé haut rendement IE2 de 0,75 à 5,50 kW.
Moteur triphasé haut rendement IE3 ≥ 7,50 kW.
Température du liquide jusqu'à + 90°C. Température ambiante jusqu'à + 40°C.
Hauteur d'aspiration maxi : 7 mètres.
Versions bronze et options en fin de chapitre.
Exécutions spéciales sur demande.

Référence	€ HT	MOTEUR			Asp. F	Ref. F	Kg	m³/h	0.06	0.12	0.24	0.38	0.48	0.6	0.75	1
		Tension	KW	A				l/min	1	2	4	6.3	8	10	12.5	16
TP 78/A	355	400	0.37	1.3	1/2"	1/2"	8.2	H m	75	70	60	50	42	35	25	15
TPM 78/A		230		2.8												

Référence	€ HT	MOTEUR			Asp. F	Ref. F	Kg	m³/h	0.38	0.48	0.6	0.75	1	1.2	1.5	1.89	2.4	3	3.6
		Tension	KW	A				l/min	6.3	8	10	12.5	16	20	25	31.5	40	50	60
T 61E	216	400	0.33	1.1	1"	1"	6.3	H m	38	36	34	31.5	28	24	19	12.5	5	-	-
TM 61E		230		2.5															
T 65E	311	400	0.45	1.6			7.3		-	44	42	40	37	33	29	24	16	8	-
TM 65E	334	230		3.5															
T 70/A	357	400	0.75	2.2			11.2		-	59	57	55	51	48	43	38	30	22	10
TM 70/A	388	230		6															
T 76E	560	400	1.10	3	1"1/4	1"1/4	18.4		-	70	68	67	65	62	58	53	46	38	26
TM 76E	627	230		7.4															
TP 80E	535	400	0.75	1.9	3/4"	3/4"	16.4		90	85	79	73	61	48	34	20	-	-	-
TPM 80E	579	230		5.8															
TP 100/A	815	400	2.20	5.5			23.2		-	160	157	151	140	129	115	99	82	-	-

Référence	€ HT	MOTEUR			Asp. F	Ref. F	Kg	m³/h	1.89	2.4	3	3.6	4.2	4.8	5.4	6
		Tension	KW	A				l/min	31.5	40	50	60	70	80	90	100
T 100/A	967	400	3.00	6.6	1"1/4	1"1/4	32.5	H m	103	97	89	82	75	68	-	-
T 125/A	1 332		4.00	9.6			39.5		-	125	110	90	75	60	-	-
TP 132R/A	2 043		5.50	10.9			53.6		145	135	120	110	95	70	-	-
TP 132/A	2 155		7.50	14.3			58.5		-	-	-	-	-	165	143	120

Caractéristiques avec hauteur d'aspiration de 2 à 3 mètres maximum

www.motralec.com / service-commercial@motralec.com / 01.39.97.65.10

CA POMPES AUTOAMORÇANTES À ANNEAU LIQUIDE

Pompe autoamorçante à anneau liquide avec turbine à ailettes radiales.
Pour liquides propres, sans particules abrasives, non agressifs.
Corps de pompe, lanterne de raccordement en fonte - Turbine en laiton - Arbre en inox 303 (Inox 430 pour CA60E).
Garniture mécanique en carbone dur/céramique/FPM.
Moteur 2900 tours/minute (Service continu) - Isolation classe F - Protection IP 54 - Protection thermique et condensateur en monophasé.
Moteur triphasé haut rendement IE2 0,75 kW.
Température du liquide jusqu'à + 90°C.
Température ambiante jusqu'à + 40°C.
Hauteur d'aspiration maxi : 9 mètres.
Versions bronze et options en fin de chapitre.
Exécutions spéciales sur demande.

Référence	€ HT	MOTEUR			Asp. F	Ref. F	Kg	m³/h	0.12	0.24	0.38	0.48	0.6	0.75	1	1.2	1.5	1.89	2.4
		Tension	KW	A				l/min	2	4	6.3	8	10	12.5	16	20	25	31.5	40
CA 60E	323	400	0.15	1	1/2"	1/2"	6	H m	20	18	15.5	13	10.5	6.5	-	-	-	-	-
CAM 60E		230		1.6															
CA 80E	352	400	0.45	1.6	3/4"	3/4"	7.6		-	-	36	35	33.5	31.5	29	26	22	15	-
CAM 80E	366	230		3.3															
CA 90/A	392	400	0.55	1.7	1"	1"	10.8		-	-	-	42	41	40	37	34	30	25	17
CAM 90/A	427	230		4.5															
CA 91/A	459	400	0.75	2.2			11.4		-	-	-	53	51	48	44	39	34	26.5	17
CAM 91/A		230		5.7															

I IR POMPES VOLUMÉTRIQUES À ENGRENAGES

Pompe volumétrique à engrenages.
Pour fioul, gaz-oil, huile et liquides lubrifiants.
Corps de pompe en fonte - Engrenages et arbre en acier 18 NI Cr Mo 5 UNI 8550.
Bague d'étanchéité sur l'arbre en FPM.
Moteur 1450 tours/minute (Service continu) - Isolation classe F - Protection IP 54 - Protection thermique et condensateur en monophasé.
Moteur triphasé haut rendement IE2 0,75 kW.
Température du liquide jusqu'à + 90°C.
Température ambiante jusqu'à + 40°C.
Hauteur d'aspiration maxi : 4 mètres.
Exécutions spéciales sur demande.

Référence	€ HT	MOTEUR			Asp. F	Ref. F	Kg	m³/h	0.6
		Tension	KW	A				l/min	10
I 25/4/4	669	400	0.25	0.8	1"	1"	10	Δp Bars	2
IM 25/4/A	730	230		2.1			11.7		
IR 25/4/A	699	400	0.37	1.2			11.6		2.5
IRR 25/4/A	967		0.75	1.9			15.8		5

B-VT POMPES IMMERGÉES À ACCÉLÉRATION PÉRIPHÉRIQUE

Pompe périphérique verticale avec hydraulique immergée - Profondeur d'immersion : 170 mm.
Pour liquides propres, sans particules abrasives, non agressifs.
Corps de pompe en bronze - Turbine en laiton - Arbre en inox 430.
Coussinet sur l'arbre en acier au chrome-molybdène (Anticorrosif) - Coussinet dans le corps de pompe en polymère .
Moteur 2900 tours/minute (Service continu) - Isolation classe F - Protection IP 54.
Température du liquide : Eau jusqu'à + 90°C - Huile jusqu'à + 150°C.
Viscosité cinématique maxi : 20 mm²/s à 50°C (2,9 °E).
Température ambiante jusqu'à + 40°C.
Dépression maxi : 0,9 bar.
Exécutions spéciales sur demande.

Référence	€ HT	MOTEUR			Ref. F	Kg	m³/h	0	0.3	0.48	0.6	0.75	0.96	1.2	1.5	1.89	2.4	3
		Tension	KW	A			l/min	0	5	8	10	12.5	16	20	25	31.5	40	50
B-VT 60/170	473	400	0.33	1.1	3/4"	8.2	H	43	37	33	30.5	27.5	23.5	19.5	15	8.5	2	-
B-VT 65/170	492		0.45	1.6		8.4	m	48.5	42.5	39	37	34.5	31	27	23	17.5	10	2

www.motralec.com / service-commercial@motralec.com / 01.39.97.65.10

NM-EDM POMPES SPÉCIALES EAU DE MER

Pompe centrifuge monobloc avec accouplement direct moteur-pompe.
Pour liquides propres, sans particules abrasives, non agressifs.
Corps de pompe et lanterne en fonte - Turbine en bronze (en laiton pour NM 40/20) - Arbre en inox 316 - Boulonnerie en inox 316.
Garniture mécanique en carbone dur/céramique.
Moteur tri 230/400 volts ≤ 3.00 kw - 400/690 volts ≥ 4.00 kW.
2900 tours/minute (Service continu) - Isolation classe F - Protection IP 54.
Moteur triphasé haut rendement IE2 de 0,75 à 5,50 kW.
Moteur triphasé haut rendement IE3 ≥ 7,50 kW.
Température du liquide jusqu'à + 45°C.
Température ambiante jusqu'à + 40°C.
Pression finale maximum admissible dans le corps de pompe : 10 bars.
Hauteur d'aspiration maxi : 7 mètres.
Versions bronze et options en fin de chapitre.
Exécutions spéciales sur demande.

Référence	€ HT	MOTEUR		Asp. DN	Ref. DN	Kg	m³/h	15	16.8	18.9	21	24	27	30	33	37.8	42	48	54	60	72	81
		KW	A				l/min	250	280	315	350	400	450	500	550	630	700	800	900	1000	1200	1350
NM 40/16B/B-EDM	1 414	3.00	6.6	65	40	48	H m	29	28.8	28	27.5	26.5	25	23.5	21.5	18	14	-	-	-	-	-
NM 40/16A/B-EDM	1 594	4.00	9.6			49.5		37	36.5	36.5	36	35	33.5	32	30.5	27	23.5	17	-	-	-	-
NM 40/20B/A-EDM	2 041	5.50	10.9			66		50	49.5	48.5	47.5	45.5	43.5	41.5	37.5	30.5	-	-	-	-	-	
NM 40/20A/A-EDM	2 191	7.50	14.3			72		57.5	57	56.5	55.5	54.5	52.5	50.5	48	42.5	35	-	-	-	-	-
NM 50/16B/B-EDM	2 190	5.50	10.9		50	64		-	-	-	-	-	-	31	30.5	29.5	28	26	24	21.5	15.5	9.5
NM 50/16A/B-EDM	2 332	7.50	14.3			70.5		-	-	-	-	-	-	38.5	38	37.5	36.5	34.5	32.5	30	24	19

A-EDM POMPES AUTOAMORÇANTES SPÉCIALES EAU DE MER

Pompe centrifuge autoamorçante à roue ouverte.
Pour liquide propre ou légèrement chargé d'impuretés (10 mm maxi pour A40 et A50, 15 mm maxi pour A65 et A80).
Corps de pompe et lanterne de raccordement en fonte - Turbine en bronze - Arbre en inox 316 Boulonnerie en inox 316.
Garniture mécanique en carbone dur/céramique.
Moteur 2900 tours/minute (Service continu) - Isolation classe F - Protection IP 54 - Protection thermique et condensateur en monophasé.
AM = moteur mono 230 volts - A = moteur tri 230/400 volts ≤ 3.00 kw - moteur tri 400/690 volts ≥ 4.00 kW.
Moteur triphasé haut rendement IE2 de 0,75 à 5,50 kW.
Moteur triphasé haut rendement IE3 ≥ 7,50 kW.
Température du liquide jusqu'à + 35°C.
Température ambiante jusqu'à + 40°C.
Pression finale maximum admissible dans le corps de pompe : 6 bars (10 bars pour A80).
Hauteur d'aspiration maxi : 7 mètres.
Versions bronze et options en fin de chapitre.
Exécutions spéciales sur demande.

Référence	€ HT	MOTEUR			Asp. F	Ref. F	Kg	m³/h	3.6	4.8	6	7.5	8.4	9.6	10.8	12	15	18
		Tension	KW	A				l/min	60	80	100	125	140	160	180	200	250	300
A 40-110B/A-EDM	636	400	0.55	1.6	1"1/2	1"1/2	18.9	H m	12.9	12.4	11.8	11	10.4	9.8	9	8.3	6	3.4
AM 40-110B/A-EDM	738	230		4.5			19.8											
A 40-110A/A-EDM	681	400	0.75	2			19.8		15.4	14.9	14.2	13.3	12.9	12.1	11.3	10.5	8.4	5.6
AM 40-110A/A-EDM	791	230		6			20.8											

Référence	€ HT	MOTEUR			Asp. F	Ref. F	Kg	m³/h	6	9	12	15	18	21	24	27	30	33
		Tension	KW	A				l/min	100	150	200	250	300	350	400	450	500	550
A 50-125 CE-EDM	1 011	400	0.75	2.3	2"	2"	26.9	H m	12.8	12.2	11.3	10	8.5	7	5.3	3.3	-	-
AM 50-125 CE-EDM	1 043	230		5.8			27.8											
A 50-125 BE-EDM	1 027	400	1.10	2.9			28		15.5	14.9	14.2	12.9	11.6	10	8.3	6.2	4	-
AM 50-125 BE-EDM	1 075	230		7.4			29.1											
A 50-125 AE-EDM	1 060	400	1.50	4.3			29.9		19.5	19	18	17	15.5	14	12.5	10.5	8	5
AM 50-125 AE-EDM	1 143	230		9.2			31											

Référence	€ HT	MOTEUR			Asp. F	Ref. F	Kg	m³/h	15	18	24	30	33	36	42	48	54	57
		Tension	KW	A				l/min	250	300	400	500	550	600	700	800	900	950
A 65/150C/B-EDM	1 492	400	2.20	5.3	2"1/2	2"1/2	46	H m	17.5	17	16	14	13	11.5	9	6.5	-	-
A 65/150B/B-EDM	1 669		3.00	6.6			54		21.5	21	19.5	17.5	16.5	15.5	12.5	9.5	6.5	-
A 65/150A/B-EDM	1 703		4.00	9.6			58		29	28	27	25.5	24.5	23.5	21	18	14	11

Référence	€ HT	MOTEUR			Asp. F	Ref. F	Kg	m³/h	15	18	24	30	36	45	54	60	66	69
		Tension	KW	A				l/min	250	300	400	500	600	750	900	1000	1100	1150
A 80/170B/A-EDM	2 389	400	5.50	11.1	3"	3"	79.3	H m	27.3	27.3	27	26.8	25.7	24.4	22.1	19	16.7	13.7
A 80/170A/A-EDM	2 512		7.50	14.9			85.5		33.6	33.2	32.9	32.5	31.6	30.5	28.1	25.3	23.2	20.4

⚠ POUR LES APPLICATIONS EAU DE MER, IL EST PRÉCONISÉ D'UTILISER DES ANODES POUR ÉVITER LE PHÉNOMÈNE D'ÉLECTROLYSE SUR LES POMPES (VOIR PAGE 38).

www.motralec.com / service-commercial@motralec.com / 01.39.97.65.10

MXSU POMPES MULTICELLULAIRES VERTICALES MONOBLOC TOUT INOX

Pompe multicellulaire verticale monobloc en acier inoxydable au chrome nickel.
Utilisations spéciales pour : espaces limités sans ventilation - installations exposées à projections d'eau - marche silencieuse demandée.
Pour liquides propres, sans particules abrasives, non agressifs.
Chemise extérieure, corps d'aspiration, corps d'étages, chemise moteur et turbines en inox 304. Arbre en inox 303.
Pied en fonte avec traitement cataphorèse.
1 Garniture mécanique en oxyde d'alumine/carbone dur (Côté turbine)
Chambre à huile intermédiaire.
1 Garniture mécanique stéatite/carbone dur (Côté moteur).
Moteur 2900 tours/minute (Service continu) - Isolation classe F -
Protection IP 68 (Pour immersion continue) - Bobinage à sec triple imprégnation résistant à l'humidité.
Version monophasée livré sans condensateur.
Température du liquide jusqu'à + 35°C.
Pression finale maximum admissible dans le corps de pompe : 10 bars.
Livrée avec câble d'alimentation 2 mètres (Protection thermique en monophasée).
Exécutions spéciales sur demande.

Référence	€ HT	MOTEUR			Haut.	Kg	m³/h	0	1	1.5	2	2.5	3	3.5	4	4.5
		Tension	KW	A			l/min	0	16.6	25	33.3	41.6	50	58.3	66.6	75
MXSU 203/A	674	400	0.55	1.4	524	11.3	H m	33	31	29.5	27.5	25	22	19	16	12
MXSUM 203/A		230		3.5		12.3										
MXSU 204/A	694	400	0.55	1.6	524	11.5		44	41.5	39.5	36.5	33.5	29.5	25.5	21	16
MXSUM 204/A		230		4		12.5										
MXSU 205/A	741	400	0.75	1.9	548	12		53	49.5	47	44	40	35	30	25	19
MXSUM 205/A		230		5		13.6										
MXSU 206/A	876	400	0.90	2.2	572	13.3		65	61	58	54	49	43	37	30.5	23
MXSUM 206/A		230		6		14.8										

Référence	€ HT	MOTEUR			Haut.	Kg	m³/h	0	2.5	3	3.5	4	4.5	5	6	7	8
		Tension	KW	A			l/min	0	41.6	50	58.3	66.6	75	83.3	100	116.6	133
MXSU 404/A	846	400	0.90	2.2	524	12.4	H m	43	39	38	36.5	34.5	33	30.5	25.5	19.5	13
MXSUM 404/A		230		6		14											
MXSU 405/A	927	400	1.10	2.6	548	12.9		53	48	46.5	45	42.5	40	37.5	31	24	15
MXSUM 405/A		230		7		14.4											

Référence	€ HT	MOTEUR			Haut.	Kg	m³/h	0	5	6	7	8	9	10	11
		Tension	KW	A			l/min	0	83.3	100	116.6	133	150	166.6	183.3
MXSU 803/A	973	400	1.10	2.6	548	12.5	H m	34.5	29.5	28	26.5	24.5	22.5	20	16.5
MXSUM 803/A		230		7		14.1									
MXSU 804/A	1 079	400	1.50	3.8		14.7		45.5	39	37	35	32.5	30	26.5	22.5

www.motralec.com / service-commercial@motralec.com / 01.39.97.65.10

EN AL ECC POMPES CENTRIFUGES BRONZE ET INOX

ALM

ENM

Pompes en bronze : liquides : eau - eau de mer - huile - gaz-oil…
Pompes en inox : liquides : alimentaires - industriels - eau de mer…
Pompes en bronze : corps de pompe et turbine en bronze - Arbre en inox 316.
Pompes en inox : corps de pompe et arbre en inox 316 - Turbine en inox 316.
Bouton marche/arrêt sur les versions monophasées.
Garniture mécanique en carbone / céramique / FPM.
Température du liquide jusqu'à + 130°C.
Température ambiante jusqu'à + 40°C.
Densité maxi : 1.1 g/m3.
Hauteur d'aspiration maxi : 6 mètres.
Version arbre nu en fin de chapitre.
Exécutions spéciales sur demande.

Pompes en Bronze autoamorçantes

Référence	€ HT	MOTEUR			Asp. F	Ref. F	Kg	Hm	1 m	5 m	10 m	15 m
		Tension	Vitesse	kW								
ART.510 - ENT 20	326	400	2800	0.37	3/4" x 20		5.9	l/min	32	27	21	15
ART.500 - ENM 20		230										
ART.511 - ENT 25	433	400	1400	0.45	1" x 25		9		53	38	16	-
ART.501 - ENM 25		230										
ART.512 - ENT 30	551	400	1400	0.75	1"1/2 x 30		11.9		89	71	43	9
ART.502 - ENM 30		230										
ART.513 - ENT 35	562	400	1400	0.75	1"1/2 x 35		12		89	71	43	9
ART.503 - ENM 35		230										
ART.514 - ENT 40	596	400	1400	0.80	1"1/2 x 40		13.8		149	119	78	32
ART.504 - ENM 40		230										
ART.515 - ENT 50	870	400	1400	1.50	2" x 50		20.7		262	227	180	129
ART.505 - ENM 50		230							250	215	167	113

Pompes en Bronze autoamorçantes

Référence	€ HT	MOTEUR			Asp. M	Ref. M	Kg	Hm	Hm			Intensité en A		
		Tension	Vitesse	kW					1 m	5 m	10 m	1 m	5 m	10 m
ART.520 A - ECC 12/20	511	12	2400	0.20	3/4" x 20		5.1	l/min	23	16	5	18	19	20
ART.520 B - ECC 24/20		24	2400						26	20	9	10	11	12
ART.521 - ECC 12/25	748	24	1500	0.45	1" x 25		9		62	44	14	30	33	37
ART.522 - ECC 24/25			1600						67	50	26	17	18	20
ART.524 - ECC 24/40	1 316		1500	0.75	1"1/2 x 40		14.9		166	125	70	36	39	42

Pompes en Inox

Référence	€ HT	MOTEUR			Asp. M	Ref. M	Kg	Hm	1 m	5 m	10 m	15 m	20 m	25 m	30 m
		Tension	Vitesse	kW											
ART.711 - ALT 25	758	400	1400	0.45	1"		9	l/min	43	28	8	-	-	-	-
ART.701 - ALM 25		230													
ART.712 - ALT 30	893	400	2800	1.50	1"		13.3		89	80	70	59	48	37	26
ART.702 - ALM 30		230													
ART.714 - ALT 40	1 029	400	1400	0.90	1"1/2		13.9		137	112	76	24	-	-	-
ART.704 - ALM 40		230													
ART.715 - ALT 50	1 394	400	1400	1.90	2"		19.8		205	176	140	104	69	32	-
ART.705 - ALM 50		230		1.50											

Pompes en Inox

Référence	€ HT	MOTEUR			Asp. F	Ref. F	Kg	Hm	Hm			Intensité en A		
		Tension	Vitesse	kW					1 m	5 m	10 m	1 m	5 m	10 m
ART.721 - AL 12/25	1 036	12	1700	0.45	1"		8.9	l/min	49	36	17	25	28	30
ART.722 - AL 24/25		24	1800						54	42	23	14	16	17
ART.724 - AL 24/40	1 700		1500	0.75	1"1/4		14.7		146	112	65	35	39	43

Pompes en Inox (Turbines polypropylène)

Référence	€ HT	MOTEUR			Asp. F	Ref. F	Kg	Hm	Hm				Intensité en A
		Tension	Vitesse	kW					1 m	10 m	20 m	30 m	
ART.528 - ECC 12/26	744	12	2650	0.50	1"		7.9	l/min	61	53	23	2	35
ART.529 - ECC 24/26		24	2700	0.50					61	56	32	11	19

www.motralec.com / service-commercial@motralec.com / 01.39.97.65.10

B-NG POMPES AUTOAMORÇANTES BRONZE

Caractéristiques hydrauliques page 09.

Référence	€ HT
B-NG 3/A	1 252
B-NGM 3/A	1 269
B-NG 4/A	1 292
B-NGM4/A	1 300
B-NG 5/16E	1 749
B-NGM 5/16E	1 803
B-NG 5/18E	1 749
B-NGM 5/18E	1 803
B-NG 5/22E	1 749
B-NGM 5/22E	1 803
B-NG 6/18E	1 855
B-NGM 6/18E	1 984
B-NG 6/22E	1 855
B-NGM 6/22E	1 984
B-NG 7/16/A	1 935
B-NG 7/18/A	1 935
B-NG 7/22/A	1 935

B-CA POMPES AUTOAMORÇANTES À ANNEAU LIQUIDE EN BRONZE

Caractéristiques hydrauliques page 30.

Référence	€ HT
B-CA 60 E	571
B-CAM 60 E	571
B-CA 80/A	653
B-CAM 80/A	665
B-CA 90/A	738
B-CAM 90/A	769
B-CA 91/A	809
B-CAM 91/A	809

B-CT B-T B-TP POMPES À ACCÉLÉRATION PÉRIPHÉRIQUE EN BRONZE

Caractéristiques hydrauliques page 29.

Référence	€ HT
B-CT 61 E	284
B-CTM 61 E	284
B-T 61 E	512
B-TM 61 E	512
B-TP 78/A	802
B-TPM 78/A	802
B-T 70/A	631
B-TM 70/A	647
B-TP 80 E	967
B-TPM 80 E	967

BC POMPES CENTRIFUGES À ROUE OUVERTE BRONZE

Caractéristiques hydrauliques page 28.

Référence	€ HT
B-C 16/1 E	609
B-CM 16/1 E	609
B-C 20 / A	677
B-CM 20 / A	677
B-C 22/1/A	712
B-CM 22/1/A	723
B-C 22 / A	722
B-CM 22 / A	742
B-C 41/1 E	1 001
B-CM 41/1 E	1 001
B-C 41 E	1 012
B-CM 41 E	1 073

B-NMP POMPES CENTRIFUGES EN BRONZE AVEC PRÉFILTRE

Caractéristiques hydrauliques page 104.

Référence	€ HT
B-NMP 32/12 FE	2 517
B-NMPM 32/12 FE	2 584
B-NMP 32/12 DE	2 558
B-NMPM 32/12 DE	2 603
B-NMP 32/12 AE	2 574
B-NMPM 32/12 AE	2 656
B-NMP 32/12 SE	2 615
B-NMPM 32/12 SE	3 049
B-NMP 50/12 HE	2 828
B-NMPM 50/12 HE	2 914
B-NMP 50/12 GE	2 870
B-NMPM 50/12 GE	3 305
B-NMP 50/12 F/A	2 983
B-NMP 50/12 D/A	3 210
B-NMP 65/16 F/A	5 707
B-NMP 65/16 E/A	6 136
B-NMP 65/16 D/A	6 306
B-NMP 65/16 C/A	7 972
B-NMP 65/16 A/A	8 313

B-A POMPES CENTRIFUGES À ROUE OUVERTE BRONZE

Caractéristiques hydrauliques page 28.

Référence	€ HT
B-A 40/110 B/A	1 489
B-AM 40/110 B/A	1 489
B-A 40/110 A/A	1 540
B-AM 40/110 A/A	1 540
B-A 50/125 CE	1 736
B-AM 50/125 CE	1 798
B-A 50/125 BE	1 763
B-AM 50/125 BE	1 824
B-A 50/125 AE	1 814
B-AM 50/125 AE	1 901
B-A 65/150 C/A	2 785
B-A 65/150 BE	2 896
B-A 65/150 AE	2 929
B-A 80/170 B	5 053
B-A 80/170 A	5 207

www.motralec.com / service-commercial@motralec.com / 01.39.97.65.10

B-NM B-NMD POMPES CENTRIFUGES MONO-BLOCS TARAUDÉES EN BRONZE

Caractéristiques hydrauliques page 16 et 17.

Référence	€ HT
B-NMD 20/110 B/A	1 061
B-NMDM 20/110 B/A	1 075
B-NMD 20/110 Z/A	1 075
B-NMDM 20/110 Z/A	1 092
B-NMD 20/110 A/A	1 107
B-NMDM 20/110 A/A	1 107
B-NMD 20/140 BE	1 448
B-NMDM 20/140 BE	1 529
B-NMD 20/140 AE	1 567
B-NMDM 20/140 AE	1 707
B-NMD 25/190 C/A	2 537
B-NMD 25/190 B/A	2 682
B-NMD 25/190 A/A	3 025
B-NMD 32/210 D/A	4 004
B-NMD 32/210 C/A	4 435
B-NMD 32/210 B/A	4 689
B-NMD 32/210 A/A	4 886
B-NMD 40/180 D/A	4 481
B-NMD 40/180 C/A	5 191
B-NMD 40/180 B/A	5 453
B-NMD 40/180 A/A	5 633
B-NM 20/160 BE	1 292
B-NMM 20/160 BE	1 292
B-NM 20/160 AE	1 307
B-NMM 20/160 AE	1 350
B-NM 25/12B/A	1 269
B-NMM 25/12B/A	1 269
B-NM 25/12A/A	1 296
B-NMM 25/12A/A	1 296
B-NM 25/160 BE	1 314
B-NMM 25/160 BE	1 356
B-NM 25/160 AE	1 379
B-NM 25/200 B/A	1 902
B-NM 25/200 A/A	2 003
B-NM 25/200 S/A	2 159
B-NM 17 HE	1 800
B-NMM 17 HE	1 862
B-NM 17 GE	1 555
B-NMM 17 GE	1 606
B-NM 17 F/A	1 606
B-NM 17 D/A	2 070

B-NM B-NMS POMPES CENTRIFUGES NORMALISÉES À BRIDES EN BRONZE 2900 TR/MIN

Caractéristiques hydrauliques page 18 et 19.

Référence	€ HT
B-NM 32/12F	1 874
B-NMM 32/12F	1 919
B-NM 32/12D	1 938
B-NMM 32/12D	1 938
B-NM 32/12A	1 952
B-NMM 32/12A	2 001
B-NM 32/12S	2 054
B-NM 32/16B	2 330
B-NM 32/16A/A	2 634
B-NM 32/20D/A	2 983
B-NM 32/20C/A	3 107
B-NM 32/20A/A	3 433
B-NM 40/12F	1 997
B-NMM 40/12F	2 034
B-NM 40/12C	2 056
B-NM 40/12A/A	2 269
B-NM 40/16C/A	2 702
B-NM 40/16B/A	2 964
B-NM 40/16A/A	3 184
B-NM 40/20D/A	3 631
B-NM 40/20C/A	3 631
B-NM 40/200 B/A	4 320
B-NM 40/200 AR/A	4 320
B-NM 40/200 A/A	4 626
B-NM 4025/C/B	5 793
B-NM 4025/B/B	6 099
B-NM 4025/A/B	6 437
B-NM 50/12F/A	2 745
B-NM 50/12D/A	2 996
B-NM 50/12A/A	3 203
B-NM 50/12S/A	3 203
B-NM 50/160 B/B	4 272
B-NM 50/160 A/B	4 623
B-NM 50/200 B/B	5 962
B-NM 50/200 A/B	6 305
B-NM 50/200 S/B	6 644
B-NM 5025/C/B	6 437

Référence	€ HT
B-NM 5025/B/B	6 777
B-NM 5025/A/B	7 810
B-NM 5025/65 E/A	7 427
B-NM 5025/65 D/A	7 789
B-NM 5025/65 C/A	8 894
B-NM 65/125 C/A	4 582
B-NM 65/125 A/A	4 937
B-NM 65/160 E/A	4 753
B-NM 65/160 D/A	5 099
B-NM 65/160 C/A	5 252
B-NM 65/160 B/A	6 099
B-NM 65/160 A/A	6 437
B-NM 65/200 C/A	7 047
B-NM 65/200 B/A	8 096
B-NM 65/200 A/A	8 588
B-NM 65/250 C/A	10 168
B-NMS 65/250 B	13 340
B-NMS 65/250 A	14 291
B-NM 80/160 E/A	6 001
B-NM 80/160 D/A	6 166
B-NM 80/160 C/A	7 017
B-NM 80/160 B/A	7 354
B-NM 80/160 A/A	8 413
B-NMS 80/200B	12 080
B-NMS 80/200A	13 169
B-NMS 80/250E	13 132
B-NMS 80/250D	14 744
B-NMS 80/250C	16 021
B-NMS 80/250B	18 522
B-NMS 80/250A	20 667
B-NMS 100/200E	12 077
B-NMS 100/200D	12 485
B-NMS 100/200C	13 373
B-NMS 100/200B	15 105
B-NMS 100/200A	17 710
B-NMS 100/250B	22 532
B-NMS 100/250A	27 013

www.motralec.com / service-commercial@motralec.com / 01.39.97.65.10

B-NM4 B-NMS4 POMPES CENTRIFUGES NORMALISÉES À BRIDES EN BRONZE 1450 TR/MIN

Caractéristiques hydrauliques page 20 et 21.

Référence	€ HT	Référence	€ HT	Référence	€ HT	Référence	€ HT
B-NM4 25/16BE	1 370	B-NM4 4025/C/B	4 879	B-NMS4 80/315B	13 393	B-NMS4 125/315C	17 893
B-NM4 25/16AE		B-NM4 4025/B/B	5 014	B-NMS4 80/315A	13 977	B-NMS4 125/315B	18 479
B-NM4 25/200CE	1 833	B-NM4 4025/A/B	5 252	B-NMS4 80/400C	18 543	B-NMS4 125/315A	20 477
B-NM4 25/200BE	1 870	B-NM4 50/16B/A	3 305	B-NMS4 80/400B	19 129	B-NMS4 125/400C	27 228
B-NM4 25/20A/A	1 919	B-NM4 50/16A/A		B-NMS4 80/400A	20 156	B-NMS4 125/400B	28 252
B-NM4 32/16B	2 489	B-NM4 5025/D/A	5 351	B-NMS4 100/315C	14 254	B-NMS4 125/400A	30 806
B-NM4 32/16A	2 489	B-NM4 5025/C/B		B-NMS4 100/315B	14 806	B-NMS4 150/315D	19 639
B-NM4 32/20B	2 974	B-NM4 5025/B/B	5 590	B-NMS4 100/315A	15 312	B-NMS4 150/315C	20 225
B-NM4 32/20A/A	3 024	B-NM4 5025/A/B	5 861	B-NMS4 100/400C	18 905	B-NMS4 150/315B	21 754
B-NM4 40/16C	2 655	B-NM4 65/16C/A	3 877	B-NMS4 100/400B	20 283	B-NMS4 150/315A	23 574
B-NM4 40/16B	2 686	B-NM4 65/16B/A		B-NMS4 100/400A	22 134	B-NMS4 150/400C	29 318
B-NM4 40/16A/A	2 742	B-NM4 65/16A/A	4 090	B-NMS4 125/250B	13 879	B-NMS4 150/400B	31 941
B-NM4 40/20B/A	3 343			B-NMS4 125/250A	14 464	B-NMS4 150/400A	35 402
B-NM4 40/20A/A							

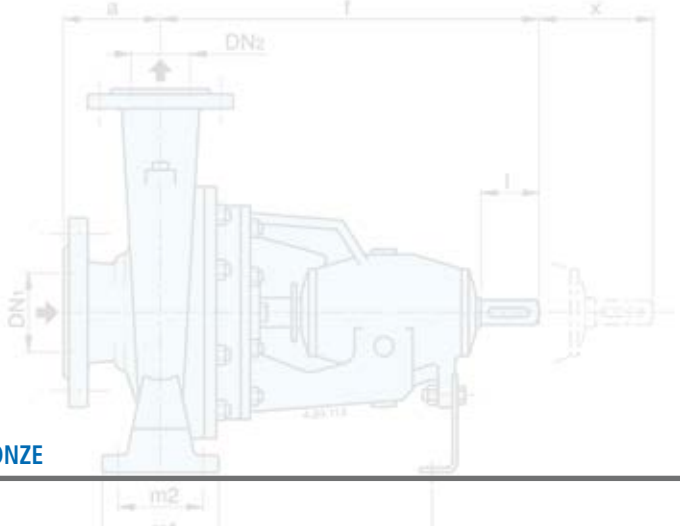

B-N B-N4 POMPES CENTRIFUGES ARBRE NU EN BRONZE

Caractéristiques hydrauliques pages 18 à 21.

Référence	€ HT	Référence	€ HT	Référence	€ HT	Référence	€ HT
B-N/N4 32-125F/A	3 428	B-N4 50-200C/A	4 442	B-N 80-160E/A	4 757	B-N4 100-315C	8 880
B-N/N4 32-125D/A		B-N/N4 50-200B/A		B-N 80-160D/A		B-N4 100-315B	
B-N/N4 32-125A/A		B-N/N4 50-200A/A		B-N/N4 80-160C/A		B-N4 100-315A	
B-N 32-125S/A		B-N 50-200S/A		B-N/N4 80-160B/A		B-N4 100-400C	12 917
B-N/N4 32-160B/A	3 506	B-N4 50-250D/A	5 368	B-N/N4 80-160A/A		B-N4 100-400B	
B-N/N4 32-160A/A		B-N/N4 50-250C/A		B-N4 80-200C	5 975	B-N4 100-400A	
B-N 32-200D/A	3 941	B-N/N4 50-250B/A		B-N/N4 80-200B		B-N4 125-250E	9 214
B-N 32-200C/A		B-N/N4 50-250A/A		B-N/N4 80-200A		B-N4 125-250D	
B-N4 32-200B/A		B-N 50-250S/A		B-N 80-250E	7 263	B-N4 125-250C	
B-N/N4 32-200A/A		B-N 50M/E/A	5 827	B-N 80-250D		B-N4 125-250B	
B-N/N4 40-125F/A	3 501	B-N 50M/D/A		B-N/N4 80-250C		B-N4 125-250A	
B-N/N4 40-125C/A		B-N 50M/C/A		B-N/N4 80-250B		B-N4 125-315C	15 022
B-N/N4 40-125A/A		B-N/N4 65-125E/A	4 204	B-N/N4 80-250A		B-N4 125-315B	
B-N/N4 40-160C/A	3 682	B-N/N4 65-125C/A		B-N4 80-315C	8 564	B-N4 125-315A	
B-N/N4 40-160B/A		B-N/N4 65-125A/A		B-N4 80-315B		B-N4 125-400C	16 722
B-N/N4 40-160A/A		B-N 65-160E/A	4 249	B-N4 80-315A		B-N4 125-400B	
B-N 40-200D/A	4 230	B-N 65-160D/A		B-N4 80-400C	12 663	B-N4 125-400A	
B-N 40-200C/A		B-N/N4 65-160C/A		B-N4 80-400B		B-N4 150-315D	16 010
B-N/N4 40-200B/A		B-N/N4 65-160B/A		B-N4 80-400A		B-N4 150-315C	
B-N 40-200AR/A		B-N/N4 65-160A/A		B-N 100-200E	6 574	B-N4 150-315B	
B-N/N4 40-200A/A		B-N 65-200C/A	4 640	B-N 100-200D		B-N4 150-315A	
B-N/N4 40-250C/A	5 073	B-N/N4 65-200B/A		B-N/N4 100-200C		B-N4 150-400C	20 226
B-N/N4 40-250B/A		B-N/N4 65-200A/A		B-N/N4 100-200B		B-N4 150-400B	
B-N/N4 40-250A/A		B-N 65-250C	6 600	B-N/N4 100-200A		B-N4 150-400A	
B-N/N4 50-125F/A	3 760	B-N/N4 65-250B		B-N/N4 100-250B	7 993		
B-N/N4 50-125D/A		B-N/N4 65-250A		B-N/N4 100-250A			
B-N/N4 50-125A/A		B-N4 65-315C	8 338				
B-N 50-125S/A		B-N4 65-315B					
B-N/N4 50-160B/A	4 066	B-N4 65-315A					
B-N/N4 50-160A/A							

www.motralec.com / service-commercial@motralec.com / 01.39.97.65.10

AS B-AS CS B-CS POMPES CENTRIFUGES ARBRE NU À ROUE OUVERTE

Caractéristiques hydrauliques page 28.

Référence	€ HT	Référence	€ HT
AS 50-125C	1 124	CS 20E	592
AS 50-125B		CS 21E	533
AS 50-125A		CS 22E	543
AS 65-150C/A	1 451	CS 41/1	846
AS 65-150B/A		CS 41	
AS 65-150A/A		B-CS 20E	788
AS 80-170B/A	2 107	B-CS 22E	831
AS 80-170A/A		B-CS 41/1	1 190
B-AS 50-125C	2 075	B-CS 41	
B-AS 50-125B			
B-AS 50-125A			
B-AS 65-150C	4 621		
B-AS 65-150B			
B-AS 65-150A			

CTS TPS TS B-CTS B-TPS POMPES ARBRE NU À ACCÉLÉRATION PÉRIPHÉRIQUE EN FONTE ET BRONZE

Caractéristiques hydrauliques page 29.

Référence	€ HT	Référence	€ HT
CTS 80	738	B-CTS 63 E	633
TPS 80	713	B-CTS 68 E	753
TPS 100	846	B-CTS 80 E	1 175
TS 100	892	B-TPS 80 E	1 094

CAS B-CAS POMPES ARBRE NU AUTOARMORÇANTES À ANNEAU LIQUIDE FONTE ET BRONZE

Caractéristiques hydrauliques page 30.

Référence	€ HT	Référence	€ HT
CAS 80 E	553	B-CAS 80 E	749
CAS 90 E	622	B-CAS 90 E	834
CAS 91 E	598	B-CAS 91 E	

I AL POMPES ARBRE NU CENTRIFUGES BRONZE ET INOX

Caractéristiques hydrauliques page 33.

Référence	€ HT	Référence	€ HT
ART.541 - I25	276	ART.545 - I50	565
ART.542 - I30	351	ART.741 - AL25	599
ART.543 - I35	363	ART.744 - AL40	786
ART.544 - I40	379		

ORA POMPES AUTOAMORÇANTES À ROUE OUVERTE

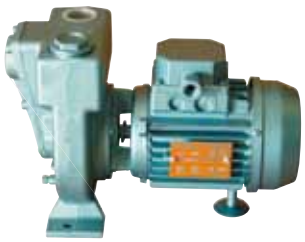

Référence	€ HT	Référence	€ HT	Référence	€ HT
01 RA-T	417	02 RA-T	749	03 RAG-T	2 049
01 RA-M	421	02 RA-M	846	03 RA-T	2 255
01 1/2 RA-T	613	02 1/2 RA-T	862	04 RAG-T	5 159
01 1/2 RA-M	682			04 RA-T	5 881

Caractéristiques sur demande

ORA - TH POMPES AUTOAMORÇANTES À ROUE OUVERTE AVEC MOTEUR THERMIQUE

Avec moteur 2 temps

Référence	€ HT
01 RA-2T	1 000
01 1/2 RA-2T	1 217

Avec moteur 4 temps

Référence	€ HT
01 1/2 RA-4T	1 800
02 RA-4T	1 826

Avec moteur Diesel

Référence	€ HT
02 RA-D	6 005
02 1/2 RA-D	6 009
03 RA SG-D	6 104
03 RA-D	9 054
04 RA G-D	13 401
04 RA-D	19 396

Caractéristiques et option brouette sur demande

ORA-P CR-P POMPES CENTRIFUGES À POULIE

Référence	€ HT	Référence	€ HT	Référence	€ HT	Référence	€ HT
01 RA-P	330	02 RA-P	498	03 RA-P	1 075	C1 R-P	344
01 1/2 RA-P	443	02 1/2 RA-P	492	04 RA-P	2 770	C1 1/2 R-P	510
						C2 1/2 R-P	658

www.motralec.com / service-commercial@motralec.com / 01.39.97.65.10

OPTIONS POMPES DE SURFACE

PLH ROULEMENTS LUBRIFIÉS PAR HUILE

Support du corps de pompe avec lubrification par huile pour pompes type N-N4.

Réf. PLH 417

1. Circlips de maintien.
2. Roulements sans flasque.
3. Bouchon de remplissage.
4. Huileur.
5. Bouchon de vidange.
6. Huile.

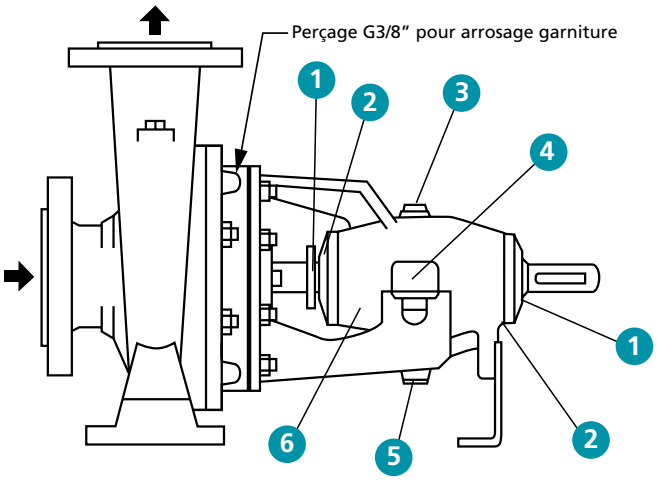

AG ARROSAGE GARNITURE

Corps de pompe avec perçage pour arrosage garniture mécanique pour pompes type NM-NM4/N-N4.

Réf. AG 68

CER REVÊTEMENT CÉRAMIQUE (PARTIES EN CONTACT AVEC LE LIQUIDE)

Ce procédé permet d'améliorer la durée de vie de vos pompes de surface en fonte sur des process aussi divers et variés que le transfert d'eau potable, d'eau de mer, d'eau de piscine, mais aussi certains liquides chimiques, ainsi que des liquides chargés en particules abrasives comme la silice, et bien d'autres applications…

Poids de la pompe	Roue céramiquée € HT	Corps de pompe + lanterne € HT	Corps de pompe + lanterne + Roue céramiquée € HT	Pompe complète + Epoxy extérieur* € HT
Jusqu'à 80 kg	406	564	964	1 144
De 81 à 150 kg	406	986	1 271	1 446
De 151 à 235 kg	406	1 332	1 730	1 909
À partir de 236 kg	406	Sur demande		

***** Milieu ambiant agressif (ex : Thalasso)

Pour passer commande, ajouter **-CER** à la référence de la pompe et préciser la partie à céramiquer.

OP ORIFICES PRESSION

Orifices percés, taraudés G1/4" pour prise pression à l'aspiration et au refoulement.

Pour pompes type NM-NM4-N-N4

Réf. OP 161

K-PRO KIT DE PROTECTION MOTEUR

Le capotage protège le moteur contre toute projection.
Le kit comprend :
1 plateau
1 cylindre
2 vis
1 rondelle

Diamètre du plateau	kW	€ HT
Ø 157	0,75 ÷ 2,2	53
Ø 180	3 ÷ 4	53
Ø 223	5,5 ÷ 7,5	62
Ø 263	9,2 ÷ 18,5	71
Ø 314	22 ÷ 30	80

A ANODES

Pour les applications Eau De Mer, il est préconisé d'utiliser des anodes pour éviter le phénomène d'électrolyse sur les pompes.

Anodes à visser			€ HT
	Poids : 0,3 Kg	Réf. A03V	28
	Poids : 1 Kg	Réf. A1V	41

Anodes à souder			€ HT
	Poids : 0,8 Kg	Réf. A08S	28

www.motralec.com / service-commercial@motralec.com / 01.39.97.65.10

Série — Pages

K5 -KL - KS - KH NEW
Surpresseurs domestiques 1 pompe 230V monophasée avec réservoir en ligne, sphérique ou horizontal **40 à 43**

KV
Surpresseurs domestiques 1 pompe 400V triphasée avec réservoir vertical **44 et 45**

S10
Surpresseurs 1 pompe à vitesse fixe - De 1 à 60 m³/h **46 et 47**

S10 EMT
Surpresseurs 1 pompe à vitesse variable - EASYMAT De 1 à 13 m³/h **48 et 49**

S10 V2
Surpresseurs 1 pompe à vitesse variable - VARIOMAT2 De 1 à 20 m³/h **50 et 51**

S10 VV NEW
Surpresseurs 1 pompe à vitesse variable - ARMOIRE De 1 à 80 m³/h **52 et 53**

S20
Surpresseurs 2 pompes à vitesse fixe - De 1 à 120 m³/h **54 et 55**

S20 EMT
Surpresseurs 2 pompes à vitesse variable - EASYMAT De 1 à 26 m³/h **56 et 57**

S20 V2
Surpresseurs 2 pompes à vitesse variable - VARIOMAT2 De 1 à 40 m³/h **58 et 59**

S20 IMAT NEW
Surpresseurs 2 pompes à vitesse variable - IMAT De 1 à 240 m³/h **60 et 61**

S20 VV
Surpresseurs 2 pompes à vitesse variable - ARMOIRE De 1 à 160 m³/h **62 et 63**

S30 - S30 EMT - S30 V2 - S30 IMAT - S30 VV NEW
Surpresseurs 3 pompes à vitesse fixe et variable De 1 à 360 m³/h **64 à 73**

S11 INC MXH NEW
Surpresseurs Incendie RIA - 8 et 16 m³/h **74**

S11 INC NM
Surpresseurs Incendie RIA/PIA - 32 et 48 m³/h **75**

S11 INC-TH NM NEW
Surpresseurs Incendie Mixte RIA/PIA - 32 et 48 m³/h **76**

AUE - AUD - AUED NEW
Surpresseurs Incendie UNI-EN12845 - 32, 48 et 85 m³/h **77**

OPTIONS SURPRESSEURS **78**

www.motralec.com / service-commercial@motralec.com / 01.39.97.65.10

Surpresseurs domestiques 1 pompe 230V monophasée

Utilisation :
Groupes de surpression pour usage domestique ou petit collectif.
Le pompage peut s'effectuer à partir d'un puits, d'une réserve ou du réseau existant (surpression) pour l'alimentation de l'habitat.
Les groupes sont également adaptés pour l'arrosage, le lavage ou encore l'usage agricole.

Composition :
- 1 pompe 230 volts monophasée, fonte ou inox
- 1 régulateur électronique avec manomètre ou 1 réservoir à vessie ou diaphragme avec contacteur manométrique et manomètre
- 1 clapet anti-retour
- 1 ensemble de raccords nécessaires au montage
- 3 mètres de câble avec 1 fiche mâle

Ensemble livré monté et testé

Options :

Sécurite manque d'eau "SMAT" pour pompe monophasée (voir page 78).

K5 KITS IDROMAT + POMPES

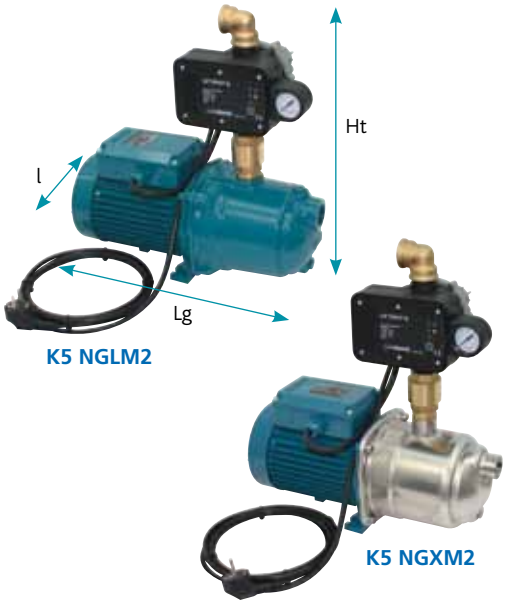

	Référence	€ HT	KW	A	Débit en m³/h	Pression en bar	
						Marche	Arrêt
A	K5 NGLM 2	357	0.45	3.3	0 à 2.3	1.5	4.5
B	K5 NGXM 2	379			0 à 2.4		
C	K5 NGLM 3/13	366	0.55	4.2	0 à 3.5		5.3
D	K5 NGXM 3	422			0 à 3		
E	K5 NGXM 4/16	441	1.10	7.4	0 à 4.5	2.2	5.7
F	K5 NGXM 4/18	441			0 à 5		4.8

	Diamètre		Poids en kg	Idromat	Dimensions en mm		
	Aspi.	Ref.			Lg	l	Ht
A	1"	1"	12	K5 - 15	362	210	410
B			9.2		362	210	426
C			15.2		395	210	410
D			11.3		391	210	453
E			18.4	K5 - 22	489	214	453
F			16.5		462	214	453

Pompes : pages 8 et 9 - Idromat : page 213.

K8L KITS RÉSERVOIR 8 LITRES + POMPES

	Référence	€ HT	KW	A	Débit en m³/h	Pression en bar	
						Marche	Arrêt
A	K8L NGLM 2	321	0.45	3.3	0 à 2.3	2	4
B	K8LGW NGLM 2	328					
C	K8L NGXM 2	342	0.45	3.3	0 à 2.4	2	4
D	K8LGW NGXM 2	349					
E	K8L NGLM 3/13	330	0.75	4.2	0 à 3.5	2.5	4.5
F	K8LGW NGLM 3/13	336					

	Diamètre		Poids en kg	Réservoir	Dimensions en mm		
	Aspi.	Ref.			Lg	l	Ht
A	1"	1"	12.8	RV8L10	365	240	595
B			13.3	PWB8L10			
C			10	RV8L10	365	240	610
D			10.5	PWB8L10			
E			16	RV8L10	395	240	595
F			16.5	PWB8L10			

Pompes : pages 8 et 9 - Réservoirs : pages 142 et 145.

www.motralec.com / service-commercial@motralec.com / 01.39.97.65.10

K24S KITS RÉSERVOIR 24 LITRES + POMPES

K24S NGLM2

K24SGW NGXM2

	Référence	€ HT	KW	A	Débit en m³/h	Pression en bar	
						Marche	Arrêt
A	K24S NGLM 2	336	0.45	3.3	0 à 2.3	2	4
B	K24SGW NGLM 2	342					
C	K24S NGXM 2	357	0.45	3.3	0 à 2.4	2	4
D	K24SGW NGXM 2	363					
E	K24S NGLM 3/13	344	0.75	4.2	0 à 3.5	2.5	4.5
F	K24SGW NGLM 3/13	351					

	Diamètre		Poids en kg	Réservoir	Dimensions en mm		
	Aspi.	Ref.			Lg	l	Ht
A	1"	1"	14.7	RV24L10S	390	280	625
B			15.7	PEB24L10	395	290	585
C			11.9	RV24L10S	390	280	640
D			12.9	PEB24L10	395	290	600
E			17.9	RV24L10S	420	280	625
F			18.9	PEB24L10	425	290	585

Pompes : pages 8 et 9 - Réservoirs : pages 142 et 145.

K24H KITS RÉSERVOIR 24 LITRES + POMPES

K24H NGLM3/13

K24HGW NGXM2

	Référence	€ HT	KW	A	Débit en m³/h	Pression en bar	
						Marche	Arrêt
A	K24H NGLM 2	399	0.45	3.3	0 à 2.3	2	4
B	K24HGW NGLM 2	398					
C	K24H NGXM 2	420	0.45	3.3	0 à 2.4	2	4
D	K24HGW NGXM 2	419					
E	K24H NGLM 3/13	407	0.75	4.2	0 à 3.5	2.5	4.5
F	K24HGW NGLM 3/13	407					

	Diamètre		Poids en kg	Réservoir	Dimensions en mm		
	Aspi.	Ref.			Lg	l	Ht
A	1"	1"	17.2	RV24H10	541	280	690
B			18.2	PWB24H10	496	290	710
C			14.4	RV24H10	541	280	704
D			15.4	PWB24H10	496	290	725
E			20.4	RV24H10	541	280	690
F			21.4	PWB24H10	496	290	710

Pompes : pages 8 et 9 - Réservoirs : page 143 et 145.

K50H KITS RÉSERVOIR 50 LITRES + POMPES

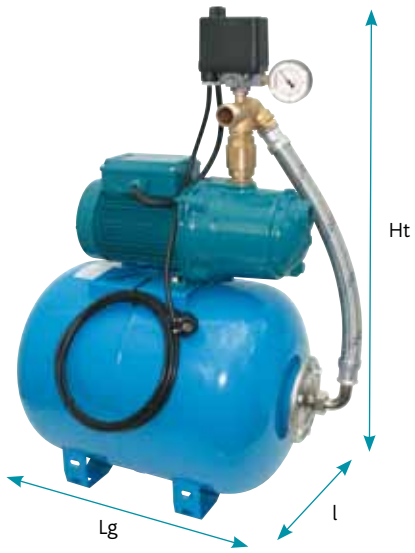

K50H NGXM4/16

	Référence	€ HT	KW	A	Débit en m³/h	Pression en bar	
						Marche	Arrêt
A	K50H NGLM 3/13	467	0.75	4.2	0 à 2.8	2.5	4.5
B	K50H NGXM 4/16	544	1.10	7.4	0 à 4.5	2.8	5
C	K50H NGXM 4/18	544	1.10	7.4	0 à 5	2.7	4.5

	Diamètre		Poids en kg	Réservoir	Dimensions en mm		
	Aspi.	Ref.			Lg	l	Ht
A	1"	1"	24	RV50H10	650	365	800
B	1"1/4	1"	25.3				850
C			25.3				

Pompes : pages 8 et 9 - Réservoir : page 143.

K60H KITS RÉSERVOIR 60 LITRES + POMPES

K60H NGLM3/13

K60HGW NGXM4/16

	Référence	€ HT	KW	A	Débit en m³/h	Pression en bar	
						Marche	Arrêt
A	K60H NGLM 3/13	472	0.75	4.2	0 à 2.8	2.5	4.5
B	K60HGW NGLM 3/13	489					
C	K60H NGXM 4/16	548	1.10	7.4	0 à 4.5	2.8	5
D	K60HGW NGXM 4/16	565					
E	K60H NGXM 4/18	548	1.10	7.4	0 à 5	2.7	4.5
F	K60HGW NGXM 4/18	565					

	Diamètre		Poids en kg	Réservoir	Dimensions en mm		
	Aspi.	Ref.			Lg	l	Ht
A	1"	1"	25.8	RV60H10	770	365	805
B			26.1	PWB60H10	610	390	844
C	1"1/4	1"	27.1	RV60H10	770	365	864
D			27.4	PWB60H10	610	390	903
E			27.1	RV60H10	770	365	864
F			27.4	PWB60H10	610	390	903

Pompes : pages 8 et 9 - Réservoirs : pages 143 et 145.

K80H KITS RÉSERVOIR 80 LITRES + POMPES

K80H NGLM3/13

K80HGW NGXM4/16

	Référence	€ HT	KW	A	Débit en m³/h	Pression en bar	
						Marche	Arrêt
A	K80H NGLM 3/13	529	0.75	4.2	0 à 2.8	2.5	4.5
B	K80HGW NGLM 3/13	625					
C	K80H NGXM 4/16	605	1.10	7.4	0 à 4.5	2.8	5
D	K80HGW NGXM 4/16	652					
E	K80H NGXM 4/18	605	1.10	7.4	0 à 5	2.7	4.5
F	K80HGW NGXM 4/18	652					

	Diamètre		Poids en kg	Réservoir	Dimensions en mm		
	Aspi.	Ref.			Lg	l	Ht
A	1"	1"	27.6	RV80H10	775	410	841
B			30.8	PWB80H10	810	390	836
C	1"1/4	1"	28.9	RV80H10	775	410	900
D			32.1	PWB80H10	810	390	895
E			28.9	RV80H10	775	410	900
F			32.1	PWB80H10	810	390	895

Pompes : pages 8 et 9 - Réservoirs : pages 143 et 145.

K100H KITS RÉSERVOIR 100 LITRES + POMPES

K100H NGLM3/13

K100HGW NGXM4/16

	Référence	€ HT	KW	A	Débit en m³/h	Pression en bar	
						Marche	Arrêt
A	K100H NGLM 3/13	583	0.75	4.2	0 à 2.8	2.5	4.5
B	K100HGW NGLM 3/13	685					
C	K100H NGXM 4/16	659	1.10	7.4	0 à 4.5	2.8	5
D	K100HGW NGXM 4/16	703					
E	K100H NGXM 4/18	656	1.10	7.4	0 à 5	2.7	4.5
F	K100HGW NGXM 4/18	703					

	Diamètre		Poids en kg	Réservoir	Dimensions en mm		
	Aspi.	Ref.			Lg	l	Ht
A	1"	1"	32	RV100H10	770	495	930
B			34	PWB100H10	805	430	890
C	1"1/4	1"	33.3	RV100H10	770	495	990
D			34.5	PWB100H10	805	430	950
E			33.3	RV100H10	770	495	990
F			34.1	PWB100H10	805	430	950

Pompes : pages 8 et 9 - Réservoirs : pages 143 et 145.

www.motralec.com / service-commercial@motralec.com / 01.39.97.65.10

K150H KITS RÉSERVOIR 150 LITRES + POMPES

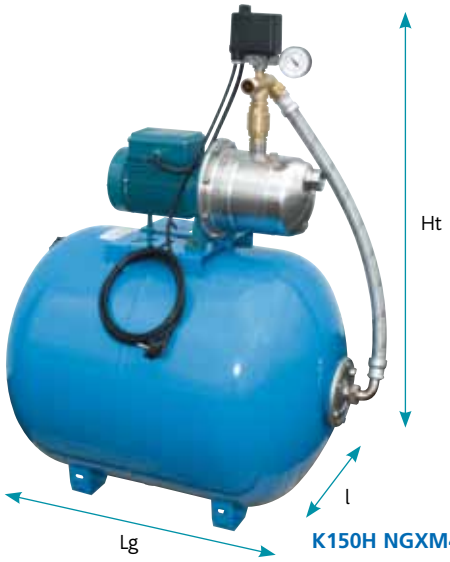

K150H NGXM4/16

	Référence	€ HT	KW	A	Débit en m³/h	Pression en bar	
						Marche	Arrêt
A	K150H NGLM 3/13	603	0.75	4.2	0 à 2.8	2.5	4.5
B	K150H NGXM 4/16	679	1.10	7.4	0 à 4.5	2.8	5
C	K150H NGXM 4/18	679	1.10	7.4	0 à 5	2.7	4.5

	Diamètre		Poids en kg	Réservoir	Dimensions en mm		
	Aspi.	Ref.			Lg	l	Ht
A	1"	1"	24	RV150H10	905	550	995
B	1"1/4	1"	25.3				1 035
C			25.3				

Pompes : pages 8 et 9 - Réservoir : page 143.

K200H KITS RÉSERVOIR 200 LITRES + POMPES

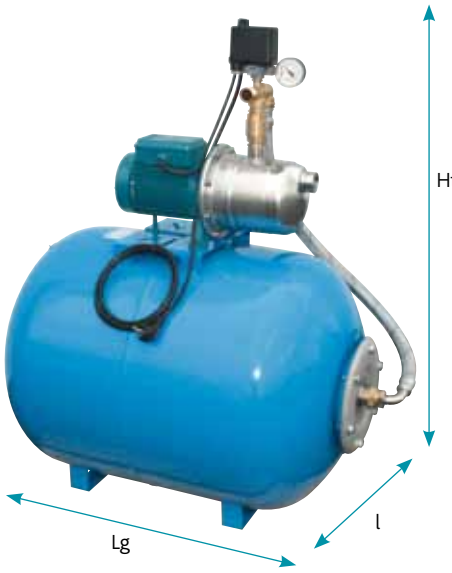

K200H NGXM4/18

	Référence	€ HT	KW	A	Débit en m³/h	Pression en bar	
						Marche	Arrêt
A	K200H NGXM 4/16	870	1.10	7.4	0 à 4.5	2.8	5
B	K200H NGXM 4/18		1.10	7.4	0 à 5	2.7	4.5
C	K200H NGXM 6/18	1 172	1.50	9.2	0 à 6	3.2	5.5

	Diamètre		Poids en kg	Réservoir	Dimensions en mm		
	Aspi.	Ref.			Lg	l	Ht
A	1"1/4	1"	42.7	RV200H10	1 005	600	1 080
B							
C			46.1				

Pompes : pages 8 et 9 - Réservoir : page 143.

K300H KITS RÉSERVOIR 300 LITRES + POMPES

K300H NGXM6/18

	Référence	€ HT	KW	A	Débit en m³/h	Pression en bar	
						Marche	Arrêt
A	K300H NGXM 6/18	1 255	1.50	9.2	0 à 6	3.2	5.5
B	K300H NGXM 6/22		1.50	9.2	0 à 8.4	2.7	4.5

	Diamètre		Poids en kg	Réservoir	Dimensions en mm		
	Aspi.	Ref.			Lg	l	Ht
A	1"1/4	1"	49.6	RV300H10	1 170	650	1 135
B							

Pompes : pages 8 et 9 - Réservoir : page 143.

www.motralec.com / service-commercial@motralec.com / 01.39.97.65.10

Surpresseurs domestiques 1 pompe 400V triphasée

Utilisation :
Groupes de surpression pour usage domestique ou petit collectif.
Le pompage peut s'effectuer à partir d'un puits, d'une réserve ou du réseau existant (surpression) pour l'alimentation de l'habitat.
Les groupes sont également adaptés pour l'arrosage, le lavage ou encore l'usage agricole.

Composition :
- 1 pompe 400 volts triphasée, fonte ou inox
- 1 réservoir à vessie ou diaphragme avec contacteur et manomètre
- 1 clapet anti-retour
- 1 ensemble de raccords nécessaires au montage
- 1 disjoncteur + 1 relais thermique monté sur mât
- 1 châssis W en acier peint

Ensemble livré monté et testé

Sécurite manque d'eau "SMEC 13" pour pompe triphasée (voir page 78).

K100V K100VGW KITS RÉSERVOIR 100 LITRES + POMPES

K100V NGL3/13

	Référence	€ HT	KW	A	Débit en m³/h	Pression en bar	
						Marche	Arrêt
A	K100V NGL 3/13	1 186	0.75	2	0 à 3.5	2.5	4.5
B	K100VGW NGL 3/13	1 360					
C	K100V NGX 4/16	1 275	1.10	2.6	0 à 4.5	2.8	5
D	K100VGW NGX 4/16	1 449					
E	K100V NGX 4/18	1 275	1.10	2.6	0 à 5	2.7	4.5
F	K100VGW NGX 4/18	1 451					

	Diamètre		Poids en kg	Réservoir	Dimensions en mm		
	Aspi.	Ref.			Lg	l	Ht
A	1"	1"	66	RV100V10	1000	650	1030
B			61	PWB100V10			985
C	1"1/4	1"	65	RV100V10			1030
D			66	PWB100V10			985
E			65	RV100V10			1030
F			66	PWB100V10			985

Pompes : pages 8 et 9 - Réservoirs : pages 143 et 145.

K150V K150VGW KITS RÉSERVOIR 150 LITRES + POMPES

K150VGW NGX4/16

	Référence	€ HT	KW	A	Débit en m³/h	Pression en bar	
						Marche	Arrêt
A	K150V NGL 3/13	1 240	0.75	2	0 à 3.5	2.5	4.5
B	K150VGW NGL 3/13	1 384					
C	K150V NGX 4/16	1 329	1.10	2.6	0 à 4.5	2.8	5
D	K150VGW NGX 4/16	1 472					
E	K150V NGX 4/18	1 329	1.10	2.6	0 à 5	2.7	4.5
F	K150VGW NGX 4/18	1 472					

	Diamètre		Poids en kg	Réservoir	Dimensions en mm		
	Aspi.	Ref.			Lg	l	Ht
A	1"	1"	71	RV150V10	1000	650	1170
B			68	PWB150V10			1015
C	1"1/4	1"	70	RV150V10			1170
D			73	PWB150V10			1015
E			70	RV150V10			1170
F			73	PWB150V10			1015

Pompes : pages 8 et 9 - Réservoirs : pages 143 et 145.

www.motralec.com / service-commercial@motralec.com / 01.39.97.65.10

K200V K200VGW KITS RÉSERVOIR 200 LITRES + POMPES

K200V NGX4/16

	Référence	€ HT	KW	A	Débit en m³/h	Pression en bar	
						Marche	Arrêt
A	K200V NGX 4/16	1 556	1.10	2.6	0 à 4.5	2.8	5
B	K200VGW NGX 4/16	1 701					
C	K200V NGX 4/18	1 556	1.10	2.6	0 à 4.5	2.7	4.5
D	K200VGW NGX 4/18	1 701					
E	K200V NGX 6/18	1 851	1.50	4.3	0 à 6	3.2	5.5
F	K200VGW NGX 6/18	1 996					

	Diamètre		Poids en kg	Réservoir	Dimensions en mm		
	Aspi.	Ref.			Lg	l	Ht
A	1"1/4	1"	87	RV200V10	1000	650	1150
B			84.5	GC200V10			1110
C			87	RV200V10			1150
D			84.5	GC200V10			1110
E			90	RV200V10			1150
F			87.5	GC200V10			1110

Pompes : pages 8 et 9 - Réservoirs : pages 143 et 145.

K300V K300VGW KITS RÉSERVOIR 300 LITRES + POMPES

K300VGW NGX6/18

	Référence	€ HT	KW	A	Débit en m³/h	Pression en bar	
						Marche	Arrêt
A	K300V NGX 4/16	1 538	1.10	2.6	0 à 4.5	2.8	**5**
B	K300VGW NGX 4/16	1 855					
C	K300V NGX 6/18	1 834	1.50	4.3	0 à 6	3.2	5.5
D	K300VGW NGX 6/18	2 150					
E	K300V NG 7/22	1 908	2.20	5.6	0.5 à 9.5	3.8	5.5
F	K300VGW NG 7/22	2 228					

	Diamètre		Poids en kg	Réservoir	Dimensions en mm		
	Aspi.	Ref.			Lg	l	Ht
A	1"1/4	1"	95	RV300V10	1000	650	1300
B			100	GC300V10			1570
C			97.5	RV300V10			1300
D			102.5	GC300V10			1570
E	1"1/2	1"	100	RV300V10			1300
F			105	GC300V10			1570

Pompes : pages 8 et 9 - Réservoirs : pages 143 et 145.

K500V K450VGW KITS RÉSERVOIR 500 ET 450 LITRES + POMPES

K500V NGX4/16

	Référence	€ HT	KW	A	Débit en m³/h	Pression en bar	
						Marche	Arrêt
A	K500V NGX 4/16	1 709	1.10	2.6	0 à 4.5	2.8	**5**
B	K450VGW NGX4/16	2 157					
C	K500V NGX 6/18	2 005	1.50	4.3	0 à 6	3.2	5.5
D	K450VGW NGX 6/18	2 453					
E	K500V NGX 7/22	2 083	2.20	5.6	0.5 à 9.5	3.8	5.5
F	K450VGW NGX 7/22	2 531					

	Diamètre		Poids en kg	Réservoir	Dimensions en mm		
	Aspi.	Ref.			Lg	l	Ht
A	1"1/4	1"	114.5	RV500V10	1000	800	1600
B			120	GC450V10			1646
C			117	RV500V10			1600
D			130.5	GC450V10			1646
E	1"1/2	1"	120	RV500V10			1600
F			133.5	GC450V10			1646

Pompes : pages 8 et 9 - Réservoirs : pages 143 et 145.

www.motralec.com / service-commercial@motralec.com / 01.39.97.65.10

Surpresseurs 1 pompe à vitesse fixe - De 1 à 60m³/h

Utilisation :
- Surpresseur 1 pompe à vitesse fixe pour la distribution d'eau et le maintien de pression des réseaux domestiques, collectifs, agricoles, industriels... à partir d'un puits, d'une réserve ou d'un réseau existant.
- Fonctionnement en tout ou rien.

Options :
- Sécurité manque d'eau
- Vanne à l'aspiration
- Manchettes anti-vibratiles
- Constructions spéciales

Composition :
- 1 pompe inox 400V triphasée
- 1 réservoir à vessie (capacité et pression selon modèle)
- 1 coffret de commande : QTL1FT (triphasé) ou QML1FT (monophasé) ≥ 12A V3T (triphasé) ≤ 12A
- 1 contacteur manométrique et 1 manomètre
- 1 ensemble clapet/vanne + raccords
- 1 châssis commun

Ensemble livré monté et testé

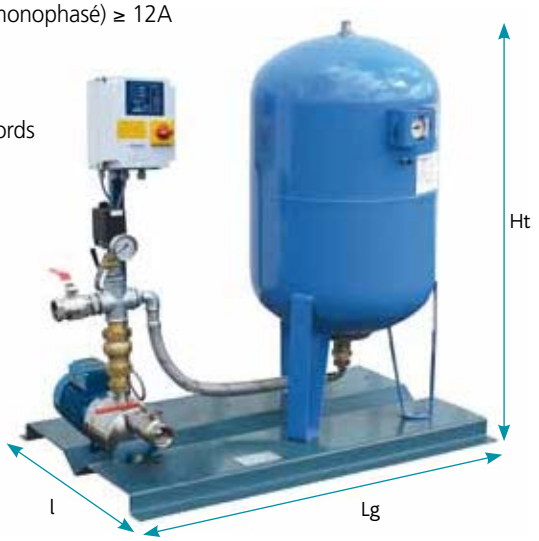

S10 MXP 1 POMPE MXP À VITESSE FIXE

	Référence	KW	Débit en m³/h	Pression en bars	400 volts	
					A	€ HT
A	S10 MXP203	0.45	0 à 5	0.7 à 3.2	1.4	1 978
B	S10 MXP204	0.55		0.9 à 4.5	1.6	2 012
C	S10 MXP205	0.75	0 à 5.4	1.1 à 5.6	2	2 060
D	S10 MXP403	0.55	0 à 7.2	1 à 3.3	1.6	2 232
E	S10 MXP404	0.75		1.6 à 4.6	2	2 470
F	S10 MXP405	1.10		2 à 5.7	2.7	2 557

Pour commander en version 230 volts, ajouter **M** à la référence - Exemple : **S10 MXPM203**

	Diamètre		400 volts		Réservoir à vessie 10 bars CE	Dimensions en mm		
	Aspi.	Ref.	Poids	Coffret		Lg	l	Ht
A	1"	1"	68	QTL1FT	100 L	750	550	1 050
B			70					
C			72					
D			92		200 L	1 000	650	1 180
E			93					
F			94					

Pompes MXP : page 10 - Coffrets : page 225 - Réservoirs : page 143.

S10 MXH 1 POMPE MXH À VITESSE FIXE

	Référence	KW	Débit en m³/h	Pression en bars	400 volts	
					A	€ HT
A	S10 MXH203	0.45	0 à 4.8	0.9 à 3.3	1.4	2 036
B	S10 MXH204	0.55		1.4 à 4.5	1.6	2 120
C	S10 MXH205	0.75		1.9 à 5.7	2	2 171
D	S10 MXH403	0.55	0 à 8	0.9 à 3.3	1.6	2 378
E	S10 MXH404	0.75		1.2 à 4.4	2	2 417
F	S10 MXH405	1.10		1.6 à 5.6	2.7	2 615

Pour commander en version 230 volts, ajouter **M** à la référence - Exemple : **S10 MXHM203**

	Diamètre		400 volts		Réservoir à vessie 10 bars CE	Dimensions en mm		
	Aspi.	Ref.	Poids	Coffret		Lg	l	Ht
A	1"1/4	1"	68	QTL1FT	100 L	750	550	1 050
B			71					
C			72					
D			93		200 L	1 000	650	1 180
E			95					
F			97					

Pompes MXH : page 11 - Coffrets : page 225 - Réservoirs : page 143.

www.motralec.com / service-commercial@motralec.com / 01.39.97.65.10

S10 MXH-F 1 POMPE MXH-F À VITESSE FIXE

	Référence	KW	Débit en m³/h	Pression en bars	400 volts	
					A	€ HT
A	S10 MXH-F3202	4.00	0 à 50	0.75 à 3.7	9.6	3 491
B	S10 MXH-F3203	5.50		1 à 5.5	12	3 999
C	S10 MXH-F3204	7.50		1.6 à 7.4	16	4 962
D	S10 MXH-F4801	3.00	0 à 60	0.7 à 2	6.6	4 057
E	S10 MXH-F4802	5.50	0 à 66	0.75 à 4.1	12	4 607
F	S10 MXH-F4803	7.50		1.6 à 6	16	4 607

	Diamètre		400 volts		Réservoir à vessie 10 bars CE	Dimensions en mm		
	Aspi.	Ref.	Poids	Coffret		Lg	l	Ht
A	65	50		QTL1FT	300 L	1 000	650	1 300
B								
C				V3T				
D	80	65		QTL1FT	500 L			1 550
E								
F				V3T				

Pompes MXH-F : page 12 - Coffrets : pages 219 et 225 - Réservoirs : page 143.

S10 MXV-B 1 POMPE MXV-B À VITESSE FIXE

	Référence	KW	Débit en m³/h	Pression en bars	400 volts	
					A	€ HT
A	S10 MXVB-25-205	0.75	0 à 4.5	2.1 à 5.6	1.9	2 698
B	S10 MXVB-25-208	1.50		3.4 à 9.1	4.3	2 857
C	S10 MXVB-32-405	1.10	0 à 8	1.8 à 5.6	2.7	3 029
D	S10 MXVB-32-407	1.50		2.6 à 7.4	4.3	3 080
E	S10 MXVB-40-805	2.20	0 à 13	2.6 à 5.9	5.3	3 369
F	S10 MXVB-40-807	3.00		3.6 à 8.3	6.6	3 268

Pour commander en version 230 volts, ajouter **M** à la référence - Exemple : **S10MXVBM32-205**

	Diamètre		400 volts		Réservoir à vessie 10 bars CE	Dimensions en mm		
	Aspi.	Ref.	Poids	Coffret		Lg	l	Ht
A	1"	1"	85	QTL1FT	100 L	750	550	1 050
B			91					
C	1"1/4	1"1/4	111		200 L	1 000	650	1 180
D			114					
E	1"1/2	1"1/2	126		300 L			1 290
F			138					

Pompes MXV-B : page 13 - Coffrets : page 225 - Réservoirs : page 143.

S10 MXV 1 POMPE MXV À VITESSE FIXE

	Référence	KW	Débit en m³/h	Pression en bars	400 volts	
					A	€ HT
A	S10 MXV50-1604	4.00	0 à 24	2.7 à 6.9	9.6	4 440
B	S10 MXV50-1606	5.50		4 à 10.3	10.9	5 151
C	S10 MXV65-3203	5.50	0 à 44	2.5 à 5.5	10.9	5 792
D	S10 MXV65-3205	11.00		4.4 à 9.3	21.5	7 131
E	S10 MXV80-4803	7.50	0 à 60	2.4 à 6.1	14.3	7 688
F	S10 MXV80-4805	15.00		4.4 à 10.1	27.3	9 688

	Diamètre		400 volts		Réservoir à vessie 10 bars CE	Dimensions en mm		
	Aspi.	Ref.	Poids	Coffret		Lg	l	Ht
A	DN50	DN50		QTL1FT	200 L	1 000	650	1 180
B								
C	DN65	DN65			300 L	1 200		1 300
D				V3T				
E	DN80	DN80			500 L			1 550
F								

Pompes MXV : page 15 - Coffrets : pages 219 et 225 - Réservoirs : page 143.

www.motralec.com / service-commercial@motralec.com / 01.39.97.65.10

Surpresseurs 1 pompe à vitesse variable - EASYMAT - De 1 à 13m³/h

Utilisation :
- Surpresseur 1 pompe à vitesse variable pour la distribution d'eau et le maintien de pression des réseaux domestiques, collectifs, agricoles, industriels... à partir d'un puits, d'une réserve ou d'un réseau existant. A pression constante, le débit s'ajuste en fonction de la demande d'eau.

Options :
- Réservoirs autres capacités
- Manchettes anti-vibratiles
- Constructions spéciales

Composition :
- 1 pompe inox ou fonte 230V triphasé
- 1 système compact à variation de vitesse type EASYMAT : **tension d'entrée 230V monophasé tension de sortie 230V triphasé**, sécurité manque d'eau intégrée
- 1 réservoir à diaphragme en ligne 8 litres, 10 bars CE (PWB8L10)
- 1 transmetteur de pression 0-10 bars / 4-20 mA + manomètre
- 1 ensemble clapet/vanne + raccords
- 3 mètres de câble avec 1 fiche mâle
- 1 châssis commun

Ensemble livré monté et testé

S10 EMT MXH

S10 EMT MXP 1 POMPE MXP À VITESSE VARIABLE - EASYMAT

	Référence	KW	Débit en m³/h	Pression en bars	230 volts tri	
					A	€ HT
A	S10 EMT MXP203	0.45	0 à 5	0.7 à 3.2	2.4	1 493
B	S10 EMT MXP204	0.55		0.9 à 4.5	2.8	1 527
C	S10 EMT MXP205	0.75	0 à 5.4	1.1 à 5.6	3.5	1 574
D	S10 EMT MXP403	0.55	0 à 7.2	1 à 3.3	2.8	1 549
E	S10 EMT MXP404	0.75		1.6 à 4.6	3.5	1 588
F	S10 EMT MXP405	1.10		2 à 5.7	4.7	1 674

	Diamètre		230 volts Mono/Tri		Réservoir à diaphragme 10 bars CE	Dimensions en mm		
	Aspi.	Ref.	Poids	EASYMAT		Lg	l	Ht
A	1"	1"	40	5MT	8 L	600	320	935
B			40					
C			41					
D			42					
E			41					
F			43					

Pompes MXP : page 10 - Easymat : page 214 - Réservoir : page 145.

S10 EMT MXH 1 POMPE MXH À VITESSE VARIABLE - EASYMAT

	Référence	KW	Débit en m³/h	Pression en bars	230 volts tri	
					A	€ HT
A	S10 EMT MXH203	0.45	0 à 4.8	0.9 à 3.3	2.4	1 518
B	S10 EMT MXH205	0.75		1.9 à 5.7	3.5	1 656
C	S10 EMT MXH403	0.55	0 à 8	0.9 à 3.3	2.8	1 659
D	S10 EMT MXH405	1.10		1.6 à 5.6	4.7	1 772
E	S10 EMT MXH803	1.10	0 à 13	1.4 à 3.6	5	1 808
F	S10 EMT MXH805	1.80		2.4 à 6	7.5	1 987

	Diamètre		230 volts Mono/Tri		Réservoir à diaphragme 10 bars CE	Dimensions en mm		
	Aspi.	Ref.	Poids	EASYMAT		Lg	l	Ht
A	1"1/4	1"	39	5MT	8 L	600	320	965
B			43					
C			42					
D			46					
E	1"1/2	1"	49			660		
F			55	7.5MT		720		

Pompes MXH : page 11 - Easymat : page 214 - Réservoir : page 145.

www.motralec.com / service-commercial@motralec.com / 01.39.97.65.10

S10 EMT NM 1 POMPE NM À VITESSE VARIABLE - EASYMAT

	Référence	KW	Débit en m³/h	Pression en bars	230 volts tri	
					A	€ HT
A	S10 EMT NM3/C	1.10	1.2 à 6	2.8 à 3.7	4.6	1 697
B	S10 EMT NM3/A	2.20	1.2 à 8.4	3.6 à 5.6	9.15	1 934
C	S10 EMT NMD20/110A	0.75	1 à 4.2	2.5 à 4.3	3.7	1 551
D	S10 EMT NMD20/140A	1.50	1 à 6	4.6 à 6.7	7.5	1 777
E	S10 EMT NM25/12A	0.75	2.4 à 12	1.5 à 2.3	3.7	1 551
F	S10 EMT NM25/160A	1.50	3 à 12	2.6 à 3.6	7.5	1 795

	Diamètre		230 volts Mono/Tri		Réservoir à diaphragme 10 bars CE	Dimensions en mm		
	Aspi.	Ref.	Poids	EASYMAT		Lg	l	Ht
A	1"	1"	35	5MT	8 L	600	320	1 070
B			41	9.2MT				
C	1"1/4		27	5MT				1 050
D			37	7.5MT				
E	1"1/2		26	5MT				930
F			34	7.5MT				1 040

Pompes NM : pages 16 et 17 - Easymat : page 214 - Réservoir : page 145.

S10 EMT MXV-B 1 POMPE MXV-B À VITESSE VARIABLE - EASYMAT

	Référence	KW	Débit en m³/h	Pression en bars	230 volts tri	
					A	€ HT
A	S10 EMT MXV-B25-206	1.10	0 à 4.5	2.5 à 6.8	4.7	2 147
B	S10 EMT MXV-B25-207	1.10		3 à 7.9	4.7	2 184
C	S10 EMT MXV-B32-406	1.50	0 à 8	2.2 à 6.8	7.5	2 257
D	S10 EMT MXV-B32-408	2.20		3 à 9.1	9.15	2 422
E	S10 EMT MXV-B40-804	1.50	0 à 13	2.1 à 4.7	7.5	2 231
F	S10 EMT MXV-B40-806	2.20		3.1 à 7.1	9.15	2 422

	Diamètre		230 volts Mono/Tri		Réservoir à diaphragme 10 bars CE	Dimensions en mm		
	Aspi.	Ref.	Poids	EASYMAT		Lg	l	Ht
A	1"	1"	43	5MT	8 L	600	320	940
B			44					
C	1"1/4	1"1/4	45	7.5MT				
D			51	9.2MT				
E	1"1/2	1"1/2	45	7.5MT				
F			51	9.2MT				

Pompes MXV-B : page 13 - Easymat : page 214 - Réservoir : page 145.

S10 EMT MXV 1 POMPE MXV À VITESSE VARIABLE - EASYMAT

	Référence	KW	Débit en m³/h	Pression en bars	230 volts tri	
					A	€ HT
A	S10 EMT MXV25-205	0.75	0 à 4.5	2.1 à 5.6	3.3	2 227
B	S10 EMT MXV25-208	1.50		3.4 à 9.1	7.5	2 516
C	S10 EMT MXV32-405	1.10	0 à 8	1.8 à 5.6	4.7	2 342
D	S10 EMT MXV32-407	1.50		2.6 à 7.9	7.5	2 468
E	S10 EMT MXV40-805	2.20	0 à 13	2.6 à 5.9	9.15	2 590
F	S10 EMT MXV40-806	2.20		3.1 à 7.1	9.15	2 690

	Diamètre		230 volts Mono/Tri		Réservoir à diaphragme 10 bars CE	Dimensions en mm		
	Aspi.	Ref.	Poids	EASYMAT		Lg	l	Ht
A	1"	1"	50	5MT	8 L	600	320	940
B			56	7.5MT				
C	1"1/4	1"1/4	51	5MT				
D			56	7.5MT				
E	1"1/2	1"1/2	59	9.2MT				
F			60	9.2MT				

Pompes MXV : page 14 - Easymat : page 214 - Réservoir : page 145.

www.motralec.com / service-commercial@motralec.com / 01.39.97.65.10

Surpresseurs 1 pompe à vitesse variable - VARIOMAT2 - De 1 à 20m³/h

Utilisation :
- Surpresseur 1 pompe à vitesse variable pour la distribution d'eau et le maintien de pression des réseaux collectifs, agricoles, industriels... à partir d'un puits, d'une réserve ou d'un réseau existant.
  A pression constante, le débit s'ajuste en fonction de la demande d'eau.

Options :
- Réservoirs autres capacités
- Manchettes anti-vibratiles
- Constructions spéciales

Composition :
- 1 pompe inox ou fonte 400V triphasé ou 230V triphasé
- 1 système compact à variation de vitesse type VARIOMAT2 :
  tension d'entrée 230V monophasée
  tension de sortie 230V triphasée,
  ou
  tension d'entrée 400V triphasé
  tension de sortie 400V triphasé,
  sécurité manque d'eau intégrée
- 1 réservoir à diaphragme 24 litres, 10 bars CE (PEB24LX10) ou 1 réservoir à vessie 24 litres 16 bars CE
- 1 transmetteur de pression 0-10 bars / 4-20 mA + manomètre
- 1 ensemble clapet/vanne + raccords
- 1 châssis commun

Ensemble livré monté et testé

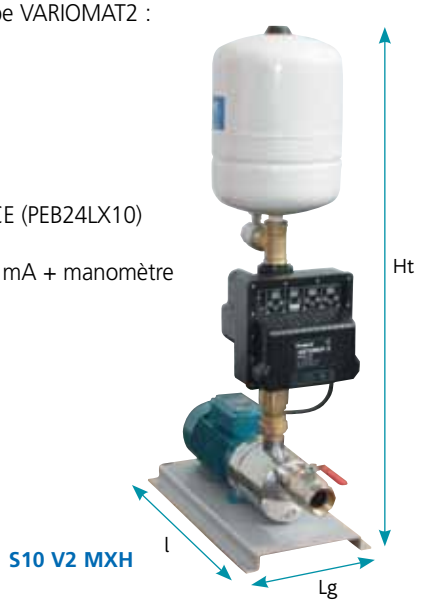

S10 V2 MXH

S10 V2 MXH 1 POMPE MXH À VITESSE VARIABLE - VARIOMAT2

	Référence	KW	Débit en m³/h	Pression en bars	400 volts		230 volts tri	
					A	€ HT	A	€ HT
A	S10 V2 MXH1602	1.50	0 à 25	0.6 à 2.4	3.6	2 450	6.2	2 071
B	S10 V2 MXH1603	1.80		0.8 à 3.6	4.3	2 524	7.5	2 145
C	S10 V2 MXH1604	3.00		1.4 à 4.8	6.6	2 990	-	-
D	S10 V2 MXH1605	3.70		1.9 à 6	9.6	3 183	-	-
E	S10 V2 MXH1606	4.00		2.2 à 7.1	9.6	3 250	-	-

Pour commander en version 230 volts tri, ajouter **230TRI** à la référence - Exemple : **S10 V2 MXH 1602-230TRI**

	Diamètre		400 volts		230 volts Tri		Réservoir à diaphragme 10 bars CE	Dimensions en mm		
	Aspi.	Ref.	Poids	VARIOMAT2	Poids	VARIOMAT2		Lg	l	Ht
A	2"	1"1/2	53	9TT	53	11MT	24 L	600	320	1020
B			55		55			635		
C			69		-	-		730		
D			71	12TT	-	-		770		
E			72		-	-		805		

Pompes MXH : page 11 - Variomat2 : page 215 - Réservoir : page 145.

S10 V2 NM 1 POMPE NM À VITESSE VARIABLE - VARIOMAT2

	Référence	KW	Débit en m³/h	Pression en bars	400 volts		230 volts tri	
					A	€ HT	A	€ HT
A	S10 V2 NM10/S	1.50	6.6 à 24	1.3 à 2.3	4.3	2 603	7.5	2 224
B	S10 V2 NM11/A	2.20	6.6 à 16.8	3 à 3.5	5.3	2 723	9.15	2 344
C	S10 V2 NM12/A	4.00		4.9 à 5.7	9.6	3 085	-	-
D	S10 V2 NMD32/210C	5.50	5.4 à 15	5.4 à 8.4	10.9	3 745	-	-
E	S10 V2 NMD40/180D	4.00	7.5 à 24	2.5 à 6	9.6	3 419	-	-
F	S10 V2 NMD40/180B	7.50		5.9 à 8.7	14.3	3 834	-	-

Pour commander en version 230 volts tri, ajouter **230TRI** à la référence - Exemple : **S10 V2 NM10/SE-230TRI**

	Diamètre		400 volts		230 volts Tri		Réservoir à diaphragme 10 bars CE	Dimensions en mm		
	Aspi.	Ref.	Poids	VARIOMAT2	Poids	VARIOMAT2		Lg	l	Ht
A	2"	1"1/4	40	9TT	40	11MT	24 L	600	320	1230
B			48		48					1270
C			62	12TT	-	-				1310
D			90		-	-		670		1350
E	2"	1"1/2	79		-	-		660		1360
F			95	16TT	-	-		680		

Pompes NM : pages 16 et 17 - Variomat2 : page 215 - Réservoir : page 145.

www.motralec.com / service-commercial@motralec.com / 01.39.97.65.10

S10 V2 MXV-B 1 POMPE MXV-B À VITESSE VARIABLE - VARIOMAT2

	Référence	KW	Débit en m³/h	Pression en bars	400 volts	
					A	€ HT
A	S10 V2 MXV-B40-807	3.00	0 à 13	3.6 à 8.3	6.6	3 238
B	S10 V2 MXV-B40-810	3.70		5.2 à 11.9	9.6	3 532
C	S10 V2 MXV-B50-1805	3.70	0 à 25	1.9 à 6	9.6	3 765
D	S10 V2 MXV-B50-1807	5.50		2.8 à 8.4	10.9	4 219
E	S10 V2 MXV-B50-1809	7.50		4 à 10.8	14.3	4 399
F	S10 V2 MXV-B50-1810	7.50		4 à 12	14.3	4 613

	Diamètre		400 volts		Réservoir à diaphragme 10 bars CE ou à vessie 16 bars CE	Dimensions en mm		
	Aspi.	Ref.	Poids	VARIOMAT2		Lg	l	Ht
A	1"1/2	1"1/2	47	9TT	24 L - 10 bars	600	320	960
B			52	12TT				
C	2"	1"1/2	64					
D			77		24 L - 16 bars			
E			85	16TT				
F			86					

Pompes MXV-B : page 13 - Variomat2 : page 215 - Réservoirs : page 145.

S10 V2 MXV 1 POMPE MXV À VITESSE VARIABLE - VARIOMAT2

	Référence	KW	Débit en m³/h	Pression en bars	400 volts		230 volts Tri	
					A	€ HT	A	€ HT
A	S10 V2 MXV40-804	1.50	0 à 13	2.1 à 4.7	4.3	3 006	7.4	2 627
B	S10 V2 MXV40-805	2.20		2.6 à 5.9	5.5	3 043	9.5	2 664
C	S10 V2 MXV40-807	3.00		3.6 à 8.3	6.6	3 327	-	-
D	S10 V2 MXV40-810	4.00		5.2 à 11.9	9.6	3 616	-	-
E	S10 V2 MXV40-811	4.00		5.7 à 13.1	9.6	3 746	-	-
F	S10 V2 MXV40-813	5.50		6.8 à 15.5	10.9	4 062	-	-

Pour commander en version 230 volts tri, ajouter **230TRI** à la référence - Exemple : **S10 V2 MXV40-804-230TRI**

	Diamètre		400 volts		230 volts Tri		Réservoir à diaphragme 10 bars CE ou à vessie 16 bars CE	Dimensions en mm		
	Aspi.	Ref.	Poids	VARIOMAT2	Poids	VARIOMAT2		Lg	l	Ht
A	1"1/2	1"1/2	55	9TT	55	11MT	24 L - 10 bars	600	320	960
B			67		67					
C			68			-				
D			73	12TT		-	24 L - 16 bars			
E			74			-				
F			95			-				

Pompes MXV : page 14 - Variomat2 : page 215 - Réservoirs : page 145.

www.motralec.com / service-commercial@motralec.com / 01.39.97.65.10

Surpresseurs 1 pompe à vitesse variable - Avec armoire - De 1 à 80m³/h

Utilisation :
- Surpresseur 1 pompe à vitesse variable pour la distribution d'eau et le maintien de pression des réseaux collectifs, agricoles, industriels... à partir d'un puits, d'une réserve ou d'un réseau existant.
  A pression constante, le débit s'ajuste en fonction de la demande d'eau.

Options :
- Réservoirs
- Manchettes anti-vibratiles
- Constructions spéciales

Composition :
- 1 pompe inox 400V triphasé
- 1 armoire de commande et de protection à variation de fréquence, sécurité manque d'eau intégrée (BP)
- 1 transmetteur de pression 0-10 bars ou 0-16 bars/ 4-20 mA + manomètre
- 1 ensemble clapet/vanne + raccords
- 1 châssis commun

Ensemble livré monté et testé

S10 VV MXV

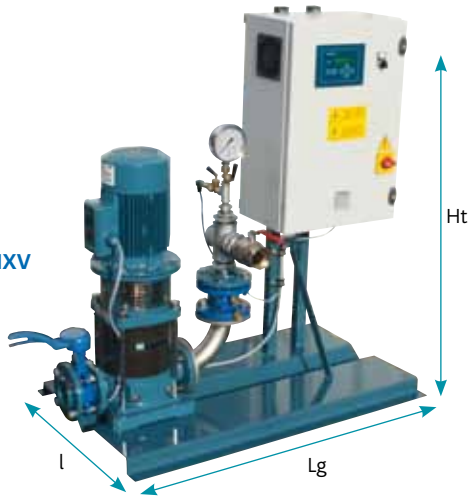

S10 VV MXH 1 POMPE MXH À VITESSE VARIABLE - ARMOIRE

	Référence	KW	Débit en m³/h	Pression en bars	400 volts	
					A	€ HT
A	S10 VV MXH405	1.10	0 à 8	1.6 à 5.6	2.7	4 453
B	S10 VV MXH803	1.10	0 à 13	1.4 à 3.6	2.9	4 611
C	S10 VV MXH805	1.80		2.4 à 6	4.3	4 896
D	S10 VV MXH1602	1.50	0 à 25	0.6 à 2.4	3.6	4 578
E	S10 VV MXH1604	3.00		1.4 à 4.8	6.6	5 118
F	S10 VV MXH1606	4.00		2.2 à 7.1	9.6	5 289

	Diamètre		400 volts		Réservoir	Dimensions en mm		
	Aspi.	Ref.	Poids	Armoire		Lg	l	Ht
A	1"1/4	1"	-	QTL1VFT1.5F	Option	-	-	-
B	1"1/2		-					
C			-	QTL1VFT2.2F				
D	2"	1"1/2	-	QTL1VFT1.5F				
E			-	QTL1VFT2.2F				
F			-	QTL1VFT3F				

Pompes MXH : page 11 - Armoires : page 227 - Réservoirs : pages 142 à 148.

S10 VV MXH-F 1 POMPE MXH À VITESSE VARIABLE - ARMOIRE

	Référence	KW	Débit en m³/h	Pression en bars	400 volts	
					A	€ HT
A	S10 VV MXH-F3202	4.00	0 à 50	0.75 à 3.7	9.6	5 756
B	S10 VV MXH-F3203	5.50		1 à 5.5	12	7 255
C	S10 VV MXH-F3204	7.5		1.6 à 7.4	16	8 116
D	S10 VV MXH-F4801	3.00	0 à 60	0.7 à 2	6.6	6 183
E	S10 VV MXH-F4802	5.50	0 à 66	0.75 à 4.1	12	6 699
F	S10 VV MXH-F4803	7.50		1.6 à 6	16	8 942

	Diamètre		400 volts		Réservoir	Dimensions en mm		
	Aspi.	Ref.	Poids	Armoire		Lg	l	Ht
A	DN65	DN50	-	QTL1VFT4F	Option	-	-	-
B			-	QTL1VFT5.5F				
C			-	QTL1VFT7.5F				
D	DN80	DN65	-	QTL1VFT4F				
E			-	QTL1VFT5.5F				
F			-	QTL1VFT7.5F				

Pompes MXH-F : pages 12 - Armoires : page 227 - Réservoirs : pages 142 à 148.

www.motralec.com / service-commercial@motralec.com / 01.39.97.65.10

S10 VV NM 1 POMPE NM À VITESSE VARIABLE - ARMOIRE

	Référence	KW	Débit en m³/h	Pression en bars	400 volts	
					A	€ HT
A	S10 VV NM40/16A	4.00	15 à 48	1.7 à 3.7	9.6	5 257
B	S10 VV NM40/25A	15.00	15 à 42	7 à 9	27.2	10 966
C	S10 VV NM50/16A	7.50	30 à 81	1.9 à 3.8	16	7 619
D	S10 VV NM50/25A	18.50	24 à 66	6.1 à 8	34	10 802
E	S10 VV NM65/16A	15.00	48 à 120	2.7 à 3.8	27.3	10 642
F	S10 VV NMS65/250A	37.00	48 à 108	7.8 à 9	64	22 114

	Diamètre		400 volts		Réservoir	Dimensions en mm		
	Aspi.	Ref.	Poids	Armoire		Lg	l	Ht
A	DN65	DN40	-	QTL1VFT5.5F	Option	-	-	-
B			-	QTL1VFT15F				
C		DN50	-	QTL1VFT7.5F				
D			-	QTL1VFT8.5F				
E	DN80	DN65	-	QTL1VFT15F				
F			-	QTL1VFT37F				

Pompes NM : pages 18 et 19 - Armoires : page 227 - Réservoirs : pages 142 à 148.

S10 VV MXV-B 1 POMPE MXV-B À VITESSE VARIABLE - ARMOIRE

	Référence	KW	Débit en m³/h	Pression en bars	400 volts	
					A	€ HT
A	S10 VV MXV-B32-405	1.10	0 à 8	1.8 à 5.4	2.7	4 754
B	S10 VV MXV-B32-408	2.20		3 à 9.1	5.3	4 898
C	S10 VV MXV-B40-805	2.20	0 à 13	2.6 à 5.9	5.3	4 907
D	S10 VV MXV-B40-808	3.00		4.2 à 9.5	6.6	5 291
E	S10 VV MXV-B50-1805	3.70	0 à 25	1.9 à 6	9.6	6 889
F	S10 VV MXV-B50-1808	5.50		3.2 à 9.4	10.9	7 524

	Diamètre		400 volts		Réservoir	Dimensions en mm		
	Aspi.	Ref.	Poids	Armoire		Lg	l	Ht
A	1"1/4	1"1/4	-	QTL1VFT1.5F	Option	-	-	-
B			-	QTL1VFT2.2F				
C	1"1/2	1"1/2	-					
D			-	QTL1VFT4F				
E	2"	2"	-	QTL1VFT5.5F				
F			-					

Pompes MXV-B : page 13 - Armoires : page 227 - Réservoirs : pages 142 à 148.

S10 VV MXV 1 POMPE MXV À VITESSE VARIABLE - ARMOIRE

	Référence	KW	Débit en m³/h	Pression en bars	400 volts	
					A	€ HT
A	S10 VV MXV50-1604	4.00	0 à 24	2.7 à 6.9	9.6	7 321
B	S10 VV MXV50-1606	5.50		4 à 10.3	10.9	8 108
C	S10 VV MXV65-3203	5.50	0 à 44	2.5 à 5.5	10.9	8 454
D	S10 VV MXV65-3205	11.00		4.4 à 9.3	21.5	11 257
E	S10 VV MXV80-4803	7.50	0 à 66	2.4 à 6.1	14.3	9 520
F	S10 VV MXV80-4805	15.00		4.4 à 10.1	27.3	12 769

	Diamètre		400 volts		Réservoir	Dimensions en mm		
	Aspi.	Ref.	Poids	Armoire		Lg	l	Ht
A	DN50	DN50	-	QTL1VFT5.5F	Option	-	-	-
B			-					
C	DN65	DN65	-					
D			-	QTL1VFT11F				
E	DN80	DN80	-	QTL1VFT7.5F				
F			-	QTL1VFT15F				

Pompes MXV : pages 14 et 15 - Armoires : page 227 - Réservoirs : pages 142 à 148.

www.motralec.com / service-commercial@motralec.com / 01.39.97.65.10

Surpresseurs 2 pompes à vitesse fixe - De 1 à 120m³/h

Utilisation :
- Surpresseur 2 pompes à vitesse fixe pour la distribution d'eau et le maintien de pression des réseaux collectifs, agricoles, industriels... à partir d'un puits, d'une réserve ou d'un réseau existant.
- Fonctionnement en tout ou rien.

Options :
- Réservoirs
- Sécurité manque d'eau
- Manchettes anti-vibratiles
- Constructions spéciales

Composition :
- 2 pompes inox 400V triphasée*
- 1 coffret de commande : QTL2FT jusqu'à 5.5 Kw
- 1 coffret de commande : C2PST jusqu'à 15 Kw
- 1 armoire de commande : AS2 pour les puissances < 15 Kw
- 2 collecteurs inox
- 2 vannes à l'aspiration - 2 vannes au refoulement
- 2 clapets au refoulement
- 1 ou 2 pressostats + 1 manomètre
- 1 châssis commun

Ensemble livré monté et testé

* Version monophasée sur demande

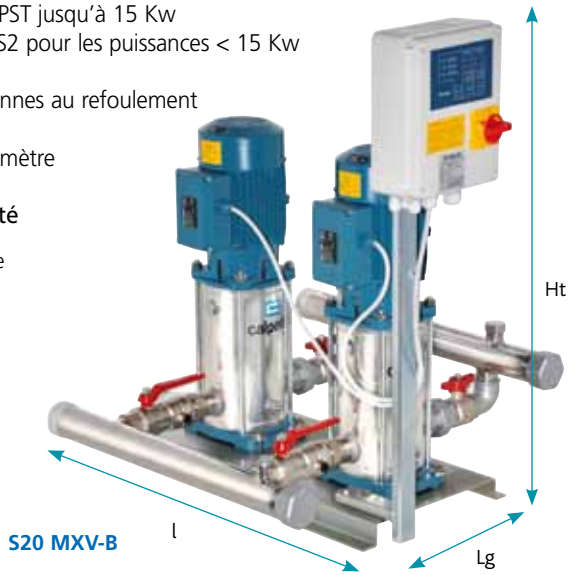

S20 MXV-B

S20 MXP 2 POMPES MXP À VITESSE FIXE

	Référence	KW	Débit en m³/h	Pression en bars	400 volts	
					A	€ HT
A	S20 MXP203	2 x 0.45	0 à 10	0.7 à 3.2	2 x 1.4	2 256
B	S20 MXP204	2 x 0.55		0.9 à 4.5	2 x 1.6	2 288
C	S20 MXP205	2 x 0.75	0 à 10.8	1.1 à 5.6	2 x 2	2 337
D	S20 MXP403	2 x 0.55	0 à 14.4	1 à 3.3	2 x 1.6	2 332
E	S20 MXP404	2 x 0.75		1.6 à 4.6	2 x 2	2 384
F	S20 MXP405	2 x 1.10		2 à 5.7	2 x 2.7	2 471

	Diamètre		400 volts		Réservoir	Dimensions en mm		
	Aspi.	Ref.	Poids	Coffret		Lg	l	Ht
A	2"	1"1/2	36	QTL2FT	Option	600	600	850
B			40					
C			42					
D			40					
E			42					
F			50					

Pompes MXP : page 10 - Coffrets : page 225 - Réservoirs : pages 142 à 148.

S20 MXH 2 POMPES MXH À VITESSE FIXE

	Référence	KW	Débit en m³/h	Pression en bars	400 volts	
					A	€ HT
A	S20 MXH203	2 x 0.45	0 à 9.6	0.9 à 3.3	2 x 1.4	2 361
B	S20 MXH204	2 x 0.55		1.4 à 4.5	2 x 1.6	2 427
C	S20 MXH205	2 x 0.75	0 à 16	1.9 à 5.7	2 x 2	2 526
D	S20 MXH403	2 x 0.55		0.9 à 3.3	2 x 1.6	2 372
E	S20 MXH404	2 x 0.75		1.2 à 4.4	2 x 2	2 433
F	S20 MXH405	2 x 1.10		1.6 à 5.6	2 x 2.7	2 561

	Diamètre		400 volts		Réservoir	Dimensions en mm		
	Aspi.	Ref.	Poids	Coffret		Lg	l	Ht
A	2"	1"1/2	38	QTL2FT	Option	600	775	1 150
B			43				800	
C			46				825	
D			42				775	
E			45				800	
F			49				825	

Pompes MXH : page 11 - Coffrets : page 225 - Réservoirs : pages 142 à 148.

www.motralec.com / service-commercial@motralec.com / 01.39.97.65.10

S20 MXH-F 2 POMPES MXH-F À VITESSE FIXE

	Référence	KW	Débit en m³/h	Pression en bars	400 volts	
					A	€ HT
A	S20 MXH-F 3202	2 x 4.00	0 à 100	0.75 à 3.7	2 x 9.6	7 590
B	S20 MXH-F 3203	2 x 5.50		1 à 5.5	2 x 12	8 608
C	S20 MXH-F 3204	2 x 7.50		1.6 à 7.4	2 x 16	10 290
D	S20 MXH-F 4801	2 x 3.00	0 à 120	0.7 à 2	2 x 6.6	9 788
E	S20 MXH-F 4802	2 x 5.50	0 à 132	0.75 à 4.1	2 x 12	10 889
F	S20 MXH-F 4803	2 x 7.50		1.6 à 6	2 x 16	12 709

	Diamètre		400 volts		Réservoir	Dimensions en mm		
	Aspi.	Ref.	Poids	Coffret		Lg	l	Ht
A	DN125	DN100	-	QTL2FT	Option	-	-	-
B			-					
C			-	C2PST				
D	DN150	DN125	-	QTL2FT				
E			-					
F			-	C2PST				

Pompes MXH-F : page 12 - Coffrets : pages 224 et 225 - Réservoirs : pages 142 à 148.

S20 MXV-B 2 POMPES MXV-B À VITESSE FIXE

	Référence	KW	Débit en m³/h	Pression en bars	400 volts	
					A	€ HT
A	S20 MXV-B 25-205	2 x 0.75	0 à 9	2.1 à 5.6	2 x 1.9	3 413
B	S20 MXV-B 25-208	2 x 1.50		3.4 à 9.1	2 x 4.3	3 735
C	S20 MXV-B 32-405	2 x 1.10	0 à 16	1.8 à 5.6	2 x 2.7	3 605
D	S20 MXV-B 32-407	2 x 1.50		2.6 à 7.9	2 x 4.3	3 782
E	S20 MXV-B 40-805	2 x 2.20	0 à 26	2.6 à 5.9	2 x 5.3	3 979
F	S20 MXV-B 40-807	2 x 3.00		3.6 à 8.3	2 x 6.6	4 341

	Diamètre		400 volts		Réservoir	Dimensions en mm		
	Aspi.	Ref.	Poids	Coffret		Lg	l	Ht
A	1"1/2	1"1/2	80	QTL2FT	Option	600	590	860
B			91					
C	2"	2"	83				640	
D			89					
E	2"1/2	2"1/2	98				800	
F			124					

Pompes MXV-B : page 13 - Coffrets : page 225 - Réservoirs : pages 142 à 148.

S20 MXV 2 POMPES MXV À VITESSE FIXE

	Référence	KW	Débit en m³/h	Pression en bars	400 volts	
					A	€ HT
A	S20 MXV50-1604	2 x 4.00	0 à 48	2.7 à 6.9	2 x 9.6	7 044
B	S20 MXV50-1606	2 x 5.50		4 à 10.3	2 x 10.9	8 686
C	S20 MXV65-3203	2 x 5.50	0 à 88	2.5 à 5.5	2 x 10.9	11 206
D	S20 MXV65-3205	2 x 11.00		4.4 à 9.3	2 x 21.5	13 958
E	S20 MXV80-4803	2 x 7.50	0 à 120	2.4 à 6.1	2 x 14.3	15 182
F	S20 MXV80-4805	2 x 15.00		4.4 à 10.1	2 x 27.3	18 485

	Diamètre		400 volts		Réservoir	Dimensions en mm		
	Aspi.	Ref.	Poids	Coffret		Lg	l	Ht
A	DN80	DN80	250	QTL2FT	Option	900	700	1 350
B			290					
C	DN100	DN100	340			950	750	1 500
D			435	C2PST				
E	DN125	DN125	390			950	750	1 700
F			475					

Pompes MXV : page 15 - Coffrets : pages 224 et 225 - Réservoirs : pages 142 à 148.

www.motralec.com / service-commercial@motralec.com / 01.39.97.65.10

Surpresseurs 2 pompes à vitesse variable - EASYMAT - De 1 à 26m³/h

Utilisation :
- Surpresseur 2 pompes à vitesse variable pour la distribution d'eau et le maintien de pression des réseaux domestiques, collectifs, agricoles, industriels... à partir d'une réserve ou d'un réseau existant. A pression constante, le débit s'ajuste en fonction de la demande d'eau.

Options :
- Réservoirs autres capacités
- Manchettes anti-vibratiles
- Constructions spéciales

Composition :
- 2 pompes inox ou fonte 230V triphasé
- 2 systèmes compacts à variation de vitesse type EASYMAT : **tension d'entrée 230V monophasée tension de sortie 230V triphasée,** sécurité manque d'eau intégrée (BP)
- 1 réservoir à diaphragme 24 litres, 10 bars CE (PEB24LX10)
- 1 transmetteur de pression 0-10 bars / 4-20 mA + manomètre
- 2 collecteurs inox
- 2 vannes à l'aspiration - 2 vannes au refoulement
- 2 clapets au refoulement
- 1 coffret de protection
- 1 châssis commun

Ensemble livré monté et testé

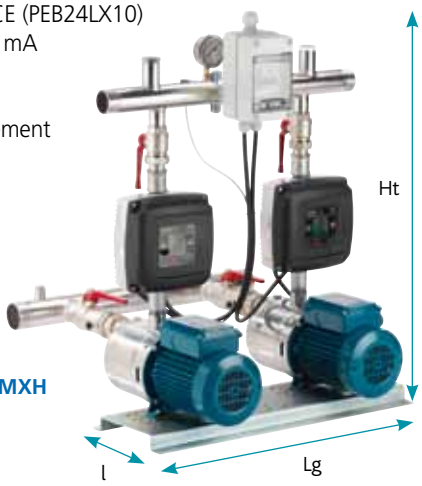

S20 EMT MXH

S20 EMT MXP 2 POMPES MXP À VITESSE VARIABLE - EASYMAT

	Référence	KW	Débit en m³/h	Pression en bars	230 volts tri	
					A	€ HT
A	S20 EMT MXP203	2 x 0.45	0 à 10	0.7 à 3.2	2 x 2.4	3 602
B	S20 EMT MXP204	2 x 0.55		0.9 à 4.5	2 x 2.8	3 768
C	S20 EMT MXP205	2 x 0.75	0 à 10.8	1.1 à 5.6	2 x 3.5	3 867
D	S20 EMT MXP403	2 x 0.55	0 à 14.4	1 à 3.3	2 x 2.8	3 665
E	S20 EMT MXP404	2 x 0.75		1.6 à 4.6	2 x 3.5	3 964
F	S20 EMT MXP405	2 x 1.10		2 à 5.7	2 x 4.7	4 150

	Diamètre		230 volts Mono/Tri		Réservoir à diaphragme 10 bars CE	Dimensions en mm		
	Aspi.	Ref.	Poids	EASYMAT		Lg	l	Ht
A	2"	1"1/2	36	5MT	24 L	600	590	1 010
B			40					
C			42					
D			40					
E			42					
F			50					

Pompes MXP : page 10 - Easymat : page 214 - Réservoir : page 145.

S20 EMT MXH 2 POMPES MXH À VITESSE VARIABLE - EASYMAT

	Référence	KW	Débit en m³/h	Pression en bars	230 volts tri	
					A	€ HT
A	S20 EMT MXH203	2 x 0.45	0 à 9.6	0.9 à 3.3	2 x 2.4	3 593
B	S20 EMT MXH205	2 x 0.75		1.9 à 5.7	2 x 3.5	3 857
C	S20 EMT MXH403	2 x 0.55	0 à 16	0.9 à 3.3	2 x 2.8	3 876
D	S20 EMT MXH405	2 x 1.10		1.6 à 5.6	2 x 4.7	4 139
E	S20 EMT MXH803	2 x 1.10	0 à 26	1.4 à 3.6	2 x 5	4 349
F	S20 EMT MXH805	2 x 1.80		2.4 à 6	2 x 7.5	4 671

	Diamètre		230 volts Mono/Tri		Réservoir à diaphragme 10 bars CE	Dimensions en mm		
	Aspi.	Ref.	Poids	EASYMAT		Lg	l	Ht
A	2"	1"1/2	38	5MT	24 L	600	570	1 010
B			46				640	
C			42				595	
D			49				640	
E	2"1/2	2"	55				735	
F			66	7.5MT			795	

Pompes MXH : page 11 - Easymat : page 214 - Réservoir : page 145.

www.motralec.com / service-commercial@motralec.com / 01.39.97.65.10

S20 EMT NM 2 POMPES NM À VITESSE VARIABLE - EASYMAT

	Référence	KW	Débit en m³/h	Pression en bars	230 volts tri	
					A	€ HT
A	S20 EMT NM3/C	2 x 1.10	1.2 à 12	2.8 à 3.7	2 x 4.6	4 010
B	S20 EMT NM3/A	2 x 2.20	1.2 à 16.8	3.6 à 5.6	2 x 9.15	4 483
C	S20 EMT NMD20/110A	2 x 0.75	1 à 8.4	2.5 à 4.3	2 x 3.7	3 659
D	S20 EMT NMD20/140A	2 x 1.50	1 à 12	4.6 à 6.7	2 x 7.5	4 150
E	S20 EMT NM25/12A	2 x 0.75	2.4 à 24	1.5 à 2.3	2 x 3.7	3 802
F	S20 EMT NM25/160A	2 x 1.50	3 à 24	2.6 à 3.6	2 x 7.5	4 167

	Diamètre		230 volts Mono/Tri		Réservoir à diaphragme 10 bars CE	Dimensions en mm		
	Aspi.	Ref.	Poids	EASYMAT		Lg	l	Ht
A	2"	1"1/2	55	5MT	24 L	600	550	1 120
B			67	9.2MT			600	
C			39	5MT			500	1 140
D			59	7.5MT			600	
E	2"1/2	2"	37	5MT			500	1 020
F			53	7.5MT			560	1 130

Pompes NM : pages 16 et 17 - Easymat : page 214 - Réservoir : page 145.

S20 EMT MXV-B 2 POMPES MXV-B À VITESSE VARIABLE - EASYMAT

	Référence	KW	Débit en m³/h	Pression en bars	230 volts tri	
					A	€ HT
A	S20 EMT MXV-B25-205	2 x 0.75	0 à 9	2.1 à 5.6	2 x 3.3	4 608
B	S20 EMT MXV-B25-208	2 x 1.50		3.4 à 9.1	2 x 7.5	4 959
C	S20 EMT MXV-B32-405	2 x 1.10	0 à 16	1.8 à 5.6	2 x 4.7	5 050
D	S20 EMT MXV-B32-407	2 x 1.50		2.6 à 7.9	2 x 7.5	5 261
E	S20 EMT MXV-B40-804	2 x 1.50	0 à 26	2.1 à 4.7	2 x 7.5	5 161
F	S20 EMT MXV-B40-806	2 x 2.20		3.1 à 7.1	2 x 9.15	5 275

	Diamètre		230 volts Mono/Tri		Réservoir à diaphragme 10 bars CE	Dimensions en mm		
	Aspi.	Ref.	Poids	EASYMAT		Lg	l	Ht
A	1"1/2	1"1/2	80	5MT	24 L	600	500	1 050
B			91	7.5MT				
C	2"	2"	83	5MT			540	
D			89	7.5MT				
E	2"1/2	2"1/2	98	7.5MT			580	
F			100	9.2MT				

Pompes MXV-B : page 13 - Easymat : page 214 - Réservoir : page 145.

S20 EMT MXV 2 POMPES MXV À VITESSE VARIABLE - EASYMAT

	Référence	KW	Débit en m³/h	Pression en bars	230 volts tri	
					A	€ HT
A	S20 EMT MXV25-205	2 x 0.75	0 à 9	2.1 à 5.6	2 x 3.3	4 902
B	S20 EMT MXV25-208	2 x 1.50		3.4 à 9.1	2 x 7.5	5 512
C	S20 EMT MXV32-405	2 x 1.10	0 à 16	1.8 à 5.6	2 x 4.7	5 335
D	S20 EMT MXV32-407	2 x 1.50		2.6 à 7.9	2 x 7.5	5 669
E	S20 EMT MXV40-805	2 x 2.20	0 à 26	2.6 à 5.9	2 x 9.15	5 820
F	S20 EMT MXV40-806	2 x 2.20		3.1 à 7.1	2 x 9.15	6 019

	Diamètre		230 volts Mono/Tri		Réservoir à diaphragme 10 bars CE	Dimensions en mm		
	Aspi.	Ref.	Poids	EASYMAT		Lg	l	Ht
A	1"1/2	1"1/2	94	5MT	24 L	600	500	1 051
B			106	7.5MT				
C	2"	2"	96	5MT			540	
D			106	7.5MT				
E	2"1/2	2"1/2	113	9.2MT			580	
F			115	9.2MT				

Pompes MXV : page 14 - Easymat : page 214 - Réservoir : page 145.

www.motralec.com / service-commercial@motralec.com / 01.39.97.65.10

Surpresseurs 2 pompes à vitesse variable - VARIOMAT2 - De 1 à 40m³/h

Utilisation :
- Surpresseur 2 pompes à vitesse variable pour la distribution d'eau et le maintien de pression des réseaux collectifs, agricoles, industriels...
  à partir d'une réserve ou d'un réseau existant.
  A pression constante, le débit s'ajuste en fonction de la demande d'eau.

Options :
- Réservoirs autres capacités
- Manchettes anti-vibratiles
- Constructions spéciales

Composition :
- 2 pompes inox ou fonte 400V triphasé
- 2 systèmes compacts à variation de vitesse type VARIOMAT2 :
  tension d'entrée 230V monophasée
  tension de sortie 230V triphasée,
  ou tension d'entrée 400V triphasée
  tension de sortie 400V triphasée,
  sécurité manque d'eau intégrée (BP)
- 1 réservoir à diaphragme 24 litres, 10 bars CE (PEB24LX10) ou 1 réservoir à vessie 24 litres, 16 bars CE (RV24L16)
- 2 collecteurs inox
- 2 vannes à l'aspiration - 2 vannes au refoulement
- 2 clapets au refoulement
- 1 coffret de protection
- 1 châssis commun

Ensemble livré monté et testé

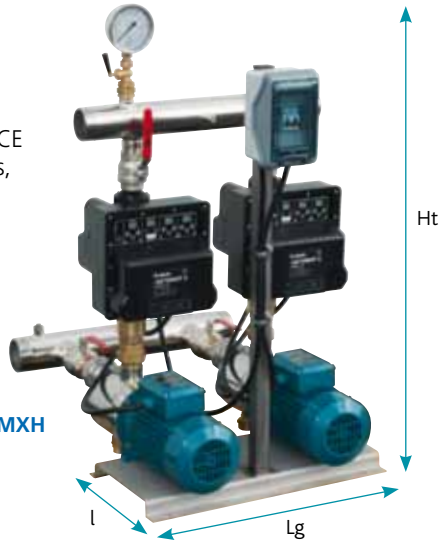

S20 V2 MXH

S20 V2 MXH 2 POMPES MXH À VITESSE VARIABLE - VARIOMAT2

	Référence	KW	Débit en m³/h	Pression en bars	400 volts	
					A	€ HT
A	S20 V2 MXH1602	2 x 1.50	0 à 50	0.6 à 2.4	2 x 3.6	6 470
B	S20 V2 MXH1603	2 x 1.80		0.8 à 3.6	2 x 4.3	6 618
C	S20 V2 MXH1604	2 x 3.00		1.4 à 4.8	2 x 6.6	7 550
D	S20 V2 MXH1605	2 x 3.70		1.9 à 6	2 x 9.6	7 934
E	S20 V2 MXH1606	2 x 4.00		2.2 à 7.1	2 x 9.6	8 068

	Diamètre		400 volts		Réservoir à diaphragme 10 bars CE	Dimensions en mm		
	Aspi.	Ref.	Poids	VARIOMAT2		Lg	l	Ht
A	3"	2"1/2	70	9TT	24 L	750	800	1 070
B			75				840	
C			101				940	
D			105	12TT			980	
E			107				1 120	

Pompes MXH : page 11 - Variomat2 : page 215 - Réservoir : page 145.

S20 V2 NM 2 POMPES NM À VITESSE VARIABLE - VARIOMAT2

	Référence	KW	Débit en m³/h	Pression en bars	400 volts	
					A	€ HT
A	S20 V2 NM10/S	2 x 1.50	6.6 à 48	1.3 à 2.3	2 x 4.3	6 387
B	S20 V2 NM11/A	2 x 2.20	6.6 à 33.6	3 à 3.5	2 x 5.3	6 623
C	S20 V2 NM12/A	2 x 4.00		4.9 à 5.7	2 x 9.6	7 171
D	S20 V2 NMD32/210C	2 x 5.50	5.4 à 30	5.4 à 8.4	2 x 10.9	8 496
E	S20 V2 NMD40/180D	2 x 4.00	7.5 à 48	2.5 à 6	2 x 9.6	8 248
F	S20 V2 NMD40/180B	2 x 7.50		5.9 à 8.7	2 x 14.3	9 074

	Diamètre		400 volts		Réservoir à diaphragme 10 bars CE	Dimensions en mm		
	Aspi.	Ref.	Poids	VARIOMAT2		Lg	l	Ht
A	3"	2"	75	9TT	24 L	600	710	1 100
B			89				770	1 140
C			120	12TT			800	1 180
D			175				880	1 220
E	3"	2"1/2	151				870	1 220
F			184	16TT			890	1 230

Pompes NM : pages 16 et 17 - Variomat2 : page 215 - Réservoir : page 145.

www.motralec.com / service-commercial@motralec.com / 01.39.97.65.10

S20 V2 MXV-B 2 POMPES MXV-B À VITESSE VARIABLE - VARIOMAT2

	Référence	KW	Débit en m³/h	Pression en bars	400 volts	
					A	€ HT
A	S20 V2 MXVB-40-807	2 x 3.00	0 à 26	3.6 à 8.3	2 x 6.6	7 749
B	S20 V2 MXVB-40-810	2 x 3.70		5.2 à 11.9	2 x 9.6	8 336
C	S20 V2 MXVB-50-1805	2 x 3.70	0 à 50	1.9 à 6	2 x 9.6	8 815
D	S20 V2 MXVB-50-1807	2 x 5.50		2.8 à 8.4	2 x 10.9	9 733
E	S20 V2 MXVB-50-1809	2 x 7.50		4 à 10.8	2 x 14.3	9 981
F	S20 V2 MXVB-50-1810	2 x 7.50		4 à 12	2 x 14.3	10 408

	Diamètre		400 volts		Réservoir à diaphragme 10 bars CE ou à vessie 16 bars CE	Dimensions en mm		
	Aspi.	Ref.	Poids	VARIOMAT2		Lg	l	Ht
A	2"1/2	2"1/2	125	9TT	24 L - 10 bars	600	650	960
B			133	12TT				
C	3"	3"	128				750	
D			153		24 L - 16 bars			
E			169	16TT				
F			171					

Pompes MXV-B : page 13 - Variomat2 : page 215 - Réservoirs : page 145.

S20 V2 MXV 2 POMPES MXV À VITESSE VARIABLE - VARIOMAT2

	Référence	KW	Débit en m³/h	Pression en bars	400 volts	
					A	€ HT
A	S20 V2 MXV40-804	2 x 1.50	0 à 26	2.1 à 4.7	2 x 4.3	7 800
B	S20 V2 MXV40-805	2 x 2.20		2.6 à 5.9	2 x 5.5	7 877
C	S20 V2 MXV40-807	2 x 3.00		3.6 à 8.3	2 x 6.6	8 439
D	S20 V2 MXV40-810	2 x 4.00		5.2 à 11.9	2 x 9.6	8 841
E	S20 V2 MXV40-811	2 x 4.00		5.7 à 13.1	2 x 9.6	9 111
F	S20 V2 MXV40-813	2 x 5.50		6.8 à 15.5	2 x 10.9	9 744

	Diamètre		400 volts		Réservoir à diaphragme 10 bars CE ou à vessie 16 bars CE	Dimensions en mm		
	Aspi.	Ref.	Poids	VARIOMAT2		Lg	l	Ht
A	2"1/2	2"1/2	108	9TT	24 L - 10 bars	600	650	960
B			116					
C			137					
D			147	12TT	24 L - 16 bars			
E			149					
F			190					

Pompes MXV : page 14 - Variomat2 : page 215 - Réservoirs : pages 142 et 145.

www.motralec.com / service-commercial@motralec.com / 01.39.97.65.10

Surpresseurs 2 pompes à vitesse variable - IMAT - De 1 à 240m³/h

Utilisation :
- Surpresseur 2 pompes à vitesse variable pour la distribution d'eau et le maintien de pression des réseaux collectifs, agricoles, industriels... à partir d'une réserve ou d'un réseau existant.
  A pression constante, le débit s'ajuste en fonction de la demande d'eau.

Options :
- Manchettes anti-vibratiles
- Constructions spéciales

Composition :
- 2 pompes inox ou fonte 400V triphasé
- 2 systèmes compacts à variation de vitesse type IMAT :
  tension d'entrée 400V triphasée,
  tension de sortie 400V triphasée,
  sécurité manque d'eau intégrée (BP)
- 1 réservoir à diaphragme 24 litres, 10 bars CE (PEB24LX10)
- 1 transmetteur de pression
  0-10 ou 0-16 bars / 4-20 mA + manomètre
- 2 collecteurs inox
- 2 vannes à l'aspiration - 2 vannes au refoulement
- 2 clapets au refoulement
- 1 coffret de protection
- 1 châssis commun

Ensemble livré monté et testé

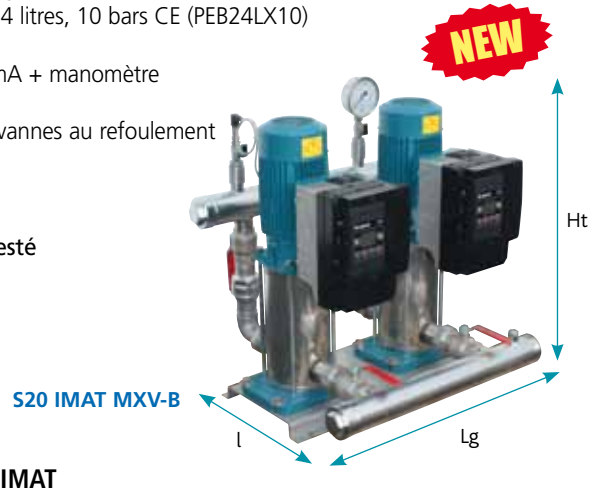

S20 IMAT MXH 2 POMPES MXH À VITESSE VARIABLE - IMAT

	Référence	KW	Débit en m³/h	Pression en bars	400 volts	
					A	€ HT
A	S20 IMAT MXH205	2 x 0.75	0 à 9.6	1.9 à 5.7	2 x 2	Sur demande
B	S20 IMAT MXH405	2 x 1.10	0 à 16	1.6 à 5.6	2 x 2.7	
C	S20 IMAT MXH803	2 x 1.10	0 à 26	1.4 à 3.6	2 x 2.9	
D	S20 IMAT MXH805	2 x 1.80		2.4 à 6	2 x 4.3	
E	S20 IMAT MXH1603	2 x 1.80	0 à 50	0.8 à 3.6	2 x 4.3	
F	S20 IMAT MXH1605	2 x 3.70		1.9 à 6	2 x 9.6	

	Diamètre		400 volts		Réservoir à diaphragme 10 bars CE	Dimensions en mm		
	Aspi.	Ref.	Poids	IMAT		Lg	l	Ht
A	2"	1"1/2	-	Size A	24 L	-	-	-
B			-					
C	2"1/2	2"	-					
D			-	Size B				
E	3"	2"1/2	-					
F			-					

Pompes MXH : page 11 - IMAT : pages 216-217 - Réservoirs : pages 142 à 148.

S20 IMAT MXH-F 2 POMPES MXH-F À VITESSE VARIABLE - IMAT

	Référence	KW	Débit en m³/h	Pression en bars	400 volts	
					A	€ HT
A	S20 IMAT MXH3202	2 x 4.00	0 à 100	0.7 à 3.7	2 x 9.6	Sur demande
B	S20 IMAT MXH3203	2 x 5.50		1 à 5.5	2 x 12	
C	S20 IMAT MXH3204	2 x 7.50		1.60 à 7.4	2 x 16	
D	S20 IMAT MXH4801	2 x 3.00	0 à 120	0.7 à 2	2 x 6.6	
E	S20 IMAT MXH4802	2 x 5.50	0 à 132	0.7 à 4.1	2 x 12	
F	S20 IMAT MXH4803	2 x 7.50		1.6 à 6	2 x 16	

	Diamètre		400 volts		Réservoir à diaphragme 10 bars CE	Dimensions en mm		
	Aspi.	Ref.	Poids	IMAT		Lg	l	Ht
A	DN150	DN125	-	Size B	24 L	-	-	-
B			-	Size C				
C			-					
D	DN200	DN150	-	Size B				
E			-	Size C				
F			-					

Pompes MXH-F : page 12 - IMAT : pages 216-217 - Réservoirs : pages 142 à 148.

www.motralec.com / service-commercial@motralec.com / 01.39.97.65.10

S20 IMAT NM 2 POMPES NM À VITESSE VARIABLE - IMAT

	Référence	KW	Débit en m³/h	Pression en bars	400 volts	
					A	€ HT
A	S20 IMAT NM40/16A	2 x 4.00	15 à 96	1.7 à 3.7	2 x 9.6	Sur demande
B	S20 IMAT NM40/25A	2 x 15.00	15 à 84	7 à 9	2 x 27.2	
C	S20 IMAT NM50/16A	2 x 7.50	30 à 162	1.9 à 3.8	2 x 16	
D	S20 IMAT NM50/25A	2 x 18.50	24 à 132	6.1 à 8	2 x 34	
E	S20 IMAT NM65/16A	2 x 15.00	48 à 240	2.7 à 3.8	2 x 27.3	
F	S20 IMAT NMS65/250A	2 x 37.00	48 à 216	7.8 à 9	2 x 64	

	Diamètre		400 volts		Réservoir à diaphragme 10 bars CE	Dimensions en mm		
	Aspi.	Ref.	Poids	IMAT		Lg	l	Ht
A	DN100	DN80	-	Size B	24 L	-	-	-
B			-	Size D				
C	DN150	DN125	-	Size C				
D			-	Size D				
E	DN200	DN150	-					
F			-	Size E				

Pompes NM : pages 18 et 19 - IMAT : pages 216-217 - Réservoirs : pages 142 à 148.

S20 IMAT MXV-B 2 POMPES MXV-B À VITESSE VARIABLE - IMAT

	Référence	KW	Débit en m³/h	Pression en bars	400 volts	
					A	€ HT
A	S20 IMAT MXV-B32/405	2 x 1.10	0 à 16	1.8 à 5.6	2 x 2.7	Sur demande
B	S20 IMAT MXV-B32/408	2 x 2.20		3 à 9.1	2 x 5.3	
C	S20 IMAT MXV-B40/805	2 x 2.20	0 à 26	2.6 à 5.9	2 x 5.3	
D	S20 IMAT MXV-B40/808	2 x 3.00		4.2 à 9.5	2 x 6.6	
E	S20 IMAT MXV-B50/1805	2 x 3.70	0 à 50	1.9 à 6	2 x 9.6	
F	S20 IMAT MXV-B50/1808	2 x 5.50		3.2 à 8.4	2 x 10.9	

	Diamètre		400 volts		Réservoir à diaphragme 10 bars CE	Dimensions en mm		
	Aspi.	Ref.	Poids	IMAT		Lg	l	Ht
A	2"	2"	-	Size A	24 L	-	-	-
B			-	Size B				
C	2"1/2	2"1/2	-					
D			-					
E	3"	3"	-					
F			-	Size C				

Pompes MXV-B : page 13 - IMAT : pages 216-217 - Réservoirs : pages 142 à 148.

S20 IMAT MXV 2 POMPES MXV À VITESSE VARIABLE - IMAT

	Référence	KW	Débit en m³/h	Pression en bars	400 volts	
					A	€ HT
A	S20 IMAT MXV50/1604	2 x 4.00	0 à 48	2.7 à 6.9	2 x 9.6	Sur demande
B	S20 IMAT MXV50/1606	2 x 5.50		4 à 10.3	2 x 10.9	
C	S20 IMAT MXV65/3203	2 x 5.50	0 à 88	2.5 à 5.5	2 x 10.9	
D	S20 IMAT MXV65/3205	2 x 11.00		4.4 à 9.3	2 x 21.5	
E	S20 IMAT MXV80/4803	2 x 7.50	0 à 120	2.4 à 6.1	2 x 14.3	
F	S20 IMAT MXV80/4805	2 x 15.00		4.4 à 10.1	2 x 27.3	

Pour commander en version 230 volts, ajouter **M** à la référence - Exemple : **S 20 IMAT MXVM80/4805**

	Diamètre		400 volts		Réservoir à diaphragme 10 bars CE	Dimensions en mm		
	Aspi.	Ref.	Poids	IMAT		Lg	l	Ht
A	DN80	DN80	-	Size B	24 L	-	-	-
B			-	Size C				
C	DN100	DN100	-					
D			-					
E	DN125	DN125	-					
F			-	Size D				

Pompes MXV : page 15 - IMAT : pages 216-217 - Réservoirs : pages 142 à 148.

www.motralec.com / service-commercial@motralec.com / 01.39.97.65.10

Surpresseurs 2 pompes à vitesse variable - Avec armoire - De 1 à 160m³/h

Utilisation :
- Surpresseur 2 pompes à vitesse variable pour la distribution d'eau et le maintien de pression des réseaux collectifs, agricoles, industriels...
  à partir d'une réserve ou d'un réseau existant.
  A pression constante, le débit s'ajuste en fonction de la demande d'eau.

Options :
- Réservoirs
- Manchettes anti-vibratiles
- Constructions spéciales

Composition :
- 2 pompes inox 400V triphasé
- 1 armoire de commande et de protection à variation de fréquence, sécurité manque d'eau intégrée (BP)
- 1 transmetteur de pression 0-10 bars ou 0-16 bars/ 4-20 mA + manomètre
- 2 collecteurs inox
- 2 vannes à l'aspiration - 2 vannes au refoulement
- 2 clapets de refoulement
- 1 châssis commun

Ensemble livré monté et testé

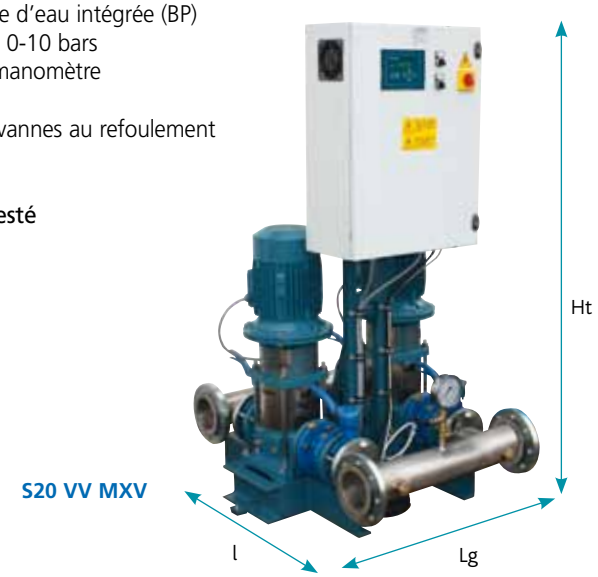

S20 VV MXV

S20 VV MXH 2 POMPES MXH À VITESSE VARIABLE - ARMOIRE

	Référence	KW	Débit en m³/h	Pression en bars	400 volts	
					A	€ HT
A	S20 VV MXH204	2 x 0.55	0 à 9.6	1.4 à 4.5	2 x 1.6	6 207
B	S20 VV MXH404	2 x 0.75	0 à 16	1.2 à 4.4	2 x 2	6 444
C	S20 VV MXH803	2 x 1.10	0 à 26	1.4 à 3.6	2 x 2.9	7 071
D	S20 VV MXH804	2 x 1.50		1.9 à 4.8	2 x 3.6	7 159
E	S20 VV MXH1603	2 x 1.80	0 à 50	0.8 à 3.6	2 x 4.3	8 208
F	S20 VV MXH1605	2 x 3.70		1.9 à 6	2 x 9.6	11 568

	Diamètre		400 volts		Réservoir	Dimensions en mm		
	Aspi.	Ref.	Poids	Armoire		Lg	l	Ht
A	2"	1"1/2	69	QTL2VFT0.75-F	Option	600	775	1 200
B			74				800	
C	2"1/2	2"	77	QTL2VFT1.5-F			825	
D			73				775	
E	3"	2"1/2	76	QTL2VFT4-F			800	
F			80	QTL2VFT5.5-F			825	

Pompes MXH : page 11 - Armoires : page 227 - Réservoirs : pages 142 à 148.

S20 VV MXH-F 2 POMPES MXH-F À VITESSE VARIABLE - ARMOIRE

	Référence	KW	Débit en m³/h	Pression en bars	400 volts	
					A	€ HT
A	S20 VV MXH-F3202	2 x 4.00	0 à 100	0.7 à 3.7	2 x 9.6	13 823
B	S20 VV MXH-F3203	2 x 5.50		1 à 5.5	2 x 12	14 900
C	S20 VV MXH-F3204	2 x 7.50		1.6 à 7.4	2 x 16	16 940
D	S20 VV MXH-F4801	2 x 3.00	0 à 120	0.7 à 2	2 x 6.6	14 390
E	S20 VV MXH-F4802	2 x 5.50	0 à 132	0.7 à 4.1	2 x 12	17 308
F	S20 VV MXH-F4803	2 x 7.50		1.6 à 6	2 x 16	19 491

	Diamètre		400 volts		Réservoir	Dimensions en mm		
	Aspi.	Ref.	Poids	Armoire		Lg	l	Ht
A	DN150	DN125	-	QTL2VFT5.5-F	Option	-	-	-
B			-					
C			-	QTL2VFT7.5-F				
D	DN200	DN150	-	QTL2VFT4.0-F				
E			-	QTL2VFT5.5-F				
F			-	QTL2VFT7.5-F				

Pompes MXH-F : page 12 - Armoires : page 227 - Réservoirs : pages 142 à 148.

www.motralec.com / service-commercial@motralec.com / 01.39.97.65.10

S20 VV NM 2 POMPES NM À VITESSE VARIABLE - ARMOIRE

	Référence	KW	Débit en m³/h	Pression en bars	400 volts	
					A	€ HT
A	S20 VV NM40/16A	2 x 4.00	15 à 96	1.7 à 3.7	2 x 9.6	12 774
B	S20 VV NM40/25A	2 x 15.00	15 à 84	7 à 9	2 x 27.2	21 195
C	S20 VV NM50/16A	2 x 7.50	30 à 162	1.9 à 3.8	2 x 16	17 357
D	S20 VV NM50/25A	2 x 18.50	24 à 132	6.1 à 8	2 x 34	25 981
E	S20 VV NM65/16A	2 x 15.00	48 à 240	2.7 à 3.8	2 x 27.3	25 707
F	S20 VV NMS65/250A	2 x 37.00	48 à 216	7.8 à 9	2 x 64	47 672

	Diamètre		400 volts		Réservoir	Dimensions en mm		
	Aspi.	Ref.	Poids	Armoire		Lg	l	Ht
A	DN100	DN80	-	QTL2VFT5.5-F	Option	-	-	-
B			-	QTL2VFT15-F				
C	DN150	DN125	-	QTL2VFT7.5-F				
D			-	QTL2VFT18.5-F				
E	DN200	DN150	-	QTL2VFT15-F				
F			-	QTL2VFT37-F				

Pompes NM : pages 18 et 19 - Armoires : page 227 - Réservoirs : pages 142 à 148.

S20 VV MXV-B 2 POMPES MXV-B À VITESSE VARIABLE - ARMOIRE

	Référence	KW	Débit en m³/h	Pression en bars	400 volts	
					A	€ HT
A	S20 VV MXV-B32/405	2 x 1.10	0 à 16	1.8 à 5.6	2 x 2.7	7 664
B	S20 VV MXV-B32/408	2 x 2.20		3 à 9.1	2 x 5.3	8 373
C	S20 VV MXV-B40/805	2 x 2.20	0 à 26	2.6 à 5.9	2 x 5.3	8 539
D	S20 VV MXV-B40/808	2 x 3.00		4.2 à 9.5	2 x 6.6	9 442
E	S20 VV MXV-B50/1805	2 x 3.70	0 à 50	1.9 à 6	2 x 9.6	13 198
F	S20 VV MXV-B50/1808	2 x 5.50		3.2 à 9.4	2 x 10.9	14 256

	Diamètre		400 volts		Réservoir	Dimensions en mm		
	Aspi.	Ref.	Poids	Armoire		Lg	l	Ht
A	2"	2"	111	QTL2VFT1.5-F	Option	600	590	1 300
B			122	QTL2VFT2.2-F				
C	2"1/2	2"1/2	114				640	
D			120	QTL2VFT4-F				
E	3"	3"	129	QTL2VFT5.5-F			800	
F			155					

Pompes MXV-B : page 13 - Armoires : page 227 - Réservoirs : pages 142 à 148.

S20 VV MXV 2 POMPES MXV À VITESSE VARIABLE - ARMOIRE

	Référence	KW	Débit en m³/h	Pression en bars	400 volts	
					A	€ HT
A	S20 VV MXV50/1604	2 x 4.00	0 à 48	2.7 à 6.9	2 x 9.6	14 974
B	S20 VV MXV50/1606	2 x 5.50		4 à 10.3	2 x 10.9	16 547
C	S20 VV MXV65/3203	2 x 5.50	0 à 88	2.5 à 5.5	2 x 10.9	16 425
D	S20 VV MXV65/3205	2 x 11.00		4.4 à 9.3	2 x 21.5	22 638
E	S20 VV MXV80/4803	2 x 7.50	0 à 120	2.4 à 6.1	2 x 14.3	20 663
F	S20 VV MXV80/4805	2 x 15.00		4.4 à 10.1	2 x 27.3	27 394

	Diamètre		400 volts		Réservoir	Dimensions en mm		
	Aspi.	Ref.	Poids	Armoire		Lg	l	Ht
A	DN80	DN80	280	QTL2VFT5.5-F	Option	920	650	1 500
B			320					
C	DN100	DN100	370				900	1 600
D			460	QTL2VFT11-F				
E	DN125	DN125	415	QTL2VFT7.5-F		950	1 100	1 700
F			500	QTL2VFT15-F				

Pompes MXV : page 15 - Armoires : page 227 - Réservoirs : pages 142 à 148.

www.motralec.com / service-commercial@motralec.com / 01.39.97.65.10

Surpresseurs 3 pompes à vitesse fixe - De 1 à 360m³/h

Utilisation :
- Surpresseur 3 pompes à vitesse fixe pour la distribution d'eau et le maintien de pression des réseaux collectifs, agricoles, industriels... à partir d'une réserve ou d'un réseau existant.
- Fonctionnement en tout ou rien.

Options :
- Réservoirs
- Sécurité manque d'eau
- Manchettes anti-vibratiles
- Constructions spéciales

Composition :
- 3 pompes inox ou fonte 400V triphasée
- 1 coffret de commande et de protection : QTL3F jusqu'à 5.50 Kw
- 1 armoire de commande et de protection : A3MS pour les puissances < 5.50 Kw
- 2 collecteurs inox ou acier peint
- 3 vannes à l'aspiration - 3 vannes au refoulement
- 3 clapets au refoulement
- 2 ou 3 pressostats + 1 manomètre
- 1 châssis commun

Ensemble livré monté et testé

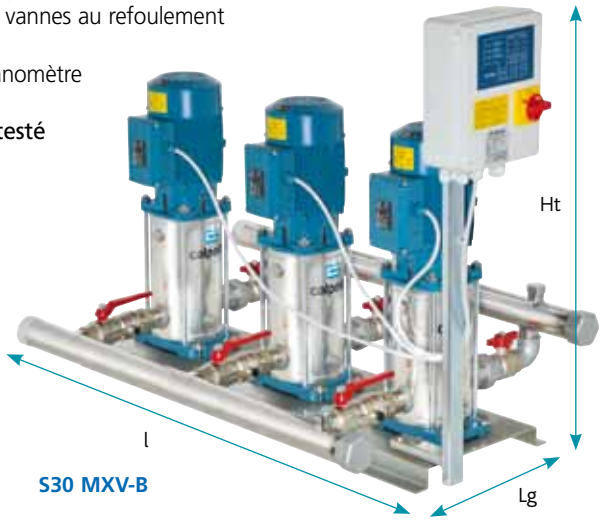

S30 MXV-B

S30 MXH 3 POMPES MXH À VITESSE FIXE

	Référence	KW	Débit en m³/h	Pression en bars	400 volts	
					A	€ HT
A	S30 MXH203	3 x 0.45	0 à 14.4	0.9 à 3.3	3 x 1.4	3 718
B	S30 MXH204	3 x 0.55		1.4 à 4.5	3 x 1.6	3 822
C	S30 MXH205	3 x 0.75		1.9 à 5.7	3 x 2	3 979
D	S30 MXH403	3 x 0.55	0 à 24	0.9 à 3.3	3 x 1.6	3 735
E	S30 MXH404	3 x 0.75		1.2 à 4.4	3 x 2	3 831
F	S30 MXH405	3 x 1.10		1.6 à 5.6	3 x 2.7	4 034

	Diamètre		400 volts		Réservoir	Dimensions en mm		
	Aspi.	Ref.	Poids	Coffret		Lg	l	Ht
A	2"1/2	2"	-	QTL3FT	Option	-	-	-
B			-					
C			-					
D	3"	2"1/2	-					
E			-					
F			-					

Pompes MXH : page 11 - Coffrets : page 225 - Réservoirs : pages 142 à 148.

S30 MXH-F 3 POMPES MXH-F À VITESSE FIXE

	Référence	KW	Débit en m³/h	Pression en bars	400 volts	
					A	€ HT
A	S30 MXH-F3202	3 x 4.00	0 à 150	0.75 à 3.7	3 x 9.6	11 953
B	S30 MXH-F3203	3 x 5.50		1 à 5.5	3 x 12	13 557
C	S30 MXH-F3204	3 x 7.50		1.10 à 7.4	3 x 16	16 205
D	S30 MXH-F4801	3 x 3.00	0 à 180	0.7 à 2	3 x 6.6	15 414
E	S30 MXH-F4802	3 x 5.50	0 à 198	0.75 à 4.1	3 x 12	17 150
F	S30 MXH-F4803	3 x 7.50		1.6 à 6	3 x 16	20 018

	Diamètre		400 volts		Réservoir	Dimensions en mm		
	Aspi.	Ref.	Poids	Coffret		Lg	l	Ht
A	DN150	DN125	-	QTL3FT	Option	-	-	-
B			-					
C			-	AS3				
D	DN200	DN150	-	QTL3FT				
E			-					
F			-	AS3				

Pompes MXH-F : page 12 - Coffrets : page 225 et 226 - Réservoirs : pages 142 à 148.

www.motralec.com / service-commercial@motralec.com / 01.39.97.65.10

S30 NM 3 POMPES NM À VITESSE FIXE

	Référence	KW	Débit en m³/h	Pression en bars	400 volts	
					A	€ HT
A	S30 NM32/20D	3 x 2.20	6.6 à 39.6	3.2 à 3.8	3 x 5.3	5 377
B	S30 NM40/16B	3 x 3.00	15 à 126	1.4 à 2.9	3 x 6.6	5 884
C	S30 NM40/20A	3 x 7.50		3.5 à 5.7	3 x 16	5 678
D	S30 NM40/25B	3 x 11.00		4.5 à 6.9	3 x 21.5	5 957
E	S30 NM50/25B	3 x 15.00	24 à 198	4.6 à 6.9	3 x 27.3	6 267
F	S30 NM80/16E	3 x 7.50	75 à 450	1.3 à 2	3 x 16	6 838

	Diamètre		400 volts		Réservoir	Dimensions en mm		
	Aspi.	Ref.	Poids	Coffret		Lg	l	Ht
A	DN100	DN80	-	QTL3FT	Option	-	-	-
B	DN150	DN125	-					
C			-	AS3				
D			-					
E	DN200	DN150	-					
F	DN300	DN250	-					

Pompes NM : pages 18 et 19 - Coffrets : page 225 et 226 - Réservoirs : pages 142 à 148.

S30 MXV-B 3 POMPES MXV-B À VITESSE FIXE

	Référence	KW	Débit en m³/h	Pression en bars	400 volts	
					A	€ HT
A	S30 MXV-B25-205	3 x 0.75	0 à 13.5	2.1 à 5.6	3 x 1.9	5 890
B	S30 MXV-B25-208	3 x 1.50		3.4 à 9.1	3 x 4.3	6 371
C	S30 MXV-B32-405	3 x 1.10	0 à 24	1.8 à 5.6	3 x 2.7	6 247
D	S30 MXV-B32-407	3 x 1.50		2.6 à 7.9	3 x 4.3	6 513
E	S30 MXV-B40-805	3 x 2.20	0 à 39	2.6 à 5.9	3 x 5.3	6 861
F	S30 MXV-B40-807	3 x 3.00		3.6 à 8.3	3 x 6.6	7 407

	Diamètre		400 volts		Réservoir	Dimensions en mm		
	Aspi.	Ref.	Poids	Coffret		Lg	l	Ht
A	2"	2"	-	QTL3FT	Option	-	-	-
B			-					
C	2"1/2	2"1/2	-					
D			-					
E	3"	3"	-					
F			-					

Pompes MXV-B : page 13 - Coffrets : page 225 - Réservoirs : pages 142 à 148.

S30 MXV 3 POMPES MXV À VITESSE FIXE

	Référence	KW	Débit en m³/h	Pression en bars	400 volts	
					A	€ HT
A	S30 MXV50-1604	3 x 4.00	0 à 72	2.7 à 6.9	3 x 9.6	11 896
B	S30 MXV50-1606	3 x 5.50		4 à 10.3	3 x 10.9	14 361
C	S30 MXV65-3203	3 x 5.50	0 à 132	2.5 à 5.5	3 x 10.9	20 161
D	S30 MXV65-3205	3 x 11.00		4.4 à 9.3	3 x 21.5	25 474
E	S30 MXV80-4803	3 x 7.50	0 à 180	2.4 à 6.1	3 x 14.3	26 990
F	S30 MXV80-4805	3 x 15.00		4.4 à 10.1	3 x 27.3	32 474

	Diamètre		400 volts		Réservoir	Dimensions en mm		
	Aspi.	Ref.	Poids	Coffret		Lg	l	Ht
A	DN100	DN100	-	QTL3FT	Option	-	-	-
B			-					
C	DN125	DN125	-					
D			-	AS3M				
E	DN150	DN150	-					
F			-					

Pompes MXV : page 15 - Coffrets : page 225 et 226 - Réservoirs : pages 142 à 148.

www.motralec.com / service-commercial@motralec.com / 01.39.97.65.10

Surpresseurs 3 pompes à vitesse variable - EASYMAT - De 1 à 39m³/h

Utilisation :
- Surpresseur 3 pompes à vitesse variable pour la distribution d'eau et le maintien de pression des réseaux collectifs, agricoles, industriels... à partir d'une réserve ou d'un réseau existant. A pression constante, le débit s'ajuste en fonction de la demande d'eau.

Options :
- Réservoirs autres capacités
- Manchettes anti-vibratiles
- Constructions spéciales

Composition :
- 3 pompes inox ou fonte 230V triphasé
- 3 systèmes compacts à variation de vitesse type EASYMAT :
  tension d'entrée 230V monophasée
  tension de sortie 230V triphasée,
  sécurité manque d'eau intégrée (BP)
- 1 réservoir à vessie en ligne 24 litres, 10 bars CE (PEB24LX10)
- 1 transmetteur de pression 0-10 bars / 4-20 mA
  + manomètre
- 2 collecteurs inox
- 3 vannes à l'aspiration
- 3 vannes au refoulement
- 3 clapets au refoulement
- 1 coffret de protection
- 1 châssis commun

Ensemble livré monté et testé

S30 EMT MXH

S30 EMT MXP 3 POMPES MXP À VITESSE VARIABLE - EASYMAT

	Référence	KW	Débit en m³/h	Pression en bars	230 volts tri	
					A	€ HT
A	S30 EMT MXP203	3 x 0.45	0 à 15	0.7 à 3.2	3 x 2.4	5 674
B	S30 EMT MXP204	3 x 0.55		0.9 à 4.5	3 x 2.8	5 934
C	S30 EMT MXP205	3 x 0.75	0 à 16.2	1.1 à 5.6	3 x 3.5	6 090
D	S30 EMT MXP403	3 x 0.55	0 à 21.6	1 à 3.3	3 x 2.8	5 771
E	S30 EMT MXP404	3 x 0.75		1.6 à 4.6	3 x 3.5	6 244
F	S30 EMT MXP405	3 x 1.10		2 à 5.7	3 x 4.7	6 535

	Diamètre		230 volts Mono/Tri		Réservoir à diaphragme 10 bars CE	Dimensions en mm		
	Aspi.	Ref.	Poids	EASYMAT		Lg	l	Ht
A	2"1/2	2"	-	5MT	24 L	-	-	-
B			-					
C			-					
D			-					
E			-					
F			-					

Pompes MXP : page 10 - Easymat : page 214 - Réservoir : page 145.

S30 EMT MXH 3 POMPES MXH À VITESSE VARIABLE - EASYMAT

	Référence	KW	Débit en m³/h	Pression en bars	230 volts tri	
					A	€ HT
A	S30 EMT MXH203	3 x 0.45	0 à 14.4	0.9 à 3.3	3 x 2.4	5 660
B	S30 EMT MXH205	3 x 0.75		1.9 à 5.7	3 x 3.5	6 076
C	S30 EMT MXH403	3 x 0.55	0 à 24	0.9 à 3.3	3 x 2.8	6 105
D	S30 EMT MXH405	3 x 1.10		1.6 à 5.6	3 x 4.7	6 521
E	S30 EMT MXH803	3 x 1.10	0 à 39	1.4 à 3.6	3 x 5	6 849
F	S30 EMT MXH805	3 x 1.80		2.4 à 6	3 x 7.5	7 356

	Diamètre		230 volts Mono/Tri		Réservoir à diaphragme 10 bars CE	Dimensions en mm		
	Aspi.	Ref.	Poids	EASYMAT		Lg	l	Ht
A	2"1/2	2"	-	5MT	24 L	-	-	-
B			-					
C			-					
D			-					
E	3"	2"1/2	-					
F			-	7.5MT				

Pompes MXH : page 11 - Easymat : page 214 - Réservoir : page 145.

www.motralec.com / service-commercial@motralec.com / 01.39.97.65.10

S30 EMT NM 3 POMPES NM À VITESSE VARIABLE - EASYMAT

	Référence	KW	Débit en m³/h	Pression en bars	230 volts tri	
					A	€ HT
A	S30 EMT NM3/C	3 x 1.10	1.2 à 18	2.8 à 3.7	3 x 4.6	6 316
B	S30 EMT NM3/A	3 x 2.20	1.2 à 25.2	3.6 à 5.6	3 x 9.15	7 059
C	S30 EMT NMD20/110A	3 x 0.75	1 à 12.6	2.5 à 4.3	3 x 3.7	5 763
D	S30 EMT NMD20/140A	3 x 1.50	1 à 18	4.6 à 6.7	3 x 7.5	6 535
E	S30 EMT NM25/12A	3 x 0.75	2.4 à 36	1.5 à 2.3	3 x 3.7	5 988
F	S30 EMT NM25/160A	3 x 1.50	3 à 36	2.6 à 3.6	3 x 7.5	6 564

	Diamètre		230 volts Mono/Tri		Réservoir à diaphragme 10 bars CE	Dimensions en mm		
	Aspi.	Ref.	Poids	EASYMAT		Lg	l	Ht
A	2"1/2	2"	-	5MT	24 L	-	-	-
B			-	9.2MT				
C			-	5MT				
D			-	7.5MT				
E	3"	2"1/2	-	5MT				
F			-	7.5MT				

Pompes NM : pages 16 et 17 - Easymat : page 214 - Réservoir : page 145.

S30 EMT MXV-B 3 POMPES MXV-B À VITESSE VARIABLE - EASYMAT

	Référence	KW	Débit en m³/h	Pression en bars	230 volts tri	
					A	€ HT
A	S30 EMT MXV-B25-205	3 x 0.75	0 à 13.5	2.1 à 5.6	3 x 3.3	7 259
B	S30 EMT MXV-B25-208	3 x 1.50		3.4 à 9.1	3 x 7.5	7 812
C	S30 EMT MXV-B32-405	3 x 1.10	0 à 24	1.8 à 5.6	3 x 4.7	7 954
D	S30 EMT MXV-B32-407	3 x 1.50		2.6 à 7.9	3 x 7.5	8 285
E	S30 EMT MXV-B40-804	3 x 1.50	0 à 39	2.1 à 4.7	3 x 7.5	8 128
F	S30 EMT MXV-B40-806	3 x 2.20		3.1 à 7.1	3 x 9.15	8 308

	Diamètre		230 volts Mono/Tri		Réservoir à diaphragme 10 bars CE	Dimensions en mm		
	Aspi.	Ref.	Poids	EASYMAT		Lg	l	Ht
A	2"	2"	-	5MT	24 L	-	-	-
B			-	7.5MT				
C	2"1/2	2"1/2	-	5MT				
D			-	7.5MT				
E	3"	3"	-	7.5MT				
F			-	9.2MT				

Pompes MXV-B : page 13 - Easymat : page 214 - Réservoir : page 145.

S30 EMT MXV 3 POMPES MXV À VITESSE VARIABLE - EASYMAT

	Référence	KW	Débit en m³/h	Pression en bars	230 volts tri	
					A	€ HT
A	S30 EMT MXV25-205	3 x 0.75	0 à 13.5	2.1 à 5.6	3 x 3.3	7 721
B	S30 EMT MXV25-208	3 x 1.50		3.4 à 9.1	3 x 7.5	8 681
C	S30 EMT MXV32-405	3 x 1.10	0 à 24	1.8 à 5.6	3 x 4.7	8 402
D	S30 EMT MXV32-407	3 x 1.50		2.6 à 7.9	3 x 7.5	8 929
E	S30 EMT MXV40-805	3 x 2.20	0 à 39	2.6 à 5.9	3 x 9.15	9 166
F	S30 EMT MXV40-806	3 x 2.20		3.1 à 7.1	3 x 9.15	9 479

	Diamètre		230 volts Mono/Tri		Réservoir à diaphragme 10 bars CE	Dimensions en mm		
	Aspi.	Ref.	Poids	EASYMAT		Lg	l	Ht
A	2"	2"	-	5MT	24 L	-	-	-
B			-	7.5MT				
C	2"1/2	2"1/2	-	5MT				
D			-	7.5MT				
E	3"	3"	-	9.2MT				
F			-	9.2MT				

Pompes MXV : page 14 - Easymat : page 214 - Réservoir : page 145.

www.motralec.com / service-commercial@motralec.com / 01.39.97.65.10

Surpresseurs 3 pompes à vitesse variable - VARIOMAT2 - De 1 à 60m³/h

Utilisation :
- Surpresseur 3 pompes à vitesse variable pour la distribution d'eau et le maintien de pression des réseaux collectifs, agricoles, industriels...
  à partir d'une réserve ou d'un réseau existant.
  A pression constante, le débit s'ajuste en fonction de la demande d'eau.

Options :
- Réservoirs autres capacités
- Manchettes anti-vibratiles
- Constructions spéciales

Composition :
- 3 pompes inox ou fonte 400V triphasé
- 3 systèmes compacts à variation de vitesse type VARIOMAT2 :
  tension d'entrée 400V triphasée
  tension de sortie 400V triphasée,
  sécurité manque d'eau intégrée (BP)
- 1 réservoir à diaphragme 24 litres, 10 bars CE (PEB24LX10)
  ou 1 réservoir à vessie 24 litres, 16 bars CE (RV24L16)
- 2 collecteurs inox
- 3 vannes à l'aspiration
- 3 vannes au refoulement
- 3 clapets au refoulement
- 1 coffret de protection
- 1 châssis commun

Ensemble livré monté et testé

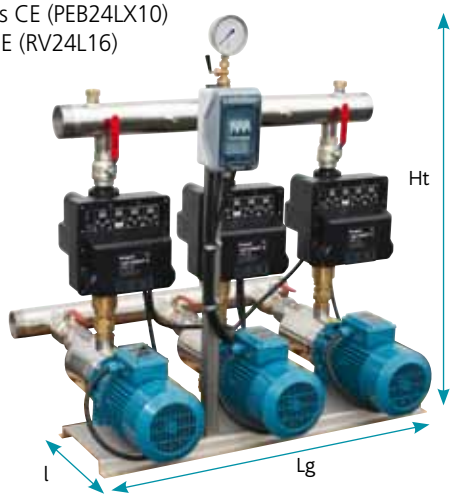

S30 V2 MXH

S30 V2 MXH 3 POMPES MXH À VITESSE VARIABLE - VARIOMAT2

	Référence	KW	Débit en m³/h	Pression en bars	400 volts	
					A	€ HT
A	S30 V2 MXH1602	3 x 1.50	0 à 75	0.6 à 2.4	3 x 3.6	10 189
B	S30 V2 MXH1603	3 x 1.80		0.8 à 3.6	3 x 4.3	10 422
C	S30 V2 MXH1604	3 x 3.00		1.4 à 4.8	3 x 6.6	11 890
D	S30 V2 MXH1605	3 x 3.70		1.9 à 6	3 x 9.6	12 497
E	S30 V2 MXH1606	3 x 4.00		2.2 à 7.1	3 x 9.6	12 708

	Diamètre		400 volts		Réservoir à diaphragme 10 bars CE	Dimensions en mm		
	Aspi.	Ref.	Poids	VARIOMAT2		Lg	l	Ht
A	DN100	DN80	-	9TT	24 L	-	-	-
B			-					
C			-					
D			-	12TT				
E			-					

Pompes MXH : page 11 - Variomat2 : page 215 - Réservoir : page 145.

S30 V2 NM 3 POMPES NM À VITESSE VARIABLE - VARIOMAT2

	Référence	KW	Débit en m³/h	Pression en bars	400 volts	
					A	€ HT
A	S30 V2 NM10/S	3 x 1.50	6.6 à 72	1.3 à 2.3	3 x 4.3	10 061
B	S30 V2 NM11/A	3 x 2.20	6.6 à 50.4	3 à 3.5	3 x 5.3	10 431
C	S30 V2 NM12/A	3 x 4.00		4.9 à 5.7	3 x 9.6	11 295
D	S30 V2 NMD32/210C	3 x 5.50	5.4 à 45	5.4 à 8.4	3 x 10.9	13 381
E	S30 V2 NMD40/180D	3 x 4.00	7.5 à 72	2.5 à 6	3 x 9.6	12 990
F	S30 V2 NMD40/180B	3 x 7.50		5.9 à 8.7	3 x 14.3	14 293

	Diamètre		400 volts		Réservoir à diaphragme 10 bars CE	Dimensions en mm		
	Aspi.	Ref.	Poids	VARIOMAT2		Lg	l	Ht
A	DN100	DN80	-	9TT	24 L	-	-	-
B			-					
C			-	12TT				
D			-					
E			-					
F			-	16TT				

Pompes NM : pages 16 et 17 - Variomat2 : page 215 - Réservoir : page 145.

www.motralec.com / service-commercial@motralec.com / 01.39.97.65.10

S30 V2 MXV-B 3 POMPES MXV-B À VITESSE VARIABLE - VARIOMAT2

	Référence	KW	Débit en m³/h	Pression en bars	400 volts	
					A	€ HT
A	S30 V2 MXVB40-807	3 x 3.00	0 à 39	3.6 à 8.3	3 x 6.6	12 204
B	S30 V2 MXVB40-810	3 x 3.70		5.2 à 11.9	3 x 9.6	13 130
C	S30 V2 MXVB50-1805	3 x 3.70	0 à 75	1.9 à 6	3 x 9.6	13 882
D	S30 V2 MXVB50-1807	3 x 5.50		2.8 à 8.4	3 x 10.9	15 330
E	S30 V2 MXVB50-1809	3 x 7.50		4 à 10.8	3 x 14.3	15 721
F	S30 V2 MXVB50-1810	3 x 7.50		4 à 12	3 x 14.3	16 393

	Diamètre		400 volts		Réservoir à diaphragme 10 bars CE ou à vessie 16 bars CE	Dimensions en mm		
	Aspi.	Ref.	Poids	VARIOMAT2		Lg	l	Ht
A	3"	3"	-	9TT	24 L - 10 bars	-	-	-
B			-	12TT				
C	DN100	DN100	-					
D			-		24 L - 16 bars			
E			-	16TT				
F			-					

Pompes MXV-B : page 13 - Variomat2 : page 215 - Réservoir : page 145.

S30 V2 MXV 3 POMPES MXV À VITESSE VARIABLE - VARIOMAT2

	Référence	KW	Débit en m³/h	Pression en bars	400 volts	
					A	€ HT
A	S30 V2 MXV40-804	3 x 1.50	0 à 39	2.1 à 4.7	3 x 4.3	12 286
B	S30 V2 MXV40-805	3 x 2.20		2.6 à 5.9	3 x 5.5	12 406
C	S30 V2 MXV40-807	3 x 3.00		3.6 à 8.3	3 x 6.6	13 292
D	S30 V2 MXV40-810	3 x 4.00		5.2 à 11.9	3 x 9.6	13 925
E	S30 V2 MXV40-811	3 x 4.00		5.7 à 13.1	3 x 9.6	14 350
F	S30 V2 MXV40-813	3 x 5.50		6.8 à 15.5	3 x 10.9	15 347

	Diamètre		400 volts		Réservoir à diaphragme 10 bars CE ou à vessie 16 bars CE	Dimensions en mm		
	Aspi.	Ref.	Poids	VARIOMAT2		Lg	l	Ht
A	3"	3"	-	9TT	24 L - 10 bars	-	-	-
B			-					
C			-					
D			-	12TT	24 L - 16 bars			
E			-					
F			-					

Pompes MXV : page 14 - Variomat2 : page 215 - Réservoir : page 145.

www.motralec.com / service-commercial@motralec.com / 01.39.97.65.10

Surpresseurs 3 pompes à vitesse variable-IMAT - De 1 à 360m³/h

Utilisation :
- Surpresseur 3 pompes à vitesse variable pour la distribution d'eau et le maintien de pression des réseaux collectifs, agricoles, industriels... à partir d'une réserve ou d'un réseau existant. A pression constante, le débit s'ajuste en fonction de la demande d'eau.

Options :
- Manchettes anti-vibratiles
- Constructions spéciales

Composition :
- 3 pompes inox ou fonte 400V triphasé
- 3 systèmes compacts à variation de vitesse type IMAT : **tension d'entrée 400V monophasé tension de sortie 400V triphasé,** sécurité manque d'eau intégrée (BP)
- 1 transmetteur de pression 0-10 ou 0-16 bars / 4-20 mA + manomètre
- 2 collecteurs inox
- 3 vannes à l'aspiration - 3 vannes au refoulement
- 3 clapets au refoulement
- 1 coffret de protection
- 1 châssis commun

Ensemble livré monté et testé

NEW

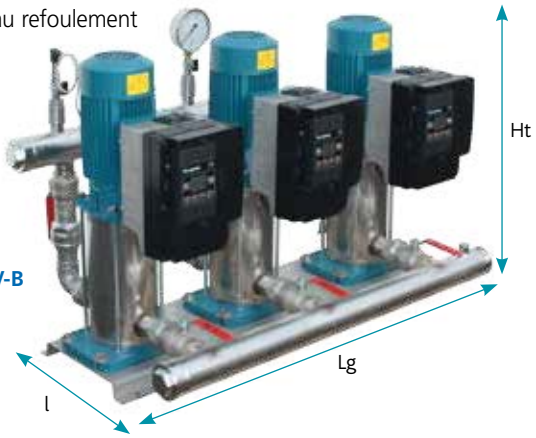

S30 IMAT MXV-B

S30 IMAT MXH 3 POMPES MXH À VITESSE VARIABLE - IMAT

	Référence	KW	Débit en m³/h	Pression en bars	400 volts	
					A	€ HT
A	S30 IMAT MXH205	3 x 0.75	0 à 14.4	1.9 à 5.7	3 x 2	Sur demande
B	S30 IMAT MXH405	3 x 1.10	0 à 24	1.6 à 5.6	3 x 2.7	
C	S30 IMAT MXH803	3 x 1.10	0 à 39	1.4 à 3.6	3 x 2.9	
D	S30 IMAT MXH805	3 x 1.80		2.4 à 6	3 x 4.3	
E	S30 IMAT MXH1603	3 x 1.80	0 à 75	0.8 à 3.6	3 x 4.3	
F	S30 IMAT MXH1605	3 x 3.70		1.9 à 6	3 x 9.6	

	Diamètre		400 volts		Réservoir à diaphragme 10 bars CE	Dimensions en mm		
	Aspi.	Ref.	Poids	IMAT		Lg	l	Ht
A	2"1/2	2"	-	Size A	24 L	-	-	-
B			-					
C	3"	2"1/2	-					
D			-	Size B				
E	DN100	DN80	-					
F			-					

Pompes MXH : page 11 - IMAT : pages 216-217 - Réservoirs : pages 142 à 148.

S30 IMAT MXH-F 3 POMPES MXH-F À VITESSE VARIABLE - IMAT

	Référence	KW	Débit en m³/h	Pression en bars	400 volts	
					A	€ HT
A	S30 IMAT MXH3202	3 x 4.00	0 à 150	0.7 à 3.7	3 x 9.6	Sur demande
B	S30 IMAT MXH3203	3 x 5.50		1 à 5.5	3 x 12	
C	S30 IMAT MXH3204	3 x 7.50		1.6 à 7.4	3 x 16	
D	S30 IMAT MXH4801	3 x 3.00	0 à 180	0.7 à 2	3 x 6.6	
E	S30 IMAT MXH4802	3 x 5.50	0 à 198	0.7 à 4.1	3 x 12	
F	S30 IMAT MXH4803	3 x 7.50		1.6 à 6	3 x 16	

	Diamètre		400 volts		Réservoir à diaphragme 10 bars CE	Dimensions en mm		
	Aspi.	Ref.	Poids	IMAT		Lg	l	Ht
A	DN150	DN125	-	Size B	24 L	-	-	-
B			-	Size C				
C			-					
D	DN200	DN150	-	Size B				
E			-	Size C				
F			-					

Pompes MXH-F : page 12 - IMAT : pages 216-217 - Réservoirs : pages 142 à 148.

www.motralec.com / service-commercial@motralec.com / 01.39.97.65.10

S30 IMAT NM 3 POMPES NM À VITESSE VARIABLE - IMAT

	Référence	KW	Débit en m³/h	Pression en bars	400 volts	
					A	€ HT
A	S30 IMAT NM40/16A	3 x 4.00	15 à 144	1.7 à 3.7	3 x 9.6	Sur demande
B	S30 IMAT NM40/25A	3 x 15.00	15 à 126	7 à 9	3 x 27.2	
C	S30 IMAT NM50/16A	3 x 7.50	30 à 243	1.9 à 3.8	3 x 16	
D	S30 IMAT NM50/25A	3 x 18.50	24 à 198	6.1 à 8	3 x 34	
E	S30 IMAT NM65/16A	3 x 15.00	48 à 360	2.7 à 3.8	3 x 27.3	
F	S30 IMAT NMS65/250A	3 x 37.00	48 à 324	7.8 à 9	3 x 64	

	Diamètre		400 volts		Réservoir à diaphragme 10 bars CE	Dimensions en mm		
	Aspi.	Ref.	Poids	IMAT		Lg	l	Ht
A	DN150	DN125	-	Size B	24 L	-	-	-
B			-	Size D				
C	DN200	DN150	-	Size C				
D			-	Size C				
E	DN250	DN200	-					
F			-	Size E				

Pompes NM : pages 18 et 19 - IMAT : pages 216-217 - Réservoirs : pages 142 à 148.

S30 IMAT MXV-B 3 POMPES MXV-B À VITESSE VARIABLE - IMAT

	Référence	KW	Débit en m³/h	Pression en bars	400 volts	
					A	€ HT
A	S30 IMAT MXV-B32/405	3 x 1.10	0 à 24	1.8 à 5.6	3 x 2.7	Sur demande
B	S30 IMAT MXV-B32/408	3 x 2.20		3 à 9.1	3 x 5.3	
C	S30 IMAT MXV-B40/805	3 x 2.20	0 à 39	2.6 à 5.9	3 x 5.3	
D	S30 IMAT MXV-B40/808	3 x 3.00		4.2 à 9.5	3 x 6.6	
E	S30 IMAT MXV-B50/1805	3 x 3.70	0 à 75	1.9 à 6	3 x 9.6	
F	S30 IMAT MXV-B50/1808	3 x 5.50		3.2 à 9.4	3 x 10.9	

	Diamètre		400 volts		Réservoir à diaphragme 10 bars CE	Dimensions en mm		
	Aspi.	Ref.	Poids	IMAT		Lg	l	Ht
A	2"1/2	2"1/2	-	Size A	24 L	-	-	-
B			-	Size B				
C	3"	3"	-					
D			-					
E	DN100	DN100	-					
F			-	Size C				

Pompes MXV-B : page 13 - IMAT : pages 216-217 - Réservoirs : pages 142 à 148.

S30 IMAT MXV 3 POMPES MXV À VITESSE VARIABLE - IMAT

	Référence	KW	Débit en m³/h	Pression en bars	400 volts	
					A	€ HT
A	S30 IMAT MXV50/1604	3 x 4.00	0 à 72	2.7 à 6.9	3 x 9.6	Sur demande
B	S30 IMAT MXV50/1606	3 x 5.50		4 à 10.3	3 x 10.9	
C	S30 IMAT MXV65/3203	3 x 5.50	0 à 132	2.5 à 5.5	3 x 10.9	
D	S30 IMAT MXV65/3205	3 x 11.00		4.4 à 9.3	3 x 21.5	
E	S30 IMAT MXV80/4803	3 x 7.50	0 à 180	2.4 à 6.1	3 x 14.3	
F	S30 IMAT MXV80/4805	3 x 15.00		4.4 à 10.1	3 x 27.3	

Pour commander en version 230 volts, ajouter **M** à la référence - Exemple : **S 30 IMAT MXVM80/4805**

	Diamètre		400 volts		Réservoir à diaphragme 10 bars CE	Dimensions en mm		
	Aspi.	Ref.	Poids	IMAT		Lg	l	Ht
A	DN100	DN100	-	Size B	24 L	-	-	-
B			-	Size C				
C	DN125	DN125	-					
D			-					
E	DN150	DN150	-					
F			-	Size D				

Pompes MXV : page 15 - IMAT : pages 216-217 - Réservoirs : pages 142 à 148.

www.motralec.com / service-commercial@motralec.com / 01.39.97.65.10

Surpresseurs 3 pompes à vitesse variable - Avec armoire - De 1 à 240m³/h

Utilisation :
- Surpresseur 3 pompes à vitesse variable pour la distribution d'eau et le maintien de pression des réseaux collectifs, agricoles, industriels...
  à partir d'une réserve ou d'un réseau existant.
  A pression constante, le débit s'ajuste en fonction de la demande d'eau.

Options :
- Réservoirs
- Manchettes anti-vibratiles
- Constructions spéciales

Composition :
- 3 pompes inox 400V triphasé
- 1 armoire de commande et de protection à variation de fréquence, sécurité manque d'eau intégrée (BP)
- 1 transmetteur de pression 0-10 bars ou 0-16 bars/ 4-20 mA + manomètre
- 2 collecteurs inox
- 3 vannes à l'aspiration - 3 vannes au refoulement
- 3 clapets de refoulement
- 1 châssis commun

Ensemble livré monté et testé

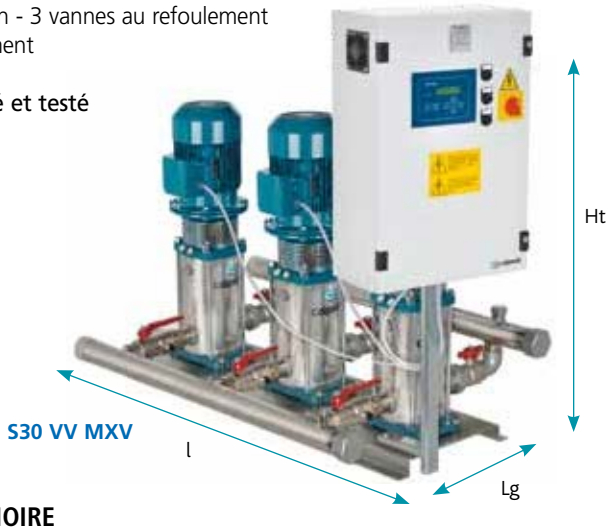

S30 VV MXH 3 POMPES MXH À VITESSE VARIABLE - ARMOIRE

	Référence	KW	Débit en m³/h	Pression en bars	400 volts	
					A	€ HT
A	S30 VV MXH204	3 x 0.55	0 à 14.4	1.4 à 4.5	3 x 1.6	10 243
B	S30 VV MXH404	3 x 0.75	0 à 24	1.2 à 4.4	3 x 2	10 633
C	S30 VV MXH803	3 x 1.10	0 à 39	1.4 à 3.6	3 x 2.9	11 668
D	S30 VV MXH804	3 x 1.50		1.9 à 4.8	3 x 3.6	11 813
E	S30 VV MXH1603	3 x 1.80	0 à 75	0.8 à 3.6	3 x 4.3	13 543
F	S30 VV MXH1605	3 x 3.70		1.9 à 6	3 x 9.6	19 086

	Diamètre		400 volts		Réservoir	Dimensions en mm		
	Aspi.	Ref.	Poids	Armoire		Lg	l	Ht
A	2"1/2	2"	-	QTL3VFT0.75-F	Option	-	-	-
B			-					
C	3"	2"	-	QTL3VFT1.5-F				
D			-					
E	DN100	DN80	-	QTL3VFT4-F				
F			-	QTL3VFT5.5-F				

Pompes MXH : page 11 - Armoires : page 227 - Réservoirs : pages 142 à 148.

S30 VV MXH-F 3 POMPES MXH-F À VITESSE VARIABLE - ARMOIRE

	Référence	KW	Débit en m³/h	Pression en bars	400 volts	
					A	€ HT
A	S30 VV MXH-F3202	3 x 4.00	0 à 150	0.7 à 3.7	3 x 9.6	22 809
B	S30 VV MXH-F3203	3 x 5.50		1 à 5.5	3 x 12	24 584
C	S30 VV MXH-F3204	3 x 7.50		1.6 à 7.4	3 x 16	27 953
D	S30 VV MXH-F4801	3 x 3.00	0 à 180	0.7 à 2	3 x 6.6	23 743
E	S30 VV MXH-F4802	3 x 5.50	0 à 198	0.7 à 4.1	3 x 12	28 557
F	S30 VV MXH-F4803	3 x 7.50		1.6 à 6	3 x 16	32 159

	Diamètre		400 volts		Réservoir	Dimensions en mm		
	Aspi.	Ref.	Poids	Armoire		Lg	l	Ht
A	DN150	DN125	-	QTL3VFT5.5-F	Option	-	-	-
B			-					
C			-	QTL3VFT7.5-F				
D	DN200	DN150	-	QTL3VFT4.0-F				
E			-	QTL3VFT5.5-F				
F			-	QTL3VFT7.5-F				

Pompes MXH-F : page 12 - Armoires : page 227 - Réservoirs : pages 142 à 148.

www.motralec.com / service-commercial@motralec.com / 01.39.97.65.10

S30 VV NM 3 POMPES NM À VITESSE VARIABLE - ARMOIRE

	Référence	KW	Débit en m³/h	Pression en bars	400 volts	
					A	€ HT
A	S30 VV NM40/16A	3 x 4.00	15 à 144	1.7 à 3.7	3 x 9.6	21 076
B	S30 VV NM40/25A	3 x 15.00	15 à 126	7 à 9	3 x 27.2	34 972
C	S30 VV NM50/16A	3 x 7.50	30 à 243	1.9 à 3.8	3 x 16	28 640
D	S30 VV NM50/25A	3 x 18.50	24 à 198	6.1 à 8	3 x 34	42 867
E	S30 VV NM65/16A	3 x 15.00	48 à 360	2.7 à 3.8	3 x 27.3	42 417
F	S30 VV NMS65/250A	3 x 37.00	48 à 324	7.8 à 9	3 x 64	78 660

	Diamètre		400 volts		Réservoir	Dimensions en mm		
	Aspi.	Ref.	Poids	Armoire		Lg	l	Ht
A	DN150	DN125	-	QTL3VFT5.5	Option	-	-	-
B			-	QTL3VFT15				
C	DN200	DN150	-	QTL3VFT7.5				
D			-	QTL3VFT22				
E	DN250	DN200	-	QTL3VFT15				
F			-	QTL3VFT37				

Pompes NM : pages 18 et 19 - Armoires : page 227 - Réservoirs : pages 142 à 148.

S30 VV MXV-B 3 POMPES MXV-B À VITESSE VARIABLE - ARMOIRE

	Référence	KW	Débit en m³/h	Pression en bars	400 volts	
					A	€ HT
A	S30 VV MXV-B32/405	3 x 1.10	0 à 24	1.8 à 5.6	3 x 2.7	12 645
B	S30 VV MXV-B32/408	3 x 2.20		3 à 9.1	3 x 5.3	13 817
C	S30 VV MXV-B40/805	3 x 2.20	0 à 39	2.6 à 5.9	3 x 5.3	14 088
D	S30 VV MXV-B40/808	3 x 3.00		4.2 à 9.5	3 x 6.6	15 578
E	S30 VV MXV-B50/1805	3 x 3.70	0 à 75	1.9 à 6	3 x 9.6	21 777
F	S30 VV MXV-B50/1808	3 x 5.50		3.2 à 9.4	3 x 10.9	23 521

	Diamètre		400 volts		Réservoir	Dimensions en mm		
	Aspi.	Ref.	Poids	Armoire		Lg	l	Ht
A	2"1/2	2"1/2	-	QTL3VFT1.5-F	Option	-	-	-
B			-	QTL3VFT2.2-F				
C	3"	3"	-					
D			-	QTL3VFT4-F				
E	DN100	DN100	-	QTL3VFT5.5-F				
F			-					

Pompes MXV-B : page 13 - Armoires : page 227 - Réservoirs : pages 142 à 148.

S30 VV MXV 3 POMPES MXV À VITESSE VARIABLE - ARMOIRE

	Référence	KW	Débit en m³/h	Pression en bars	400 volts	
					A	€ HT
A	S30 VV MXV50/1604	3 x 4.00	0 à 72	2.7 à 6.9	3 x 9.6	24 707
B	S30 VV MXV50/1606	3 x 5.50		4 à 10.3	3 x 10.9	27 303
C	S30 VV MXV65/3203	3 x 5.50	0 à 132	2.5 à 5.5	3 x 10.9	27 101
D	S30 VV MXV65/3205	3 x 11.00		4.4 à 9.3	3 x 21.5	37 352
E	S30 VV MXV80/4803	3 x 7.50	0 à 180	2.4 à 6.1	3 x 14.3	34 095
F	S30 VV MXV80/4805	3 x 15.00		4.4 à 10.1	3 x 27.3	45 201

	Diamètre		400 volts		Réservoir	Dimensions en mm		
	Aspi.	Ref.	Poids	Armoire		Lg	l	Ht
A	DN100	DN100	-	QTL3VFT5.5-F	Option	-	-	-
B			-					
C	DN125	DN125	-					
D			-	QTL3VFT11-F				
E	DN150	DN150	-	QTL3VFT7.5-F				
F			-	QTL3VFT15-F				

Pompes MXV : page 15 - Armoires : page 227 - Réservoirs : pages 142 à 148.

www.motralec.com / service-commercial@motralec.com / 01.39.97.65.10

S11 INC MXH 8 et 16 m³/h SURPRESSEURS INCENDIE RIA

Pour l'alimentation de 1 à 8 RIA maxi selon R5 de l'APSAD

Ensemble de surpression comprenant :
2 électropompes type MXH.
2 collecteurs en inox + 2 bouchons.
2 vannes aspiration - 2 vannes refoulement - 2 clapets refoulement.
1 manomètre en diamètre 100.
1 pressostat commande électropompe.
1 châssis commun oméga.
1 réservoir à vessie 8 litres monté au refoulement.

En milieu non E.R.P.* :
1 coffret de commande et de protection **C2PST**.

En milieu E.R.P.* :
1 coffret de commande et de protection **SRT20CPI**.

OPTIONS

Sécurité manque d'eau

en fonction du raccordement amont du surpresseur.
- En charge sur réseau de ville : codification "+C+S": **C14**
- En charge sous bâche : codification "+B+S": **FB10**
- En aspiration négative : codification "+A+S": **C14** (monté au refoulement).

Manchons anti-vibratiles
Pour les surpresseurs en charge sous bâche ou sur réseau de ville : **ZKB**

Contrôle permanent d'isolement
Pour tous les surpresseurs installés dans les ERP* : **CPI**

By-pass (sur demande)
Pour les surpresseurs en charge sur réseau de ville : codification "+Y" **BY-PASS**

Codification des surpresseurs
Exemple : S11 INC MXH1603/A C+S+CPI
S = **S**urpresseur
1 = Nombre de pompe pour un débit total
1 = Nombre de pompe en secours
INC = Application **Inc**endie
MXH = Type de pompe
1603/A = Définition de la pompe
C = En **c**harge sur réseau de ville
S = **S**écurité manque d'eau
CPI = **C**ontrôle **p**ermanent d'**i**solement

Référence	Intensité en A	€ HT Version standard selon descriptif ci-dessus	Sécurité manque d'eau		Contrôleur permanent Type de coffret différent	Manchons anti-vibratiles**
			En charge sur réseau de ville contacteur inversé C14	En charge sous bâche Flotteur FB10		
			+C+S	+B+S	+CPI	
			+ value en €			
S11 INC MXH802 (8 m³/h à 18 m)	2 x 2	4 555	124	81	1 596	ZKBDN65-ZKT2" 187
S11 INC MXH803 (8 m³/h à 27,5 m)	2 x 2,9	4 767				
S11 INC MXH804 (8 m³/h à 37 m)	2 x 3,6	4 862				
S11 INC MXH805 (8 m³/h à 47 m)	2 x 4,3	5 118			1 600	
S11 INC MXH1602 (16 m³/h à 17,5 m)	2 x 3,6	5 052			1 596	ZKBDN80-DN65 226
S11 INC MXH1603 (16 m³/h à 24,8 m)	2 x 4,3	5 212			1 600	
S11 INC MXH1604 (16 m³/h à 36 m)	2 x 6,6	6 226				
S11 INC MXH1605 (16 m³/h à 45 m)	2 x 9,6	6 472				
S11 INC MXH1606 (16 m³/h à 53 m)	2 x 9,6	6 617				

*ERP : **E**tablissement **R**ecevant du **P**ublic
** Livrés séparés avec visserie inox

www.motralec.com / service-commercial@motralec.com / 01.39.97.65.10

S11 INC NM 32 et 48 m³/h SURPRESSEURS INCENDIE RIA/PIA

32 m³/h pour l'alimentation de 9 RIA ou plus selon R5 de l'APSAD
48 m³/h pour l'alimentation de PIA

Ensemble de surpression comprenant :
2 électropompes type NM.
2 collecteurs en acier peint + 2 brides pleines (Asp./Réf.) + visserie + joints.
2 vannes aspiration - 2 vannes refoulement - 2 clapets refoulement.
2 cônes d'augmentation.
1 manomètre en diamètre 100.
1 pressostat commande électropompe.
1 châssis commun mécano-soudé peint.
1 réservoir à vessie 8 litres monté au refoulement.

En milieu non E.R.P.*:
1 coffret de commande et de protection **VIGICAL C2PS** pour une intensité ≤ 32A (3,00 à 15,00 Kw).
1 coffret de commande et de protection **A2ES** pour une intensité ≥ 32A (18,50 Kw).

En milieu E.R.P.* :
1 coffret de commande et de protection **SR20CPI** pour une intensité ≤ 32A (3,00 à 15,00 Kw).
1 coffret de commande et de protection **A2ESCPI** pour une intensité ≥ 32A (18,50 Kw).

OPTIONS

Sécurité manque d'eau

en fonction du raccordement amont du surpresseur.
- En charge sur réseau de ville : codification "+C+S": **C14**
- En charge sous bâche : codification "+B+S": **FB10**
- En aspiration négative : codification "+A+S": **C14** (monté au refoulement).

Manchons anti-vibratiles
Pour les surpresseurs en charge sous bâche ou sur réseau de ville : **ZKB**

Contrôle permanent d'isolement
Pour tous les surpresseurs installés dans les ERP* : **CPI**

By-pass (sur demande)
Pour les surpresseurs en charge sur réseau de ville : codification "+Y" : **BY-PASS**

Codification des surpresseurs
Exemple : S11 INC NM 40/16 B/B C+S+CPI
S = **S**urpresseur
1 = Nombre de pompe pour un débit total
1 = Nombre de pompe en secours
INC = Application **Inc**endie
NM = Type de pompe
40/16 = Définition de la pompe
C = En **c**harge sur réseau de ville
S = **S**écurité manque d'eau
CPI = **C**ontrôle **p**ermanent d'**i**solement

Référence	Intensité en A	€ HT Version standard selon descriptif ci-dessus	Sécurité manque d'eau		Contrôleur permanent Type de coffret différent	Manchons anti-vibratiles**
			En charge sur réseau de ville contacteur inversé C14	En charge sous bâche Flotteur FB10		
			+C+S	+B+S	+CPI	
			+ value en €			
S11 INC NM40/16B (32 m³/h à 22,5 m)	2 x 6,6	7 033	124	81	1 600	ZKBDN100-DN80 280
S11 INC NM40/16A (32 m³/h à 31 m)	2 x 9,6	7 360				
S11 INC NM 40/20B (32 m³/h à 36 m)	2 x 12	8 278			1 645	
S11 INC NM40/20A (32 m³/h à 48,5 m)	2 x 16	8 772			1 486	
S11 INC NM40/25C (32 m³/h à 51 m)	2 x 18,5	10 476			1 626	
S11 INC NM40/25B (32 m³/h à 62 m)	2 x 21,5	10 999				
S11 INC NM40/25A (32 m³/h à 83 m)	2 x 27,2	11 876			2 734	
S11 INC NM50/12A (48 m³/h à 21 m)	2 x 9,6	9 004			1 600	ZKBDN150-DN100 497
S11 INC NM50/20B (48 m³/h à 42,5 m)	2 x 18,5	11 672			1 626	
S11 INC NM50/20S (48 m³/h à 55,5 m)	2 x 27,3	13 066			2 734	
S11 INC NM50/25A (48 m³/h à 74,5 m)	2 x 34	17 288				

*ERP : **E**tablissement **R**ecevant du **P**ublic
** Livrés séparés avec visserie inox

www.motralec.com / service-commercial@motralec.com / 01.39.97.65.10

S11 INC-TH NM 32 et 48 m³/h SURPRESSEURS INCENDIE MIXTE RIA/PIA

32 m³/h pour l'alimentation de 9 RIA ou plus selon R5 de l'APSAD
48 m³/h pour l'alimentation de PIA

Ensemble de surpression comprenant :
1 électropompe type NM.
1 pompe centrifuge type N accouplée à un moteur thermique HATZ.
2 collecteurs en acier peint (Asp./Réf.) + 2 brides pleines + visserie + joints.
2 vannes aspiration - 2 vannes refoulement - 2 clapets refoulement.
2 manchettes anti-vibratiles aspiration.
2 manchettes anti-vibratiles au refoulement - 2 cônes d'augmentation.
1 pressostat commande électropompe - 1 châssis commun mécano-soudé peint.
1 armoire de commande et de protection A2ES spéciale secours thermique (prévoir une alimentation Tri + N) - 1 tableau de bord avec démarrage à clé.
1 tirette d'arrêt - 1 batterie 12 volts - 1 coupe circuit - 1 réservoir à vessie 8 litres.
1 manomètre en diamètre 100 monté sur le collecteur de refoulement.

En milieu non E.R.P.* :
1 armoire de commande et de protection **A2ES** spéciale secours thermique.

En milieu E.R.P.* :
1 armoire de commande et de protection **A2ES** spéciale secours thermique avec **CPI**.

OPTIONS

Sécurité manque d'eau

en fonction du raccordement amont du surpresseur.
- En charge sur réseau de ville : codification "+C+S": **C14**
- En charge sous bâche : codification "+B+S": **FB10**
- En aspiration négative : codification "+A+S": **C14** (monté au refoulement).

Manchons anti-vibratiles
Pour les surpresseurs en charge sous bâche ou sur réseau de ville : **ZKB**

By-pass (sur demande)
Pour les surpresseurs en charge sur réseau de ville : codification "+Y" **BY-PASS**

Arrêt par électrostop (sur demande)

Codification des surpresseurs
Exemple : S11 INC-TH NM 40/20 A +C+S
S = **S**urpresseur
1 = Nombre de pompe pour un débit total
1 = Nombre de pompe en secours
INC = Application **Inc**endie
TH = Pompe en secours à entraînement **th**ermique
NM = Type de pompe
40/20 = Définition de la pompe
C = En **c**harge sur réseau de ville
S = **S**écurité manque d'eau

Référence	Intensité en A	€ HT Version standard selon descriptif ci-dessus	Sécurité manque d'eau		Contrôleur permanent Type de coffret différent	Manchons anti-vibratiles**
			En charge sur réseau de ville contacteur inversé C14	En charge sous bâche Flotteur FB10		
			+C+S	+B+S	+CPI	
			+ value en €			
S11 INC-TH NM40/16B (32 m³/h à 22,5 m)	2 x 6,6	15 732	124	81	1 600	ZKBDN100-DN80 280
S11 INC-TH NM40/16A (32 m³/h à 31 m)	2 x 9,6	17 088				
S11 INC-TH NM40/20B (32 m³/h à 36 m)	2 x 12	17 887			1 645	
S11 INC-TH NM40/20A (32 m³/h à 48,5 m)	2 x 16	20 675			1 486	
S11 INC-TH NM40/25C (32 m³/h à 51 m)	2 x 18,5	22 510			1 626	
S11 INC-TH NM40/25B (32 m³/h à 62 m)	2 x 21,5	23 952				
S11 INC-TH NM40/25A (32 m³/h à 83 m)	2 x 27,2	29 025			2 734	
S11 INC-TH NM50/12A (48 m³/h à 21 m)	2 x 9,6	25 823			1 600	ZKBDN150-DN100 497
S11 INC-TH NM50/20B (48 m³/h à 42,5 m)	2 x 18,5	28 768			1 626	
S11 INC-TH NM50/20S (48 m³/h à 55,5 m)	2 x 27,3	33 573			2 734	
S11 INC-TH NM50/25A (48 m³/h à 74,5 m)	2 x 34	35 185				

*ERP : **E**tablissement **R**ecevant du **P**ublic
** Livrés séparés avec visserie inox

www.motralec.com / service-commercial@motralec.com / 01.39.97.65.10

AUE AUD AUED 32, 48 et 85 m³/h SURPRESSEURS INCENDIE UNI-EN12845

Groupes de surpression Incendie construits pour l'alimentation de systèmes d'extinction automatiques type SPRINKLEUR, selon la norme UNI-EN12845

NEW

Ensemble de surpression comprenant :
1 groupe principale électrique.
1 électro-pompe jockey.
1 groupe secours thermique (AUD - AUED).
1 clapet et 1 vanne au refoulement par pompe.
1 manchette anti-vibratile au refoulement (groupe thermique).
1 cône d'augmentation par groupe (groupe principal et thermique).
1 collecteur de refoulement.
2 pressostats en télécommande.
1 circuit de test manuel par pompe.
1 coffret de commande et de protection par pompe.
1 réservoir à vessie par pompe.
1 châssis commun mécano-soudé peint.
1 manomètre par pompe.

Toutes les vannes et clapets sont bloqués dans la position normal de fonctionnement au moyen d'une clé.

OPTIONS

Vanne à l'aspiration de chaque pompe par les systèmes en charge sur bâche.

Vanne générale à la sortie du collecteur de refoulement.

Manchettes anti-vibratiles

Débimètre + collecteur associés (sur demande).

Codification des surpresseurs
Exemple : AUED21-40/200A-NG6/18E
A = **A**utomatique
U = **U**nité (groupe)
E = Pompe principale **E**lectrique
D = Pompe en secours **D**iesel
2 = Nombres de pompes principales (électrique ou thermique)
1 = Nombre de pompe jockey
40/200A = Définition des pompes principales et secours
NG6/18E = Définition de la pompe jockey

Référence	€ HT Version standard selon descriptif ci-dessus	Vannes à l'aspiration		Vanne générale à la sortie du collecteur		Manchettes antivibratiles**	
		Papillon + Boisseau		Papillon		ZKB	
		Ø	€ HT	Ø	€ HT	Ø	€ HT
AUE11-40/200A/A-NG6/18E 32 m³/h à 49 mce (1+1 jck)	Sur demande	DN65 (x1) + 1"1/2 (x1)	Sur demande	DN65	Sur demande	DN65	Sur demande
AUE21-40/200A/A-NG6/18E 32 m³/h à 49 mce (1+1+1 jck)		DN65 (x2) + 1"1/2 (x1)		DN80		DN80	
AUD11-40/200A/A-NG6/18E 32 m³/h à 49 mce (1 th+1 jck)		DN65 (x1) + 1"1/2 (x2)		DN65		DN65	
AUED21-40/200A/A-NG6/18E 32 m³/h à 49 mce (1+1 th+1 jck)		DN65 (x2) + 1"1/2 (x1)		DN80		DN80	
AUE11-50/200S/A-NG6/18E 48 m³/h à 55 mce (1+1 jck)		DN65 (x1) + 1"1/2 (x1)		DN80		DN80	
AUE21-50/200S/A-NG6/18E 48 m³/h à 55 mce (1+1+1 jck)		DN65 (x2) + 1"1/2 (x1)		DN100		DN100	
AUD11-50/200S/A-NG6/18E 48 m³/h à 55 mce (1 th+1 jck)		DN65 (x1) + 1"1/2 (x1)		DN80		DN80	
AUD21-50/200S/A-NG6/18E 48 m³/h à 55 mce (1+1 th+1 jck)		DN65 (x2) + 1"1/2 (x1)		DN100		DN100	
AUE11-65/200A/A-NG6/18E 85 m³/h à 52 mce (1+1 jck)		DN80 (x1) + 1"1/2 (x1)		DN100		DN100	
AUE21-65/200A/A-NG6/18 85 m³/h à 52 mce (1+1+1 jck)		DN80 (x2) + 1"1/2 (x1)		DN125		DN125	
AUD11-65/200A/A-NG6/18 85 m³/h à 52 mce (1 th+1 jck)		DN80 (x2) + 1"1/2 (x1)		DN100		DN100	
AUED21-65/200A/A-NG6/18E 85 m³/h à 52 mce (1+1 th+1 jck)		DN80 (x2) + 1"1/2 (x1)		DN125		DN125	

** Livrés séparés

www.motralec.com / service-commercial@motralec.com / 01.39.97.65.10

OPTIONS SURPRESSEURS DOMESTIQUES (PAGES 40 À 45)

SMAT SÉCURITÉ MANQUE D'EAU POUR 1 POMPE MONOPHASÉE

Boîtier/Fiche sécurité manque d'eau pour surpresseur domestique 1 pompe monophasée 230 volts.
S'installe entre la fiche d'alimentation du surpresseur et la prise secteur.
Température de fonctionnement : + 5 à + 45° C.
Dimensions : 123 x 78 x 87 mm.

Référence	Plage d'utilisation	€ HT
SMAT	3 à 8 A	70

FBP SÉCURITÉ MANQUE D'EAU POUR 1 POMPE MONOPHASÉE

Fiches mâle/femelle avec flotteur.
Fonctionnement par flotteur téléporté (livrée avec flotteur).

Référence	Longueur de câble	€ HT
FBP 10	10 m	109
FBP 20	20 m	142

SMEC13 SÉCURITÉ MANQUE D'EAU

C 13

Contacteur inversé monté sur le surpresseur.
Arrête la pompe automatiquement lorsqu'elle se trouve en sous-pression.
Réarmement manuel.

Référence	Plage de réglage	Raccordement	€ HT
SMEC 13	0.3 à 2.6 bars	femelle 1/4" (8 x 13)	67

OPTIONS SURPRESSEURS S10 - S20 - S30 (PAGES 46 À 77)

+C+S SÉCURITÉ MANQUE D'EAU EN CHARGE SUR RÉSEAU EAU DE VILLE

C 14

Arrête la pompe automatiquement lorsqu'elle se trouve en sous-pression.
Réarmement manuel.
C13 + raccords + vanette + montage sur le surpresseur

Référence	Plage de réglage	Raccordement	€ HT
+C+S	1.3 à 12 bars	femelle 1/4" (8 x 13) + Prise mano 1/4" (8 x 13)	124

+B+S SÉCURITÉ MANQUE D'EAU POUR SURPRESSEUR EN CHARGE SUR BÂCHE

Flotteur à bille 20 m + contrepoids + montage.

Référence	€ HT
+B+S	81

K-ZKB KITS DE 2 MANCHONS DE DILATATION

Joints anti-vibratiles pour le raccordement de l'aspiration et du refoulement des surpresseurs.
Acier galvanisé - PN16 - Livrés séparés avec visserie inox.

Référence	€ HT
K-ZKB DN65-ZKT2"	187
K-ZKB DN65-DN65	215
K-ZKB DN80-DN65	226
K-ZKB DN80-DN80	255
K-ZKB DN100-DN80	280

Référence	€ HT
K-ZKB DN100-DN100	297
K-ZKB DN125-DN100	345
K-ZKB DN125-DN125	376
K-ZKB DN150-DN125	497
K-ZKB DN150-DN150	571

www.motralec.com / service-commercial@motralec.com / 01.39.97.65.10

Série	Pages
K NGXM EP Groupes de surpression avec pompe de surface	**80**
K EP Groupes de surpression avec pompes immergées	**80**
KIT EDV AUTO Coffret de gestion eau de ville	**81**
MONTAGE Groupes de surpression eaux de pluie	**81**
MPSM - MXSUM Pompes multicellulaires verticales monobloc inox pour eaux de pluie	**82**
ACCESSOIRES POUR GROUPES DE SURPRESSION EAUX DE PLUIE	**82**
GEP MAT Gestionnaires d'eaux de pluie	**83 à 85**
RAIN MAT ECO Coffret de gestion d'eaux de pluie pour GEPMAT	**85**
MONTAGE Gestionnaire eau de pluie	**85**
CP - CH - CV Cuves de stockage d'eaux de pluie - Aériennes	**86**
CEFS - CU - CE Cuves de stockage d'eaux de pluie - Enterrées	**87**
RÈGLEMENTATION - AVANTAGES	**88**

www.motralec.com / service-commercial@motralec.com / 01.39.97.65.10

K NGXM EP GROUPES DE SURPRESSION AVEC POMPE DE SURFACE

K24H NGXM 3EP

1 Pompe inox autoamorçante + 1 réservoir à vessie horizontal.
Marche arrêt automatique - sécurité manque d'eau avec redémarrage automatique.
Ensemble comprenant :
1 Pompe inox série NGXM3 monophasée 230 V (voir page 8).
1 Réservoir à vessie horizontal 10 bars CE (24 ou 50 litres).
1 Contacteur manométrique + 1 manomètre 0 à 6 bars.
1 Flotteur à bille avec 20 m de câble et son contrepoids, l'ensemble équipé d'une fiche mâle/femelle de télécommande.
1 Flexible de liaison + raccords.
1 Fiche mâle + 3 m de câble.
Montage et câblage réalisés par nos soins
Ensemble livré en carton individuel.

Débit optimal : 2 m³/h

Asp. F	Ref. F	m³/h	0	1	2	2.4	3
		l/min	0	16.6	33.3	40	50
1"	1"	Hm	53	39	30	27	22

Référence	€ HT	Réservoir	MOTEUR		
			Tension	KW	A
K24H NGXM 3EP	601	24 L	230	0.55	4.2
K50H NGXM 3EP	658	50 L			

Pression d'enclenchement : 2,3 bars
Pression de déclenchement : 4,5 bars

K EP GROUPES DE SURPRESSION AVEC POMPES IMMERGÉES

K24H MPSM 304EP

K24H MXSUM 204EP

1 Pompe immergée en inox livrée avec 15 m de câble + 1 réservoir à vessie horizontal.
Marche arrêt automatique - sécurité manque d'eau avec redémarrage automatique.
Ensemble comprenant :
1 Pompe immergée série MPSM monophasée 230 V (voir page 111) équipée de 15 m de câble, d'un flotteur à bille et d'une fiche mâle avec une aspiration basse.
ou
1 Pompe immergée (corps d'aspiration avec traitement cataphorèse) série MXSU monophasée 230 V (voir page 32) équipée de 15 m de câble, d'un flotteur à bille, d'un coffret de démarrage et de protection MCOMP, et d'une fiche mâle avec une aspiration flottante longueur 1.5 m Ø 25.
1 Réservoir à vessie horizontal 10 bars CE (24 ou 50 litres).
1 Contacteur manométrique + 1 manomètre 0 à 6 bars.
1 Ensemble de raccords en Ø 32 mm pour la liaison pompe/sortie de cuve. (3 m de tuyau, 1 coude, 1 vanne, 1 passe paroi, 1 raccord pour PE, 1 presse étoupe).
Montage partiel réalisé par nos soins
Ensemble livré sur palette individuelle.

Débit optimal : 2 m³/h

Refoulement F	m³/h	0	1	2	3	4.5
	l/min	0	16.6	33.3	50	75
1"1/4	Hm	44	41.5	38.5	29.5	16

Référence	€ HT	Réservoir	MOTEUR		
			Tension	KW	A
K24H MPSM 304EP NEW	764	24 L	230	0.55	4
K50H MPSM 304EP NEW	819	50 L			
K24H MXSUM 204EP	1 046	24 L			
K50H MXSUM 204EP	1 101	50 L			

Pression d'enclenchement : 2.3 bars
Pression de déclenchement : 4 bars

www.motralec.com / service-commercial@motralec.com / 01.39.97.65.10

KIT EDV AUTO COFFRET DE GESTION EAU DE VILLE

Ensemble livré câblé		
Raccords et vanne Ø 25 mm 3/4" (débit max 4 m³/h)	KIT EDV AUTO 25	591

Gestion automatique eau de pluie/eau de ville
Permet de réapprovisionner automatiquement la cuve de stockage en eau de ville en cas de manque d'eau de pluie.

Ensemble comprenant :
1 Coffret de gestion en 230 V/mono/50 Hz pour la pompe, le flotteur et l'électrovanne.
Livré avec son câble d'alimentation de 3 m + 1 fiche mâle.
1 Flotteur à bille avec 20 m de câble et son contrepoids (pour le déclenchement de l'électrovanne).
1 Electrovanne - 230 V/mono/50 Hz cablée avec 5 m de câble.
1 Vanne 1/4 de tour (à positionner avant l'électrovanne sur le réseau d'eau de ville).
2 Raccords pour tuyau PE.
1 Passage de paroi et un raccord pour tuyau PE.
1 Presse étoupe.

MONTAGE GROUPES DE SURPRESSION EAUX DE PLUIE

Groupe de surpression avec pompe de surface

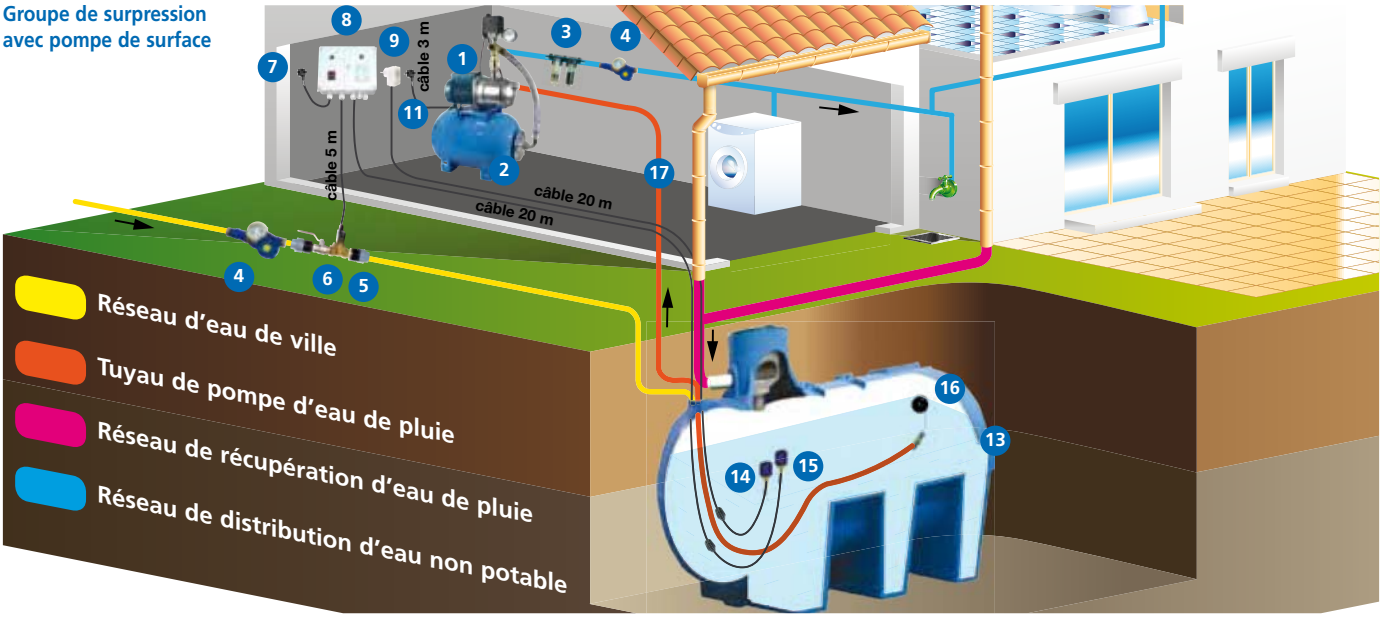

Groupe de surpression avec pompe immergée

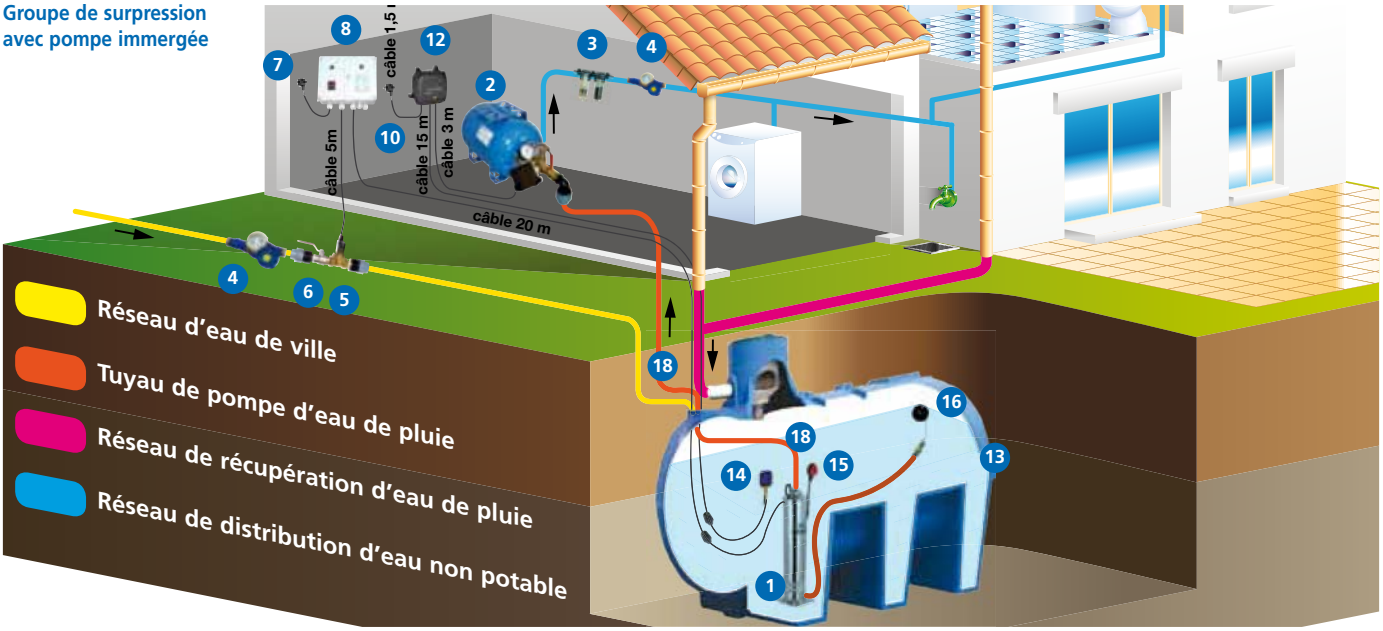

1 - Pompe
2 - Réservoir équipé
3 - Filtre double
4 - Compteurs d'eau
5 - Vanne d'isolement
6 - Electrovanne
7 - Fiche mâle coffret de gestion
8 - Coffret de gestion
9 - Fiche mâle télécommande
10 - Fiche mâle coffret de protection pompe
11 - Fiche mâle groupe de surpression
12 - Coffret de protection pompe MCOMP
13 - Cuve de stockage
14 - Flotteur télécommande électrovanne
15 - Flotteur manque d'eau
16 - Aspiration flottante
17 - Kit de liaison
18 - Ensemble de raccords pour la liaison pompe/sortie de cuve

www.motralec.com / service-commercial@motralec.com / 01.39.97.65.10

MPSM MXSUM POMPES MULTICELLULAIRES VERTICALES MONOBLOC INOX POUR EAUX DE PLUIE

Pompe multicellulaire verticale monobloc en acier inoxydable.
Construction, caractéristiques hydrauliques et électriques identiques à la version MPSM standard (voir page 111) et à la version MXSU standard (voir page 32) sauf longueur de câble.

Référence	€ HT	MOTEUR			Ht.	Kg	m³/h	0	1	1.5	2	2.5	3	3.5	4	4.5
		Tension	KW	A			l/min	0	16.6	25	33.3	41.6	50	58.3	66.6	75
MPSM 304-CG	505	230	0.55	4.1	504	15.5	Hm	44	41.5	39.5	36.5	33.5	29.5	25.5	21	16
MXSUM 204/A EP	669				524	12.5										

ACCESSOIRES POUR GROUPES DE SURPRESSION EAUX DE PLUIE

FBP FICHES MÂLE/FEMELLE AVEC FLOTTEUR

Fonctionnement par flotteur téléporté (livrée avec flotteur)

Référence	Longueur de câble	€ HT
FBP 10	10 m	109
FBP 20	20 m	142

EV ÉLECTROVANNES 230V

Référence	Ø	€ HT
EV3/4-220V	3/4"	220
EV1-220V	1"	474

ASP-FLT ASPIRATION FLOTTANTE

Longueur 1.50 m

Référence	Ø	€ HT
ASP-FLT-25	25 mm	92

NW25DUO FILTRE DUO

Filtre duo comprenant 1 filtre standard + 1 filtre TE (livré sans charbon actif) + 2 raccords 3/4" + 2 raccords 1"(charbon actif et accessoires page 244)

Référence	€ HT	Support mural	€ HT
NW25 DUO	191	SUP2	41

TIO FILTRES

Filtre duo comprenant 1 filtre standard NW25
+ 1 filtre de stérilisation par rayons UV + 1 tableau suivi entretien
+ 1 témoin fonctionnement lampe UV +
1 bouton ON/OFF + 1 compteur horaire
+ 1 buzzer + 2 raccords 3/4" + 2 raccords 1"

Référence	€ HT	Support mural	€ HT
TIO-UV	1 673	SUP-UV	38

Filtre duo comprenant 1 filtre standard NW25
+ 1 filtre de stérilisation par rayons UV
+ 1 tableau suivi entretien

Référence	€ HT	Support mural	€ HT
TIO-UV-ECO	1 144	SUP-UV	38

FB FLOTTEUR À BILLE 20 M

Flotteur à bille 20 m et contrepoids

Référence	€ HT
FB 20	78
CP2	18

1520 COMPTEURS D'EAU

Compteur d'eau en laiton - Agréé CE

Référence	Entraxe en mm	Ø	€ HT
1520-20	160	3/4"	122
1520-26	190	1"	128

KIT AEP KIT DE LIAISON / ASPIRATION

Adaptés pour les groupes de surpression EP et les pompes de surface

Référence	Longueur du tuyau	Version	Ø	Pour pompe	€ HT
KIT AEP25-15	15 m	2 m³/h	25 mm	NGXM3	112
KIT AEP25-25	25 m				135

150 CLAPET POUR KITS D'ASPIRATION

Référence	Version	Ø	€ HT
150 - 1"	2 m³/h	1"	14,29

235 CRÉPINE POUR KITS D'ASPIRATION

Référence	Version	Ø	€ HT
235 - 1"	2 m³/h	25 mm	2,61

www.motralec.com / service-commercial@motralec.com / 01.39.97.65.10

GEP MAT GESTIONNAIRES D'EAUX DE PLUIE

Installation de récupération des eaux de pluie prête à être raccordée.

Les gestionnaires GEP MAT assurent une alimentation automatique en eau de pluie à partir d'une citerne ou cuve enterrée. Les réservoirs "Eaux de ville" des gestionnaires permettent de réalimenter le réseau de consommation lorsque la citerne ou cuve enterrée n'a plus suffisamment d'eau de pluie.

Avantages

- Conforme à la norme EN 1717.
- Solution compacte.
- Prêt à être installé.
- Mode manuel possible en cas de pollution des eaux de pluie.
- Rinçage hebdomadaire du filtre de la citerne ou cuve enterrée ainsi que la vidange d'eau potable.

Utilisation

- Rinçage des toilettes
- Arrosage, irrigation.
- Activités de nettoyage.

GEP MAT 16 SC GESTIONNAIRE D'EAUX DE PLUIE AVEC IDROMAT ET TÉLÉCOMMANDE

1 Réservoir d'appoint d'une capacité de 15 litres en eau de ville.
23 L de volume total - 11 L d'eau maxi - 8 L en fonctionnement.
Equipé d'un robinet à flotteur pour le remplissage.
1 Électropompe monophasée autoamorçante inox type NGXM 4 (voir page 8).
1 Régulateur électronique type **IDROMAT 5** (voir page 213) pour le fonctionnement automatique de l'électropompe + 1 fiche mâle et 3 m de câble.
1 flotteur à bille avec 20 m de câble et son contrepoids, l'ensemble équipé d'une fiche mâle/femelle de télécommande.
1 Électrovanne 3 voies en 1" pour le basculement "eau de pluie/eau de ville" + 1 fiche mâle et 1 m de câble.
1 Clapet anti-retour en 1" à l'aspiration. 1 Vanne en 3/4" au refoulement.
1 Tresse inox 1"x 300 mm pour l'aspiration.
1 coude laiton pour raccorder l'évacuation du trop plein.
1 Tresse inox 3/4"x 300 mm pour le refoulement.
Montage hydraulique et câblage réalisés par nos soins.
Installation de récupération conforme à la DIN 1989 et EN1717.

Référence	€ HT	MOTEUR			Diamètre d'aspiration	Diamètre de refoulement	Débit en m³/h	Pression en bars
		Tension	KW	A				
GEP MAT 16 SC	1 129	230	0.75	5.4	1"	3/4"	0 à 5	1.8 à 4.2

Dimensions : L = 600 mm x l = 230 mm x H = 850 mm. Poids : 27 kg.

GEP MAT 16 RP GESTIONNAIRE D'EAUX DE PLUIE AVEC RÉSERVOIR, PRESSOSTAT ET RAINMAT ECO

1 Réservoir d'appoint d'une capacité de 15 litres en eau de ville.
23 L de volume total - 11 L d'eau maxi - 8 L en fonctionnement.
Equipé d'un robinet à flotteur pour le remplissage.
1 Électropompe monophasée autoamorçante inox type NGXM 4 (voir page 8).
1 Réservoir à vessie 8 litres sphérique Norme CE (voir page 142)*.
1 Coffret de commande et de protection **RAIN MAT ECO** livré avec flotteur boulet et 20m de câble + 1 fiche mâle et 1,5 m de câble.
1 Électrovanne 3 voies en 1" pour le basculement "eau de pluie/eau de ville".
1 Contacteur manométrique + 1 manomètre de contrôle 0-6 bars.
1 Clapet anti-retour en 1" à l'aspiration.
1 Vanne en 3/4" au refoulement.
1 coude laiton pour raccorder l'évacuation du trop plein.
1 Tresse inox 1"x 300 mm pour l'aspiration.
1 Tresse inox 3/4"x 300 mm pour le refoulement.
Montage hydraulique et câblage réalisés par nos soins.
Installation de récupération conforme à la DIN 1989 et EN1717.

Référence	€ HT	MOTEUR			Diamètre d'aspiration	Diamètre de refoulement	Débit en m³/h	Pression en bars
		Tension	KW	A				
GEP MAT 16 RP	1 516	230	0.75	5.4	1"	3/4"	0 à 5	1.8 à 4.2

Dimensions : L = 600 mm x l = 230 mm x H = 850 mm. Poids : 27 kg.

* Prévoir un réservoir de 100 litres pour une utilisation du **GEP** en arrosage, lavage...

www.motralec.com / service-commercial@motralec.com / 01.39.97.65.10

GEP MAT 16 ID GESTIONNAIRE D'EAUX DE PLUIE AVEC IDROMAT ET RAINMAT ECO

1 Réservoir d'appoint d'une capacité de 15 litres en eau de ville.
23 L de volume total - 11 L d'eau maxi - 8 L en fonctionnement.
Equipé d'un robinet à flotteur pour le remplissage.
1 Électropompe monophasée autoamorçante inox type NGX 4 (voir page 8).
1 Régulateur électronique type **IDROMAT 5** (voir page 213) pour le fonctionnement automatique de l'électropompe.
1 Coffret de commande et de protection **RAIN MAT ECO** livré avec flotteur boulet et 20m de câble + 1 fiche mâle et 1,5 m de câble.
1 Électrovanne 3 voies en 1" pour le basculement "eau de pluie/eau de ville".
1 Clapet anti-retour en 1" à l'aspiration.
1 Vanne en 3/4" au refoulement.
1 Tresse inox 1"x 300 mm pour l'aspiration.
1 coude laiton pour raccorder l'évacuation du trop plein.
1 Tresse inox 3/4"x 300 mm pour le refoulement.
Montage hydraulique et câblage réalisés par nos soins.
Installation de récupération conforme à la DIN 1989 et EN1717.

Référence	€ HT	MOTEUR			Diamètre d'aspiration	Diamètre de refoulement	Débit en m³/h	Pression en bars
		Tension	KW	A				
GEP MAT 16 ID	1 412	230	0.75	5.4	1"	3/4"	0 à 5	1.8 à 4.2

Dimensions : L = 600 mm x l = 230 mm x H = 750 mm. Poids : 27 kg.

GEP MAT 80 ID GESTIONNAIRE D'EAUX DE PLUIE AVEC IDROMAT ET RAINMAT ECO

1 Réservoir d'appoint d'une capacité de 60 litres en eau de ville.
97 L de volume total - 65 L d'eau maxi - 48 L en fonctionnement.
Equipé d'un robinet à flotteur pour le remplissage.
1 Électropompe monophasée autoamorçante inox type NGXM 4 (voir page 8).
1 Régulateur électronique type **IDROMAT 5** (voir page 213) pour le fonctionnement automatique de l'électropompe.
1 Coffret de commande et de protection **RAIN MAT ECO** livré avec flotteur boulet et 20m de câble + 1 fiche mâle et 1,5 m de câble.
1 Électrovanne 3 voies en 1" pour le basculement "eau de pluie/eau de ville".
1 Clapet anti-retour en 1" à l'aspiration.
1 Vanne en 3/4" au refoulement.
1 coude laiton pour raccorder l'évacuation du trop plein.
1 Tresse inox 1"x 300 mm pour l'aspiration.
1 Tresse inox 3/4"x 300 mm pour le refoulement.
Montage hydraulique et câblage réalisés par nos soins.
Installation de récupération conforme à la DIN 1989 et EN1717.

Référence	€ HT	MOTEUR			Diamètre d'aspiration	Diamètre de refoulement	Débit en m³/h	Pression en bars	Coffret de commande et de protection
		Tension	KW	A					
GEP MAT 80 ID	1 667	230	0.75	5.4	1"	3/4"	0 à 5	1.8 à 4.2	RAINMAT ECO

Dimensions : L = 920 mm x l = 400 mm x H = 670 mm. Poids : 36 kg.

www.motralec.com / service-commercial@motralec.com / 01.39.97.65.10

GEP MAT 80 EMT GESTIONNAIRE D'EAUX DE PLUIE AVEC EASYMAT ET RAINMAT ECO

1 Réservoir d'appoint d'une capacité de 60 litres en eau de ville.
97 L de volume total - 65 L d'eau maxi - 48 L en fonctionnement.
Equipé d'un robinet à flotteur pour le remplissage.
1 Électropompe triphasée autoamorçante inox type NGXM 4 (voir page 8).
1 Réservoir à vessie 8 litres sphérique Norme CE (voir page 142).
1 Système compact de variation de vitesse **EASYMAT** pour la régulation du débit variable à pression constante, livré avec transmetteur de pression monté (voir page 214).
1 Coffret de commande et de protection **RAIN MAT ECO** livré avec flotteur boulet et 20m de câble + 1 fiche mâle et 1,5 m de câble.
1 Électrovanne 3 voies en 1" pour le basculement "eau de pluie/eau de ville".
1 Clapet anti-retour en 1" à l'aspiration.
1 Vanne en 3/4" au refoulement.
1 coude laiton pour raccorder l'évacuation du trop plein.
1 Tresse inox 1"x 300 mm pour l'aspiration.
1 Tresse inox 3/4"x 300 mm pour le refoulement.
Montage hydraulique et câblage réalisés par nos soins.
Installation de récupération conforme à la DIN 1989 et EN1717.

Référence	€ HT	MOTEUR			Diamètre d'aspiration	Diamètre de refoulement	Débit en m³/h	Pression en bars
		Tension	KW	A				
GEP MAT 80 EMT	2 285	230 Tri	0.75	3.5	1"	3/4"	0 à 5	1.8 à 4.2

Dimensions : L = 920 mm x l = 400 mm x H = 670 mm. Poids : 38 kg.

RAIN MAT ECO COFFRET DE GESTION EAUX DE PLUIE POUR GEPMAT

Coffret de protection et d'automatisme 230V monophasé
pour les gestionnaires d'eau de pluie CALPEDA 1 pompe.
Gestion de l'automatisme de la pompe, électrovanne 3 voies,
rinçage de filtre et vidange de la cuve eau de ville.
Coffret IP 55 en ABS. Interrupteur Marche / Arrêt.
Potentiomètre de réglage de courant jusqu'à 12A + 1 micro-contacteur pour la pompe.
Leds de signalisation - sous-tension - marche pompe
Rinçage filtre - défauts - marche forcée eau de ville.
Borne d'entrée pour télécommande par pressostat.
Livré avec un flotteur boulet 20m + 1.5m de câble et fiche mâle 10/16A.

Référence	€ HT
RAIN MAT ECO	501

Dimensions : 200 x 165 x 100 mm.

MONTAGE GESTIONNAIRE D'EAUX DE PLUIE

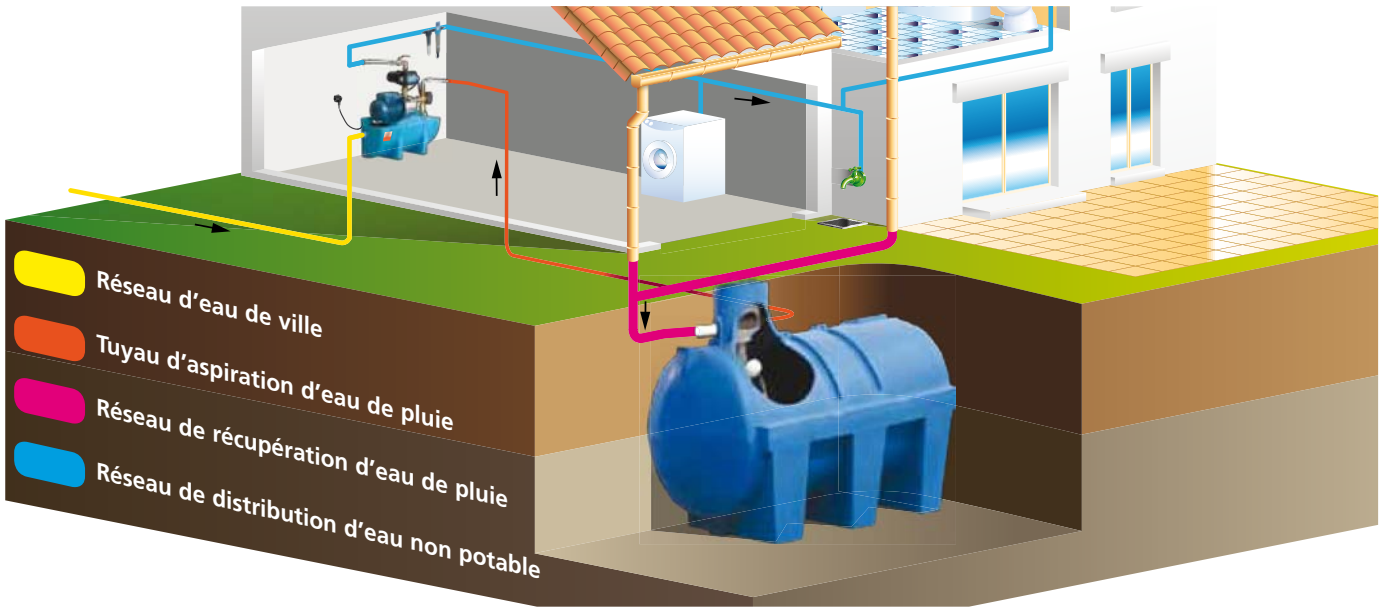

www.motralec.com / service-commercial@motralec.com / 01.39.97.65.10

CP CUVES DE STOCKAGE EAUX DE PLUIE - AÉRIENNES

Référence	€ HT	Contenance en litres	Hauteur en mm	Longueur en mm	Largeur en mm	Kg
CP 500	299	500	1 060	840	700	24
CP 1000	488	1 000	1 420	1 400	670	41
CP 2000	1 038	2 000	1 900	2 050	695	76

Trou d'homme Ø 300 mm

CH CV CUVES DE STOCKAGE EAUX DE PLUIE - AÉRIENNES

⚠ PRIX DÉPART USINE

Référence	€ HT	Contenance en litres	Diamètre en mm	Longueur en mm	Hauteur en mm	Kg
CH 2000	587 ⚠	2 000	1 300	1 700	1 400	60
CH 3000	879 ⚠	3 000	1 450	2 000	1 550	90
CH 5000	1 369 ⚠	5 000	1 740	2 310	1 840	145

Trou d'homme Ø 400 mm

Référence	€ HT	Contenance en litres	Diamètre en mm	Hauteur en mm	Kg
CV 3000	684 ⚠	3 000	1 470	2 050	70.5
CV 5000	1 004 ⚠	5 000	1 790	2 210	101.5
CV 10000	2 078 ⚠	10 000	2 300	2 750	201.5
CV 13000	2 688 ⚠	13 000	2 300	3 400	261.5

Trou d'homme Ø 400 mm pour CV 3000 et CV5000
Ø 600 mm pour CV 10000 et CV13000

⚠ Prix départ usine. Nous consulter pour le montant des frais de port.

www.motralec.com / service-commercial@motralec.com / 01.39.97.65.10

CEFS CUVE DE STOCKAGE EAUX DE PLUIE - ENTERRÉE AVEC FILTRATION ET SIPHON

Référence	€ HT	Contenance en litres	Hauteur en mm	Longueur en mm	Largeur en mm	Kg
CEFS 5000	3 177 ⚠	5 000	2 200	2 450	1 830	205

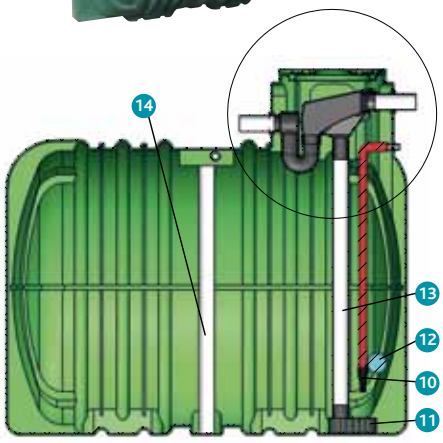

1. Panier filtrant.
2. Syphon.
3. Diffuseur.
4. Grille de filtration.
5. Joint forsheda DN100.
6. Tuyau DN100.
7. Passe paroi 1".
8. Tuyau.
9. Couvercle.
10. Crépine 1".
11. Anti-remous.
12. Flotteur.
13. Tube d'écoulement DN100.
14. Tube de renfort.

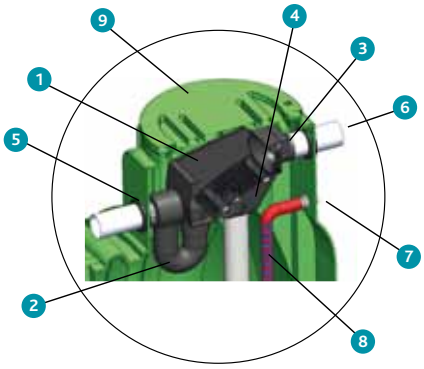

CU CE CUVES DE STOCKAGE EAUX DE PLUIE - ENTERRÉES

⚠ PRIX DÉPART USINE

CU

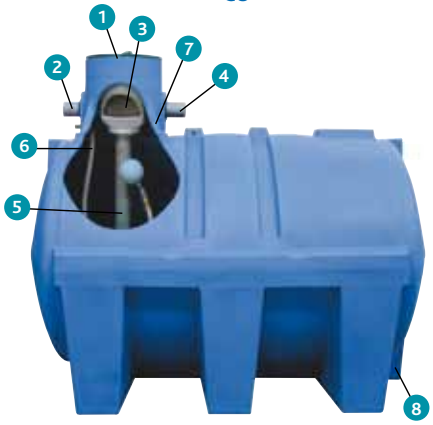

CE

Les cuves sont fabriquées monobloc en polyéthylène haute densité, imputrescibles, résistantes, robustes, traitées anti UV dans la masse.
L'eau stockée dans nos cuves est une eau non potable.

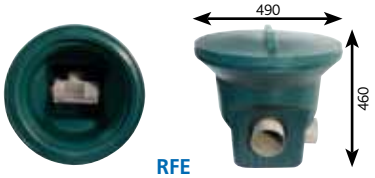

RFE

Cuves livrées nues sans équipement intérieur.

Référence	€ HT	Contenance en litres	Diamètre en mm	Longueur en mm	Hauteur en mm	Kg
CU 3000	1 072 ⚠	3 000	1 585	1 920	1 850	133
CU 5000	1 835 ⚠	5 000	1 860	2 380	2 150	193
CU 10000	3 931 ⚠	10 000	2 130	3 410	2 140	383

Trou d'homme Ø 500 mm pour CU 3000 et 5000
Ø 700 mm pour CU 10000

Citernes renforcées avec réhausse monobloc livrées équipées, comprenant :
Respecter les consignes de pose fournies.

1. Bouchon vissant ou tampon sécurisé Ø 400.
2. Arrivée du tuyau d'alimentation.
3. Filtre inox facilement extractible.
4. Trop plein d'évacuation des résidus.
5. Tuyau diffuseur anti-remous.
6. Tuyau d'aspiration avec crépine flottante : Ø 25
   Longueur en fonction de la hauteur de la cuve (10 cm au-dessus du fond).
7. Réhausse moulée monobloc = aucune eau filtrante extérieure
8. Raccord fileté pour la mise en batterie des citernes.

Référence	€ HT	Contenance en litres	Hauteur en mm	Longueur en mm	Largeur en mm	Kg
CE 2900	1 976 ⚠	2 900	1 780	2 550	1 300	130
CE 4000	2 549 ⚠	4 000	2 105	2 400	1 680	180
CE 5600	3 173 ⚠	5 600	2 040	3 225	1 640	255
CE 10000*	4 553 ⚠	10 000	2 500	3 200	2 300	400

*Cuve livrée sans réhausse, prévoir un regard séparé.

Réhausse pour cuve CE 10000 :
(dimensions : Ø 660 mm x H 250 mm) — RC250 **207**

Regard en polyéthylène à placer en amont de la citerne pour toutes les cuves sans filtre et difficiles d'accès. Joint à lèvres Ø 100 : — RFE **246**

⚠ Prix départ usine. Nous consulter pour le montant des frais de port.

www.motralec.com / service-commercial@motralec.com / 01.39.97.65.10

RÈGLEMENTATION

LA NORME NF EN 1717

Cette norme, adoptée en standard au niveau européen depuis mars 2001, traite des moyens à mettre en oeuvre pour prévenir la pollution de l'eau potable dans les réseaux intérieurs, ainsi que des exigences générales des dispositifs de protection pour empêcher la pollution par retour.
Les spécifications de protection sanitaire de cette norme s'appliquent à toutes les normes d'équipements raccordés au réseau intérieur de distribution d'eau destinée à la consommation humaine.

Arrêté du 21 août 2008 relatif à la récupération des eaux de pluie et à leur usage à l'intérieur et à l'extérieur des bâtiments.
Art. 3. :
2. Tout raccordement, qu'il soit temporaire ou permanent, du réseau d'eau de pluie avec le réseau de distribution d'eau destinée à la consommation humaine est interdit.
L'appoint en eau du système de distribution d'eau de pluie depuis le réseau de distribution d'eau destinée à la consommation humaine est assuré par un système de disconnexion par surverse totale*. La conception du trop-plein du système de disconnexion doit permettre de pouvoir évacuer le débit maximal d'eau dans le cas d'une surpression du réseau de distribution d'eau de pluie.
* Préférentiellement de type AA ou AB.

AVANTAGES ÉCONOMIQUES

- Réduction de la facture d'eau.
- Crédit d'impôt égal à 15% du montant de la facture délivrée par un professionnel.
- TVA réduite à 10% (depuis le 1er janvier 2014) pour une résidence principale achevée depuis plus de 2 ans.

AVANTAGES ÉCOLOGIQUES

- Anticiper les restrictions d'eau.
- Ne pas utiliser d'eau potable pour alimenter les toilettes, laver le linge, arroser le jardin et laver la voiture.
- Préserver les nappes phréatiques.
- Economie de 44% de la consommation d'eau potable.

Pluviométrie

Hauteur moyenne des précipitations annuelles
(Exprimée en millimètres)

- Moins de 600 mm
- 600 à 800 mm
- 800 à 1000 mm
- 1000 à 1200 mm
- 1200 à 2000 mm
- Plus de 2000 mm

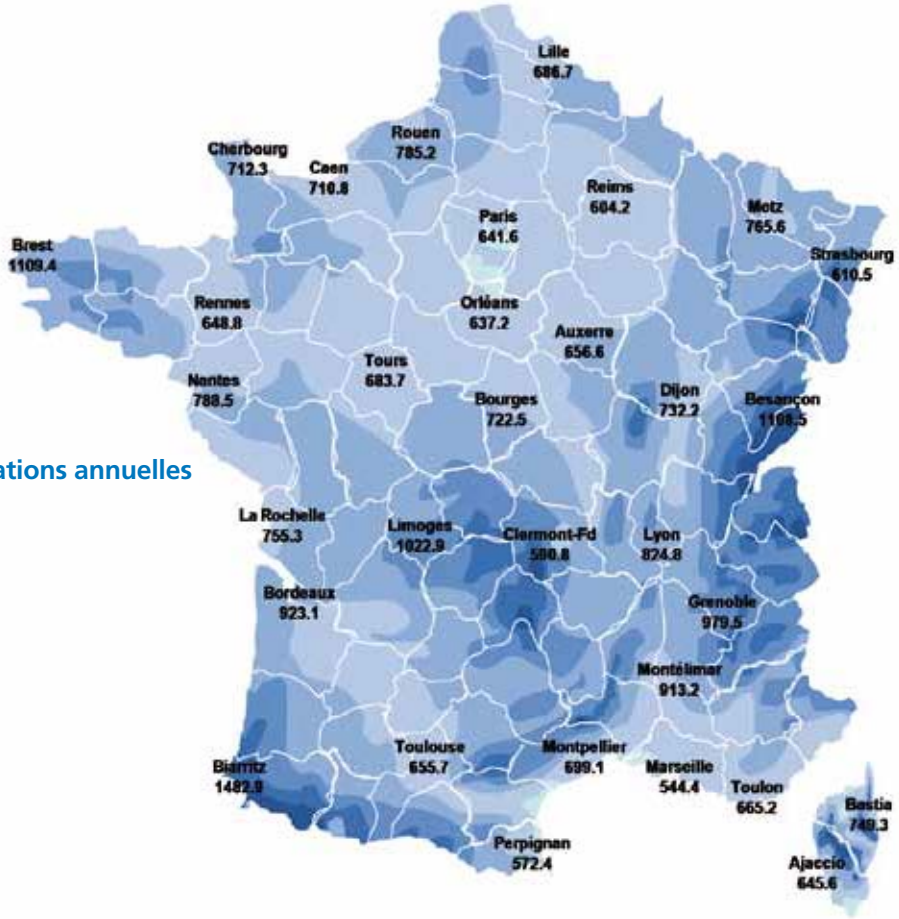

© ma-meteo.over-blog.com

www.motralec.com / service-commercial@motralec.com / 01.39.97.65.10

Energy EEI ≤ 0,23

ErP READY 2015 CONFORME À LA DIRECTIVE EUROPÉENNE SUR LES PRODUITS CONSOMMATEURS D'ÉNERGIE

Désignation

NCE EI 25-60/180

- Série
- Version
- DN des raccords en mm
- Hauteur maximum de refoulement (6 mètres)
- Entraxe en mm

Série	Pages
NCE EI Circulateurs filetés à haut rendement énergétique NEW	90
NCE EA Circulateurs filetés à haut rendement énergétique NEW AUTO-ADAPTABLE	91
NCE EL Circulateurs pour systèmes de chauffage solaire NEW	92
NCES Circulateurs pour eau chaude sanitaire - Haut rendement	93
NCE H - NCE H F Circulateurs filetés à haut rendement énergétique Circulateurs à brides à haut rendement énergétique	94
NCE G F - NCED G F Circulateurs à brides à haut rendement énergétique Circulateurs double à brides à haut rendement énergétique	95
NCS3 - NCE PS Circulateurs pour eau chaude sanitaire	96
NCE GS F Circulateurs à brides pour eau chaude sanitaire	97
RUF - RUL Raccords d'adaptation pour circulateurs filetés	97
NR Pompes in-line - 2900 t/min NEW	98
NR4 Pompes in-line - 1450 t/min NEW	99 et 100

www.motralec.com / service-commercial@motralec.com / 01.39.97.65.10

NCE EI CIRCULATEURS FILETÉS À HAUT RENDEMENT ÉNERGÉTIQUE

NEW

ErP READY 2015 — CONFORME À LA DIRECTIVE EUROPÉENNE SUR LES PRODUITS CONSOMMATEURS D'ENERGIE

NCE EI 25-60/130

Pompe de circulation in-line avec moteur synchrone à aimant permanent.
Utilisable sur les systèmes de chauffage domestique ou de climatisation avec 3 modes de fonctionnement : manuel, proportionnel ou constant.
Pour liquides propres, sans particules, non agressifs.
Corps de pompe en fonte cataphorèse - turbine en composite - arbre en céramique - coussinets carbone - butée céramique - rotor composite ferrite - garniture EPDM. Moteur synchrone à aimant permanent - Isolation Classe H - Protection IP 44 - Appareil classe II.
Moteur haut rendement énergétique à variation de vitesse.
T° du liquide de : + 2°C à + 95°C. T° ambiante jusqu'à + 40°C.
Pression finale maximum admissible dans le corps de pompe : 6 bars.
Quantité maxi de glycol : 40%.
Niveau sonore ≤ 43 dB.

Référence	€ HT	MOTEUR				DN	Entraxe	Kg	m³/h	0	0.5	1	1.5	2	2.5	3	3.5	4.2
		Tension	Vitesse	Watts	A				l/min	0	8.3	16.6	25	33.3	41.6	50	58.3	70
NCE EI 15-40/130	192	230 volts	Variable	3 à 22	0.03 à 0.17	1"	130	1.67	H m	4	3.9	3.3	2.4	1.6	0.8	0.2	-	-
NCE EI 25-40/130						1"1/2		1.81										
NCE EI 25-40/180						1"1/2	180	1.96										
NCE EI 32-40/180						2"		2.10										
NCE EI 15-60/130	196			3 à 42	0.03 à 0.33	1"	130	1.67		6	5.9	5.5	4.4	3.2	2.4	1.5	0.8	-
NCE EI 25-60/130						1"1/2		1.81										
NCE EI 25-60/180						1"1/2	180	1.96										
NCE EI 32-60/180						2"		2.10										
NCE EI 15-70/130	225			3 à 56	0.03 à 0.44	1"	130	1.91		6.8	6.6	6.4	6	5.1	4.1	3.2	2.2	1
NCE EI 25-70/130						1"1/2		2.05										
NCE EI 25-70/180						1"1/2	180	2.20										
NCE EI 32-70/180						2"		2.34										

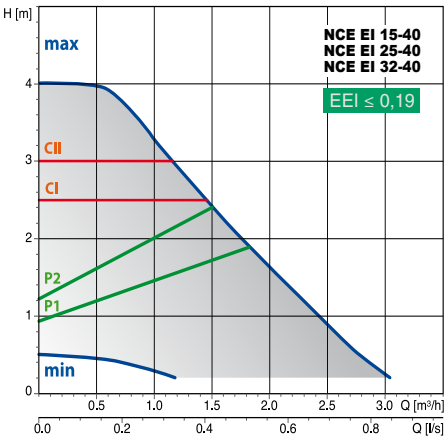

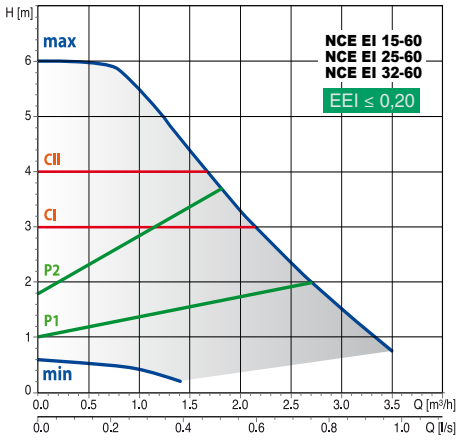

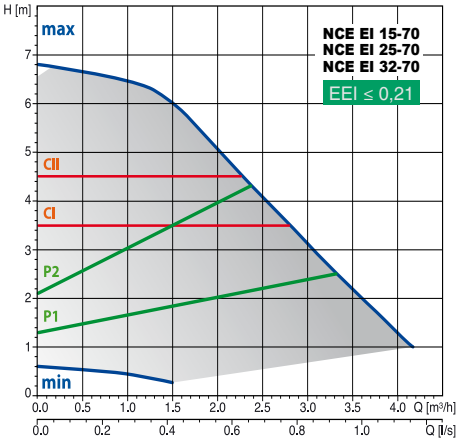

CI-CII Courbes constantes - **P1-P2** Courbes proportionnelles - **MIN-MAX n** Courbes fixes

MODES OPÉRATOIRES

PROGRAMME COURBES PROPORTIONNELLES Δp-v (LED VERTE) - **MODES RADIATEURS**
En positionnant le sélecteur sur la lettre P1 ou P2, la pompe produit une courbe de performance proportionnelle.
Ce fonctionnement garantit le plus grand rendement énergétique.

PROGRAMME COURBES CONSTANTES Δp-c (LED ORANGE) - **MODES PLANCHER CHAUFFANT**
En positionnant le sélecteur sur la lettre CI ou CII, la pompe produit une courbe de performance à hauteur constante.

PROGRAMME MANUEL (LED BLEUE)
En positionnant le sélecteur n'importe où entre MIN et MAX, on choisit la courbe de travail la plus appropriée à l'installation.

ATTENTION ! Led rouge : la pompe est bloquée mais elle est encore sous tension.
Led blanc clignotant : Présence d'air dans le système, nécessite un dégazage.

www.motralec.com / service-commercial@motralec.com / 01.39.97.65.10

NCE EA CIRCULATEURS FILETÉS À HAUT RENDEMENT ÉNERGÉTIQUE - AUTO-ADAPTABLE

NEW

ErP READY 2015 — CONFORME À LA DIRECTIVE EUROPÉENNE SUR LES PRODUITS CONSOMMATEURS D'ENERGIE

NCE EA 25-60/180

Pompe de circulation in-line avec moteur synchrone à aimant permanent.
Utilisable sur les systèmes de chauffage domestique ou de climatisation avec 4 modes de fonctionnement : manuel, proportionnel, constant ou **Automatique**.
Pour liquides propres, sans particules, non agressifs.
Corps de pompe en fonte cataphorèse - turbine en composite - arbre en céramique - coussinets carbone - butée céramique - rotor composite ferrite - garniture EPDM. Moteur synchrone à aimant permanent - Isolation Classe H - Protection IP 44 - Appareil classe II.
Moteur haut rendement énergétique à variation de vitesse.
T° du liquide de : + 2°C à + 95°C. T° ambiante jusqu'à + 40°C.
Pression finale maximum admissible dans le corps de pompe : 10 bars.
Quantité maxi de glycol : 40%.
Niveau sonore ≤ 43 dB.

Référence	€ HT	MOTEUR				DN	Entraxe	Kg	m³/h	0	0.5	1	1.5	2	2.5	3	3.5	4.2
		Tension	Vitesse	Watts	A				l/min	0	8.3	16.6	25	33.3	41.6	50	58.3	70
NCE EA 15-40/130	278	230 volts	Variable	3 à 22	0.03 à 0.17	1"	130	1.67	H m	4	3.9	3.3	2.4	1.6	0.8	0.2	-	-
NCE EA 25-40/130						1"1/2		1.81										
NCE EA 25-40/180						1"1/2	180	1.96										
NCE EA 32-40/180						2"		2.10										
NCE EA 15-60/130	282			3 à 42	0.03 à 0.33	1"	130	1.67		6	5.9	5.5	4.4	3.2	2.4	1.5	0.8	-
NCE EA 25-60/130						1"1/2		1.81										
NCE EA 25-60/180						1"1/2	180	1.96										
NCE EA 32-60/180						2"		2.10										
NCE EA 15-70/130	311			3 à 56	0.03 à 0.44	1"	130	1.91		6.8	6.6	6.4	6	5.1	4.1	3.2	2.2	1
NCE EA 25-70/130						1"1/2		2.05										
NCE EA 25-70/180						1"1/2	180	2.20										
NCE EA 32-70/180						2"		2.34										

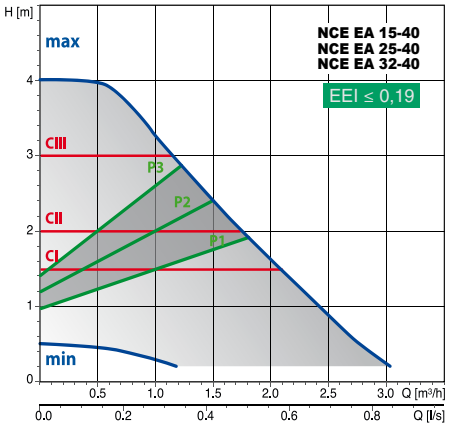

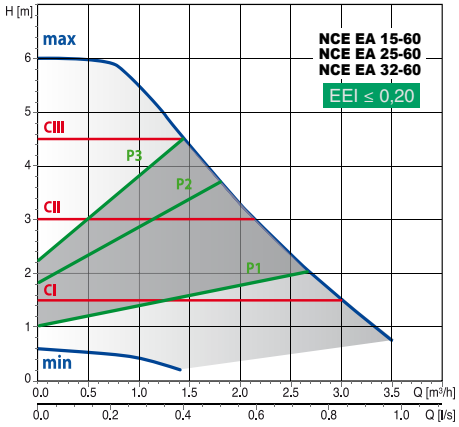

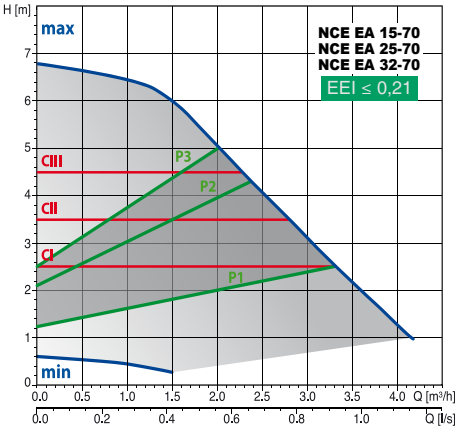

CI-CII-CIII Courbes constantes - **P1-P2-P3** Courbes proportionnelles - **MIN-MAX** n Courbes fixes

MODES OPÉRATOIRES

PROGRAMME COURBE AUTOMATIQUE (LED VIOLETTE)
En positionnant le sélecteur sur AUTO, la pompe cherche automatiquement la meilleure courbe de travail et l'adapte en permanence. **C'est la meilleure position**.

PROGRAMME COURBES PROPORTIONNELLES Δp-v (LED VERTE) - **MODES RADIATEURS**
En positionnant le sélecteur sur la lettre P1, P2 ou P3, la pompe produit une courbe de performance proportionnelle.
Ce fonctionnement garantit le plus grand rendement énergétique.

PROGRAMME COURBES CONSTANTES Δp-c 4 m (LED ORANGE) - **MODES PLANCHER CHAUFFANT**
En positionnant le sélecteur sur la lettre CI - CII ou CIII, la pompe produit une courbe de performance à hauteur constante.

PROGRAMME MANUEL (LED BLEUE)
En positionnant le sélecteur n'importe où entre MIN et MAX, on choisit la courbe de travail la plus appropriée à l'installation.

ATTENTION ! Led rouge : la pompe est bloquée mais elle est encore sous tension.
Led blanc clignotant : Présence d'air dans le système, nécessite un dégazage.

www.motralec.com / service-commercial@motralec.com / 01.39.97.65.10

NCE EL CIRCULATEURS FILETÉS À HAUT RENDEMENT ÉNERGÉTIQUE POUR SYSTÈMES DE CHAUFFAGE SOLAIRE

NEW

ErP READY 2015 CONFORME À LA DIRECTIVE EUROPÉENNE SUR LES PRODUITS CONSOMMATEURS D'ÉNERGIE

Pompe de circulation avec moteur synchrone à aimant permanent.
Corps de pompe avec orifices d'aspiration et de refoulement ayant le même diamètre et situés sur le même axe (exécution in-line).
Utilisable sur les systèmes de chauffage solaire avec 3 modes de fonctionnement : manuel, proportionnel ou constant.
Pour liquides propres, sans particules, non agressifs.
Corps de pompe en fonte cataphorèse - turbine en composite - arbre en céramique - coussinets carbone - butée céramique - rotor composite ferrite - garniture EPDM.
Moteur synchrone à aimant permanent - Isolation Classe F - Protection IP 44.
Moteur haut rendement énergétique à variation de vitesse.
T° du liquide de : **+ 2°C à + 110°C**. T° ambiante jusqu'à + 40°C.
Pression finale maximum admissible dans le corps de pompe : 10 bars.
Quantité maxi de glycol : 40%.
Niveau sonore ≤ 43 dB.

Référence	€ HT	MOTEUR				DN	Entraxe	Kg	m³/h	0	0.5	1	1.5	2	2.5	3	3.5	4.2
		Tension	Vitesse	Watts	A				l/min	0	8.3	16.6	25	33.3	41.6	50	58.3	70
NCE EL 15-60/130	278	230 volts	Variable	3 à 42	0.03 à 0.33	1"	130	1.67	H m	6	5.9	5.5	4.4	3.2	2.4	1.5	0.8	-
NCE EL 25-60/130						1"1/2		1.81										
NCE EL 25-60/180						1"1/2	180	1.96										
NCE EL 15-70/130	322			3 à 56	0.03 à 0.44	1"	130	1.91		6.8	6.6	6.4	6	5.1	4.1	3.2	2.2	1
NCE EL 25-70/130						1"		2.05										
NCE EL 25-70/180						1"1/2	180	2.20										

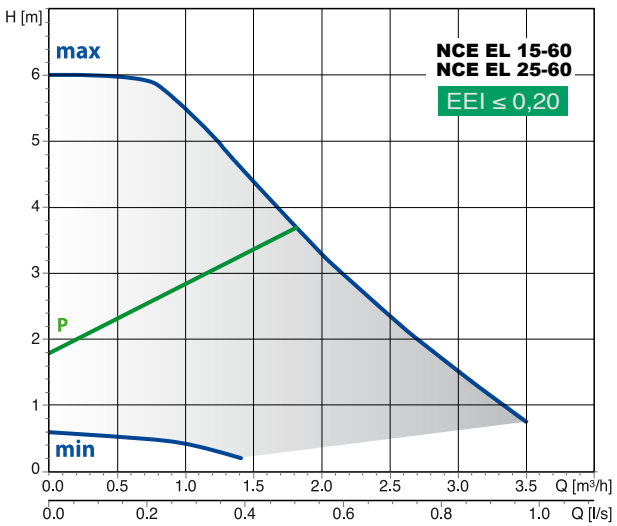

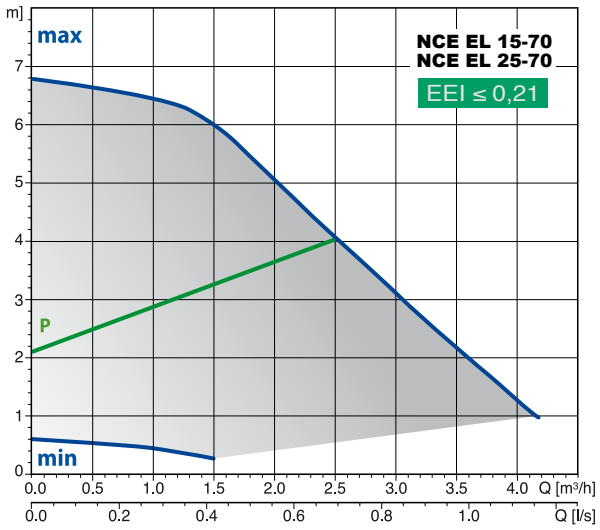

P Courbe proportionnelle - MIN-MAX n Courbes fixes

MODES OPÉRATOIRES

PROGRAMME COURBES PROPORTIONNELLES Δp-v (LED VERTE)
En positionnant le sélecteur sur la lettre P, la pompe produit une courbe de performance proportionnelle.
Ce fonctionnement garantit le plus grand rendement énergétique.

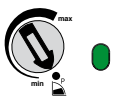

PROGRAMME MANUEL (LED BLEUE)
En positionnant le sélecteur n'importe où entre MIN et MAX, on choisit la courbe de travail la plus appropriée à l'installation.

ATTENTION ! Led rouge : la pompe est bloquée mais elle est encore sous tension.
Led blanc clignotant : Présence d'air dans le système, nécessite un dégazage.

www.motralec.com / service-commercial@motralec.com / 01.39.97.65.10

NCES CIRCULATEURS FILETÉS À HAUT RENDEMENT ÉNERGÉTIQUE POUR EAU CHAUDE SANITAIRE

ATTESTATION DE CONFORMITÉ SANITAIRE ACS

ErP READY 2015 — CONFORME À LA DIRECTIVE EUROPÉENNE SUR LES PRODUITS CONSOMMATEURS D'ÉNERGIE

Pompe de circulation avec moteur synchrone à aimant permanent. Corps de pompe avec orifices d'aspiration et de refoulement ayant le même diamètre et situés sur le même axe (exécution in-line).
Utilisable sur les systèmes d'eau chaude sanitaire avec sélecteur 4 positions en fonction de la dimension du réseau.
Pour liquides propres, sans particules, non agressifs.
Corps de pompe en bronze - turbine en composite - arbre en céramique - coussinets graphite - butée céramique - rotor composite/ferrite - garniture EPDM. Moteur synchrone à aimant permanent - 3000 tours/minute - Isolation Classe H - Protection IP 44 - Appareil classe II.
Moteur haut rendement énergétique à variation de vitesse.
T° du liquide de : + 2°C à + 95°C. T° ambiante jusqu'à + 40°C.
Pression finale maximum admissible dans le corps de pompe : 6 bars.
Quantité maxi de glycol : 40%.
Niveau sonore ≤ 43 dB.

Référence	€ HT	MOTEUR				DN	Entraxe	Kg	m³/h	0	0.5	1	1.5	2	2.5	3	3.5
		Tension	Vitesse	Watts	A				l/min	0	8.3	16.6	25	33.3	41.6	50	58.3
NCES 15-40/130	270	230 volts	Variable	8 à 48	0.08 à 0.41	1"	130	2.15	H m	3	3	2.9	2.7	2.2	1.6	1.1	0.6
NCES 20-40/130						1"1/4	130	2.25									
NCES 25-40/130						1"1/2	130	2.35									

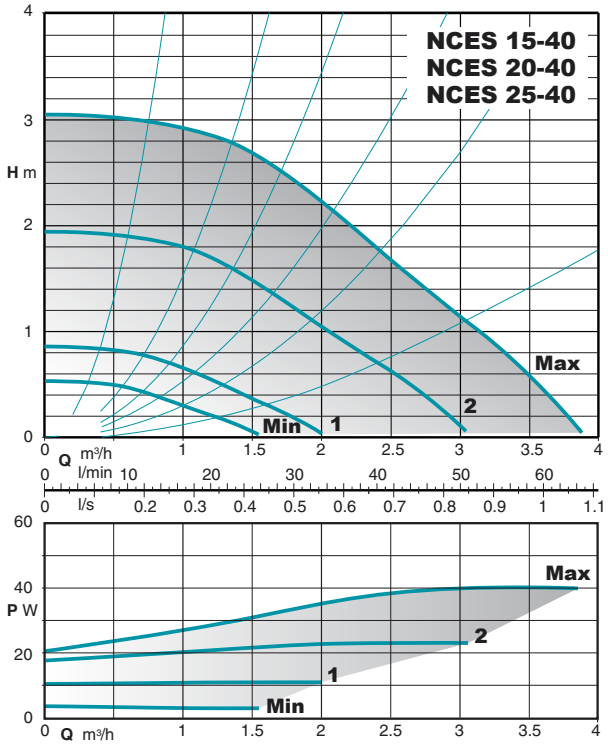

MODES OPÉRATOIRES

LED VERTE : FONCTIONNEMENT NORMAL
LED VERTE CLIGNOTANTE : circulateur en modulation.

LED ROUGE : défaut possible (ex : rotor verrouillé).

sélecteur

Une vaste plage de travail avec la possibilité de choisir la courbe idéale de l'installation.

Pour choisir le point de fonctionnement correct :
- positionner le sélecteur sur (Min) : hauteur de 0,3 m à 1000l/h.
- positionner le sélecteur sur (1) : hauteur de 0,63 m à 1000l/h.
- positionner le sélecteur sur (2) : hauteur de 1,8 m à 1000l/h.
- positionner le sélecteur sur (Max) : hauteur de 3 m à 1000l/h.

www.motralec.com / service-commercial@motralec.com / 01.39.97.65.10

NCE H CIRCULATEURS FILETÉS À HAUT RENDEMENT ÉNERGÉTIQUE

ErP READY 2015 — CONFORME À LA DIRECTIVE EUROPÉENNE SUR LES PRODUITS CONSOMMATEURS D'ÉNERGIE

Pompe de circulation avec moteur synchrone à aimant permanent.
Corps de pompe avec orifices d'aspiration et de refoulement
ayant le même diamètre et situés sur le même axe (exécution in-line).
Utilisable sur les systèmes de chauffage ou de climatisation avec 4 modes de fonctionnement : automatique, proportionnel, constant, vitesse fixe ou mode nuit.
Pour liquides propres, sans particules, non agressifs.
Corps de pompe en fonte - turbine en composite - arbre en céramique - coussinets carbone - butée céramique - rotor acier inox - garniture EPDM.
Moteur synchrone à aimant permanent - Isolation Classe F - Protection IP 44.
Moteur haut rendement énergétique à variation de vitesse répondant à la réglementation EU N° 622/2012.
T° du liquide de : - 10°C à + 110°C. T° ambiante jusqu'à + 40°C.
Pression finale maximum admissible dans le corps de pompe : 10 bars.
Quantité maxi de glycol : 50%.
Niveau sonore ≤ 40 dB.

Référence	€ HT	MOTEUR				DN	Entraxe	Kg	m³/h	0	2	4	6	6.5	8	9	10.5	11.5
		Tension	Vitesse	Watts	A				l/min	0	33.3	66.6	100	108.3	133	150	175	192
NCE H 25-40/180	505	230 volts	Variable	5 à 25	0.05 à 0.2	1"1/2	180	4	H m	3.9	2.8	1.6	0.4	0.2	-	-	-	-
NCE H 32-40/180						2"		4.10										
NCE H 25-60/180	557			7 à 50	0.05 à 0.4	1"1/2		4		5.9	6.1	4.1	2.4	2	0.8	0.1	-	-
NCE H 32-60/180						2"		4.10										
NCE H 25-80/180	632			7 à 75	0.05 à 0.6	1"1/2		4		8.3	8.5	6.5	4.2	3.3	2.5	1.6	0	-
NCE H 32-80/180						2"		4.10										
NCE H 25-100/180	642			10 à 180	0.1 à 1.3	1"1/2		4		9.9	10	7.9	5.9	5.4	3.9	2.4	1.2	0.1
NCE H 32-100/180						2"		4.10										

Option : pilotage à distance avec carte électronique à intégrer dans le circulateur : NMTC 163

NCE H F CIRCULATEURS À BRIDES À HAUT RENDEMENT ÉNERGÉTIQUE

ErP READY 2015 — CONFORME À LA DIRECTIVE EUROPÉENNE SUR LES PRODUITS CONSOMMATEURS D'ÉNERGIE

Pompe de circulation avec moteur synchrone à aimant permanent.
Corps de pompe avec orifices d'aspiration et de refoulement
ayant le même diamètre et situés sur le même axe (exécution in-line).
Utilisable sur les systèmes de chauffage ou de climatisation avec 4 modes de fonctionnement : automatique, proportionnel, constant, vitesse fixe ou mode nuit.
Pour liquides propres, sans particules, non agressifs.
Corps de pompe en fonte - turbine en composite - arbre en céramique - coussinets carbone - butée céramique - rotor acier inox - garniture EPDM.
Moteur synchrone à aimant permanent - Isolation Classe F - Protection IP 44.
Moteur haut rendement énergétique à variation de vitesse répondant à la réglementation EU N° 622/2012.
T° du liquide de : - 10°C à + 110°C. T° ambiante jusqu'à + 40°C.
Pression finale maximum admissible dans le corps de pompe : 10 bars.
Quantité maxi de glycol : 50%.
Niveau sonore ≤ 40 dB.

Référence	€ HT	MOTEUR				DN	Entraxe	Kg	m³/h	0	2	4	6	6.8	8	9	10.5	11.5
		Tension	Vitesse	Watts	A				l/min	0	33.3	66.6	100	108.3	133	150	175	192
NCE H 32F-40/220	533	230 volts	Variable	10 à 60	0.1 à 0.5	32	220	7.40	H m	3.9	2.8	1.6	0.4	0.2	-	-	-	-
NCE H 40F-40/220	597					40		8.50										
NCE H 50F-40/240	649					50	240	9.80										
NCE H 32F-60/220	585			10 à 90	0.1 à 0.75	32	220	7.40		5.9	6.1	4.1	2.4	2	0.8	0.1	-	-
NCE H 40F-60/220	649					40		8.50										
NCE H 50F-60/240	700					50	240	9.80										
NCE H 32F-80/220	656			10 à 140	0.1 à 1.15	32	220	7.40		8.3	8.5	6.5	4.2	3.3	2.5	1.6	0	-
NCE H 40F-80/220	717					40		8.50										
NCE H 50F-80/240	768					50	240	9.80										
NCE H 32F-100/220	665			10 à 180	0.1 à 1.3	32	220	7.40		9.9	10	7.9	5.9	5.4	3.9	2.4	1.2	0.1
NCE H 40F-100/220	724					40		8.50										
NCE H 50F-100/240	785					50	240	9.80										

Option : pilotage à distance avec carte électronique à intégrer dans le circulateur : NMTC 163

www.motralec.com / service-commercial@motralec.com / 01.39.97.65.10

NCE G F CIRCULATEURS À BRIDES À HAUT RENDEMENT ÉNERGÉTIQUE

ErP READY 2015 — CONFORME À LA DIRECTIVE EUROPÉENNE SUR LES PRODUITS CONSOMMATEURS D'ÉNERGIE

Pompe de circulation avec moteur synchrone à aimant permanent.
Corps de pompe avec orifices d'aspiration et de refoulement ayant le même diamètre et situés sur le même axe (exécution in-line).
Utilisable sur les systèmes de chauffage, de circulation ou de climatisation, pour applications civiles ou industrielles. 4 modes de fonctionnement : automatique, proportionnel, constant, vitesse fixe ou mode nuit.
Pour liquides propres, sans particules, non agressifs.
Corps de pompe en fonte - turbine en acier inox - arbre en acier inox - coussinets carbone - butée acier - rotor acier inox - garniture EPDM.
Moteur synchrone à aimant permanent - Isolation Classe F - Protection IP 44.
Moteur haut rendement énergétique à variation de vitesse répondant à la réglementation EU N° 622/2012.
T° du liquide de : - 10°C à + 110°C. T° ambiante jusqu'à + 40°C.
Pression finale maximum admissible dans le corps de pompe : 6/10 bars.
Quantité maxi de glycol : 50%. Niveau sonore ≤ 54 dB.

Référence	€ HT	MOTEUR				DN	Entraxe	Kg	m³/h	0	5	10	15	20	25	30	35	40
		Tension	Vitesse	Watts	A				l/min	0	83.3	166.7	250	333.3	416.7	500	583.3	666.7
NCE G 40F-120/250	1457	230 volts	Variable	20 à 500	0.18 à 2.2	40	250	24	H m	11.4	9.5	7	4.5	1.8	-	-	-	-
NCE G 50F-130/280	1734			26 à 800	0.23 à 3.5	50	280	31		13.4	13.2	10.5	8.3	6.3	4.5	3.4	2.2	1.2

Référence	€ HT	MOTEUR				DN	Entraxe	Kg	m³/h	0	5	10	20	30	40	50	60	70
		Tension	Vitesse	Watts	A				l/min	0	83.3	166.7	333.3	500	666.7	833.3	1000	1166.6
NCE G 65F-130/340	1962	230 volts	Variable	38 à 1100	0.33 à 4.8	65	340	36	H m	12.5	12.3	11.5	9	6.6	4.2	1.9	-	-
NCE G 80F-130/360	2428			45 à 1600	0.39 à 4.9	80	360	44		13.5	13.5	13.1	10.8	9	7.4	5.6	4.8	1.8
NCE G 100F-130/360	2752			45 à 1600	0.39 à 6.9	100	360	47										

NCED G F CIRCULATEURS DOUBLE À BRIDES À HAUT RENDEMENT ÉNERGÉTIQUE

ErP READY 2015 — CONFORME À LA DIRECTIVE EUROPÉENNE SUR LES PRODUITS CONSOMMATEURS D'ÉNERGIE

Pompe de circulation double avec moteur synchrone à aimant permanent.
Corps de pompe avec orifices d'aspiration et de refoulement ayant le même diamètre et situés sur le même axe (exécution in-line).
Utilisable sur les systèmes de chauffage, de circulation ou de climatisation, pour applications civiles ou industrielles. 4 modes de fonctionnement : automatique, proportionnel, constant, vitesse fixe ou mode nuit.
Pour liquides propres, sans particules, non agressifs.
Corps de pompe en fonte - turbine en acier inox - arbre en acier inox - coussinets carbone - butée acier - rotor acier inox - garniture EPDM.
Moteur synchrone à aimant permanent - Isolation Classe F - Protection IP 44.
Moteur haut rendement énergétique à variation de vitesse répondant à la réglementation EU N° 622/2012.
T° du liquide de : - 10°C à + 110°C. T° ambiante jusqu'à + 40°C.
Pression finale maximum admissible dans le corps de pompe : 6/10 bars.
Quantité maxi de glycol : 50%.
Niveau sonore ≤ 54 dB.

Référence	€ HT	MOTEUR				DN	Entraxe	Kg	m³/h	0	5	10	15	20	25	30	35	40
		Tension	Vitesse	Watts	A				l/min	0	83.3	166.7	250	333.3	416.7	500	583.3	666.7
NCED G 40F-120/250	2801	230 volts	Variable	20 à 500	0.18 à 2.2	40	250	24	H m	11.4	9.5	7	4.5	1.8	-	-	-	-
NCED G 50F-130/280	3332			26 à 800	0.23 à 3.5	50	280	31		13.4	13.2	10.5	8.3	6.3	4.5	3.4	2.2	1.2

Référence	€ HT	MOTEUR				DN	Entraxe	Kg	m³/h	0	5	10	20	30	40	50	60	70
		Tension	Vitesse	Watts	A				l/min	0	83.3	166.7	333.3	500	666.7	833.3	1000	1166.6
NCED G 65F-130/340	3903	230 volts	Variable	38 à 1100	0.33 à 4.8	65	340	36	H m	12.5	12.3	11.5	9	6.6	4.2	1.9	-	-
NCED G 80F-130/360	4489			45 à 1600	0.39 à 4.9	80	360	44		13.5	13.5	13.1	10.8	9	7.4	5.6	4.8	1.8

www.motralec.com / service-commercial@motralec.com / 01.39.97.65.10

NCS3 CIRCULATEURS FILETÉS 3 VITESSES POUR EAU CHAUDE SANITAIRE

Pompe de circulation avec moteur synchrone à aimant permanent.
Corps de pompe avec orifices d'aspiration et de refoulement ayant le même diamètre et situés sur le même axe (exécution in-line).
Utilisable sur les systèmes d'eau chaude sanitaire, vitesse réglable en fonction de la dimension du réseau, 3 positions possibles.
Pour liquides propres, sans particules, non agressifs.
Corps de pompe en bronze - turbine en composite.
- Arbre en acier inox pour NCS3…40-50.
- Arbre en céramique pour NCS3…70.
- Chemise de séparation rotor en inox 316.
Moteur à 3 vitesses - Isolation Classe H - Protection IP 44.
T° du liquide de : + 5°C à + 65°C. T° ambiante jusqu'à + 40°C.
Pression finale maximum admissible dans le corps de pompe : 10 bars.
Niveau sonore ≤ 43 dB.

Référence	€ HT	MOTEUR				DN	Entraxe	Kg	m³/h	0	0.5	1	1.5	2	2.5	3	3.6
		Tension	Position	Watts	A				l/min	0	8.3	16.6	25	33.3	41.6	50	60
NCS3 20-40/130	165	230 volts	3	70	0.30	1"1/4	130	2.3	H m	3.7	3.5	3.2	2.6	2	1.2	-	-
			2	59	0.26					3	3.2	2.6	1.8	0.8	-	-	-
NCS3 25-40/130	171		1	41	0.18	1"1/2				2.8	2.3	1.1	0.3	-	-	-	-
NCS3 20-50/130	166		3	91	0.38	1"1/4		2.5		5.1	4.7	4.2	3.5	2.7	1.7	0.7	-
			2	65	0.28					4.7	3.9	3	1.8	0.5	-	-	-
NCS3 25-50/130	180		1	42	0.18	1"1/2				3.1	2.1	1	-	-	-	-	-
NCS3 20-70/130	215		3	148	0.66	1"1/4		3.8		6.5	6.1	5.6	4.9	4	3	2	0.9
			2	128	0.59					6.1	5.6	4.7	3.5	2.1	1	-	-
NCS3 25-70/130	216		1	87	0.41	1"1/2				5	3.7	2.3	1	-	-	-	-

NCE PS CIRCULATEURS FILETÉS À HAUT RENDEMENT ÉNERGÉTIQUE POUR EAU CHAUDE SANITAIRE

ErP READY 2015 — CONFORME À LA DIRECTIVE EUROPÉENNE SUR LES PRODUITS CONSOMMATEURS D'ENERGIE

Pompe de circulation avec moteur synchrone à aimant permanent.
Corps de pompe avec orifices d'aspiration et de refoulement ayant le même diamètre et situés sur le même axe (exécution in-line).
Utilisable sur les systèmes d'eau chaude sanitaire avec 2 modes de fonctionnement : proportionnel ou vitesse fixe.
Pour liquides propres, sans particules, non agressifs.
Corps de pompe en bronze - turbine en composite - arbre en céramique - coussinets carbone - butée céramique - rotor acier inox - garniture EPDM.
Moteur synchrone à aimant permanent - Isolation Classe F - Protection IP 44. Moteur haut rendement énergétique à variation de vitesse répondant à la réglementation EU N° 622/2012.
T° du liquide de : + 5°C à + 65°C. T° ambiante jusqu'à + 40°C.
Pression finale maximum admissible dans le corps de pompe : 10 bars.
Quantité maxi de glycol : 50%.
Niveau sonore ≤ 38 dB.

Référence	€ HT	MOTEUR				DN	Entraxe	Kg	m³/h	0	0.5	1	1.5	2	2.5	3	3.5	4	4.5
		Tension	Vitesse	Watts	A				l/min	0	8.3	16.6	25	33.3	41.6	50	58.3	66.6	75
NCE PS 20-40/130	271	230 volts	Variable	25	0.05 à 0.2	1"1/4	130	2.1	H m	4	3.3	2.6	1.9	1.3	0.7	-	-	-	-
NCE PS 25-40/130						1"1/2		2.2											
NCE PS 20-60/130	276			50	0.05 à 0.4	1"1/4		2.1		6	5.3	4.7	3.9	3.2	2.2	1.2	-	-	-
NCE PS 25-60/130						1"1/2		2.2											
NCE PS 20-80/130	320			75	0.05 à 0.6	1"1/4		2.1		8.3	7.3	6.2	5.2	4.3	3.6	2.8	2.2	1.8	1.2
NCE PS 25-80/130						1"1/2		2.2											

www.motralec.com / service-commercial@motralec.com / 01.39.97.65.10

NCE GS F CIRCULATEURS À BRIDES À HAUT RENDEMENT ÉNERGÉTIQUE POUR EAU CHAUDE SANITAIRE

ACS

ErP READY 2015 CONFORME À LA DIRECTIVE EUROPÉENNE SUR LES PRODUITS CONSOMMATEURS D'ÉNERGIE

Pompe de circulation avec moteur synchrone à aimant permanent.
Corps de pompe avec orifices d'aspiration et de refoulement ayant le même diamètre et situés sur le même axe (exécution in-line).
Utilisable sur les systèmes d'eau chaude sanitaire, pour applications civiles ou industrielles. 4 modes de fonctionnement : automatique, proportionnel, constant, vitesse fixe ou mode nuit.
Pour liquides propres, sans particules, non agressifs.
Corps de pompe en bronze - turbine en acier inox - arbre en acier inox - coussinets carbone - butée acier - rotor acier inox - garniture EPDM.
Moteur synchrone à aimant permanent - Isolation Classe F - Protection IP 44. Moteur haut rendement énergétique à variation de vitesse répondant à la réglementation EU N° 622/2012.
T° du liquide de : - 10°C à + 110°C. T° ambiante jusqu'à + 40°C.
Pression finale maximum admissible dans le corps de pompe : 6/10 bars.
Quantité maxi de glycol : 50%.
Niveau sonore ≤ 54 dB.

Référence	€ HT	MOTEUR				DN	Entraxe	Kg	m³/h	0	5	10	15	20	30	40	50
		Tension	Vitesse	Watts	A				l/min	0	8.3	16.6	25	33.3	50	66.6	83.3
NCE GS 40F-120/250	2462	230 volts	Variable	20 à 500	0.18 à 2.2	40	250	26	H m	11.4	9.5	7	4.5	1.8	-	-	-
NCE GS 50F-130/280	2841			26 à 800	0.23 à 3.5	50	280	33		13.5	13.4	10.5	8.4	6.2	3.3	1.2	-
NCE GS 65F-130/340	3105			38 à 1 100	0.33 à 4.8	65	340	38.5		12.5	12.4	11.5	10.2	9	6.6	4.2	2

RUF RUL RACCORDS D'ADAPTATION POUR CIRCULATEURS FILETÉS

Raccords d'adaptation en fonte

Référence	Diamètre	€ HT
RUF 25	1"1/2 x 1"	9,66
RUF 32	2" x 1"1/4	14,50

Raccords d'adaptation en laiton

Référence	Diamètre	€ HT
RUL 15	1" x 1/2"	17,17
RUL 20	1"1/4 x 3/4"	19,52
RUL 25	1"1/2 x 1"	23,40
RUL 32	2" x 1"1/4	29,67

www.motralec.com / service-commercial@motralec.com / 01.39.97.65.10

Pompe centrifuge monobloc avec aspiration et refoulement dans le même axe.
Pour liquides propres, sans particules abrasives, non agressifs.
Corps de pompe, lanterne de raccordement et turbine en fonte (Turbine en laiton pour NR 50) - Arbre en inox 303 jusqu'à 1.10 kw et en inox 430 de 1.50 à 18.50 kw.
Garniture mécanique en carbone dur/céramique.
NRM = moteur mono 230 volts - NR = moteur tri 230/400 volts ≤ 3.00 kW - moteur tri 400/690 volts ≥ 4.00 kW.
Isolation classe F - Protection IP 54 - Protection thermique et condensateur en monophasé.
Moteur triphasé haut rendement IE2 ≥ 0.75 kW.
T° du liquide jusqu'à + 100°C. T° ambiante jusqu'à + 40°C.
Pression finale maximum admissible dans le corps de pompe : 10 bars.
Hauteur d'aspiration maxi : 7 mètres.
Exécutions spéciales sur demande.

NRM = Moteur en 230 volts monophasé - NR = Moteur en 400 volts triphasé

Référence	€ HT	MOTEUR KW	MOTEUR A	DN	Entraxe en mm	Kg	m³/h	0	6	6.6	7.5	8.4	9.6	10.8	12	13.2	15	16.8	18.9
							l/min	0	100	110	125	140	160	180	200	220	250	280	315
NR 50D/A	560	0.45	1.3	50	320	29.5	H m	11.6	11	10.8	10.5	10.2	9.5	8.5	7	6	-	-	-
NRM 50D/A	585		3.6																
NR 50C/A	610	0.75	2.2			30.5		16.2	16	15.9	15.8	15.7	15.3	14.6	14	13	11	9	5.5
NRM 50C/A	624		5.7																

Référence	€ HT	MOTEUR KW	MOTEUR A	DN	Entraxe en mm	Kg	m³/h	0	6.6	7.5	8.4	9.6	10.8	12	13.2	15	16.8	18.9	21	24
							l/min	0	110	125	140	160	180	200	220	250	280	315	350	400
NR 40/125C	628	0.75	2.3	40	320	26.5	H m	15.5	15.7	15.5	15.3	14.8	14.3	13.6	12.9	11.6	10.2	8.1	5.8	-
NR 40/125B	639	1.10	2.7			27.5		19.5	19.8	19.6	19.4	19	18.5	18	17.5	16.5	15.2	13.6	11.6	8.5
NR 40/125A	706	1.50	4.3			29.5		23.3	23.7	23.7	23.6	23.4	23.1	22.8	22.4	21.7	20.6	19.1	17.3	14.2
NR 40/160B NEW	749	1.50	4.3			35		26.1	25.7	25.4	25.1	24.6	24	23.3	22.6	21.4	19.7	17.3	14.4	9.9
NR 40/160A NEW	857	2.20	5.3			40		33.6	32.9	32.6	32.3	31.8	31.3	30.6	29.9	28.7	27.2	25.2	23.1	19.4
NR 40/200B	1 042	3.00	6.6		440	57		41.9	40.2	39.7	39.2	38.5	37.6	36.7	35.7	33.8	31	26.9	22	-
NR 40/200A	1 184	4.00	9.6			57.5		52.4	49.6	49.1	48.5	47.6	46.7	45.7	44.7	43	41.2	38.6	34.8	-

Référence	€ HT	MOTEUR KW	MOTEUR A	DN	Entraxe en mm	Kg	m³/h	0	15	16.8	18.9	21	24	27	30	33	37.8	39	42	45
							l/min	0	250	280	315	350	400	450	500	550	630	650	700	750
NR 50/125 F	675	1.10	2.7	50	340	29.5	H m	14.9	13.8	13.4	12.8	12.1	11	9.9	8.4	6.9	-	-	-	-
NR 50/125 C	743	1.50	4.3			31.5		17.7	17.4	17	16.5	16	15	13.9	12.6	11.3	9	8.3	-	-
NR 50/125 A/A	809	2.20	5.3			36.5		22.2	21.7	21.4	21	20.6	19.8	18.8	17.5	16.3	14.1	13.5	12	-
NR 50/160 C/A	884	2.20	5.3			41.6		23.1	21.9	21.4	20.6	19.9	18.6	17.3	15.6	13.8	10.8	10	-	-
NR 50/160 B/A	992	3.00	6.6			50.5		28.6	27.9	27.4	26.7	26	24.6	23.1	21.3	19.7	16.6	15.7	13.6	-
NR 50/160 A/A	1 160	4.00	9.6			51.8		36.3	35.5	35.1	34.5	33.7	32.7	31.2	29.4	27.5	24.3	23.4	21.3	19.1
NR 50/200 D/A	1 224	4.00	9.6		440	59.7		41.8	37.8	36.8	35.7	34.5	32.4	30.1	27.6	24.9	-	-	-	-
NR 50/200 B/A	1 598	5.50	10.9			69.7		50.9	48.5	47.7	46.8	45.7	43.9	41.7	39.2	36.5	-	-	-	-
NR 50/200 A/A	1 758	7.50	14.3			77.2		56.7	54.9	54.3	53.4	52.4	50.7	48.9	46.5	44.1	39.7	38.8	-	-
NR 50/250 C/A	2 568	9.20	18.5			114		61.2	58.8	58	57.3	56.5	55	53.2	51.1	48.9	44.9	43.1	39.4	-
NR 50/250 B/A	2 835	11.00	21.5			121		69.4	67	66.4	65.5	64.8	63.2	61.5	59.6	57.7	53.8	52.6	50	-
NR 50/250 A/A	3 159	15.00	27.5			149.5		87	84.6	84.1	83.2	82.3	80.7	78.8	76.9	74.3	69.8	68.4	65.2	-

Référence	€ HT	MOTEUR KW	MOTEUR A	DN	Entraxe en mm	Kg	m³/h	0	21	24	27	33	37.8	42	48	54	60	66	69	72
							l/min	0	350	400	450	500	630	700	800	900	1000	1100	1150	1200
NR 65/125 F/A	917	2.20	5.3	65	340	46	H m	16.5	16	15.7	15.3	14.3	13.5	12.5	11.1	9.5	7.3	5.3	-	-
NR 65/125 D/A	1 026	3.00	6.6			54.6		21.1	20.2	16.9	19.6	18.7	17.9	16.9	15.2	13.3	11.3	9.1	-	-
NR 65/125 A/A	1 167	4.00	9.6			56.1		25	24.4	24.1	23.8	23	22.2	21.4	19.8	18	15.9	13.7	12.4	-
NR 65/125 S/A		4.00	9.6			56.1		27.2	26.3	26	25.7	25	24.3	23.6	22.1	20.3	18.3	16.1	14.7	-
NR 65/160 B/A	1 585	5.50	10.9			67.5		31.9	32	31.7	31.4	30.4	29.5	28.6	26.8	24.8	22.2	19.7	18.3	16.7
NR 65/160 A/A	1 718	7.50	14.3			74		39	39.3	39	38.7	37.9	36.9	36.1	34.7	32.9	30.6	28.1	26.7	25.3
NR 65/200 B/A	2 357	9.20	18.5		475	108		47.1	46.7	45.9	45.1	43.6	42	40.5	37.9	35.3	32.4	28.3	-	-
NR 65/200 A/A	2 622	11.00	21.5			114		54.2	53.3	52.8	52.3	50.7	49.2	47.5	45.1	41.9	38.1	34.5	-	-
NR 65/200 S/A	2 944	15.00	27.5			142.5		60.4	60.5	60.2	59.6	58	56.3	54.5	52.2	49.5	46.5	42.7	-	-
NR 65/250 C/A	2 891	11.00	21.5			134		56.4	54.8	54.2	53.5	52	50.5	48.9	46.3	43.5	40.6	37.3	-	-
NR 65/250 B/A	3 209	15.00	27.5			155		67.1	67.2	66.7	66	64.3	62.8	61.3	58.6	55.8	52.9	49.7	-	-
NR 65/250 A/A	3 924	18.50	34			161		78.5	78.5	77.8	77.3	76	74.8	76.6	71.1	68.4	65.5	62.2	-	-

www.motralec.com / service-commercial@motralec.com / 01.39.97.65.10

Pompe centrifuge monobloc avec aspiration et refoulement dans le même axe.
Pour liquides propres, sans particules abrasives, non agressifs.
Corps de pompe, lanterne de raccordement et turbine en fonte (Turbine en laiton pour NR 450)
Arbre en inox 303 jusqu'à 1.10 kw et en inox 430 de 1.50 à 4,00 kw.
Garniture mécanique en carbone dur/céramique.
NR4M = moteur mono 230 volts - NR4 = moteur tri 230/400 volts ≤ 3.00 kW - moteur tri 400/690 volts ≥ 4.00 kW.
Isolation classe F - Protection IP 54 - Protection thermique et condensateur en monophasé.
Moteur triphasé haut rendement IE2 ≥ 0.75 kW.
T° du liquide jusqu'à + 100°C. T° ambiante jusqu'à + 40°C.
Pression finale maximum admissible dans le corps de pompe : 10 bars.
Hauteur d'aspiration maxi : 7 mètres.
Exécutions spéciales sur demande.

NR4M = Moteur en 230 volts monophasé - NR4 = Moteur en 400 volts triphasé

Référence	€ HT	MOTEUR KW	MOTEUR A	DN	Entraxe en mm	Kg	m³/h	0	2.4	3	3.6	4.8	5.4	6	7.5	8.4	9.6	10.8	12	13.2	15
							l/min	0	40	50	60	80	90	100	125	140	160	180	200	220	250
NR4 40/160B NEW	798	0.37	0.95	40	320	31	H m	7.3	7.3	7.2	7.1	6.9	6.8	6.6	6.1	5.8	5.2	4.4	3.5	2.5	-
NR4 40/160A NEW	798	0.37	0.95			31.5		9.1	9	9	9	8.8	8.7	8.6	8.1	7.8	7.2	6.5	5.7	4.8	3.3
NR4 40/200B	900	0.55	1.50		340	39.5		12.9	12.5	12.4	12.2	11.9	11.7	11.4	10.7	10.2	9.1	7.7	6.2	4.4	-
NR4 40/200A	938	0.75	1.90			43		14.7	14.3	14.2	14.1	13.9	13.7	13.5	12.9	12.4	11.6	10.5	9.2	7.7	4.9

Référence	€ HT	MOTEUR KW	MOTEUR A	DN	Entraxe en mm	Kg	m³/h	0	2	4	6	8	10	12
							l/min	0	33	67	100	133	167	200
NR4 50C/A	566	0.25	0.8	50	320	24	H m	3.9	3.9	3.8	3.3	2.5	-	-
NR4M 50C/A	612		2.1											
NR4 50B/A	566	0.25	0.8			24		4.7	4.7	4.6	4.3	3.5	2.3	-
NR4M 50B/A	612		2.1											
NR4 50A/A	566	0.25	0.8			24		5.6	5.6	5.5	5.2	4.5	3.5	2
NR4M 50A/A	612		2.1											

Référence	€ HT	MOTEUR KW	MOTEUR A	DN	Entraxe en mm	Kg	m³/h	0	5.4	6	7.5	8.4	9.6	10.8	12	13.2	15	16.8	18.9	21	24	27	30
							l/min	0	90	100	125	140	160	180	200	220	250	280	315	350	400	450	500
NR4 50/160 C	822	0.37	0.92	50	340	33.5	H m	5.9	5.9	5.8	5.7	5.6	5.4	5.2	5	4.7	4.2	3.7	3.1	2.3	-	-	-
NR4 50/160 B	870	0.55	1.5			35.5		7.3	7.4	7.4	7.2	7.1	6.9	6.7	6.4	6.2	5.7	5.2	4.5	3.8	2.5	-	-
NR4 50/160 A/A	910	0.75	1.9			37.5		9.2	9.2	9.2	9.1	9	8.9	8.7	8.4	8.2	7.6	7.1	6.4	5.6	4	3.1	-
NR4 50/200 B/A	1 100	1.10	2.9		440	56		12.8	12.6	12.5	12.3	12.1	11.9	11.5	11.2	10.7	10	9.2	8.2	7.1	5.2	-	-
NR4 50/200 A/A	1 100	1.10	2.9			56		14.3	14.1	14	13.9	13.7	13.5	13.2	12.8	12.4	11.7	11	10	8.8	7.3	-	-
NR4 50/250 C/A	1 451	1.50	3.5			77.5		17.1	17	16.9	16.6	16.4	16.1	15.9	15.6	15.2	14.6	13.9	12.8	11.3	8.5	5.3	-
NR4 50/250 B/A	1 566	2.20	5			80		21	20.9	20.8	20.5	20.3	20	19.7	19.4	19	18.4	17.8	16.8	15.6	13.8	11.7	8.5
NR4 50/250 A/A	1 771	3.00	6.4			93.5		22	21.9	21.9	21.8	21.6	21.4	21.1	20.9	20.5	19.9	19.2	18.3	17.2	15.3	13.4	11

www.motralec.com / service-commercial@motralec.com / 01.39.97.65.10

NR4 POMPES IN-LINE - 1450 T/MIN

NR4M = Moteur en 230 volts monophasé - NR4 = Moteur en 400 volts triphasé

Référence	€ HT	MOTEUR		DN	Entraxe en mm	Kg	m³/h	0	6	8	10	12	14	16	18	20
		KW	A				l/min	0	100	133	167	200	233	267	300	333
NR4 65C/A	609	0.25	0.8	65	360	28	H m	3.8	3.8	3.7	3.5	3.1	2.6	1.9	-	-
NR4M 65C/A	657		2.1													
NR4 65B/A	633	0.37	1.2			28		4.7	4.7	4.6	4.5	4.2	3.8	3.2	2.5	-
NR4 65A/A	633	0.37	1.2			28		5.6	5.6	5.5	5.3	5	4.6	4.1	3.5	2.7

Référence	€ HT	MOTEUR		DN	Entraxe en mm	Kg	m³/h	0	10.8	12	13.2	15	16.8	18.9	21	24	27	30	33	37.5	42
		KW	A				l/min	0	180	200	220	250	280	315	350	400	450	500	550	630	700
NR4 65/125F	758	0.37	0.95	65	340	36.8	H m	4.1	3.9	3.85	3.75	3.6	3.45	3.25	3	2.6	2.1	1.6	1	-	-
NR4 65/125D	803	0.55	1.5			38.8		5.3	5	5	4.9	4.8	4.7	4.5	4.3	3.9	3.4	2.9	2.4	1.5	-
NR4 65/125A/A	834	0.75	1.9			41.8		6.3	6.2	6.1	6	5.9	5.8	5.7	5.5	5.1	4.6	4.1	3.5	2.6	1.5
NR4 65/125S/A						41.8		6.8	6.6	6.6	6.5	6.4	6.3	6.1	5.9	5.6	5.1	4.6	4.1	3.2	2.1

Référence	€ HT	MOTEUR		DN	Entraxe en mm	Kg	m³/h	0	10.8	12	13.2	15	16.8	18.9	21	24	27	30	33	37.5	42	48
		KW	A				l/min	0	180	200	220	250	280	315	350	400	450	500	550	630	700	800
NR4 65/160 B/A	1 086	1.10	2.9	65	340	42.5	H m	8.2	8.2	8.2	8.1	8	7.9	7.7	7.5	7.1	6.6	6	5.4	4.3	3.2	-
NR4 65/160 A/A	1 086	1.10	2.9			42.7		9.7	9.6	9.5	9.5	9.4	9.2	9	8.8	8.5	8	7.4	6.8	5.8	4.7	3
NR4 65/200 C/A	1 193	1.10	2.9		475	52		11.4	11.3	11.2	11.1	10.8	10.6	10.3	9.9	9.4	8.7	7.9	7	5.3	3.4	-
NR4 65/200 B/A	1 273	1.50	3.5			60		13.3	13.1	13	12.9	12.7	12.4	12.1	11.8	11.2	10.5	9.5	8.9	7.2	5.4	-
NR4 65/200 A/A	1 392	2.20	5			64.5		14.5	14.6	14.5	14.4	14.2	13.9	13.6	13.2	12.7	12	11.3	10.5	9	7.2	-
NR4 65/250 D/A	1 566	2.20	5			75.5		13.7	13.9	13.8	13.8	13.6	13.4	13.1	12.8	12.3	11.6	10.9	10.1	8.6	7.2	-
NR4 65/250 C/A	1 566	2.20	5			75.5		17.1	17.3	17.2	17.2	16.9	16.7	16.3	16	15.4	14.7	13.9	13	11.4	10	-
NR4 65/250 B/A	1 776	3.00	6.4			85		19.9	20.1	20	20	19.8	19.6	19.3	19	18.4	17.7	16.9	16.1	14.6	13.2	10.8
NR4 65/250 A/A	1 968	4.00	8.3			98		21.4	21.6	21.5	21.4	21.3	21.1	20.8	20.5	19.9	19.2	18.4	17.6	16.1	14.7	12.2

Référence	€ HT	MOTEUR		DN	Entraxe en mm	Kg	m³/h	0	20	25	30	35	40	50	60	70
		KW	A				l/min	0	333	417	500	583	667	833	1000	1167
NR4 100C/A	1 170	1.10	2.9	100	500	59	H m	6.6	6.6	6.4	6.3	6	5.6	4.6	3.3	-
NR4 100B/A	1 170	1.10	2.9			59		7.5	7.5	7.4	7.2	7	6.6	5.6	4.4	-
NR4 100A/A	1 325	1.50	3.5			67		9	9	8.9	8.8	8.6	8.3	7.4	6.2	4.8

Référence	€ HT	MOTEUR		DN	Entraxe en mm	Kg	m³/h	0	30	35	40	50	60	70	80	90	100	110
		KW	A				l/min	0	500	583	667	833	1000	1167	1333	1500	1667	1840
NR4 125C/A	1 678	2.20	5	125	600	91.5	H m	10.2	10.2	10.1	10	9.6	9	8.2	7.1	5.7	4	-
NR4 125B/A	1 988	3.00	6.4			108		12	12	11.9	11.8	11.6	11	10.4	9.4	8.2	6.7	5.1
NR4 125A/A	2 087	4.00	8.3			110		13.6	13.6	13.5	13.4	13.2	12.9	12.3	11.4	10.3	8.8	7.2

Aspiration manométrique maximum : 1 à 2 mètres.

www.motralec.com / service-commercial@motralec.com / 01.39.97.65.10

Série	Pages
SPA Pompes pour balnéo	102
MXP-P Pompes pour robot	102
MPC Pompes noryl avec préfiltre pour piscine	103
BNM - NM-CAT Pompes spéciales nage à contre-courant	103
NMP Pompes fonte avec préfiltre pour piscine	105
FILTRES À SABLE	105
COFFRETS DE COMMANDE	105
KITS DE RACCORDEMENT PISCINES Kits pour canalisations existantes	106
TUYAUX PISCINE PVC BLANC	106
POOL TERRE	106
PRÉFILTRES préfiltres en polyéthylène, en inox et en fonte	107
WGP Pompes de bassin	108

www.motralec.com / service-commercial@motralec.com / 01.39.97.65.10

SPA POMPES POUR BALNÉO

Pompe à un étage, à vidange automatique avec moteur isolé de l'eau pour balnéo et whirlpool.
Corps de pompe et raccords en ABS. Couvercle diffuseur et turbine en NORYL.
Paroi diffuseur avec bague d'étanchéité de roue en inox 316.
L'Arbre moteur en inox n'est pas en contact avec le liquide.
Garniture mécanique en oxyde d'alumine/carbone dur/FPM.
Moteur 2800 tours/minute (Service continu) - Isolation classe F - Protection IP X 5
Protection thermique et condensateur sur version monophasée.
Moteur triphasé haut rendement moteur IE2 ≥ 0.75 KW.
Température du liquide jusqu'à + 60°C.
Température ambiante jusqu'à + 40°C.
Pression finale maximum admissible dans le corps de pompe : 2.5 bars.
Exécutions spéciales sur demande.

Référence	€ HT	MOTEUR			Asp. M	Ref. M	Kg	m³/h	0	3	6	9	12	13	16	17	18
		Tension	KW	A				l/min	0	50	100	150	200	216	266	283	300
SPA 11	406	400	0.45	1.6	2"1/4 ou 50 à coller		6.7	H m	12	11.1	9.7	7.8	5.6	4.7	-	-	-
SPAM 11		230		3.3			6.8										
SPA 21/A	430	400	0.55	1.7			8		14.5	13.4	12.1	10.2	7.9	7.2	5	-	-
SPAM 21/A		230		4.5			9										
SPA 31/A	449	400	0.75	2.2			9		16.1	15.2	13.9	12.4	10.2	9.3	6.8	5.8	-
SPAM 31/A		230		5.4			10										
SPA 41	548	400	1.10	2.9			14		17.3	16.5	15.3	14	12.4	11.8	9.5	8.6	7.7
SPAM 41		230		7			15.5										

M = Mâle

Pompes livrées avec 2 raccords pour aspiration et refoulement diamètre 2"1/4 x 50 à coller.

MXP-P POMPES POUR ROBOT

Pompe multicellulaire horizontale monobloc.
Pour liquides propres, sans particules abrasives, non agressifs.
Corps de pompe et couvercle en inox 304.
Corps d'étages et turbines en Noryl.
Arbre en inox 316.
Garniture mécanique en carbone dur / céramique / NBR.
Moteur 2900 tours/minute (Service continu) - Isolation classe F - Protection IP 54
Protection thermique et condensateur sur version monophasée.
Température du liquide de : 0° C à + 35°C.
Température ambiante jusqu'à + 40°C.
Pression finale maximum admissible dans le corps de pompe : 8 bars.
Hauteur d'aspiration maxi : 7 mètres.
Exécutions spéciales sur demande.

Référence	€ HT	MOTEUR			Asp. F	Ref. F	Kg	m³/h	0	1	1.5	2	2.5	3	3.5	4	4.5	5	5.4
		Tension	KW	A				l/min	0	16.6	25	33.3	41.6	50	58.3	66.6	75	83.3	90
MXP 204/A-P	362	400	0.55	1.6	1"	1"	8.7	H m	45	40	37.5	35	32	28.5	25	21.5	17	13	9
MXPM 204/A-P		230		4.2			9.6												

www.motralec.com / service-commercial@motralec.com / 01.39.97.65.10

MPC POMPES NORYL AVEC PRÉFILTRE POUR PISCINE

Pompe autoamorçante pour piscine avec préfiltre incorporé et moteur isolé de l'eau.
Corps de pompe, couvercle diffuseur et turbine en NORYL.
Entonnoir diffuseur et bague d'étanchéité de roue en inox 316.
Couvercle du filtre en Polycarbonate transparent. Panier filtre en Polypropylène. Renforts en inox sur aspiration et refoulement.
L'Arbre moteur en inox 316 n'est pas en contact avec le liquide.
Garniture mécanique en oxyde d'alumine/carbone dur/FPM.
Moteur 2800 tours/minute (Service continu) - Isolation classe F - Protection IP X 4 - Protection thermique et condensateur sur version monophasée.
Moteur triphasé haut rendement moteur IE2 ≥ 0.75 KW.
Température du liquide jusqu'à + 60°C (+ 35°C pour MPCM).
Température ambiante jusqu'à + 40°C.
Pression finale maximum admissible dans le corps de pompe : 2.5 bars.
Pompe livrée avec base de soutien.

Référence	€ HT	MOTEUR			Asp. F	Ref. F	Kg	m³/h	0	3	6	9	12	15	18	21
		Tension	KW	A				l/min	0	50	100	150	200	250	300	350
MPC 11	363	400	0.37	1.6	2"	1"1/2	8.9	H m	11.9	11.4	10.3	8.9	6.8	4.2	-	-
MPCM 11		230		3.3			9									
MPC 21/A	400	400	0.55	1.7			10.2		13.4	13.3	12.4	10.9	9	6.3	-	-
MPCM 21/A		230		4.5			11.3									
MPC 31/A	418	400	0.75	2.2			11.2		15.6	15.5	14.5	13	11.2	9.1	6.2	-
MPCM 31/A		230		5.4			12.2									
MPC 41	545	400	1.10	2.7			16		16.4	16.2	15.8	14.7	13.3	11.4	9.3	6.4
MPCM 41		230		7			17.5									

Référence	€ HT	MOTEUR			Asp. F	Ref. F	Kg	m³/h	0	3	9	15	18	21	24	27	30	34	40
		Tension	KW	A				l/min	0	50	150	250	300	350	400	450	500	567	667
MPC 51	612	400	1.10	2.7	2"	2"	17.4	H m	11.5	11	10.5	9.5	9	8	7	6	5	-	-
MPCM 51		230		7			18.9												
MPC 61	642	400	1.50	3.6			19.6		14	13.5	12.5	11.5	11	10.5	9.5	8.5	7.5	6	-
MPCM 61		230		9.2			20.7												
MPC 71/A	669	400	2.20	5.3			20.7		18.2	18	17	16	15.5	14.5	14	13	12	10.5	8
MPCM 71/A	956	230	1.80	11.2			36.4		16.4	15.9	14.9	14	13.4	12.7	12.1	11.3	10.2	8.5	5.8

Union M.F 518P : 1"1/2 x 50 **3,66** | 2" x 50 **3,66** | 2" x 63 **7,29**

BNM NM-CAT POMPES NAGE À CONTRE COURANT

Pompe centrifuge monobloc pour nage à contre courant.
BNM : Corps de pompe et turbine en Bronze Marine. Arbre en inox 316.
NM-CAT : Corps de pompe en fonte avec traitement cataphorèse et turbine en Bronze Marine. Arbre en inox 303 et 430.
Tous les joints sont en FPM.
Garniture mécanique en carbone dur/céramique/FPM.
Moteur 2900 tours/minute (Service continu) - Isolation classe F - Protection IP 54 - Protection thermique et condensateur sur version monophasée.
Rendement moteur IE2.
Température du liquide jusqu'à + 90°C.
Température ambiante jusqu'à + 40°C.
Pression finale maximum admissible dans le corps de pompe : 10 bars.
Hauteur d'aspiration maxi : 7 mètres.
Exécutions spéciales sur demande.

TYPE	€ HT	TYPE	€ HT	MOTEUR			Asp.	Réf.	Kg	m³/h	24	27	30	33	37.8	42	48	54	60	66
				Tension	KW	A	F	F		l/min	400	450	500	550	630	700	800	900	1000	1100
BNM 17/GE	1 555	NM 17/GE-CAT	858	400	1.50	4.3	2"1/2	2"1/2	30.2	H m	11.7	11.5	11.2	11	10.3	9.7	8.5	7	4	-
BNMM 17/GE	1 606	NMM 17/GE-CAT	963	230		9.2			30.2											
BNM 17/F/A	1 606	NM 17/F/A-CAT	959	400	2.20	5.3			32.2		16	16	15.5	15	14.5	14	13	11.5	10	8
BNM 17/D/A	2 070	NM 17/D/A-CAT	1 073	400	3.00	6.6			40.2		-	18	18	17.5	17	16.5	15.5	14	13	11.5

Caractéristiques avec hauteur d'aspiration de 2 à 3 mètres maximum.

www.motralec.com / service-commercial@motralec.com / 01.39.97.65.10

Pompe monobloc autoamorçante pour piscine avec préfiltre incorporé.
Corps de pompe, lanterne et couvercle du filtre en fonte avec traitement cataphorèse - Turbine en fonte (en laiton sur série NMP 32/12)
Panier filtre en inox 303 - Arbre en inox 303.
Garniture mécanique en carbone dur/céramique/FPM.
Moteur 2900 tours/minute (Service continu) - Isolation classe F - Protection IP 54
Protection thermique et condensateur sur version monophasée.
NMPM = moteur mono 230 volts.
NMP = moteur tri 230/400 volts ≤ 3.00 kW - 400/690 volts ≥ 4.00 kW.
Moteur triphasé haut rendement IE2 de 0,75 à 5,50 kW.
Moteur triphasé haut rendement IE3 ≥ 7,50 kW.
Température du liquide jusqu'à + 60°C.
Température ambiante jusqu'à + 40°C.
Pression finale maximum admissible dans le corps de pompe : 6 bars.
Hauteur d'aspiration maxi : 7 mètres.
Version Bronze en fin de chapitre "Surface" page 34.
Exécutions spéciales sur demande.

Référence	€ HT	MOTEUR			Asp. F	Ref. F	Kg	m³/h	6.6	9.6	10.8	12	13.2	15	18.9	21	24
		Tension	kW	A				l/min	110	160	180	200	220	250	315	350	400
NMP 32/12FE	889	400	0.55	1.9	2"	2"	30	H m	13	12	11	10.5	10	9	-	-	-
NMPM 32/12FE	947	230		4.5					12	11	10	9.5	9	8			
NMP 32/12DE	916	400	0.75	2.3			30		18	17	16	15.5	15	14	-	-	-
NMPM 32/12DE	958	230		5.8					17	16	15	14.5	14	13	-	-	-
NMP 32/12AE	931	400	1.10	2.7			31		22	21	20.5	20	19.5	18.5	-	-	-
NMPM 32/12AE	1 003	230		7.4					21.5	20.5	19.5	19	18.5	17.5			
NMP 32/12SE	967	400	1.50	4.3			33		22.5	21.5	21	20.5	20	19	16	15	12
NMPM 32/12SE	1 103	230		9.2													

Référence	€ HT	MOTEUR			Asp. F	Ref. F	Kg	m³/h	18.9	21	24	30	42	48	54	60	66
		Tension	kW	A				l/min	315	350	400	500	700	800	900	1000	1100
NMP 50/12HE	978	400	1.10	2.7	2"1/2	2"1/2	37	H m	9	9	8.5	7.5	5.5	4.5	3	-	-
NMPM 50/12HE	1 047	230		7.4													
NMP 50/12GE	1 012	400	1.50	4.3			38.5		12	12	11.5	10.5	8	7	5	3.5	-
NMPM 50/12GE	1 158	230		9.2													
NMP 50/12F/A	1 105	400	2.20	5.3			41.5		16	16	15.5	14.5	12	10.5	8.5	6.5	5
NMP 50/12D/A	1 246	400	3.00	6.6			50.5		18	18	17.5	16.5	15	13	11.5	9.5	7

Référence	€ HT	MOTEUR			Asp. F	Ref. F	Kg	m³/h	30	42	48	54	60	66	75	84	96	108
		Tension	kW	A				l/min	500	700	800	900	1000	1100	1250	1400	1600	1800
NMP 65/16F/A	1 711	400	4.00	9.6	3"	3"	79	H m	18	17	16.5	15.5	14.5	13.5	11.5	9.5	6.5	-
NMP 65/16E/A	1 993	400	5.50	10.8			92		20.5	19.5	19	18	17	16	14.5	12.5	9.5	-
NMP 65/16D/A	2 133	400	7.50	14.3			97.5		26	25	24.5	24	23	22	21	19	16	11
NMP 65/16C/A	2 692	400	9.20	18.5			121		29.5	28.5	28	27.5	27	26.5	25	23.5	20	16
NMP 65/16A/A	2 970	400	11.00	21.5			127		37.5	36.5	36	35.5	35	34	32.5	30.5	27	22

Caractéristiques avec hauteur d'aspiration de 2 à 3 mètres maximum.

www.motralec.com / service-commercial@motralec.com / 01.39.97.65.10

FSP FILTRES À SABLE

FSP 610A/760A/920A

FSP 500A

Filtres polyéthylène (FSP 500) ou résine polyester injectée (FSP 610/760/920) pour piscine.
Ils sont livrés complets avec vanne manuelle de sélection, 6 positions (filtration, lavage, rinçage, recyclage, vidange et fermeture) et manomètre de contrôle. Ils disposent également d'un couvercle supérieur grand diamètre avec purge.
Socle en polypropylène chargé en fibre de verre.
Pression maximale de service : 1,6 bar (FSP 500) et 2 bars (FSP 610/760/920).

Option :

Vanne latérale automatique

VLA 1"1/2	1 519
VLA 2"	1 515

Référence	Connexion	Ø du filtre (mm)	Débit maxi	Poids gravier (kg)	Poids sable (kg)	Hauteur totale (mm)	Largeur incl. Vanne (mm)	€ HT
FSP 500A	1"1/2	500	10 m³/h	15	35	730	800	557
FSP 610A	1"1/2	610	14 m³/h	25	100	850	894	704
FSP 760A	2"	760	22 m³/h	50	200	1000	1097	884
FSP 920A	2"	920	33 m³/h	75	275	1140	1258	1 239

Sable - Granulométrie 0,5-1,5 mm	
Référence	Prix du sac de 25 kg
GSA	25

Gravier - Granulométrie 2-4 mm	
Référence	Prix du sac de 25 kg
GGR	25

VIGISWIM COFFRETS DE COMMANDE

VSM-FB

VIGISWIM-F : Filtration

Coffret de commande pour pompe filtration comprenant :
- 1 coffret avec hublot transparent
- 1 disjoncteur magnéto-thermique
- 1 horloge
- 1 bornier de raccordement

Plage d'intensité A	Référence 230V Mono	€ HT	Référence 400V Tri	€ HT
1.6 à 2.5	-	-	VST-F1625	271
2.5 à 4	VSM-F254	271	VST-F254	
4 à 6.3	VSM-F463		VST-F463	
6.3 à 10	VSM-F6310		-	-
9 à 14	VSM-F914		-	-

VIGISWIM-FB : Filtration + Balai

Coffret de commande pour pompe filtration et pompe balai comprenant :
- 1 coffret avec hublot transparent
- 1 disjoncteur magnéto-thermique pour la pompe de filtration
- 1 protection 10A pour la pompe balai monophasée
- 2 horloges
- 1 bornier de raccordement

Plage d'intensité A	Référence 230V Mono	€ HT	Référence 400V Tri	€ HT
1.6 à 2.5	-	-	VST-FB1625	412
2.5 à 4	VSM-FB254	412	VST-FB254	
4 à 6.3	VSM-FB463		VST-FB463	
6.3 à 10	VSM-FB6310		-	-
9 à 14	VSM-FB914		-	-

VIGISWIM-FBP : Filtration + Balai + Projecteurs

Coffret de commande pour pompe filtration, pompe balai + projecteurs comprenant :
- 1 coffret avec hublot transparent
- 1 disjoncteur magnéto-thermique pour la pompe de filtration
- 1 protection 10A pour la pompe balai monophasée
- 2 protections 32A + 2 transformateurs pour l'alimentation de 2 projecteurs de 300W
- 2 horloges
- 1 bornier de raccordement

Plage d'intensité A	Référence 230V Mono	€ HT	Référence 400V Tri	€ HT
1.6 à 2.5	-	-	VST-FBP1625	636
2.5 à 4	VSM-FBP254	636	VST-FBP254	
4 à 6.3	VSM-FBP463		VST-FBP463	
6.3 à 10	VSM-FBP6310		-	-
9 à 14	VSM-FBP914		-	-

www.motralec.com / service-commercial@motralec.com / 01.39.97.65.10

KRP KITS DE RACCORDEMENT PISCINES POUR CANALISATIONS EXISTANTES

Kit comprenant : 1 raccord union PVC M.V./M.F. - 0,5 m de tuyau piscine blanc.
1 raccord union PVC M.F./M.F.
Prévoir un kit pour l'aspiration et un kit pour le refoulement selon les Ø des orifices de la pompe.

Référence	Diamètre du tuyau en mm	Diamètre de l'orifice de la pompe	€ HT
KRP 50 - 1"1/2	50	1"1/2	31
KRP 50 - 2"		2"	31
KRP 63 - 1"1/2	63	1"1/2	35
KRP 63 - 2"		2"	36

Colle interfixe pool spéciale piscine - Pot de 250 ml

Référence	€ HT
COLP 250	13,07

TPB TUYAUX PISCINE PVC BLANC

Référence	Diamètre du tuyau en mm	PN	€ HT ml
TPB - 40	40	8	7,49
TPB - 50	50	8	6,90
TPB - 63	63	7	12,97

POOL POOL TERRE

Pool terre, pour utilisation des pompes piscines avec traitement au sel.
Raccordement en 1/2" sur collier de prise en charge fourni.
A positionner sur le tuyau d'aspiration, le plus près possible de la pompe.

POOL50F

Anode fonte

Référence	Diamètre du collier de prise en charge en mm	Anode	€ HT
POOL50F	50	Fonte	52
POOL63F	63		53

POOL50I

Anode inox

Référence	Diamètre du collier de prise en charge en mm	Anode	€ HT
POOL50I	50	Inox	33
POOL63I	63		34

www.motralec.com / service-commercial@motralec.com / 01.39.97.65.10

PPEHD PRÉFILTRES POLYETHYLENE POUR POMPES PISCINES

Préfiltres en polyéthylène haute densité (PEHD) avec couvercle transparent à ouverture rapide et panier de récupération en INOX 316 (maille Ø5 mm).

Référence	DN Entrée (mm)	DN Sortie (mm)	Diamètre du corps (mm)	Hauteur du corps (mm)	Débit maxi en m³/h	Pression maxi	€ HT
PPEHD 50	50	50	250	600	14	2,5 bars	1 815
PPEHD 65	65	65			23		1 842
PPEHD 80	80	80			36		1 914
PPEHD 100	100	100			56		1 998
PPEHD 125	125	125	315	700	88		2 523
PPEHD 150	150	150			127		2 596
PPEHD 200	200	200			162		2 709
PPEHD 250	250	250	400	800	253		2 886
PPEHD 300	300	300		900	286		3 477

PFI PRÉFILTRES INOX POUR POMPES PISCINES

Préfiltres en acier inoxydable avec panier extractible. Orifices à brides libres.
Fermeture type clamp avec double molette de réglage.
Prise de terre (à raccorder impérativement).

Référence	DN Entrée (mm)	DN Sortie (mm)	Ø maille	Corps	Panier	Débit maxi	Pression maxi	€ HT
PFI 100-304	100	100	6 mm	Inox 304	Inox 304	180 m³/h	3 bars	1 822
PFI 125-304	125	125				240 m³/h		1 881
PFI 150-304	150	150				300 m³/h		2 514
PFI 100-316	100	100		Inox 316	Inox 316	180 m³/h		2 427
PFI 125-316	125	125				240 m³/h		2 524
PFI 150-316	150	150				300 m³/h		3 509

PFF PRÉFILTRES FONTE POUR POMPES PISCINES

Préfiltres en fonte à ouverture rapide avec panier extractible.

Référence	DN Entrée (mm)	DN Sortie (mm)	Ø maille	Corps	Panier	Débit maxi	Pression maxi	€ HT
PFF 65	65	65	5 mm	Fonte	Inox 316	30 m³/h	3 bars	690
PFF 80	80	80				40 m³/h		690
PFF 100	100	100				60 m³/h		690
PFF 125	125	125				80 m³/h		690
PFF 150	150	150				120 m³/h		783

www.motralec.com / service-commercial@motralec.com / 01.39.97.65.10

Pompes immergées pour bassins, fontaines, cascades…
Pour eau claire
Chemise extérieure, filtre d'aspiration, poignée de transport en ABS.
Bloc moteur en acier.
Arbre inox 304
Poignée de transport amovible.
Protection de l'arbre en céramique.
Grille d'aspiration (Passage 7 mm) démontable pour le nettoyage.
2 sorties possibles en 1"1/4 (33 x 42).
Moteur 2900 tours/minute (Service continu) - IP 68.
Température du liquide jusqu'à + 35°C.
Fonctionne en position debout ou couchée.
Livrée avec câble d'alimentation 10 mètres + 1 bouchon 1"1/4 + 1 coude 1"1/4 x Ø25 mm.

Référence	€ HT	MOTEUR			Kg	m³/h	0	1	2	3	4	5	6	7	8	9	10	12	14
		Tension	KW	A		l/min	0	16.6	33.3	50	66.6	83.3	100	116.6	133.3	150	166.6	200	233.3
WGP - 55	166	230	0.22	1	4.1	H m	5.5	4.4	3	1.7	-	-	-	-	-	-	-	-	-
WGP - 65	177	230	0.27	1.15	4.1		6.1	5	4.1	3.3	2.6	1.8	1.1	0.3	-	-	-	-	-
WGP - 95	231	230	0.70	3.3	6.4		8.1	7.8	7.5	7	6.8	6.4	6	5.5	5	4.4	3.6	2.2	0.8

www.motralec.com / service-commercial@motralec.com / 01.39.97.65.10

Série	Pages
COMMENT CHOISIR SA POMPE IMMERGÉE	**110**
MPS NEW Pompes 5" multicellulaires inox (turbines Noryl) pour puits	**111**
MXS Pompes 5" multicellulaires tout inox pour puits	**112 et 113**
3SD NEW Pompes 3" à turbines radiales en noryl pour forage	**114**
3SD ÉQUIPÉES NEW Pompes 3" équipées à turbines radiales en noryl pour forage	**114**
4SM Pompes 4" à turbines radiales en noryl pour forage	**116 à 118**
4SM ÉQUIPÉES Pompes 4" équipées à turbines radiales en noryl pour forage	**119**
4SDF Pompes 4" à turbines flottantes en noryl pour forage	**120 à 122**
4SDF ÉQUIPÉES Pompes 4" équipées à turbines flottantes en noryl pour forage	**123**
4SDX NEW Pompes 4" tout inox 304 pour forage	**124 à 126**
4SDX ÉQUIPÉES NEW Pompes 4" équipées tout inox 304 pour forage	**127**
COFFRETS DE COMMANDE ET ACCESSOIRES	**128 et 129**
6SDX Pompes 6" tout inox	**130 et 131**
8SDS Pompes 8" fonte	**132 et 133**
8SDX Pompes 8" tout inox	**134**
10SDS Pompes 10" fonte	**135**
MOTEURS IMMERGÉS CALPEDA ET FRANKLIN	**136 à 139**
JUPES Jupes de refroidissement pour pompes immergées	**140**

www.motralec.com / service-commercial@motralec.com / 01.39.97.65.10

Comment choisir sa pompe immergée

L'utilisation d'une pompe immergée intervient pour les puits ou forage d'une profondeur supérieur à 8 m. Le choix du produit est important pour le bon fonctionnement d'une installation domestique, agricole, industrielle…
Pour cela il est impératif de respecter plusieurs étapes.

ETAPE 1 - LE DÉBIT

Le débit est une donnée capitale dans le choix de toute pompe à eau. Bien connaître le besoins sera déterminant pour le choix de la pompe.
Le débit d'une pompe s'évalue en m³/h ou en l/min. Il s'agit plus précisément du volume horaire maximum dont nécessite l'installation.
Ce débit sera fonction de la consommation journalière.
Pour une **installation domestique**, prendre pour références indicatives, les valeurs suivantes :
• Une personne consomme environ 150 litres d'eau / jour.
• Arroser une pelouse consomme environ 8 litres / m² / jour
• Arroser un jardin consomme environ 6 litres / m² / jour

De plus, il faut considérer un **DÉBIT INSTANTANÉ** = $\frac{\text{Consommation journalière}}{3}$

Exemple une installation domestique d'un foyer composé de 4 personnes avec une pelouse de 500m² à arroser :

Consommation des personnes	150 litres d'eau / jour x 4 personnes =	600 litres d'eau/jour pour l'ensemble des habitants
Consommation d'eau pour la pelouse	8 litres x 500 m² =	4 000 litres d'eau / jour
Total d'eau consommée	**600 + 4 000 =**	**4 600 litres d'eau / jour**
Débit instantané	4 600 litres d'eau par jour / 3 =	1 533 litres / heures, soit **1.53 m³/h** **arrondi à 1,6 m³/h**

Mise en situation – calcul du besoin en débit pour ce foyer :

ETAPE 2 – LA HAUTEUR MANOMÉTRIQUE TOTALE (HMT)

La HMT (hauteur manométrique totale) est importante à prendre en compte lors du calcul. Elle se mesure en mCE (mètre colonne d'eau) et représente la somme de 3 éléments, à savoir :
1-La hauteur manométrique d'aspiration :
Il s'agit de la Hga (hauteur géométrique à l'aspiration), des pertes de charge linéaire ainsi que le clapet de pied.

2 - La pression utile :
On appelle pression utile, la pression nécessaire pour le bon fonctionnement de tous les points d'eau : robinet, douche, asperseur d'arrosage…

À titre informatif :

Pression utile pour une alimentation en eau d'une maison seule	2 bars
Pression utile pour maison + jardin	3 bars

Important : Convertir la pression utile en mètre colonne d'eau (mCE) afin de pouvoir faire la somme des 3 éléments par la suite.

Base du calcul : 1 kg de pression = 1 bars = 10 mCE

3 - Les pertes en charge :
Les pertes de charges se crées lors de la circulation de l'eau dans les tuyaux. En effet, lorsque celle-ci circule dans les canalisations elle se frotte aux parois de ces dernières, consommant une partie de la pression fournie par la pompe : ce sont les pertes de charge en ligne. Plus le tuyau est de faible taille, plus les pertes de charges seront élevées.
Mise en situation –
L'installation de pompage comporte :
• Une hauteur de refoulement : Hg = 15 m
• Une pression utile de 3 bars, soit 30 mCE,
• Une perte de charge de 15 % (représentant le coefficient de sécurité pour des canalisations pouvant aller jusqu'à 50 mètres)
En additionnant ces paramètres, soit (15 + 30) x 15%, on obtient la hauteur manométrique totale, soit environ 52 mCE (mètres colonne d'eau), soit 5,2 bars.

ETAPE 3 – CHOISIR LE BON MODÈLE DE POMPE

Une fois les calculs de débit et de Hmt faits, il devient très simple de déterminer la bonne pompe.
Il suffit pour cela de reporter ses informations sur les courbes hydrauliques disponibles sous formes de tableaux dans notre tarif générale, ou sous forme de graphiques dans notre catalogue technique 50Hz.

Pour les tableaux :
Les lignes représentent la hauteur manométrique (Hm - exprimée en mètre)
Les colonnes représentent le débit (exprimé en m³/h ou en l/h)

Pour les graphiques :
L'axe horizontal représente le débit (exprimé en m³/h ouen l/h)
L'axe vertical représente la hauteur manométrique (exprimé en mètre)

Pour les pompes immergées, il est parfois difficile de connaître le niveau d'eau dynamique. En fonction de celle-ci, la hauteur manométrique de refoulement varie

www.motralec.com / service-commercial@motralec.com / 01.39.97.65.10

MPSM - CG

MPS
MPSM

Pompes multicellulaires monoblocs immergées en acier inoxydable.
Pour liquides propres, sans particules abrasives, non agressifs.
- Chemise extérieure, filtre d'aspiration, corps d'étage, corps de refoulement, chemise moteur en inox 304. Turbines en noryl. Arbre en inox 304.
- 1 Garniture mécanique en carbure/carbure (Côté turbine). Chambre à huile intermédiaire.
- 1 Garniture mécanique céramique/carbone dur (Côté moteur).

Moteur 2900 tours/minute (Service continu) - Isolation classe F - Protection IP 68 (Pour immersion continue). Protection thermique et condensateur incorporés.
Bobinage à sec double imprégnation résistant à l'humidité.
Température du liquide jusqu'à + 35°C - Diamètre intérieur mini du puits : 140 mm.
Profondeur d'immersion : Mini : 100 mm / Maxi : 20 mètres.
Livrée avec câble d'alimentation 15 mètres + fiche mâle monophasée.
Flotteur pour sécurité manque d'eau sur version MPSM-CG.
⚠ Pompes non équipées d'un clapet - A prévoir au montage.

Diamètre de la pompe : 133 mm - Refoulement femelle taraudé 1"1/4 (33 x 42).

Référence	€ HT	MOTEUR			µF	Haut.	Kg	m³/h	0	1	1.5	2	2.5	3	3.5	4	4.5
		Tension	KW	A				l/min	0	16.6	25	33.3	41.6	50	58.3	66.6	75
MPS 303	460	400	0.45	1.4	-	465	12.5	H m	32.5	29.5	27.5	25.5	23	19.5	17	13	10
MPSM 303		230		3.5	14		13.5										
MPSM 303-CG	498																
MPS 304	467	400	0.55	1.6	-	504	14.5		44	41.5	39.5	36.5	33.5	29.5	25.5	21	16
MPSM 304		230		4.1	20		15.5										
MPSM 304-CG	505																
MPS 305	496	400	0.75	1.9	-	553	15		53	49.5	47	44	40	35	30	25	19
MPSM 305		230		5	20		16.5										
MPSM 305-CG	534																
MPS 306	590	400	0.90	2.2	-	577	15.5		65	61	58	54	49	43	37	30.5	23
MPSM 306		230		6	25		17										
MPSM 306-CG	627																
MPS 307	635	400	0.90	2.6	-	601	16		77.5	71	66.5	61	55	49	42	35	27
MPSM 307		230		6.6	25		17.5										
MPSM 307-CG	673																

Référence	€ HT	MOTEUR			µF	Haut.	Kg	m³/h	0	2.5	3	3.5	4	4.5	5	6	7	8
		Tension	KW	A				l/min	0	41.6	50	58.3	66.6	75	83.3	100	116	133
MPS 503	523	400	0.55	1.6	-	480	14.5	H m	32.2	28.5	27.5	26	24.5	22.5	21.5	18	13.5	8
MPSM 503		230		4.1	20		15.5											
MPSM 503-CG	561																	
MPS 504	576	400	0.90	2.2	-	529	15		43	39	38	36.5	34.5	33	30.5	25.5	19.5	13
MPSM 504		230		6	25		16											
MPSM 504-CG	614																	
MPS 505	629	400	1.10	2.6	-	553	16.1		53	47.5	45.5	43.5	41	38.5	35.5	29.5	22	13.5
MPSM 505		230		7	25		17.6											
MPSM 505-CG	667																	
MPS 506	672	400	1.10	2.8	-	622	17.5		66.5	58	55.6	53.5	51	48	45	36.5	27.5	16
MPSM 506		230		8.3	30		19											
MPSM 506-CG	709																	
MPS 507	706	400	1.50	3.9	-	671	20		78.5	69.5	66.5	64	61.5	58	54.5	45.5	36	22
MPSM 507		230		12	35		21.5											
MPSM 507-CG	743																	

www.motralec.com / service-commercial@motralec.com / 01.39.97.65.10

MXS POMPES 5" IMMERGÉES MULTICELLULAIRES TOUT INOX POUR PUITS

MXSM - CG

MXS
MXSM

Pompes multicellulaires monoblocs immergées en acier inoxydable.
Pour liquides propres, sans particules abrasives, non agressifs.
- Chemise extérieure, filtre d'aspiration, corps d'étage, corps de refoulement, chemise moteur et turbines en inox 304. Arbre en inox 304.
- 1 Garniture mécanique en carbure/carbure (côté turbine). Chambre à huile intermédiaire.
- 1 Garniture mécanique céramique/carbone dur (côté moteur).

Moteur 2900 tours/minute (Service continu) - Isolation classe F - Protection IP 68 (Pour immersion continue). Protection thermique et condensateur incorporés (sauf **QM**). Bobinage à sec double imprégnation résistant à l'humidité.
Température du liquide jusqu'à + 35°C - Diamètre intérieur mini du puits : 140 mm.
Profondeur d'immersion : Mini : 100 mm / Maxi : 20 mètres.
Livrée avec câble d'alimentation 20 mètres + fiche mâle monophasée (sauf **QM**).
QM livré avec boîtier de démarrage comprenant protection thermique et condensateur + 1,5 m de câble avec fiche.
Flotteur pour sécurité manque d'eau sur version MXSM-CG.
⚠ Pompes non équipées d'un clapet - A prévoir au montage.

Diamètre de la pompe : 133 mm - Refoulement femelle taraudé 1"1/4 (33 x 42).

Référence	€ HT	MOTEUR			µF	Haut.	Kg	m³/h	0	1	1.5	2	2.5	3	3.5	4	4.5
		Tension	KW	A				l/min	0	16.6	25	33.3	41.6	50	58.3	66.6	75
MXS 303	531	400	0.45	1.4	-	465	12.5	H m	32.5	29.5	27.5	25.5	23	19.5	17	13	10
MXSM 303		230		3.5	14												
MXSM 303 QM	599																
MXSM 303-CG	571						13.5										
MXSM 303-CG QM	638																
MXS 304	546	400	0.55	1.6	-	504	14.5		44	41.5	39.5	36.5	33.5	29.5	25.5	21	16
MXSM 304		230		4.1	20												
MXSM 304 QM	613																
MXSM 304-CG	587						15.5										
MXSM 304-CG QM	655																
MXS 305	585	400	0.75	1.9	-	553	15		53	49.5	47	44	40	35	30	25	19
MXSM 305		230		5	20												
MXSM 305 QM	652																
MXSM 305-CG	626						16.5										
MXSM 305-CG QM	694																
MXS 306	699	400	0.90	2.2	-	577	15.5		65	61	58	54	49	43	37	30.5	23
MXSM 306		230		6	25												
MXSM 306 QM	769																
MXSM 306-CG	739						17										
MXSM 306-CG QM	808																
MXS 307	760	400	0.90	2.6	-	601	16		77.5	71	66.5	61	55	49	42	35	27
MXSM 307		230		6.6	25												
MXSM 307 QM	812																
MXSM 307-CG	798						17.5										
MXSM 307-CG QM	868																
MXS 308	822	400	1.10	2.8	-	671	18.5		88.5	81.5	76	70.5	64	56.5	49.5	41	32
MXSM 308		230		8.3	30												
MXSM 308 QM	894																
MXSM 308-CG	861						19.5										
MXSM 308-CG QM	932																
MXS 309	902	400	1.50	3.8	-	695	20.6		100	91	85	78.5	70.5	62.5	54.4	45	35
MXSM 309		230		9	30												
MXSM 309 QM	973																
MXSM 309-CG	940						21.6										
MXSM 309-CG QM	1 012																
MXS 310	956	400	1.50	4.3	-	744	23		111	101.5	95	88.5	80	71	62	52.5	41.5
MXSM 310		230		12	35												
MXSM 310 QM	1 029																
MXSM 310-CG	995						25.1										
MXSM 310-CG QM	1 068																

Sur demande : pompe MXS 230V/Tri/50 Hz, pour utilisation avec EASYMAT.

www.motralec.com / service-commercial@motralec.com / 01.39.97.65.10

Référence	€ HT	MOTEUR			µF	Haut.	Kg	m³/h	0	2.5	3	3.5	4	4.5	5	6	7	8
		Tension	KW	A				l/min	0	41.6	50	58.3	66.6	75	83.3	100	116.6	133
MXS 503	658	400	0.55	1.6	-	480	14.5	H m	32.2	28.5	27.5	26	24.5	22.5	21.5	18	13.5	8
MXSM 503		230		4.1	20		15.5											
MXSM 503 QM	707																	
MXSM 503-CG	699																	
MXSM 503-CG QM	746																	
MXS 504	674	400	0.90	2.2	-	529	15		43	39	38	36.5	34.5	33	30.5	25.5	19.5	13
MXSM 504		230		6	25		16											
MXSM 504 QM	725																	
MXSM 504-CG	713																	
MXSM 504-CG QM	764																	
MXS 505	743	400	1.10	2.6	-	553	16.1		53	47.5	45.5	43.5	41	38.5	35.5	29.5	22	13.5
MXSM 505		230		7	25		17.6											
MXSM 505 QM	794																	
MXSM 505-CG	782																	
MXSM 505-CG QM	852																	
MXS 506	791	400	1.10	2.8	-	622	17.5		66.5	58	55.6	53.5	51	48	45	36.5	27.5	16
MXSM 506		230		8.3	30		19											
MXSM 506 QM	862																	
MXSM 506-CG	830																	
MXSM 506-CG QM	901																	
MXS 507	849	400	1.50	3.9	-	671	20		78.5	69.5	66.5	64	61.5	58	54.5	45.5	36	22
MXSM 507		230		12	35		21.5											
MXSM 507 QM	920																	
MXSM 507-CG	888																	
MXSM 507-CG QM	959																	
MXS 508	890	400	1.50	4.3	-	695	20.5		88.5	78	75	72	68	64	60	50	38	25
MXSM 508		230		13	35		22											
MXSM 508 QM	961																	
MXSM 508-CG	929																	
MXSM 508-CG QM	1 000																	
MXS 509	986	400	2.20	5.6	-	744	23		101	91	87.5	84	80.5	75.5	71	60	46.5	28.5
MXSM 509		230		14.3	40		24.5											
MXSM 509-CG	1 025																	
MXS 510	1 077	400	2.20	5.6	-	768	27		113	101	98.5	95	92	87.5	83	71.5	56	35

Référence	€ HT	MOTEUR			µF	Haut.	Kg	m³/h	0	5	6	7	8	9	10	11
		Tension	KW	A				l/min	0	83.3	100	116.6	133	150	166.6	183.3
MXS 903	782	400	1.10	2.6	-	523	16.1	H m	34.5	29.5	28	26.5	24.5	22.5	20	16.5
MXSM 903		230		7	25		17.6									
MXSM 903 QM	833															
MXSM 903-CG	817															
MXSM 903-CG QM	872															
MXS 904	871	400	1.50	3.8	-	573	18.2		45.5	39	37	35	32.5	30	26.5	22.5
MXSM 904		230		9	30		19.7									
MXSM 904 QM	942															
MXSM 904-CG	909															
MXSM 904-CG QM	982															
MXS 905	1 051	400	2.20	4.3	-	653	19		58	49	46.5	45	42.5	38.5	34	30
MXSM 905		230		13	35		22									
MXSM 905-CG	1 090															
MXS 906	1 204	400	2.20	5.6	-	708	23		70	59.5	56.5	54	50.5	46.5	42	37
MXSM 906		230		14.3	40		26									
MXSM 906-CG	1 242															
MXS 907	1 361	400	3.00	6.6	-	738	26.3		81	71	68.5	66	62	58	53	47
MXS 908	1 575			8.5	-	793	27		93	81	78	75	71	66	60.5	53
MXS 909	1 832			8.5	-	823	28.1		105	92	88	84	79	73.5	67.5	57.5
MXS 910	1 956			8.5	-	853	29.5		117	101.2	96.5	93	87.5	81.5	73.5	63.5

Sur demande : pompe MXS 230V/Tri/50 Hz, pour utilisation avec EASYMAT.

www.motralec.com / service-commercial@motralec.com / 01.39.97.65.10

3SD POMPES 3" IMMERGÉES INOX À TURBINES RADIALES EN NORYL POUR FORAGE

NEW

Pompes immergées 3" (DN75 mm), norme NEMA.
Pour liquide propre.
Clapet de retenue incorporé dans le corps de refoulement - orifice taraudée 1".
Construction tout inox 304 : chemise externe - arbre - crépine et visserie.
Tête et lanterne en laiton - roues Noryl - diffuseur en polyacétal auto-lubrifiant - palier supérieur en caoutchouc anti-sable.
Moteur 3" à huile - 2900 tr/mn - IP58 - classe F - Norme NEMA.
⚠ Coffret de démarrage à prévoir (voir page 128).
Immersion maxi : 50 m.
Température maxi de l'eau pompée : 30°C.

Pompes 3" (DN 75 mm) - Refoulement femelle taraudé 1" (26 x 34)

Référence	€ HT	MOTEUR				m³/h	0.3	0.6	0.9	1.2	1.8	2.4	2.7
		Tension	KW	A	µF	l/min	5	10	15	20	30	40	45
3SD 3/15	582	400	0.37	2.3	-	H m	46	42	39	36	28	15	7
3SDM 3/15	584	230		4	16								
3SD 3/23	662	400	0.55	2.6	-		70	66	61	55	43	24	13
3SDM 3/23	665	230		5.1	20								
3SD 3/30	741	400	0.75	3.1	-		96	86	80	73	57	33	17
3SDM 3/30	759	230		6.2	25								
3SD 3/45	913	400	1.10	3.4	-		128	119	112	103	75	47	28
3SDM 3/45	916	230		8.5	35								

3SD...HYD HYDRAULIQUES 3"

NEW

Référence	€ HT	Ht en mm	Poids en kg
3SD 3/15 - HYD	219	580	3.3
3SD 3/23 - HYD	274	780	4.4
3SD 3/30 - HYD	348	1000	5.6
3SD 3/45 - HYD	439	1380	7.6

3CS MOTEUR 3"

NEW

Référence 230V mono	€ HT	KW	A	µF	Ht en mm	Poids en kg	Référence 400V tri	€ HT	KW	A	Ht en mm	Poids en kg
3CS 0.37M	365	0.37	4	16	407	7.5	3CS 0.37T	363	0.37	2.3	407	7.5
3CS 0.55M	391	0.55	5.1	20	427	7.7	3CS 0.55T	388	0.55	2.6	407	7.5
3CS 0.75M	411	0.75	6.2	25	447	8.1	3CS 0.75T	393	0.75	3.1	427	7.7
3CS 1.1M	477	1.10	8.5	35	477	8.6	3CS 1.1T	474	1.10	3.4	447	8.1

3SD...E POMPES 3" IMMERGÉES 3SD - ÉQUIPÉES

NEW

Pompes prêtes à poser comprenant :

1 moteur + 1 hydraulique de forage 3" (3SD) accouplés.
Câble électrique **alimentaire PBS-R**.
Corde de sécurité en nylon diamètre 6 mm.
1 jonction étanche du câble réalisée en usine.
⚠ Coffret de démarrage à prévoir (voir page 128).
Ensemble livré en carton individuel.

Pompes 3" (DN 75 mm) - Refoulement femelle taraudé 1" (26 x 34)

Référence	Longueur de câble	€ HT	MOTEUR				m³/h	0.3	0.6	0.9	1.2	1.8	2.4	2.7
			Tension	KW	A	µF	l/min	5	10	15	20	30	40	45
3SD 3/15 E15	15 m (4G1.5)	638	400	0.37	2.3	-	Hm	46	42	39	36	28	15	7
3SDM 3/15 E15		639	230		4	16								
3SD 3/23 E30	30 m (4G1.5)	753	400	0.55	2.6	-		70	66	61	55	43	24	13
3SDM 3/23 E30		756	230		5.1	20								
3SD 3/30 E40	40 m (4G1.5)	852	400	0.75	3.1	-		96	86	80	73	57	33	17
3SDM 3/30 E40		868	230		6.2	25								
3SD 3/45 E60	60 m (4G1.5)	1 063	400	1.10	3.4	-		128	119	112	103	75	47	28
3SDM 3/45 E60	60 m (4G2.5)	1 094	230		8.5	30								

www.motralec.com / service-commercial@motralec.com / 01.39.97.65.10

4SM POMPES 4" IMMERGÉES INOX À TURBINES RADIALES EN NORYL POUR FORAGES

4SM CAL

4SM FK

Pompes immergées pour forage 4" (DN 100mm). Norme NEMA.
Pour liquides propres, quantité maxi de sable dans l'eau : **100 grs/m³**.
Clapet de retenue incorporé dans le corps de refoulement. Orifice taraudé.
Construction tout inox 304 : Corps de pompe - Corps d'étage - Tête de pompe - vis - lanterne d'aspiration.
Arbre inox 430.
Roues et Diffuseurs en résine NORYL. Clapet en plastique.
Moteur 4" - 2900 tours/minute - IP 68 (Service continu).
CALPEDA : Amorce moulée de câble plat et visserie inox.
FRANKLIN : Amorce débrochable de câble plat avec écrou et visserie inox.
Démarrage / heure : 20 maxi à intervalles réguliers.
Température du liquide jusqu'à + 35° C.
Grille d'aspiration : maille 20x2 mm.

4SDF POMPES 4" IMMERGÉES INOX À TURBINES FLOTTANTES EN NORYL POUR FORAGES

4SDF CAL

4SDF FK

Pompes immergées pour forage 4" (DN 100mm). Norme NEMA.
Pour liquides propres, quantité maxi de sable dans l'eau : **150 grs/m³**.
Clapet de retenue incorporé dans le corps de refoulement. Orifice taraudé.
Construction tout inox 304 : Corps de pompe - Corps d'étage - Tête de pompe - vis - lanterne d'aspiration.
Arbre inox 430.
Roues et Diffuseurs en NORYL. Clapet en résine acétale.
Moteur 4" - 2900 tours/minute - IP 68 (Service continu).
CALPEDA : Amorce moulée de câble plat et visserie inox.
FRANKLIN : Amorce débrochable de câble plat avec écrou et visserie inox.
Démarrage / heure : 20 maxi à intervalles réguliers.
Température du liquide jusqu'à + 30° C.
Grille d'aspiration : maille 20x2 mm.

4SDX POMPES 4" IMMERGÉES TOUT INOX 304 POUR FORAGES

4SDX CAL

4SDX FK

NEW

Pompes immergées pour forage 4" (DN 100 mm). Norme NEMA.
Pour liquides propres, quantité maxi de sable dans l'eau : 100 g/m³.
Clapet de retenue incorporé dans le corps de refoulement. Orifice taraudé.
Corps de pompe - Lanterne d'aspiration en inox 304. Arbre inox 304.
Corps de refoulement - Panier - Clapet en inox 304.
Corps d'étage - Roue et Diffuseur en inox 304.
Moteur 4" - 2900 tours/minute - IP 68 (Service continu).
CALPEDA : Amorce moulée de câble plat et visserie inox.
FRANKLIN : Amorce débrochable de câble plat avec écrou et visserie inox.
Démarrage / heure : 20 maxi à intervalles réguliers.
Température du liquide jusqu'à + 30° C.
Grille d'aspiration : maille 20x2 mm.

www.motralec.com / service-commercial@motralec.com / 01.39.97.65.10

Pompes 4" (DN 100 mm) - Refoulement femelle taraudé 1"1/4 (33 x 42)

Référence	Prix avec moteur		MOTEUR		A		µf		m³/h	0.3	0.6	0.9	1.2	1.5
	CALPEDA	FRANKLIN	Tension	KW	CAL	FK	CAL	FK	l/min	5	10	15	20	25
4SM 10/12	526	573	400	0.37	1.2	1.1	-	-	H m	58.4	51.9	42.9	31.1	18.1
4SMM 10/12		566	230		3.2	3.3	16	16						
4SM 10/18	578	622	400	0.55	1.5	1.6	-	-		87.6	77.9	64.3	46.7	27.2
4SMM 10/18		632	230		4	4.3	25	20						
4SM 10/23	622	675	400	0.75	2	2	-	-		112	99.5	82.1	59.6	34.7
4SMM 10/23	630	688	230		5.6	5.7	35	35						
4SM 10/29	707	790	400	1.10	2.9	2.8	-	-		141	125	104	75.2	43.8
4SMM 10/29	730	807	230		8.4	8.4	40	40						
4SM 10/35	725	808	400	1.10	2.9	2.8	-	-		170	151	125	90.8	52.9
4SMM 10/35	748	825	230		8.4	8.4	40	40						
4SM 10/47	872	978	400	1.50	4.2	3.9	-	-		229	203	168	122	71
4SMM 10/47	927	1 028	230		11.2	10.7	60	50						
4SM 10/60	1 030	1 172	400	2.20	5.5	5.5	-	-		292	260	214	156	90.6
4SMM 10/60	1 112	1 240	230		14.7	14.7	70	70						

Référence	Prix avec moteur		MOTEUR		A		µf		m³/h	0.3	0.6	0.9	1.2	1.5	1.8	2.4	3
	CALPEDA	FRANKLIN	Tension	KW	CAL	FK	CAL	FK	l/min	5	10	15	20	25	30	40	50
4SM 18/8	485	532	400	0.37	1.2	1.1	-	-	H m	45.3	43.8	42.5	40.4	37.5	33.7	24.1	12.6
4SMM 18/8		525	230		3.2	3.3	16	16									
4SM 18/12	519	563	400	0.55	1.5	1.6	-	-		67.9	65.8	63.8	60.7	56.3	50.6	36.1	18.9
4SMM 18/12		573	230		4	4.3	25	20									
4SM 18/16	563	616	400	0.75	2	2	-	-		90.5	87.7	85	80.9	75	67.4	48.1	25.2
4SMM 18/16	571	629	230		5.6	5.7	35	35									
4SM 18/24	642	725	400	1.10	2.9	2.8	-	-		136	132	128	121	113	101	72.2	37.8
4SMM 18/24	665	742	230		8.4	8.4	40	40									
4SM 18/33	740	846	400	1.50	4.2	3.9	-	-		187	181	175	167	155	139	99.2	52
4SMM 18/33	795	896	230		11.2	10.7	60	50									
4SM 18/47	918	1 060	400	2.20	5.5	5.5	-	-		266	258	250	238	220	198	141	74.1
4SMM 18/47	1 000	1 128	230		14.7	14.7	70	70									
4SM 18/55	1 155	1 300	400	3.00	7.4	7.5	-	-		339	328	315	298	277	249	177	94.2

Référence	Prix avec moteur		MOTEUR		A		µf		m³/h	0.6	0.9	1.2	1.5	1.8	2.4	3	3.6	4.2	4.8	5.4
	CALPEDA	FRANKLIN	Tension	KW	CAL	FK	CAL	FK	l/min	10	15	20	25	30	40	50	60	70	80	90
4SM 35/5	486	533	400	0.37	1.2	1.1	-	-	H m	29.1	28.7	28.1	27.5	26.7	24.8	22.4	19.6	16.2	12.1	7.1
4SMM 35/5		526	230		3.2	3.3	16	16												
4SM 35/7	512	556	400	0.55	1.5	1.6	-	-		40.7	40.1	39.4	38.5	37.4	34.7	31.4	27.4	22.7	17	9.9
4SMM 35/7		566	230		4	4.3	25	20												
4SM 35/10	561	614	400	0.75	2	2	-	-		58.2	57.3	56.3	55	53.5	49.6	44.8	39.1	32.4	24.3	14.2
4SMM 35/10	569	627	230		5.6	5.7	35	35												
4SM 35/15	626	709	400	1.10	2.9	2.8	-	-		87.3	86	84.4	82.5	80.2	74.4	67.2	58.7	48.6	36.4	21.3
4SMM 35/15	649	726	230		8.4	8.4	40	40												
4SM 35/20	716	822	400	1.50	4.2	3.9	-	-		116	115	113	110	107	99.2	89.6	78.2	64.8	48.6	28.4
4SMM 35/20	771	872	230		11.2	10.7	60	50												
4SM 35/30	913	1 055	400	2.20	5.5	5.5	-	-		175	172	169	165	160	149	134	117	97.2	72.8	42.6
4SMM 35/30	995	1 123	230		14.7	14.7	70	70												
4SM 35/40	1 118	1 263	400	3.00	7.4	7.5	-	-		233	229	225	220	214	198	179	156	130	97.1	56.8
4SM 35/50	1 352	1 611	400	4.00	9.4	9.9	-	-		291	287	281	275	267	248	224	196	162	121	70.9

www.motralec.com / service-commercial@motralec.com / 01.39.97.65.10

Pompes 4" (DN 100 mm) - Refoulement femelle taraudé 1"1/4 (33 x 42)

Référence	Prix avec moteur		MOTEUR		A		µf		m³/h	1.2	1.8	2.4	3	3.6	4.2	4.8	5.4	6	7.2	8.4
	CALPEDA	FRANKLIN	Tension	KW	CAL	FK	CAL	FK	l/min	20	30	40	50	60	70	80	90	100	120	140
4SM 55/5	491	535	400	0.55	1.5	1.6	-	-		29.1	28.1	27.1	26.1	24.9	23.6	22.1	20.4	18.5	14.2	9.2
4SMM 55/5		545	230		4	4.3	25	20												
4SM 55/7	521	574	400	0.75	2	2	-	-		40.7	39.3	37.9	36.5	34.9	33.1	31	28.5	25.8	19.9	12.9
4SMM 55/7	529	587	230		5.6	5.7	35	35												
4SM 55/10	561	644	400	1.10	2.9	2.8	-	-		58.1	56.1	54.1	52.1	49.9	47.3	44.2	40.8	36.9	28.4	18.4
4SMM 55/10	584	661	230		8.4	8.4	40	40												
4SM 55/13	619	725	400	1.50	4.2	3.9	-	-	H m	75.6	73	70.4	67.7	64.8	61.4	57.5	53	48	36.9	24
4SMM 55/13	674	775	230		11.2	10.7	60	50												
4SM 55/19	736	878	400	2.20	5.5	5.5	-	-		110	107	103	99	94.7	89.8	84.1	77.5	70.1	53.9	35
4SMM 55/19	818	946	230		14.7	14.7	70	70												
4SM 55/26	895	1 040	400	3.00	7.4	7.5	-	-		151	146	141	135	130	123	115	106	96	73.7	48
4SM 55/35	1 102	1 361	400	4.00	9.4	9.9	-	-		203	196	190	182	174	165	155	143	129	99.3	64.6
4SM 55/48	1 288	1 604	400	5.50	13	12.6	-	-		291	287	281	275	267	248	224	196	162	121	70.9

Pompes 4" (DN 100 mm) - Refoulement femelle taraudé 2" (50 x 60)

Référence	Prix avec moteur		MOTEUR		A		µf		m³/h	1.5	3	4.5	6	7.5	8.25	9	9.75	10.5	11.25	12
	CALPEDA	FRANKLIN	Tension	KW	CAL	FK	CAL	FK	l/min	25	50	75	100	125	137.5	150	162.5	175	187.5	200
4SM 85/4	522	575	400	0.75	2	2	-	-		27.1	26	24.5	22.5	19.9	18.4	16.7	14.8	12.6	10.3	7.9
4SMM 85/4	530	588	230		5.6	5.7	35	35												
4SM 85/6	564	647	400	1.10	2.9	2.8	-	-		40.6	39	36.8	33.7	29.9	27.6	25.1	22.2	19	15.5	11.8
4SMM 85/6	587	664	230		8.4	8.4	40	40												
4SM 85/8	629	735	400	1.50	4.2	3.9	-	-		54.2	52.1	49	45	39.9	36.8	33.4	29.6	25.3	20.6	15.8
4SMM 85/8	684	785	230		11.2	10.7	60	50												
4SM 85/12	758	900	400	2.20	5.5	5.5	-	-	H m	81.2	78.1	73.5	67.5	59.8	55.3	50.1	44.3	37.9	31	23.6
4SMM 85/12	840	968	230		14.7	14.7	70	70												
4SM 85/17	932	1 077	400	3.00	7.4	7.5	-	-		115	111	104	95.6	84.8	78.3	71	62.8	53.7	43.8	33.5
4SM 85/20	1 117	1 309	400	(4.00) [3.70]	9.4	9	-	-		135	130	123	112	99.7	92.1	83.5	73.9	63.2	51.6	39.4
4SM 85/24	1 172	1 431	400	4.00	9.4	9.9	-	-		162	156	147	135	120	111	100	88.7	75.9	61.9	47.3
4SM 85/30	1 363	1 679	400	5.50	13	12.6	-	-		203	195	184	169	150	138	125	111	94.8	77.4	59.1
4SM 85/38	-	2 313	400	7.50	-	17.1	-	-		257	247	233	214	189	175	159	140	120	98	74.9

(...) Puissance nominale du moteur CAL - [...] Puissance nominale du moteur FK.

Pompes 4" (DN 100 mm) - Refoulement femelle taraudé 2" (50 x 60)

Référence	Prix avec moteur		MOTEUR		A		µf		m³/h	3	4.5	6	7.5	9	10.5	12	13.5	15	18	21
	CALPEDA	FRANKLIN	Tension	KW	CAL	FK	CAL	FK	l/min	50	75	100	125	150	175	200	225	250	300	350
4SM 140/7	673	779	400	1.50	4.2	3.9	-	-		37.2	35.8	34.3	32.4	29.9	27.1	24.3	21.6	18.9	13.3	6.8
4SMM 140/7	728	829	230		11.2	10.7	60	50												
4SM 140/10	806	948	400	2.20	5.5	5.5	-	-		53.1	51.2	49	46.2	42.7	38.8	34.7	30.8	27	19	9.7
4SMM 140/10	888	1 016	230		14.7	14.7	70	70												
4SM 140/14	991	1 136	400	3.00	7.4	7.5	-	-	H m	74.3	71.6	68.6	64.7	59.8	54.3	48.6	43.2	37.8	26.6	13.6
4SM 140/18	1 215	1 474	400	4.00	9.4	9.9	-	-		95.6	92.1	88.2	83.2	76.9	69.8	62.5	55.5	48.7	34.1	17.5
4SM 140/25	1 472	1 788	400	5.50	13	12.6	-	-		133	128	123	116	107	96.9	86.8	77.1	67.6	47.4	24.3
4SM 140/30	-	2 382	400	7.50	-	17.1	-	-		159	153	147	139	128	116	104	92.5	81.1	56.9	29.1
4SM 140/35	-	2 485	400	7.50	-	17.1	-	-		186	179	172	162	150	136	122	108	94.6	66.4	34

Pompes complètes livrées avec moteur de votre choix et amorce de câble (voir la longueur de l'amorce de câble pages 136 et 137).
Pour vos commandes ajouter votre choix de moteur à la référence de la pompe :
- CAL pour livraison avec moteur CALPEDA ou **- FK** pour livraison avec moteur FRANKLIN.
Exemple : **4SM 55/13 CAL** 619

⚠ **Pompes livrées sans coffret de démarrage.**

www.motralec.com / service-commercial@motralec.com / 01.39.97.65.10

4SM...HYD POMPES 4" IMMERGÉES INOX À TURBINES RADIALES EN NORYL - "HYDRAULIQUES SEULES"

Référence	Hauteur en mm	Poids en kg	€ HT
4SM 10/12 - HYD	455	4.2	230
4SM 10/18 - HYD	590	5.2	274
4SM 10/23 - HYD	705	6.1	306
4SM 10/29 - HYD	840	7	371
4SM 10/35 - HYD	975	7.9	389
4SM 10/47 - HYD	1 290	10.3	501
4SM 10/60 - HYD	1 595	12.6	588

Référence	Hauteur en mm	Poids en kg	€ HT
4SM 18/8 - HYD	365	3.6	189
4SM 18/12 - HYD	455	4.2	215
4SM 18/16 - HYD	545	4.9	247
4SM 18/24 - HYD	725	6.2	306
4SM 18/33 - HYD	930	7.6	369
4SM 18/47 - HYD	1 290	10.4	476
4SM 18/55 - HYD	1 480	11.9	608

Référence	Hauteur en mm	Poids en kg	€ HT
4SM 35/5 - HYD	330	3.7	190
4SM 35/7 - HYD	385	4.1	208
4SM 35/10 - HYD	470	4.7	245
4SM 35/15 - HYD	605	5.7	290
4SM 35/20 - HYD	750	6.7	345
4SM 35/30 - HYD	1 030	8.7	471
4SM 35/40 - HYD	1 310	11.1	571
4SM 35/50 - HYD	1 630	13.7	681

Référence	Hauteur en mm	Poids en kg	€ HT
4SM 55/5 - HYD	335	3.1	187
4SM 55/7 - HYD	395	3.5	205
4SM 55/10 - HYD	485	4.2	225
4SM 55/13 - HYD	580	4.8	248
4SM 55/19 - HYD	765	6.1	294
4SM 55/26 - HYD	970	7.6	348
4SM 55/35 - HYD	1 300	9.5	431
4SM 55/48 - HYD	1 690	11.6	531

Référence	Hauteur en mm	Poids en kg	€ HT
4SM 85/4 - HYD	410	3.7	206
4SM 85/6 - HYD	515	4.5	228
4SM 85/8 - HYD	620	5.3	258
4SM 85/12 - HYD	830	6.9	316
4SM 85/17 - HYD	1 095	8.9	385
4SM 85/20 - HYD	1 310	10.3	446
4SM 85/24 - HYD	1 520	11.9	501
4SM 85/30 - HYD	1 840	14.4	606
4SM 85/38 - HYD	2 260	17.6	775

Référence	Hauteur en mm	Poids en kg	€ HT
4SM 140/7 - HYD	760	5.9	302
4SM 140/10 - HYD	990	8	364
4SM 140/14 - HYD	1 375	10.4	444
4SM 140/18 - HYD	1 680	13.2	544
4SM 140/25 - HYD	2 295	18.1	715
4SM 140/30 - HYD	2 685	21.3	844
4SM 140/35 - HYD	3 075	24.8	947

4SM DIMENSIONS ET POIDS

Référence	Pompe avec moteur			
	Calpeda		Franklin	
	Hauteur en mm	Poids en kg	Hauteur en mm	Poids en kg
4SM 10/12	782	11.90	669	11.4
4SMM 10/12	782	11.90	683	12.2
4SM 10/18	917	12.9	818	12.9
4SMM 10/18	937	13.9	843	14.4
4SM 10/23	1 052	14.8	953	14.8
4SMM 10/23	1 082	16	987	16.5
4SM 10/29	1 217	16.7	1 123	17.2
4SMM 10/29	1 247	18.3	1 147	18.8
4SM 10/35	1 352	17.6	1 258	18.1
4SMM 10/35	1 382	19.2	1 282	19.7
4SM 10/47	1 697	21.6	1 597	21.5
4SMM 10/47	1 757	23.9	1 629	23.2
4SM 10/60	2 102	27.6	1 934	25.2
4SMM 10/60	2 112	28.7	2 032	29.9

Référence	Pompe avec moteur			
	Calpeda		Franklin	
	Hauteur en mm	Poids en kg	Hauteur en mm	Poids en kg
4SM 18/8	692	11.3	579	10.8
4SMM 18/8	692	11.3	593	11.6
4SM 18/12	782	11.9	683	11.9
4SMM 18/12	802	12.9	708	13.4
4SM 18/16	892	13.6	793	13.6
4SMM 18/16	922	14.8	827	15.3
4SM 18/24	1 102	15.9	1 008	16.4
4SMM 18/24	1 132	17.5	1 032	18
4SM 18/33	1 337	18.9	1 237	18.8
4SMM 18/33	1 397	21.2	1 269	20.5
4SM 18/47	1 797	25.4	1 629	23
4SMM 18/47	1 807	27.1	1 727	27.7
4SM 18/55	1 953	27	1 874	26.9

Référence	Pompe avec moteur			
	Calpeda		Franklin	
	Hauteur en mm	Poids en kg	Hauteur en mm	Poids en kg
4SM 35/5	657	11.4	544	10.9
4SMM 35/5	657	11.4	558	11.7
4SM 35/7	712	11.8	613	11.8
4SMM 35/7	732	12.8	638	13.3
4SM 35/10	817	13.4	718	13.4
4SMM 35/10	847	14.6	752	15.1
4SM 35/15	982	15.4	888	15.9
4SMM 35/15	1 012	17	912	17.5
4SM 35/20	1 157	18	1 057	17.9
4SMM 35/20	1 217	20.3	1 089	19.6
4SM 35/30	1 537	23.7	1 369	21.3
4SMM 35/30	1 547	25.4	1 467	26
4SM 35/40	1 783	26.2	1 704	26.1
4SMM 35/50	2 168	36.2	2 283	33.7

Référence	Pompe avec moteur			
	Calpeda		Franklin	
	Hauteur en mm	Poids en kg	Hauteur en mm	Poids en kg
4SM 55/5	662	10.8	563	10.8
4SMM 55/5	682	11.8	588	12.3
4SM 55/7	742	12.2	643	12.2
4SMM 55/7	772	13.4	648	13.9
4SM 55/10	862	13.9	768	14.4
4SMM 55/10	892	15.5	792	16
4SM 55/13	987	16.1	887	16
4SMM 55/13	1 047	18.4	919	17.7
4SM 55/19	1 272	21.1	1 104	18.7
4SMM 55/19	1 282	22.8	1 202	23.4
4SM 55/26	1 443	22.7	1 364	22.6
4SMM 55/35	1 838	27.6	1 843	29.5
4SM 55/48	2 328	34.1	2 343	38.2

Référence	Pompe avec moteur			
	Calpeda		Franklin	
	Hauteur en mm	Poids en kg	Hauteur en mm	Poids en kg
4SM 85/4	757	12.4	658	12.4
4SMM 85/4	787	13.6	692	14.1
4SM 85/6	892	14.2	798	14.7
4SMM 85/6	922	15.8	822	16.3
4SM 85/8	1 027	16.6	927	16.5
4SMM 85/8	1 087	18.9	959	18.2
4SM 85/12	1 337	21.9	1 169	19.5
4SMM 85/12	1 347	23.6	1 267	24.2
4SM 85/17	1 568	24	1 489	23.9
4SMM 85/20	1 848	28.4	1 830	30.2
4SM 85/24	2 058	30	2 063	31.9
4SMM 85/30	2 478	36.9	2 493	41
4SM 85/30	-	-	2 991	48.2

Référence	Pompe avec moteur			
	Calpeda		Franklin	
	Hauteur en mm	Poids en kg	Hauteur en mm	Poids en kg
4SM 140/7	1 167	17.2	1 067	17.1
4SMM 140/7	1 227	19.5	1 099	18.8
4SM 140/10	1 497	23	1 329	20.6
4SMM 140/10	1 507	24.7	1 427	25.3
4SM 140/14	1 848	25.5	1 769	25.4
4SM 140/18	2 218	31.3	2 223	33.2
4SM 140/25	2 933	40.6	2 948	44.7
4SM 140/30	-	-	3 416	51.9
4SM 140/35	-	-	3 806	55.4

www.motralec.com / service-commercial@motralec.com / 01.39.97.65.10

4SM...E POMPES 4" IMMERGÉES 4SM - "ÉQUIPÉES"

Pompes prêtes à poser comprenant :

1 moteur 230 volts monophasé pour 4SMM et 400 volts triphasé pour 4SM
+ 1 hydraulique de forage 4" (4SM) accouplés.
Câble électrique **alimentaire PBS-R**.
Corde de sécurité en nylon (Diamètre 6 mm).
1 jonction étanche du câble réalisée en usine.
⚠ Coffret de démarrage à prévoir (voir page 128).
Pompe livrée en carton individuel.

Diamètre de la pompe : 96 mm - Refoulement femelle taraudé : 1"1/4 (33 x 42)

Référence	Longueur de câble	Prix avec moteur		Kw	m³/h	0.3	0.6	0.9	1.2	1.5	1.8	2.4	3	3.6	4.2	4.8	5.4	6	6.6	7.2	8.4
		CALPEDA	FRANKLIN		l/min	5	10	15	20	25	30	40	50	60	70	80	90	100	110	120	140
4SM 18/8 E15	15m (4G1.5)	559	606	0.37		45.3	43.8	42.5	40.4	37.5	33.7	24.1	12.6	-	-	-	-	-	-	-	-
4SMM 18/8 E15			599																		
4SM 18/12 E30	30m (4G1.5)	634	678	0.55		67.9	65.8	63.8	60.7	56.3	50.6	36.1	18.9	-	-	-	-	-	-	-	-
4SMM 18/12 E30			687																		
4SM 18/16 E40	40m (4G1.5)	703	755	0.75		90.5	87.7	85	80.9	75	67.4	48.1	25.2	-	-	-	-	-	-	-	-
4SMM 18/16 E40		709	765																		
4SM 18/24 E60	60m (4G1.5)	831	910	1.10		136	132	128	121	113	101	72.2	37.8	-	-	-	-	-	-	-	-
4SMM 18/24 E60	60m (4G4)	1 061	1 134																		
4SM 35/7 E15	15m (4G1.5)	583	627	0.55	H	-	40.7	40.1	39.4	38.5	37.4	34.7	31.4	27.4	22.7	17	9.9	-	-	-	-
4SMM 35/7 E15			636		m																
4SM 35/10 E30	30m (4G1.5)	670	723	0.75		-	58.2	57.3	56.3	55	53.5	49.6	44.8	39.1	32.4	24.3	14.2	-	-	-	-
4SMM 35/10 E30		677	734																		
4SM 35/15 E40	40m (4G1.5)	756	836	1.10		-	83.7	86	84.4	82.5	80.2	74.4	67.2	58.7	48.6	36.4	21.3	-	-	-	-
4SMM 35/15 E40	40m (4G2.5)	795	870																		
4SM 35/20 E60	60m (4G1.5)	896	1 004	1.50		-	116	115	113	110	107	99.2	89.6	78.2	64.8	48.6	28.4	-	-	-	-
4SMM 35/20 E60	60m (4G4)	1 162	1 257																		
4SM 55/13 E40	40m (4G1.5)	750	852	1.50		-	-	-	75.6	74.3	73	70.4	67.7	64.8	61.4	57.5	53	48	42.6	36.9	24
4SMM 55/13 E40	40m (4G2.5)	817	915																		
4SM 55/19 E60	60m (4G1.5)	912	1 048	2.20		-	-	-	110	109	107	103	99	94.7	89.8	84.1	77.5	70.1	62.2	53.9	35

4SM...KE POMPES 4" IMMERGÉES 4SM ÉQUIPÉES + K-EASYFOR

Ensemble comprenant :
1 pompe équipée avec moteur 230 volts triphasé + équipement (idem ci-dessus).
+
1 K-EASYFOR 32-8 arrivée en ø 32 (voir page 137) composé de :
1 EASYMAT 7.5 MT + 1 berceau + 1 collecteur
1 réservoir 8L + 1 manomètre 0-10 bars
+ 1 vanne d'isolement inox + 1 ensemble de raccords inox + 1 support mural inox.
Ensemble livré en carton individuel.

Référence	Longueur de câble	Prix avec moteur		Kw	m³/h	0.3	0.6	0.9	1.2	1.5	1.8	2.4	3	3.6	4.2	4.8	5.4	6	6.6	7.2	8.4
		CALPEDA	FRANKLIN		l/min	5	10	15	20	25	30	40	50	60	70	80	90	100	110	120	140
4SM 18/12 E30-KE	30m (4G1.5)	1 533	1 562	0.55		67.9	65.8	63.8	60.7	56.3	50.6	36.1	18.9	-	-	-	-	-	-	-	-
4SM 18/16 E40-KE	40m (4G1.5)	1 601	1 642	0.75		90.5	87.7	85	80.9	75	67.4	48.1	25.2	-	-	-	-	-	-	-	-
4SM 18/24 E60-KE	60m (4G1.5)	1 727	1 801	1.10		136	132	128	121	113	101	72.2	37.8	-	-	-	-	-	-	-	-
4SM 35/10 E30-KE	30m (4G1.5)	1 568	1 610	0.75	Hm	-	58.2	57.3	56.3	55	53.5	49.6	44.8	39.1	32.4	24.3	14.2	-	-	-	-
4SM 35/15 E40-KE	40m (4G1.5)	1 652	1 727	1.10		-	83.7	86	84.4	82.5	80.2	74.4	67.2	58.7	48.6	36.4	21.3	-	-	-	-
4SM 35/20 E60-KE	60m (4G2.5)	1 848	1 958	1.50		-	116	115	113	110	107	99.2	89.6	78.2	64.8	48.6	28.4	-	-	-	-
4SM 55/13 E40-KE*	40m (4G2.5)	1 780	1 884	1.50		-	-	-	75.6	74.3	73	70.4	67.7	64.8	61.4	57.5	53	48	42.6	36.9	24

* Livrée avec 1 K-EASYFOR 40-8

Pour vos commandes ajouter votre choix de moteur à la référence de la pompe :
- CAL pour livraison avec moteur CALPEDA ou - FK pour livraison avec moteur FRANKLIN (voir pages 136 et 137).

Exemples : 4SM 35/10 E30-CAL 670
4SM 35/10 E30-KE-CAL 1 568

www.motralec.com / service-commercial@motralec.com / 01.39.97.65.10

Pompes 4" (DN 100 mm) - Refoulement femelle taraudé 1"1/4 (33 x 42)

Référence	Prix avec moteur		MOTEUR		A		µf		m³/h	0.3	0.6	0.9	1.2	1.5	1.8	2.1	2.4
	CALPEDA	FRANKLIN	Tension	KW	CAL	FK	CAL	FK	l/min	5	10	15	20	25	30	35	40
4SDF 16/6	488	535	400	0.37	1.2	1.1	-	-		35.1	33.6	31.5	28.6	25.1	21	16.3	11.1
4SDFM 16/6		528	230		3.2	3.3	16	16									
4SDF 16/9	517	564	400	0.37	1.2	1.1	-	-		52.7	50.4	47.2	42.9	37.6	31.4	24.4	16.6
4SDFM 16/9		557	230		3.2	3.3	16	16									
4SDF 16/14	574	618	400	0.55	1.5	1.6	-	-		82	78.5	73.4	66.8	58.5	48.9	38	25.8
4SDFM 16/14		628	230		4	4.3	25	20									
4SDF 16/19	635	688	400	0.75	2	2	-	-		111	106	100	90.6	79.6	66.4	51.5	35.1
4SDFM 16/19	643	701	230		5.6	5.7	35	35	H m								
4SDF 16/27	734	817	400	1.10	2.9	2.8	-	-		158	151	142	129	113	94.3	73.2	49.8
4SDFM 16/27	757	834	230		8.4	8.4	40	40									
4SDF 16/37	867	973	400	1.50	4.2	3.9	-	-		217	207	194	176	155	129	100	68.3
4SDFM 16/37	922	1 023	230		11.2	10.7	60	50									
4SDF 16/46	1 027	1 169	400	2.20	5.5	5.5	-	-		269	258	241	219	192	161	125	84.9
4SDFM 16/46	1 109	1 237	230		14.7	14.7	70	70									
4SDF 16/55	1 125	1 267	400	2.20	5.5	5.5	-	-		322	308	288	262	230	192	149	102
4SDFM 16/55	1 207	1 335	230		14.7	14.7	70	70									

Référence	Prix avec moteur		MOTEUR		A		µf		m³/h	0.3	0.6	0.9	1.2	1.5	1.8	2.4	3	3.3
	CALPEDA	FRANKLIN	Tension	KW	CAL	FK	CAL	FK	l/min	5	10	15	20	25	30	40	50	55
4SDF 22/4	469	516	400	0.37	1.2	1.1	-	-		25.8	25.2	24.3	23.1	21.6	19.8	15.5	10.3	7.4
4SDFM 22/4		509	230		3.2	3.3	16	16										
4SDF 22/7	498	545	400	0.37	1.2	1.1	-	-		45.1	44	42.5	40.4	37.8	34.7	27.1	18	13
4SDFM 22/7		538	230		3.2	3.3	16	16										
4SDF 22/10	535	579	400	0.55	1.5	1.6	-	-		64.4	62.9	60.7	57.7	54	49.6	38.8	25.8	18.5
4SDFM 22/10		589	230		4	4.3	25	20										
4SDF 22/14	587	640	400	0.75	2	2	-	-		90.2	88.1	84.9	80.8	75.6	69.5	54.3	36.1	25.9
4SDFM 22/14	595	653	230		5.6	5.7	35	35										
4SDF 22/18	646	729	400	1.10	2.9	2.8	-	-		116	113	109	104	97.2	81.3	69.8	46.4	33.4
4SDFM 22/18	669	746	230		8.4	8.4	40	40										
4SDF 22/21	675	758	400	1.10	2.9	2.8	-	-		135	132	127	121	113	104	81.4	54.1	38.9
4SDFM 22/21	698	775	230		8.4	8.4	40	40										
4SDF 22/28	779	885	400	1.50	4.2	3.9	-	-		180	176	170	162	151	139	109	72.2	51.9
4SDFM 22/28	834	935	230		11.2	10.7	60	50										
4SDF 22/35	919	1 061	400	2.20	5.5	5.5	-	-		225	220	212	202	189	174	136	90.2	64.9
4SDFM 22/35	1 001	1 129	230		14.7	14.7	70	70										
4SDF 22/42	988	1 130	400	2.20	5.5	5.5	-	-		271	264	255	242	227	208	163	108	77.8
4SDFM 22/42	1 070	1 198	230		14.7	14.7	70	70										
4SDF 22/50	1 227	1 372	400	3.00	7.4	7.5	-	-	H m	322	315	303	289	270	248	194	129	92.7
4SDF 22/57	1 251	1 396	400	3.00	7.4	7.5	-	-		367	359	346	329	308	283	221	147	106

www.motralec.com / service-commercial@motralec.com / 01.39.97.65.10

Pompes 4" (DN 100 mm) - Refoulement femelle taraudé 1"1/4 (33 x 42)

Référence	Prix avec moteur		MOTEUR		A		µf		m³/h	0.6	1.2	1.8	2.4	3	3.6	4.2	4.8
	CALPEDA	FRANKLIN	Tension	KW	CAL	FK	CAL	FK	l/min	10	20	30	40	50	60	70	80
4SDF 36/4	474	521	400	0.37	1.2	1.1	-	-		22.8	21.8	20.5	18.8	16.8	14.1	10.7	6.6
4SDFM 36/4		514	230		3.2	3.3	16	16									
4SDF 36/6	496	543	400	0.37	1.2	1.1	-	-		34.2	32.7	30.7	28.3	25.2	21.2	16	9.9
4SDFM 36/6		536	230		3.2	3.3	16	16									
4SDF 36/8	528	572	400	0.55	1.5	1.6	-	-		45.6	43.6	40.9	37.7	33.6	28.2	21.3	13.2
4SDFM 36/8		582	230		4	4.3	25	20									
4SDF 36/11	558	611	400	0.75	2	2	-	-		62.7	59.9	56.3	51.8	46.2	38.8	29.4	18.1
4SDFM 36/11	566	624	230		5.6	5.7	35	35									
4SDF 36/17	654	737	400	1.10	2.9	2.8	-	-	H	96.9	92.6	87	80.1	71.4	60	45.4	28
4SDFM 36/17	677	754	230		8.4	8.4	40	40	m								
4SDF 36/23	761	867	400	1.50	4.2	3.9	-	-		131	125	118	108	96.6	81.2	61.4	37.8
4SDFM 36/23	816	917	230		11.2	10.7	60	50									
4SDF 36/29	901	1 043	400	2.20	5.5	5.5	-	-		165	158	148	137	122	102	77.4	47.7
4SDFM 36/29	983	1 111	230		14.7	14.7	70	70									
4SDF 36/34	956	1 098	400	2.20	5.5	5.5	-	-		194	185	174	160	143	120	90.7	55.9
4SDFM 36/34	1 038	1 166	230		14.7	14.7	70	70									
4SDF 36/45	1 190	1 335	400	3.00	7.4	7.5	-	-		257	245	230	212	189	159	120	74
4SDF 36/58	1 462	1 721	400	4.00	9.4	9.9	-	-		331	316	297	273	244	205	155	95.4

Référence	Prix avec moteur		MOTEUR		A		µf		m³/h	0.9	1.2	1.8	2.4	3	3.6	4.2	4.8	6
	CALPEDA	FRANKLIN	Tension	KW	CAL	FK	CAL	FK	l/min	15	20	30	40	50	60	70	80	100
4SDF 46/5	486	533	400	0.37	1.2	1.1	-	-		27.8	27.1	25.6	23.9	21.9	19.6	17	14.2	7.6
4SDFM 46/5		526	230		3.2	3.3	16	16										
4SDF 46/7	517	561	400	0.55	1.5	1.6	-	-		38.9	37.9	35.9	33.5	30.6	27.4	23.8	19.9	10.7
4SDFM 46/7		571	230		4	4.3	25	20										
4SDF 46/10	563	616	400	0.75	2	2	-	-		55.5	54.2	51.3	47.8	43.7	39.1	34	28.4	15.3
4SDFM 46/10	571	629	230		5.6	5.7	35	35										
4SDF 46/15	639	722	400	1.10	2.9	2.8	-	-	H	83.3	81.3	76.9	71.7	65.6	58.7	51	42.6	22.9
4SDFM 46/15	662	739	230		8.4	8.4	40	40	m									
4SDF 46/21	742	848	400	1.50	4.2	3.9	-	-		117	114	108	100	91.9	82.2	71.4	59.6	32.1
4SDFM 46/21	797	898	230		11.2	10.7	60	50										
4SDF 46/31	927	1 069	400	2.20	5.5	5.5	-	-		172	168	159	148	136	121	105	88	47.4
4SDFM 46/31	1 009	1 137	230		14.7	14.7	70	70										
4SDF 46/42	1 167	1 312	400	3.00	7.4	7.5	-	-		233	228	215	201	184	164	143	119	64.2
4SDF 46/55	1 439	1 698	400	4.00	9.4	9.9	-	-		305	298	282	263	241	215	187	156	84.1

Référence	Prix avec moteur		MOTEUR		A		µf		m³/h	1.2	1.8	2.4	3	3.6	4.8	6	7.2	8.1
	CALPEDA	FRANKLIN	Tension	KW	CAL	FK	CAL	FK	l/min	20	30	40	50	60	80	100	120	135
4SDF 54/5	492	536	400	0.55	1.5	1.6	-	-		29.1	28	26.8	25.6	24.2	20.9	16.8	11.6	6.6
4SDFM 54/5		546	230		4	4.3	25	20										
4SDF 54/7	526	579	400	0.75	2	2	-	-		40.7	39.2	37.6	35.8	33.8	29.3	23.5	16.3	9.3
4SDFM 54/7	534	592	230		5.6	5.7	35	35										
4SDF 54/10	578	661	400	1.10	2.9	2.8	-	-		64	61.6	59.1	56.3	53.2	46	36.9	25.6	14.6
4SDFM 54/10	601	678	230		8.4	8.4	40	40										
4SDF 54/14	657	763	400	1.50	4.2	3.9	-	-	H	87.3	84.1	80.5	76.7	72.5	62.7	50.3	34.8	19.9
4SDFM 54/14	712	813	230		11.2	10.7	60	50	m									
4SDF 54/21	806	948	400	2.20	5.5	5.5	-	-		128	123	118	113	106	92	73.7	51.1	29.2
4SDFM 54/21	888	1 016	230		14.7	14.7	70	70										
4SDF 54/29	997	1 142	400	3.00	7.4	7.5	-	-		175	168	161	153	145	125	101	69.7	39.9
4SDF 54/38	1 229	1 488	400	4.00	9.4	9.9	-	-		233	224	215	205	193	167	134	92.5	53.1
4SDF 54/46	1 411	1 727	400	5.50	13	12.6	-	-		279	269	258	246	232	201	161	112	63.8
4SDF 54/53	1 480	1 796	400	5.50	13	12.6	-	-		305	298	282	263	241	215	187	156	84.1

Pompes complètes livrées avec moteur de votre choix et amorce de câble (voir la longueur de l'amorce de câble pages 136 et 137)
Pour vos commandes ajouter votre choix de moteur à la référence de la pompe :
- CAL pour livraison avec moteur CALPEDA ou - FK pour livraison avec moteur FRANKLIN.
Exemple : 4SDF 36/11 CAL 558
⚠ **Pompes livrées sans coffret de démarrage**

www.motralec.com / service-commercial@motralec.com / 01.39.97.65.10

4SDF...HYD POMPES 4" IMMERGÉES INOX À TURBINES FLOTTANTES EN NORYL - "HYDRAULIQUES SEULES"

Référence	Hauteur en mm	Poids en kg	€ HT
4SDF 16/6 - HYD	305	2.8	192
4SDF 16/9 - HYD	365	3.3	221
4SDF 16/14 - HYD	465	4.2	270
4SDF 16/19 - HYD	565	5.2	319
4SDF 16/27 - HYD	725	6.7	398
4SDF 16/37 - HYD	915	8.6	496
4SDF 16/46 - HYD	1 095	10.3	585
4SDF 16/55 - HYD	1 325	12.4	683

Référence	Hauteur en mm	Poids en kg	€ HT
4SDF 22/4 - HYD	265	2.4	173
4SDF 22/7 - HYD	325	3	202
4SDF 22/10 - HYD	385	3.5	231
4SDF 22/14 - HYD	465	4.2	271
4SDF 22/18 - HYD	545	5	310
4SDF 22/21 - HYD	605	5.6	339
4SDF 22/28 - HYD	745	6.9	408
4SDF 22/35 - HYD	885	8.2	477
4SDF 22/42 - HYD	1 015	9.6	546
4SDF 22/50 - HYD	1 175	11.1	680
4SDF 22/57 - HYD	1 365	12.7	704

Référence	Hauteur en mm	Poids en kg	€ HT
4SDF 36/4 - HYD	306	2.5	178
4SDF 36/6 - HYD	366	2.9	200
4SDF 36/8 - HYD	426	3.4	224
4SDF 36/11 - HYD	517	4.2	242
4SDF 36/17 - HYD	699	5.6	318
4SDF 36/23 - HYD	880	7	390
4SDF 36/29 - HYD	1 063	8.5	459
4SDF 36/34 - HYD	1 213	9.9	514
4SDF 36/45 - HYD	1 590	12.6	643
4SDF 36/58 - HYD	1 981	15.8	791

Référence	Hauteur en mm	Poids en kg	€ HT
4SDF 46/5 - HYD	315	2.7	190
4SDF 46/7 - HYD	370	3.2	213
4SDF 46/10 - HYD	450	3.8	247
4SDF 46/15 - HYD	585	4.9	303
4SDF 46/21 - HYD	740	6.2	371
4SDF 46/31 - HYD	1 005	8.4	485
4SDF 46/42 - HYD	1 340	11.2	620
4SDF 46/55 - HYD	1 685	14	768

Référence	Hauteur en mm	Poids en kg	€ HT
4SDF 54/5 - HYD	340	2.7	188
4SDF 54/7 - HYD	400	3.2	210
4SDF 54/10 - HYD	490	3.9	242
4SDF 54/14 - HYD	610	4.9	286
4SDF 54/21 - HYD	820	6.5	364
4SDF 54/29 - HYD	1 060	8.5	450
4SDF 54/38 - HYD	1 380	10.9	558
4SDF 54/46 - HYD	1 620	12.9	654
4SDF 54/53 - HYD	1 830	14.6	723

4SDF DIMENSIONS ET POIDS

Référence	Pompe avec moteur			
	Calpeda		Franklin	
	Hauteur en mm	Poids en kg	Hauteur en mm	Poids en kg
4SDF 16/6	615	10.5	528	10.1
4SDFM 16/6	615	10.2	547	11.1
4SDF 16/9	675	11	588	10.6
4SDFM 16/9	675	11	607	11.6
4SDF 16/14	775	11.9	707	12.5
4SDFM 16/14	795	12.9	736	13.8
4SDF 16/19	895	13.9	836	14.8
4SDFM 16/19	925	15.1	864	16
4SDF 16/27	1 085	16.6	1 024	17.5
4SDFM 16/27	1 115	18	1 081	20.2
4SDF 16/37	1 305	19.9	1 242	20.7
4SDFM 16/37	1 365	22.6	1 299	23
4SDF 16/46	1 602	25.4	1 451	23.8
4SDFM 16/46	1 612	17	1 555	28.3
4SDF 16/55	1 832	27.4	1 681	25.8
4SDFM 16/55	1 842	29	1 785	30.35

Référence	Pompe avec moteur			
	Calpeda		Franklin	
	Hauteur en mm	Poids en kg	Hauteur en mm	Poids en kg
4SDF 46/5	625	10.5	538	10.1
4SDFM 46/5	625	10.5	557	11.1
4SDF 46/7	680	10.9	612	11.5
4SDFM 46/7	700	11.9	641	12.8
4SDF 46/10	780	12.5	721	13.4
4SDFM 46/10	810	13.7	749	14.6
4SDF 46/15	945	14.8	884	15.7
4SDFM 46/15	975	16.2	941	18.4
4SDF 46/21	1 030	17.5	1 067	18.3
4SDFM 46/21	1 190	20.2	1 124	20.6
4SDF 46/31	1 495	23.2	1 361	21.9
4SDFM 46/31	1 505	24.4	1 465	26.4
4SDF 46/42	1 813	26.3	1 763	27.2
4SDF 46/55	2 223	32.1	2 268	38.1

Référence	Pompe avec moteur			
	Calpeda		Franklin	
	Hauteur en mm	Poids en kg	Hauteur en mm	Poids en kg
4SDF 22/4	575	10.2	488	9.8
4SDFM 22/4	575	10.2	507	10.8
4SDF 22/7	635	10.7	548	10.3
4SDFM 22/7	635	10.7	567	11.3
4SDF 22/10	695	11.2	627	11.8
4SDFM 22/10	715	12.2	656	13.1
4SDF 22/14	795	12.9	736	13.8
4SDFM 22/14	825	14.1	764	15
4SDF 22/18	922	14.7	844	15.8
4SDFM 22/18	952	16.3	901	18.5
4SDF 22/21	965	15.5	904	15.8
4SDFM 22/21	995	16.9	961	18.5
4SDF 22/28	1 135	18.2	1 072	17.7
4SDFM 22/28	1 195	20.9	1 129	20
4SDF 22/35	1 392	23.2	1 241	21.7
4SDFM 22/35	1 402	24.9	1 345	20.2
4SDF 22/42	1 522	24.6	1 371	23
4SDFM 22/42	1 532	26.3	1 475	27.6
4SDF 22/50	1 648	26.2	1 598	27.1
4SDF 22/57	1 838	27.8	1 788	29.7

Référence	Pompe avec moteur			
	Calpeda		Franklin	
	Hauteur en mm	Poids en kg	Hauteur en mm	Poids en kg
4SDF 36/4	616	10.15	529	9.75
4SDFM 36 /4	616	10.15	548	10.75
4SDF 36/6	676	10.6	589	10.2
4SDFM 36/6	676	10.6	608	11.2
4SDF 36/8	736	12.1	668	11.7
4SDFM 36/8	756	12.1	697	13
4SDF 36/11	847	13.1	788	13.8
4SDFM 36/11	881	14.3	816	14.9
4SDF 36/17	1 059	15.55	998	16.45
4SDFM 36/17	1 089	16.95	1 055	19.05
4SDF 36/23	1 270	18.3	1 207	19.1
4SDFM 36/23	1 330	21	1 264	21.4
4SDF 36/29	1 583	23.25	1 412	21.95
4SDFM 36/29	1 563	24.45	1 523	26.45
4SDF 36/34	1 703	24.7	1 569	23.4
4SDFM 36/34	1 713	25.9	1 673	27.9
4SDF 36/45	2 063	27.7	2 013	28.6
4SDF 36/58	2 519	33.9	2 564	39.9

Référence	Pompe avec moteur			
	Calpeda		Franklin	
	Hauteur en mm	Poids en kg	Hauteur en mm	Poids en kg
4SDF 54/5	650	11.4	582	11.0
4SDFM 54/5	670	11.4	611	12.3
4SDF 54/7	730	11.9	671	12.8
4SDFM 54/7	760	13.1	699	14
4SDF 54/10	867	13.6	789	14.7
4SDFM 54/10	897	15.2	846	17.4
4SDF 54/14	1 017	16.2	937	17
4SDFM 54/14	1 077	18.5	994	19.3
4SDF 54/21	1 327	21.5	1 176	20
4SDFM 54/21	1 337	23.2	1 280	24.5
4SDF 54/29	1 533	23.6	1 482	24.5
4SDF 54/38	1 918	29	1 963	35
4SDF 54/46	2 258	35.4	2 318	42.3
4SDF 54/53	2 468	37	2 528	44

www.motralec.com / service-commercial@motralec.com / 01.39.97.65.10

4SDF...E POMPES 4" IMMERGÉES 4SDF - "ÉQUIPÉES"

Pompes prêtes à poser comprenant :

1 moteur 230 volts monophasé pour 4SDFM et 400 volts triphasé pour 4SDF
+ 1 hydraulique de forage 4" (4SDF) accouplés.
Câble électrique **alimentaire PBS-R**.
Corde de sécurité en nylon (Diamètre 6 mm).
1 jonction étanche du câble réalisée en usine.
⚠ Coffret de démarrage à prévoir (voir page 128).
Pompe livrée en carton individuel.

Diamètre de la pompe : 96 mm - Refoulement femelle taraudé : 1"1/4 (33 x 42)

Référence	Longueur de câble	Prix avec moteur		Kw	m³/h	0.3	0.6	0.9	1.2	1.5	1.8	2.1	2.4	2.7	3	3.6	4.2	4.8	6	7.2	8.1
		CALPEDA	FRANKLIN		l/min	5	10	15	20	25	30	35	40	45	50	60	70	80	100	120	135
4SDF 22/7 E15	15m (4G1.5)	571	617	0.37		45.1	44	42.5	40.4	37.8	34.7	31	27.1	23	18	-	-	-	-	-	-
4SDFM 22/7 E15			611																		
4SDF 22/10 E30	30m (4G1.5)	648	692	0.55		64.4	62.9	60.7	57.7	54	49.6	45	38.8	33	25.8	-	-	-	-	-	-
4SDFM 22/10 E30			701																		
4SDF 22/14 E40	40m (4G1.5)	723	775	0.75		90.2	88.1	84.9	80.8	75.6	69.5	62	54.3	45	36.1	-	-	-	-	-	-
4SDFM 22/14 E40		730	787																		
4SDF 22/21 E60	60m (4G1.5)	860	938	1.10		135	132	127	121	113	104	94	81.4	69	54.1	-	-	-	-	-	-
4SDFM 22/21 E60	60m (4G4)	1 090	1 163																		
4SDF 36/8 E15	15m (4G1.5)	596	637	0.55		-	45.6	44.7	43.6	42.3	40.9	39.4	37.7	35.8	33.6	28.2	21.3	13.2	-	-	-
4SDFM 36/8 E15			648																		
4SDF 36/11 E30	30m (4G1.5)	668	719	0.75		-	62.7	61.4	59.9	58.2	56.3	54.2	51.8	49.2	46.2	38.8	29.4	18.1	-	-	-
4SDFM 36/11 E30		675	730																		
4SDF 36/17 E40	40m (4G1.5)	780	860	1.10		-	96.4	94.9	92.6	89.9	87	83.7	80.1	76.1	71.4	60	45.4	28	-	-	-
4SDFM 36/17 E40	40m (4G2.5)	819	893																		
4SDF 36/23 E60	60m (4G1.5)	934	1 032	1.50		-	131	128	125	122	118	113	108	103	96.6	81.2	61.4	37.8	-	-	-
4SDFM 36/23 E60	60m (4G4)	1 193	1 288																		
4SDF 54/14 E40	40m (4G1.5)	783	886	1.50		-	-	-	87.3	85	84.1	82.3	80.5	78	76.7	72.5	66.6	62.7	50.3	34.8	19.9
4SDFM 54/14 E40	40m (4G2.5)	851	950																		
4SDF 54/21 E60	60m (4G1.5)	974	1 110	2.20		-	-	-	128	125	123	120	118	115	113	106	100	92	73.7	51.1	29.2

Hm

4SDF...KE POMPES 4" IMMERGÉES 4SDF ÉQUIPÉES + K-EASYFOR

Ensemble comprenant :
1 pompe équipée avec moteur 230 volts triphasé + équipement (idem ci-dessus).
+
1 K-EASYFOR 32-8 arrivée en ø 32 (voir page 137) composé de :
1 EASYMAT 7.5 MT + 1 berceau + 1 collecteur
1 réservoir 8L + 1 manomètre 0-10 bars
+ 1 vanne d'isolement inox + 1 ensemble de raccords inox + 1 support mural inox.
Ensemble livré en carton individuel.

Référence	Longueur de câble	Prix avec moteur		Kw	m³/h	0.3	0.6	0.9	1.2	1.5	1.8	2.1	2.4	2.7	3	3.6	4.2	4.8	6	7.2	8.1
		CALPEDA	FRANKLIN		l/min	5	10	15	20	25	30	35	40	45	50	60	70	80	100	120	135
4SDF 22/10 E30-KE	30m (4G1.5)	1 547	1 532	0.55		64.4	62.9	60.7	57.7	54	49.6	45	38.8	33	25.8	-	-	-	-	-	-
4SDF 22/14 E40-KE	40m (4G1.5)	1 621	1 610	0.75		90.2	88.1	84.9	80.8	75.6	69.5	62	54.3	45	36.1	-	-	-	-	-	-
4SDF 22/21 E60-KE	60m (4G1.5)	1 756	1 751	1.10		135	132	127	121	113	104	94	81.4	69	54.1	-	-	-	-	-	-
4SDF 36/11 E30-KE	30m (4G1.5)	1 566	1 555	0.75	Hm	-	62.7	61.4	59.9	58.2	56.3	54.2	51.8	49.2	46.2	38.8	29.4	18.1	-	-	-
4SDF 36/17 E40-KE	40m (4G1.5)	1 676	1 671	1.10		-	96.4	94.9	92.6	89.9	87	83.7	80.1	76.1	71.4	60	45.4	28	-	-	-
4SDF 36/23 E60-KE	60m (4G2.5)	1 886	1 888	1.50		-	131	128	125	122	118	113	108	103	96.6	81.2	61.4	37.8	-	-	-
4SDF 54/14 E40-KE*	40m (4G2.5)	1 813	1 815	1.50		-	-	-	87.3	85	84.1	82.3	80.5	78	76.7	72.5	66.6	62.7	50.3	34.8	19.9

* Livrée avec 1 K-EASYFOR 40-8

Pour vos commandes ajouter votre choix de moteur à la référence de la pompe :
- CAL pour livraison avec moteur CALPEDA ou - FK pour livraison avec moteur FRANKLIN (voir pages 136 et 137).

Exemples : 4SDF 36/11 E30-CAL **668**
4SDF 36/11 E30-KE-CAL **1 566**

www.motralec.com / service-commercial@motralec.com / 01.39.97.65.10

4SDX POMPES 4" IMMERGÉES TOUT INOX 304 POUR FORAGES

NEW

Pompes 4" (DN 100 mm) - Refoulement femelle taraudé 1"1/4 (33 x 42)

Référence	Prix avec moteur		MOTEUR		A		µf		m³/h	0.3	0.6	0.9	1.2	1.5
	CALPEDA	FRANKLIN	Tension	KW	CAL	FK	CAL	FK	l/min	5	10	15	20	25
4SDX 5/09	525	572	400	0.37	1.2	1.1	-	-		48	45	36	27	14
4SDXM 5/09		565	230		3.2	3.3	16	16						
4SDX 5/14	611	658	400	0.37	1.2	1.1	-	-		76	70	56	41	21
4SDXM 5/14		651	230		3.2	3.3	16	16						
4SDX 5/18	689	733	400	0.55	1.5	1.6	-	-		99	88	72	52	27
4SDXM 5/18		743	230		4.0	4.3	25	20						
4SDX 5/21	741	785	400	0.55	1.5	1.6	-	-	H	112	101	81	58	36
4SDXM 5/21		795	230		4.0	4.3	25	20	m					
4SDX 5/28	867	920	400	0.75	2.0	2.0	-	-		153	138	111	73	42
4SDXM 5/28	875	933	230		5.6	5.7	35	35						
4SDX 5/36	1 074	1 157	400	1.10	2.9	2.8	-	-		195	171	139	93	50
4SDXM 5/36	1 097	1 174	230		8.4	8.4	40	40						
4SDX 5/42	1 216	1 299	400	1.10	2.9	2.8	-	-		230	202	160	112	62
4SDXM 5/42	1 239	1 316	230		8.4	8.4	40	40						

Référence	Prix avec moteur		MOTEUR		A		µf		m³/h	0.9	1.2	1.5	1.8	2.1	2.4
	CALPEDA	FRANKLIN	Tension	KW	CAL	FK	CAL	FK	l/min	15	20	25	30	35	40
4SDX 10/09	521	568	400	0.37	1.2	1.1	-	-		50	47	42	38	33	26
4SDXM 10/09		561	230		3.2	3.3	16	16							
4SDX 10/13	599	643	400	0.55	1.5	1.6	-	-		71	68	61	56	48	38
4SDXM 10/13		653	230		4.0	4.3	25	20							
4SDX 10/18	680	733	400	0.75	2.0	2.0	-	-		98	92	84	77	66	51
4SDXM 10/18	688	746	230		5.6	5.7	35	35							
4SDX 10/23	783	866	400	1.10	2.9	2.8	-	-		124	118	108	98	84	67
4SDXM 10/23	806	883	230		8.4	8.4	40	40	H						
4SDX 10/28	894	1 000	400	1.50	4.2	3.9	-	-	m	155	146	134	120	103	82
4SDXM 10/28	949	1 050	230		11.2	10.7	60	50							
4SDX 10/33	1 019	1 125	400	1.50	4.2	3.9	-	-		181	171	157	141	120	97
4SDXM 10/33	1 074	1 175	230		11.2	10.7	60	50							
4SDX 10/40	1 218	1 360	400	2.20	5.5	5.5	-	-		218	205	190	170	142	119
4SDXM 10/40	1 300	1 428	230		14.7	14.7	70	70							
4SDX 10/48	1 426	1 568	400	2.20	5.5	5.5	-	-		258	241	221	199	171	137
4SDXM 10/48	1 508	1 636	230		14.7	14.7	70	70							

Référence	Prix avec moteur		MOTEUR		A		µf		m³/h	1.5	1.8	2.1	2.4	2.7	3.0	3.6	4.2
	CALPEDA	FRANKLIN	Tension	KW	CAL	FK	CAL	FK	l/min	25	30	35	40	45	50	60	70
4SDX 18/06	476	523	400	0.37	1.2	1.1	-	-		34	32	31	30	29	27	22	17
4SDXM 18/06		516	230		3.2	3.3	16	16									
4SDX 18/09	529	573	400	0.55	1.5	1.6	-	-		54	52	49	48	47	43	36	25
4SDXM 18/09		583	230		4.0	4.3	25	20									
4SDX 18/12	593	646	400	0.75	2.0	2.0	-	-		67	65	62	59	56	52	42	28
4SDXM 18/12	601	659	230		5.6	5.7	35	35									
4SDX 18/15	658	741	400	1.10	2.9	2.8	-	-		84	81	78	74	71	67	52	38
4SDXM 18/15	681	758	230		8.4	8.4	40	40									
4SDX 18/18	700	783	400	1.10	2.9	2.8	-	-		101	98	93	89	83	78	64	42
4SDXM 18/18	723	800	230		8.4	8.4	40	40									
4SDX 18/22	790	896	400	1.50	4.2	3.9	-	-		123	120	115	110	103	96	77	52
4SDXM 18/22	845	946	230		11.2	10.7	60	50	H								
4SDX 18/25	842	948	400	1.50	4.2	3.9	-	-	m	140	134	128	121	113	106	86	58
4SDXM 18/25	897	998	230		11.2	10.7	60	50									
4SDX 18/29	979	1 121	400	2.20	5.5	5.5	-	-		162	155	149	142	133	122	98	67
4SDXM 18/29	1 061	1 189	230		14.7	14.7	70	70									
4SDX 18/33	1 083	1 225	400	2.20	5.5	5.5	-	-		180	173	168	160	150	138	109	73
4SDXM 18/33	1 165	1 293	230		14.7	14.7	70	70									
4SDX 18/39	1 372	1 517	400	3.00	7.4	7.5	-	-		219	212	205	196	185	171	138	94
4SDX 18/45	1 479	1 624	400		7.4	7.5	-	-		250	243	233	223	209	195	153	107
4SDX 18/52	1 724	1 983	400	4.00	9.4	9.9	-	-		285	276	265	252	239	222	180	123
4SDX 18/60	1 863	2 122	400		9.4	9.9	-	-		338	330	311	295	275	257	210	141

www.motralec.com / service-commercial@motralec.com / 01.39.97.65.10

NEW

Pompes 4" (DN 100 mm) - Refoulement femelle taraudé 1"1/2 (40 x 49)

Référence	Prix avec moteur		MOTEUR		A		µf		m³/h	1.8	2.1	2.4	2.7	3.0	3.6	4.2	4.8	5.4	6.0
	CALPEDA	FRANKLIN	Tension	KW	CAL	FK	CAL	FK	l/min	30	35	40	45	50	60	70	80	90	100
4SDX 25/04	455	502	400	0.37	1.2	1.1	-	-	H m	22	21	20	20	19	18	17	16	14	12
4SDXM 25/04		495	230		3.2	3.3	16	16											
4SDX 25/06	495	539	400	0.55	1.5	1.6	-	-		34	33	32	31	30	28	26	24	21	17
4SDXM 25/06		549	230		4.0	4.3	25	20											
4SDX 25/08	538	591	400	0.75	2.0	2	-	-		44	43	42	41	40	38	35	32	28	22
4SDXM 25/08	546	604	230		5.6	5.7	35	35											
4SDX 25/12	613	696	400	1.10	2.9	2.8	-	-		68	66	65	64	63	58	53	49	42	36
4SDXM 25/12	636	713	230		8.4	8.4	40	40											
4SDX 25/17	728	834	400	1.50	4.2	3.9	-	-		95	92	90	87	85	79	73	67	58	50
4SDXM 25/17	783	884	230		11.2	10.7	60	50											
4SDX 25/21	861	1 003	400	2.20	5.5	5.5	-	-		117	114	110	107	103	98	90	82	72	62
4SDXM 25/21	943	1 071	230		14.7	14.7	70	70											
4SDX 25/25	927	1 069	400	2.20	5.5	5.5	-	-		140	136	131	129	127	118	110	100	90	74
4SDXM 25/25	1 009	1 137	230		14.7	14.7	70	70											
4SDX 25/33	1 191	1 336	400	3.00	7.4	7.5	-	-		182	178	173	170	165	155	142	130	115	98
4SDX 25/38	1 476	1 735	400	4.00	9.4	9.9	-	-		212	208	203	198	194	184	172	158	142	123
4SDX 25/44	1 589	1 848	400		9.4	9.9	-	-		244	239	232	226	221	208	191	174	155	130
4SDX 25/52	2 001	2 317	400	5.50	13	12.6	-	-		297	290	282	276	270	258	242	220	198	175

Pompes 4" (DN 100 mm) - Refoulement femelle taraudé 2" (50 x 60)

Référence	Prix avec moteur		MOTEUR		A		µf		m³/h	2.4	2.7	3.0	3.6	4.2	4.8	5.4	6.0	7.2	8.4	9.6	10.8
	CALPEDA	FRANKLIN	Tension	KW	CAL	FK	CAL	FK	l/min	40	45	50	60	70	80	90	100	120	140	160	180
4SDX 40/05	669	722	400	0.75	2.0	2	-	-	H m	26	26	25	25	24	24	23	23	22	19	15	10
4SDXM 40/05	677	735	230		5.6	5.7	35	35													
4SDX 40/07	769	852	400	1.10	2.9	2.8	-	-		36	35	34	34	33	33	32	32	29	25	20	15
4SDXM 40/07	792	869	230		8.4	8.4	40	40													
4SDX 40/10	936	1 042	400	1.50	4.2	3.9	-	-		52	52	51	51	50	50	49	49	46	40	34	27
4SDXM 40/10	991	1 092	230		11.2	10.7	60	50													
4SDX 40/12	1 086	1 228	400	2.20	5.5	5.5	-	-		63	62	61	60	60	59	58	57	52	49	41	32
4SDXM 40/12	1 168	1 296	230		14.7	14.7	70	70													
4SDX 40/15	1 215	1 357	400	2.20	5.5	5.5	-	-		79	78	77	76	75	73	72	70	66	60	50	40
4SDXM 40/15	1 297	1 425	230		14.7	14.7	70	70													
4SDX 40/18	1 444	1 589	400	3.00	7.4	7.5	-	-		91	90	89	88	87	85	83	81	77	70	60	48
4SDX 40/21	1 693	1 885	400	4.00	9.4	9.9	-	-		111	110	108	106	104	102	100	98	91	82	71	54
4SDX 40/25	1 849	2 041	400		9.4	9.9	-	-		131	130	128	126	122	119	116	113	107	97	81	61
4SDX 40/30	2 153	2 469	400	5.50	13	12.6	-	-		155	153	151	149	147	143	139	136	127	114	97	74
4SDX 40/37	2 451	2 767	400		13	12.6	-	-		192	190	188	184	180	175	170	165	154	139	118	92

Référence	Prix avec moteur		MOTEUR		A		µf		m³/h	6.0	7.2	8.4	9.6	10.8	12	15	18
	CALPEDA	FRANKLIN	Tension	KW	CAL	FK	CAL	FK	l/min	100	120	140	160	180	200	250	300
4SDX 70/05	839	945	400	1.50	4.2	3.9	-	-	H m	29	28	27	26	25	23	19	13
4SDXM 70/05	894	995	230		11.2	10.7	60	50									
4SDX 70/07	1 035	1 177	400	2.20	5.5	5.5	-	-		40	39	37	36	35	32	26	18
4SDXM 70/07	1 117	1 245	230		14.7	14.7	70	70									
4SDX 70/10	1 451	1 643	400	3.00	7.4	7.5	-	-		58	56	54	52	50	46	38	26
4SDX 70/13	1 634	1 826	400	4.00	9.4	9.9	60	50		75	72	70	67	65	60	49	34
4SDX 70/18	1 869	2 185	400	5.50	13	12.6	-	-		104	100	97	93	90	83	68	46
4SDX 70/25	-	3 076	400	7.50	-	17.1	-	-		145	140	135	130	125	115	95	65

Pompes complètes livrées avec moteur de votre choix et amorce de câble (voir la longueur de l'amorce de câble pages 136 et 137)
Pour vos commandes ajouter votre choix de moteur à la référence de la pompe :
- **CAL** pour livraison avec moteur CALPEDA ou - **FK** pour livraison avec moteur FRANKLIN.
Exemple : **4SDX 18/12 CAL** 593

⚠ **Pompes livrées sans coffret de démarrage**

www.motralec.com / service-commercial@motralec.com / 01.39.97.65.10

4SDX...HYD POMPES 4" IMMERGÉES TOUT INOX 304 - "HYDRAULIQUES SEULES"

NEW

Référence	Hauteur en mm	Poids en kg	€ HT
4SDX 5/09-HYD	356	2.9	229
4SDX 5/14-HYD	461	3.7	315
4SDX 5/18-HYD	545	4.4	385
4SDX 5/21-HYD	608	5	437
4SDX 5/28-HYD	755	6.2	551
4SDX 5/36-HYD	946	9.9	738
4SDX 5/42-HYD	1072	10.3	880

Référence	Hauteur en mm	Poids en kg	€ HT
4SDX 10/09-HYD	356	3	225
4SDX 10/13-HYD	440	3.8	295
4SDX 10/18-HYD	545	4.7	364
4SDX 10/23-HYD	650	5.6	447
4SDX 10/28-HYD	755	6.6	523
4SDX 10/33-HYD	885	9.7	648
4SDX 10/40-HYD	1030	11.5	776
4SDX 10/48-HYD	1198	13.5	984

Référence	Hauteur en mm	Poids en kg	€ HT
4SDX 18/06-HYD	293	2.4	180
4SDX 18/09-HYD	356	3	225
4SDX 18/12-HYD	419	3.6	277
4SDX 18/15-HYD	482	4.2	322
4SDX 18/18-HYD	545	4.7	364
4SDX 18/22-HYD	629	5.5	419
4SDX 18/25-HYD	692	6.1	471
4SDX 18/29-HYD	776	6.8	537
4SDX 18/33-HYD	883	9.7	641
4SDX 18/39-HYD	1009	11.2	825
4SDX 18/45-HYD	1135	12.7	932
4SDX 18/52-HYD	1282	14.5	1 053
4SDX 18/60-HYD	1450	16.2	1 192

Référence	Hauteur en mm	Poids en kg	€ HT
4SDX 25/04-HYD	251	2	159
4SDX 25/06-HYD	293	2.4	191
4SDX 25/08-HYD	335	2.8	222
4SDX 25/12-HYD	419	3.6	277
4SDX 25/17-HYD	524	4.5	357
4SDX 25/21-HYD	608	5.3	419
4SDX 25/25-HYD	692	6	485
4SDX 25/33-HYD	868	9.6	644
4SDX 25/38-HYD	973	10.9	805
4SDX 25/44-HYD	1099	12.4	918
4SDX 25/52-HYD	1280	14	1 244

Référence	Hauteur en mm	Poids en kg	€ HT
4SDX 40/05-HYD	412	4.3	353
4SDX 40/07-HYD	496	5.3	433
4SDX 40/10-HYD	622	6.8	565
4SDX 40/12-HYD	706	7.8	644
4SDX 40/15-HYD	832	9.3	773
4SDX 40/18-HYD	958	10.8	897
4SDX 40/21-HYD	1084	12.3	1 022
4SDX 40/25-HYD	1252	14.3	1 178
4SDX 40/30-HYD	1462	16.8	1 396
4SDX 40/37-HYD	1753	20.3	1 694

Référence	Hauteur en mm	Poids en kg	€ HT
4SDX 70/05-HYD	505	5	468
4SDX 70/07-HYD	635	6.3	593
4SDX 70/10-HYD	830	8.2	780
4SDX 70/13-HYD	1025	10.2	963
4SDX 70/18-HYD	1350	13.4	1 112
4SDX 70/25-HYD	1805	17.8	1 538

4SDX DIMENSIONS ET POIDS

Référence	Pompe avec moteur			
	Calpeda		Franklin	
	Hauteur en mm	Poids en kg	Hauteur en mm	Poids en kg
4SDX 5/09	683	10.6	570	10.1
4SDXM 5/09	683	10.5	584	10.9
4SDX 5/14	788	11.4	675	10.9
4SDXM 5/14	788	11.3	689	11.7
4SDX 5/18	892	13.1	773	12.1
4SDXM 5/18	907	13.8	798	13.6
4SDX 5/21	955	13.7	836	12.7
4SDXM 5/21	970	14.4	861	14.2
4SDX 5/28	1117	16.1	1003	14.9
4SDXM 5/28	1157	16.9	1037	16.6
4SDX 5/36	1348	20.7	1229	20.1
4SDXM 5/36	1393	22.3	1253	21.7
4SDX 5/42	1474	22.1	1355	21.5
4SDXM 5/42	1519	23.7	1379	23.1

Référence	Pompe avec moteur			
	Calpeda		Franklin	
	Hauteur en mm	Poids en kg	Hauteur en mm	Poids en kg
4SDX 10/09	683	10.7	570	10.2
4SDXM 10/09	683	10.6	584	11
4SDX 10/13	787	13.2	668	11.5
4SDXM 10/13	802	12.5	693	13
4SDX 10/18	907	14.6	793	13.4
4SDXM 10/18	947	15.4	827	15.7
4SDX 10/23	1052	16.5	933	15.9
4SDXM 10/23	1097	18.1	957	17.5
4SDX 10/28	1202	19.2	1062	17.8
4SDXM 10/28	1222	20.1	1094	19.5
4SDX 10/33	1332	22.3	1192	20.9
4SDXM 10/33	1352	23.2	1224	22.6
4SDX 10/40	1432	23.2	1369	24.1
4SDXM 10/40	1547	27.2	1467	28.8
4SDX 10/48	1600	25.2	1537	26.1
4SDXM 10/48	1715	29.2	1635	30.8

Référence	Pompe avec moteur			
	Calpeda		Franklin	
	Hauteur en mm	Poids en kg	Hauteur en mm	Poids en kg
4SDX 18/06	620	10.1	507	9.6
4SDXM 18/06	620	10	521	10.4
4SDX 18/09	703	11.7	584	10.7
4SDXM 18/09	718	12.4	609	12.2
4SDX 18/12	781	13.5	667	12.3
4SDXM 18/12	821	14.3	701	14
4SDX 18/15	884	15	765	14.4
4SDXM 18/15	929	16.6	789	16
4SDX 18/18	947	15.5	828	14.9
4SDXM 18/18	992	17.1	852	16.5
4SDX 18/22	1076	18.1	936	16.7
4SDXM 18/22	1096	19	968	18.4
4SDX 18/25	1139	18.7	999	17.3
4SDXM 18/25	1159	19.6	1031	19
4SDX 18/29	1178	18.5	1115	19.4
4SDXM 18/29	1293	22.5	1213	24.1
4SDX 18/33	1285	21.4	1222	22.3
4SDXM 18/33	1400	25.4	1320	27
4SDX 18/39	1490	26.1	1403	26.2
4SDX 18/45	1616	27.6	1529	27.7
4SDX 18/52	1828	32.7	1825	34.5
4SDX 18/60	1996	34.4	1993	36.2

Référence	Pompe avec moteur			
	Calpeda		Franklin	
	Hauteur en mm	Poids en kg	Hauteur en mm	Poids en kg
4SDX 25/04	578	9.7	465	9.2
4SDXM 25/04	578	9.6	479	10
4SDX 25/06	693	11.1	521	10.1
4SDXM 25/06	655	11.8	546	11.6
4SDX 25/08	697	12.7	583	11.5
4SDXM 25/08	737	13.5	617	12.8
4SDX 25/12	821	14.4	702	13.8
4SDXM 25/12	866	16	726	15.4
4SDX 25/17	971	17.1	831	15.7
4SDXM 25/17	991	18	863	17.4
4SDX 25/21	1010	17	947	17.9
4SDXM 25/21	1125	21	1045	22.6
4SDX 25/25	1094	17.7	1031	18.6
4SDXM 25/25	1209	21.7	1129	23.3
4SDX 25/33	1173	24.5	1262	24.4
4SDX 25/38	1519	29.1	1516	30.9
4SDX 25/44	1645	30.6	1642	32.4
4SDX 25/52	1926	37	1933	42.8

Référence	Pompe avec moteur			
	Calpeda		Franklin	
	Hauteur en mm	Poids en kg	Hauteur en mm	Poids en kg
4SDX 40/05	774	14.2	660	13
4SDXM 40/05	814	15	694	14.7
4SDX 40/07	898	16.1	779	15.5
4SDXM 40/07	943	17.7	803	17.1
4SDX 40/10	1067	19.4	929	18
4SDXM 40/10	1089	20.3	961	19.7
4SDX 40/12	1108	19.5	1045	20.4
4SDXM 40/12	1223	23.5	1143	25.1
4SDX 40/15	1234	21	1171	21.9
4SDXM 40/15	1349	25	1269	26.6
4SDX 40/18	1439	25.7	1352	25.8
4SDX 40/21	1630	30.5	1501	30.8
4SDX 40/25	1798	32.5	1627	32.3
4SDX 40/30	2108	39.8	2115	43.4
4SDX 40/37	2399	43.3	2406	46.9

Référence	Pompe avec moteur			
	Calpeda		Franklin	
	Hauteur en mm	Poids en kg	Hauteur en mm	Poids en kg
4SDX 70/05	952	17.6	812	16.2
4SDXM 70/05	972	18.5	844	17.9
4SDX 70/07	1037	18	974	18.9
4SDXM 70/07	1152	22	1072	23.6
4SDX 70/10	1311	23.1	1224	23.2
4SDX 70/13	1571	28.4	1568	30.2
4SDX 70/18	1994	36.4	2003	40
4SDX 70/25	-	-	2536	48.4

www.motralec.com / service-commercial@motralec.com / 01.39.97.65.10

4SDX...E POMPES 4" IMMERGÉES 4SDX - "ÉQUIPÉES"

NEW

Pompes prêtes à poser comprenant :

1 moteur 230 volts monophasé pour 4SDXM et 400 volts triphasé pour 4SDX
+ 1 hydraulique de forage 4" (4SDX) accouplés.
Câble électrique **alimentaire PBS-R**.
Corde de sécurité en nylon (Diamètre 6 mm).
1 jonction étanche du câble réalisée en usine.
⚠ Coffret de démarrage à prévoir (voir page 128).
Pompe livrée en carton individuel.

Diamètre de la pompe : 96 mm - Refoulement femelle taraudé : 1"1/4 (33 x 42)

Référence	Longueur de câble	Prix avec moteur		Kw	m³/h	0.9	1.5	1.8	2.1	2.4	2.7	3.0	3.6	4.2	4.8	5.4	6.0
		CALPEDA	FRANKLIN		l/min	15	25	30	35	40	45	50	60	70	80	90	100
4SDX 10/09 E15	15m (4G1.5)	611	658	0.37		50	42	38	33	26	-	-	-	-	-	-	-
4SDXM 10/09 E15			652														
4SDX 10/13 E30	30m (4G1.5)	726	766	0.55		71	61	56	48	38	-	-	-	-	-	-	-
4SDXM 10/13 E30			779														
4SDX 10/18 E40	40m (4G1.5)	828	880	0.75		98	84	77	66	51	-	-	-	-	-	-	-
4SDXM 10/18 E40		835	892														
4SDX 10/23 E60	60m (4G1.5)	981	1 060	1.50		124	108	98	84	67	-	-	-	-	-	-	-
4SDXM 10/23 E60	60m (4G4)	1 226	1 298														
4SDX 18/09 E15	15m (4G1.5)	619	660	0.55	H m	-	54	52	49	48	47	43	36	25	-	-	-
4SDXM 18/09 E15			671														
4SDX 18/12 E30	30m (4G1.5)	722	775	0.75		-	67	65	62	59	56	52	42	28	-	-	-
4SDXM 18/12 E30		729	786														
4SDX 18/18 E40	40m (4G1.5)	846	927	1.10		-	101	98	93	89	83	78	64	42	-	-	-
4SDXM 18/18 E40	40m (4G2.5)	888	964														
4SDX 18/22 E60	60m (4G1.5)	991	1 090	1.50		-	123	120	115	110	103	96	77	52	-	-	-
4SDXM 18/22 E60	60m (4G4)	1 265	1 361														
4SDX 25/17 E40	40m (4G1.5)	873	977	1.50		-	-	95	92	90	87	85	79	73	67	58	50
4SDXM 25/17 E40	40m (4G2.5)	945	1 044														
4SDX 25/21 E60	60m (4G1.5)	1 057	1 196	2.20		-	-	117	114	110	107	103	98	90	82	72	62

4SDX...KE POMPES 4" IMMERGÉES 4SDX ÉQUIPÉES + K-EASYFOR

NEW

Ensemble comprenant :
1 pompe équipée avec moteur 230 volts triphasé + équipement (idem ci-dessus).
+
1 K-EASYFOR 32-8 arrivée en ø 32 (voir page 137) composé de :
1 EASYMAT 7.5 MT + 1 berceau + 1 collecteur
1 réservoir 8L + 1 manomètre 0-10 bars.
1 vanne d'isolement inox + 1 ensemble de raccords inox + 1 support mural inox.
Ensemble livré en carton individuel.

Référence	Longueur de câble	Prix avec moteur		Kw	m³/h	0.9	1.5	1.8	2.1	2.4	2.7	3.0	3.6	4.2	4.8	5.4	6
		CALPEDA	FRANKLIN		l/min	15	25	30	35	40	45	50	60	70	80	90	100
4SDX 10/13 E30-KE	30m (4G1.5)	1 625	1 665	0.55		71	61	56	48	38	-	-	-	-	-	-	-
4SDX 10/18 E40-KE	40m (4G1.5)	1 726	1 778	0.75		98	84	77	66	55	-	-	-	-	-	-	-
4SDX 10/23 E60-KE	60m (4G1.5)	1 877	1 956	1.10		124	108	98	84	67	-	-	-	-	-	-	-
4SDX 18/12 E30-KE	30m (4G1.5)	1 620	1 673	0.75	H m	-	67	65	62	59	56	52	42	28	-	-	-
4SDX 18/18 E40-KE	40m (4G1.5)	1 742	1 823	1.10		-	101	98	93	89	83	78	64	42	-	-	-
4SDX 18/22 E60-KE	60m (4G2.5)	1 991	2 090	1.50		-	123	120	115	110	103	96	77	52	-	-	-
4SDX 25/17 E40-KE*	40m (4G2.5)	1 903	2 007	1.50		-	-	95	92	90	87	85	79	73	67	58	50

* Livrée avec 1 K-EASYFOR 40-8

Pour vos commandes ajouter votre choix de moteur à la référence de la pompe :
- CAL pour livraison avec moteur CALPEDA ou - FK pour livraison avec moteur FRANKLIN (voir pages 136 et 137).

Exemple : 4SDX 18/12 E30 - CAL **722**
4SDX 18/12 E30-KE-CAL **1 620**

www.motralec.com / service-commercial@motralec.com / 01.39.97.65.10

ECOMONO COFFRETS DE DÉMARRAGE

Coffret de démarrage et de protection thermique pour pompe monophasée 230 volts.

Référence	€ HT
ECO-0.37 CAL-FK	47
ECO-0.55 CAL	49
ECO-0.55 FK	48
ECO-0.75 CAL-FK	50
ECO-1.10 CAL-FK	52
ECO-1.50 CAL	57
ECO-1.50 FK	53
ECO-2.20 CAL-FK	73

PFC-M COFFRETS DE COMMANDE

Coffret de commande et de protection thermique pour pompe immergée monophasée 230 volts.

Référence	€ HT
PFC-M 18-...	273
PFC-M 18-16 à 18-40	281
PFC-M 18-50 à 18-70	288

PFC-T COFFRETS DE COMMANDE

Coffret de commande et de protection thermique pour pompe immergée triphasée 400 volts.

Référence	€ HT
PFC-T 11	334
PFC-T 16	359

VIGICAL COFFRETS DE DÉMARRAGE

Coffret de démarrage et de protection thermique pour pompe monophasée 230 volts ou triphasée 400 volts.

230 Volts mono

Référence	€ HT
VM - 254.16	251
VM - 463.20	254
VM - 463.25	254
VM - 463.30	257
VM - 463.35	257
VM - 6310.40	269
VM - 1016.50	290
VM - 1016.60	296
VM - 1318.70	343

400 Volts tri

Référence	€ HT
VT - 116	237
VT - 1625	
VT - 254	
VT - 463	
VT - 6310	248
VT - 914	260
VT - 1318	278
VT - 1723	340
VT - 2025	364

M-COMP COFFRETS DE DÉMARRAGE

Coffret de démarrage et de protection thermique pour pompe monophasée 230 volts.

Référence	€ HT
M COMP 4-16 à 10-40	104
M COMP 12-35 à 16-70	113

LVBT PLATINE MANQUE D'EAU

Carte électronique de contrôle de niveau pour coffrets de commande type MCOMP.

Référence	€ HT
LVBT	68

ME PLATINES MANQUE D'EAU ÉQUIPÉES

Platine manque d'eau LVBT à intégrer dans le coffret de démarrage MCOMP. Livrée avec câble (15, 30, 40 ou 60 m) + électrode + shunts nécessaires.

Référence	€ HT
ME 15	103
ME 30	118
ME 40	128
ME 60	147

MT PLATINE MANQUE D'EAU

(Alimentation en 230 ou 400 volts)
A intégrer dans les coffrets VIGICAL MONO - VIGICAL TRI.

Référence	€ HT
PLATINE M/T	186

ELEC ÉLECTRODE

Référence	€ HT
ELEC	8

PBS-R 1 RNF 1 CÂBLE POUR ELECTRODE

Câble électrique alimentaire étanche

Référence	€ HT
PBS-R - 1x1.5	1,16
RNF - 1x1.5	0,86

www.motralec.com / service-commercial@motralec.com / 01.39.97.65.10

KSF KITS DE RACCORDS POUR SORTIE DE FORAGE

Kits comprenant :
1 réduction (si besoin) + 1 raccord sur la pompe
+ 1 coude en haut du forage
1 clapet en laiton + 1 mamelon PVC
1 vanne raccord pour départ PE

Référence	€ HT	Ø du tuyau en mm	Ø de la sortie de pompe
KSF 25 - 1"	46	25	1"
KSF 32 - 1"	47	32	
KSF 25 - 1"1/4	57	25	1"1/4
KSF 32 - 1"1/4	47	32	
KSF 40 - 1"1/4	62	40	
KSF 50 - 1"1/4	102	50	
KSF 32 - 1"1/2	68	32	1"1/2
KSF 40 - 1"1/2	78	40	
KSF 50 - 1"1/2	83	50	
KSF 40 - 2"	83	40	2"
KSF 50 - 2"	83	50	
KSF 63 - 2"	131	63	

TSF TÊTES DE SORTIE DE FORAGE

Tête de sortie de forage en inox 304
Diamètre 200 mm - Epaisseur 3 mm
Raccord en inox 316 Femelle/Femelle
Equipé de 2 presse-étoupes pour le passage des câbles.

Référence	Ø du raccord	€ HT
TSF - 1"	1"	102
TSF - 1"1/4	1"1/4	107
TSF - 1"1/2	1"1/2	117
TSF - 2"	2"	135

CM PRESSOSTATS TÉLÉMÉCANIQUE XMP

Raccordement femelle 1/2" (15 x 21)
Prise manomètre femelle 1/4"(8 x 13)
Bouton Auto / Arrêt (10 A maxi)

Référence	Plage de réglage	Pré-réglage	€ HT
CM 6	0 à 6 bars	2 à 3.5 bars ΔP mini = 1 bar	31
CM 12	1,3 à 12 bars	4 à 6 bars ΔP mini= 1.3 bar	31

PBS-R RNF CÂBLES ÉLECTRIQUE

Câble électrique alimentaire étanche PBS-R

Référence	Section du câble en mm²	€ HT (ml)
PBS-R - 4G1.5	4 x 1.5	2,89
PBS-R - 4G2.5	4 x 2.5	4,35
PBS-R - 4G4	4 x 4	6,45

Câble électrique étanche HO7 RNF

Référence	Section du câble en mm²	€ HT (ml)
RNF - 4G1.5	4 x 1.5	2,46
RNF - 4G2.5	4 x 2.5	3,65
RNF - 4G4	4 x 4	5,75

MI MANILLES INOX 316

Référence	Ø en mm	€ HT
MI 6	6	3,27
MI 8	8	3,96

MA63 MANOMÈTRES

AXIAL

RADIAL

Manomètre en INOX à glycérine
Diamètre 63
Sortie mâle 1/4" (8 x 13)

Référence	Type	Plage d'utilisation en bars	€ HT
MA 1.6AG	Axial	0 à 1.6	16,80
MA 1.6RG	Radial		
MA 2.5AG	Axial	0 à 2.5	
MA 2.5RG	Radial		
MA 6AG	Axial	0 à 6	
MA 6RG	Radial		
MA 10AG	Axial	0 à 10	
MA 10RG	Radial		
MA 16AG	Axial	0 à 16	
MA 16RG	Radial		
MA 25AG	Axial	0 à 25	
MA 25RG	Radial		

CN CORDES

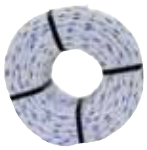

Corde de sécurité en nylon
Charges de rupture :
Ø6 mm : 578 kg
Ø8 mm : 1019 kg

Référence	Ø en mm	€ HT (ml)
CN 6	6	0,32
CN 8	8	0,52

CI CÂBLES INOX

Câble de sécurité en inox
Charges de rupture :
Ø4 mm : 1000 kg
Ø6 mm : 2200 kg

Référence	Ø en mm	€ HT (ml)
CI 4	4 (7 fils)	2,74
CI 6	6 (7 fils)	5,51

SCI SERRES-CÂBLES INOX

Référence	Pour câble Ø	€ HT
SCI 4	4 mm	2,21
SCI 6	6 mm	2,87

www.motralec.com / service-commercial@motralec.com / 01.39.97.65.10

6SDX POMPES 6" IMMERGÉES TOUT INOX 304

Pompes immergées pour forage 6" (DN 150 mm). Norme NEMA.
Pour liquides propres, quantité maxi de sable dans l'eau : 100 g/m³.
Clapet de retenue incorporé dans le corps de refoulement.
Orifice taraudé.
Corps de pompe - Lanterne d'aspiration en inox 304.
Corps de refoulement - Panier - Clapet en inox 316.
Corps d'étage - Roue et Diffuseur en inox 304.
Arbre en inox 316.
Moteur 6" ou 8" (selon la puissance moteur) CALPEDA ou FRANKLIN
2900 tours/minute (Service continu) - Isolation classe F - Protection IP 68.
Démarrage / heure : 15 maxi à intervalles réguliers.
Température du liquide jusqu'à + 25°C.
Existe en version tout inox 316.
Exécutions spéciales sur demande.

Pompes 6" (DN 150 mm) - Refoulement femelle taraudé 2"1/2 (66 x 76)

Référence	Prix avec moteur		Hydraulique seule*	400 volts	Hydraulique		m³/h	0	6	8	10	12	15	18
	CALPEDA	FRANKLIN		KW	Kg	en H mm	l/min	0	100	133	167	200	250	300
6SDX 13/9	2 969	3 074	1 391	5.50	14.5	501		101	91.2	87.2	81.8	74.6	56.3	33.4
6SDX 13/12	3 108	3 213	1 530	5.50	16.8	591		135	122	116	109	99.5	75	44.6
6SDX 13/15	3 437	3 496	1 723	7.50	19	681		168	152	145	136	124	93.8	55.7
6SDX 13/18	3 775	3 806	1 906	9.20	21.3	771		202	183	174	164	149	113	66.8
6SDX 13/22	4 056	4 087	2 187	9.20	24	891	H	247	223	213	200	182	138	81.7
6SDX 13/26	4 473	4 515	2 520	11.00	27	1 011	m	292	264	252	236	216	163	96.5
6SDX 13/32	5 230	5 348	3 017	15.00	31.5	1 191		359	324	310	291	265	200	119
6SDX 13/38	5 905	6 052	3 521	18.50	36	1 371		426	385	368	345	315	238	141
6SDX 13/44	6 412	6 559	4 028	18.50	40.5	1 551		493	446	426	400	365	275	163
6SDX 13/52	7 850	8 100	5 255	22.00	48	1 791		583	527	504	473	431	325	193

Pompes 6" (DN 150 mm) - Refoulement femelle taraudé 2"1/2 (66 x 76)

Référence	Prix avec moteur		Hydraulique seule*	400 volts	Hydraulique		m³/h	0	8	10	12	15	18	21	24	27
	CALPEDA	FRANKLIN		KW	Kg	en H mm	l/min	0	133	167	200	250	300	350	400	450
6SDX 18/6	2 785	2 842	1 213	4.00	12.5	457		70	66.4	64	62	57.6	51.6	43.2	32.9	20.5
6SDX 18/9	3 000	3 105	1 422	5.50	15	570		105	99.6	96	93	86.4	77.4	64.8	49.4	30.8
6SDX 18/12	3 345	3 404	1 631	7.50	17.5	682		140	133	128	124	115	103	86.4	65.8	41
6SDX 18/15	3 736	3 767	1 867	9.20	20	795		175	166	160	155	144	129	108	82.3	51.3
6SDX 18/18	4 043	4 085	2 090	11.00	22.5	907		210	199	192	186	173	155	130	98.8	61.6
6SDX 18/21	4 411	4 699	2 368	(13) [15]	25	1 020		245	232	224	217	202	181	151	115	71.8
6SDX 18/22	4 664	4 782	2 451	15.00	26	1 057	H	257	243	235	227	211	189	158	121	75.2
6SDX 18/24	4 859	4 977	2 646	15.00	27.5	1 132	m	280	266	256	248	230	206	173	132	82.1
6SDX 18/28	5 425	5 572	3 041	18.50	31	1 282		327	310	299	289	269	241	202	154	95.8
6SDX 18/30	5 661	5 808	3 277	18.50	32.5	1 357		350	332	320	310	288	258	216	165	103
6SDX 18/36	6 497	6 747	3 902	22.00	37	1 582		420	398	384	372	346	310	259	198	123
6SDX 18/44	7 885	8 429	4 729	30.00	45	1 882		513	487	469	455	422	378	317	241	151
6SDX 18/50	10 294	10 976	5 805	37.00	51	2 106		583	553	533	517	480	430	360	274	171
6SDX 18/60	11 331	12 013	6 842	37.00	61	2 481		700	664	640	620	576	516	432	320	205

(...) Puissance nominale du moteur CAL - [...] Puissance nominale du moteur FK.

www.motralec.com / service-commercial@motralec.com / 01.39.97.65.10

Pompes 6" (DN 150 mm) - Refoulement femelle taraudé 3" (80 x 90)

Référence	Prix avec moteur		Hydraulique seule*	400 volts	Hydraulique		m³/h	0	15	20	25	30	35	40	45
	CALPEDA	FRANKLIN		KW	Kg	en H mm	l/min	0	250	333	416	500	583	666	750
6SDX 30/3	2 999	3 056	1 427	4.00	14.7	622		46.3	38.9	36	33.3	30.2	26.7	21.7	15.3
6SDX 30/4	3 232	3 337	1 654	5.50	16.8	705		62.5	52.6	48.8	45.2	41.4	36.5	30	21.4
6SDX 30/6	3 821	3 880	2 107	7.50	21	876		93.1	78.4	72.6	67.1	61	54	44.1	31.2
6SDX 30/8	4 517	4 559	2 564	11.00	25.4	1 047		125	106	98.1	90.9	82.7	73.6	60.5	43.5
6SDX 30/10	5 238	5 356	3 025	15.00	29.4	1 218		158	133	124	115	105	93.5	77.3	56.1
6SDX 30/12	5 662	5 780	3 449	15.00	33.6	1 389	H	188	158	147	136	123	110	90	64.4
6SDX 30/14	6 227	6 374	3 843	18.50	37.8	1 560	m	220	185	172	159	145	129	106	76.7
6SDX 30/18	7 159	7 409	4 564	22.00	46.1	1 901		281	237	220	203	185	164	135	96.5
6SDX 30/24	8 609	9 153	5 453	30.00	58.7	2 414		377	317	295	273	249	221	182	131
6SDX 30/30	11 102	11 784	6 613	37.00	71.3	2 926		469	395	366	339	308	274	225	161
6SDX 30/36	14 438	15 521	9 354	45.00	87.9	3 438		564	475	441	408	371	330	271	194
6SDX 30/43	21 248	22 095	13 960	(59) [55]	99.8	4 135		690	582	542	504	460	413	345	255

Pompes 6" (DN 150 mm) - Refoulement femelle taraudé 3" (80 x 90)

Référence	Prix avec moteur		Hydraulique seule*	400 volts	Hydraulique		m³/h	0	25	30	35	40	45	50	55	60
	CALPEDA	FRANKLIN		KW	Kg	en H mm	l/min	0	416	500	583	666	750	833	916	1000
6SDX 46/3	3 099	3 156	1 527	4.00	16.2	705		39.4	33.8	31.2	28.8	26.6	24.7	22.5	19.9	16.8
6SDX 46/4	3 348	3 453	1 770	5.50	18.8	819		52.5	45	41.5	38.3	35.5	32.9	29.9	26.5	22.3
6SDX 46/5	3 726	3 785	2 012	7.50	21.4	933		66.1	56.8	52.3	48.3	44.7	41.5	37.8	33.6	28.4
6SDX 46/7	4 365	4 396	2 496	9.20	26.6	1 161		93.1	80.4	74.8	69.3	63.5	57.6	52.7	47.5	40.5
6SDX 46/9	5 207	5 325	2 994	15.00	31.8	1 389		121	105	98.2	91	83.7	75.9	69.5	62.9	54.1
6SDX 46/11	5 676	5 794	3 463	15.00	37	1 617	H	146	126	118	109	99.9	90.5	82.8	74.7	63.7
6SDX 46/14	6 496	6 643	4 112	18.50	44.8	1 958	m	186	161	149	139	127	115	105	95	81
6SDX 46/17	7 291	7 541	4 696	22.00	52.7	2 300		225	195	181	168	154	139	127	115	97.8
6SDX 46/20	8 354	8 898	5 198	30.00	60.5	2 641		269	234	218	208	185	168	154	139	119
6SDX 46/26	10 737	11 419	6 248	37.00	76.1	3 324		347	301	280	259	238	216	197	178	152
6SDX 46/31	12 360	13 443	7 276	45.00	92.6	3 893		415	360	334	310	284	258	236	213	184
6SDX 46/40	20 278	21 125	12 990	(59) [55]	117	5 018		548	479	446	413	381	346	316	288	249

Pompes 6" (DN 150 mm) - Refoulement femelle taraudé 3" (80 x 90)

Référence	Prix avec moteur		Hydraulique seule*	400 volts	Hydraulique		m³/h	0	35	40	45	50	55	60	65	70	75	80
	CALPEDA	FRANKLIN		KW	Kg	en H mm	l/min	0	600	666	750	833	916	1000	1083	1166	1250	1333
6SDX 65/2	3 072	3 129	1 500	4.00	13.6	593		28.6	21.1	19	17.3	16.5	15.7	14.9	13.9	12.4	10.5	8.2
6SDX 65/3	3 233	3 338	1 655	5.50	16.2	705		40.4	31.8	28.8	26.2	24.9	23.7	22.5	21	18.9	16	12.6
6SDX 65/4	3 646	3 705	1 932	7.50	18.8	819		54	42.5	38.4	35	33.2	31.6	30.1	28	25.2	21.4	16.9
6SDX 65/5	4 079	4 110	2 210	9.20	21.4	933		68	53.8	48.7	44.3	41.9	40.1	38.2	35.6	32.2	27.5	22
6SDX 65/7	4 936	5 054	2 723	15.00	26.7	1 161		94.9	76.2	70.1	65.2	61.7	58.6	55.7	52.1	46.1	39.7	33.4
6SDX 65/9	5 477	5 595	3 264	15.00	31.9	1 389	H	120	95.5	87.8	81.5	77.4	73.4	69.6	64.6	56.8	48.6	40.2
6SDX 65/11	6 104	6 251	3 720	18.50	37.1	1 617	m	147	117	108	100	95	90	85.4	79.4	69.8	59.9	49.6
6SDX 65/13	6 778	7 028	4 183	22.00	42.4	1 844		174	138	127	118	112	106	101	93.8	82.5	70.8	58.6
6SDX 65/17	8 166	8 710	5 010	30.00	52.8	2 300		229	183	168	156	148	141	133	124	110	94.3	78.8
6SDX 65/21	10 276	10 958	5 787	37.00	63.3	2 755		281	225	206	192	182	173	164	152	134	115	95.7
6SDX 65/25	11 889	12 972	6 805	45.00	76.5	3 210		336	268	247	229	217	206	196	182	161	138	115
6SDX 65/31	15 966	16 813	8 678	(59) [55]	93.2	3 893		426	345	317	295	279	265	252	237	211	183	155

Pompe livrée avec moteur 8" - Ensemble pour forage 8"

*** Pour commander une hydraulique seule ajouter - HYD à la référence de la pompe. Nous préciser la taille du moteur existant.**

Pompes complètes livrées avec moteur de votre choix et amorce de câble
(voir longueur du câble et intensité du moteur pages 138 et 139).

Pour vos commandes ajouter votre choix de moteur à la référence de la pompe :
- CAL pour livraison avec moteur CALPEDA ou - FK pour livraison avec moteur FRANKLIN.
Exemple : 6SDX 65/11 - CAL 6 104

www.motralec.com / service-commercial@motralec.com / 01.39.97.65.10

8SDS POMPES 8" IMMERGÉES FONTE

Pour liquides propres, quantité maxi de sable dans l'eau : 150 g/m³.
Clapet de retenue incorporé dans le corps de refoulement.
Sortie à brides.
Panier - Vis en inox 304 - Lanterne d'aspiration en fonte.
Corps de refoulement en fonte.
Corps d'étage - Roue et Diffuseur en fonte.
Arbre en inox 316.
Moteur 6" ou 8" (selon la puissance moteur) CALPEDA ou FRANKLIN
2900 tours/minute (Service continu) - Isolation classe F - Protection IP 68.
Démarrage / heure : 15 maxi à intervalles réguliers pour 6" et 8".
Température du liquide jusqu'à + 25°C.
Existe en version bronze.
Exécutions spéciales sur demande.

Pompes 8" (DN 200 mm) - Refoulement à bride DN 100

Référence	Prix avec moteur		Hydraulique seule*	400 volts	Hydraulique		m³/h	15	20	30	40	50	60	70	80	90
	CALPEDA	FRANKLIN		KW	Kg	H en mm	l/min	250	333	500	666	833	1000	1166	1333	1500
8SDS 70/1	2 943	3 048	1 365	5.50	38	602		24	23	22	20.5	19	17.5	15	13	10
8SDS 70/2	3 526	3 557	1 657	9.20	49	734		48	46	44	41	38	35	30	26	20
8SDS 70/3	4 198	4 316	1 985	15.00	60	866		72	69	66	61.5	57	52.5	45	39	30
8SDS 70/4	4 683	4 830	2 299	18.50	71.5	998		96	92	88	82	76	70	60	52	40
8SDS 70/5	5 319	5 569	2 724	22.00	82.5	1 130		120	115	110	102	95	87.5	75	65	50
8SDS 70/6	5 883	6 737	3 037	(26) [30]	93.5	1 262		144	138	132	123	114	105	90	78	60
8SDS 70/7	6 513	7 057	3 357	30.00	105	1 394		168	161	154	143	133	122	105	91	70
8SDS 70/8	8 157	8 839	3 668	37.00	116	1 526		192	184	176	164	152	140	120	104	80
8SDS 70/9	9 067	10 150	3 983	45.00	127	1 658		216	207	198	184	171	157	135	117	90
8SDS 70/10	9 433	10 516	4 349	45.00	138	1 790	H	240	230	220	205	190	175	150	130	100
8SDS 70/11	11 514	12 922	4 787	(51) [55]	149	1 922	m	264	253	242	225	209	192	165	143	110
8SDS 70/12	12 645	13 492	5 357	(59) [55]	160	2 054		288	276	264	246	228	210	180	156	120
8SDS 70/13	12 914	15 854	5 626	(59) [75]	171	2 186		312	299	286	266	247	227	195	169	130
8SDS 70/14	13 250	16 190	5 962	(59) [75]	182	2 318		336	322	308	287	266	245	210	182	140
8SDS 70/15	14 485	16 634	6 406	(66) [75]	193	2 450		360	345	330	307	285	262	225	195	150
8SDS 70/16	15 254	17 177	6 949	75.00	205	2 582		384	368	352	328	304	280	240	208	160
8SDS 70/17	15 801	17 724	7 496	75.00	216	2 714		408	391	374	348	323	297	255	221	170
8SDS 70/18	17 693	21 544	8 040	92.00	227	2 846		432	414	396	369	342	315	270	234	180
8SDS 70/19	18 234	22 085	8 581	92.00	238	2 978		456	437	418	389	361	332	285	247	190
8SDS 70/20	18 776	22 627	9 123	92.00	249	3 110		480	460	440	410	380	350	300	260	200

(...) Puissance nominale du moteur CAL - [...] Puissance nominale du moteur FK.

Pompe livrée avec moteur 6"

DISPONIBLE SUR STOCK

www.motralec.com / service-commercial@motralec.com / 01.39.97.65.10

Pompes 8" (DN 200 mm) - Refoulement à bride DN 125

Référence	Prix avec moteur		Hydraulique seule*	400 volts	Hydraulique		m³/h	30	40	50	60	70	80	90	100	110	125
	CALPEDA	FRANKLIN		KW	Kg	H en mm	l/min	500	666	833	1000	1166	1333	1500	1666	1833	2083
8SDS 100/1	2 943	3 048	1 365	5.50	38	602		21.5	21	20.5	20	19	18	17	15.5	14	10.5
8SDS 100/2	3 610	3 652	1 657	11.00	49	734		43	42	41	40	38	36	34	31	28	21
8SDS 100/3	4 369	4 516	1 985	18.50	59	866		64.5	63	61.5	60	57	54	51	46.5	42	31.5
8SDS 100/4	4 894	5 144	2 299	22.00	70	998		86	84	82	80	76	72	68	62	56	42
8SDS 100/5	5 880	6 424	2 724	30.00	81	1 130		107	105	102	100	95	90	85	77.5	70	52.5
8SDS 100/6	7 526	8 208	3 037	37.00	92	1 262		129	126	123	120	114	108	102	93	84	63
8SDS 100/7	8 441	9 524	3 357	45.00	102	1 394		150	147	143	140	133	126	119	108	98	73.5
8SDS 100/8	8 752	9 835	3 668	45.00	113	1 526	H	172	168	164	160	152	144	136	124	112	84
8SDS 100/9	10 710	12 118	3 983	(51) [55]	124	1 658	m	193	189	184	180	171	162	153	139	126	94.5
8SDS 100/10	11 637	12 484	4 349	(59) [55]	135	1 790		215	210	205	200	190	180	170	155	140	105
8SDS 100/11	12 866	15 015	4 787	(66) [75]	145	1 922		236	231	225	220	209	198	187	170	154	114
8SDS 100/12	13 436	15 585	5 357	(66) [75]	156	2 054		258	252	246	240	228	216	204	186	168	126
8SDS 100/13	13 931	15 854	5 626	75.00	167	2 186		279	273	266	260	247	234	221	201	182	136
8SDS 100/14	15 615	19 466	5 962	92.00	177	2 318		301	294	287	280	266	252	238	217	196	147
8SDS 100/15	16 059	19 910	6 406	92.00	188	2 450		322	315	307	300	285	270	255	232	210	157
8SDS 100/16	16 602	20 453	6 949	92.00	199	2 582		344	336	328	320	304	288	272	248	224	168

Pompes 8" (DN 200 mm) - Refoulement à bride DN 125

Référence	Prix avec moteur		Hydraulique seule*	400 volts	Hydraulique		m³/h	60	70	80	90	100	110	125	140	150	160	180
	CALPEDA	FRANKLIN		KW	Kg	H en mm	l/min	1000	1166	1333	1500	1666	1833	2083	2333	2500	2666	3000
8SDS 150/1	3 079	3 138	1 365	7.50	38	602		18	17.5	17	16.5	16	15.5	14.5	13	11.5	10.5	5.5
8SDS 150/2	3 948	4 066	1 735	15.00	49	734		36	35	34	33	32	31	29	26	23	21	11
8SDS 150/3	4 648	4 898	2 053	22.00	60	866		54	52.5	51	49.5	48	46.5	43.5	39	34.5	31.5	16.5
8SDS 150/4	5 564	6 108	2 408	30.00	71.5	998		72	70	68	66	64	62	58	52	46	42	22
8SDS 150/5	7 345	8 027	2 856	37.00	82.5	1 130		90	87.5	85	82.5	80	77.5	72.5	65	57.5	52.5	27.5
8SDS 150/6	8 438	9 521	3 354	45.00	93.5	1 262		108	105	102	99	96	93	87	78	69	63	33
8SDS 150/7	10 441	11 849	3 714	(51) [55]	105	1 394		126	122	119	115	112	108	101	91	80.5	73.5	38.5
8SDS 150/8	11 364	14 304	4 076	(59) [75]	116	1 526	H	144	140	136	132	128	124	116	104	92	84	44
8SDS 150/9	12 336	14 485	4 257	(66) [75]	127	1 658	m	162	157	153	148	144	139	130	117	103	94.5	49.5
8SDS 150/10	13 203	15 126	4 898	75.00	138	1 790		180	175	170	165	160	155	145	130	115	105	55
8SDS 150/11	14 921	18 772	5 268	92.00	149	1 922		198	192	187	181	176	170	159	143	126	115	60.5
8SDS 150/12	15 292	19 143	5 639	92.00	160	2 054		216	210	204	198	192	186	174	156	138	126	66
8SDS 150/13	-	22 101	6 015	110.00	171	2 186		234	227	221	214	208	201	188	169	149	136	71.5
8SDS 150/14	-	22 467	6 381	110.00	182	2 318		252	245	238	231	224	217	203	182	161	147	77
8SDS 150/15	-	22 837	6 751	110.00	193	2 450		270	262	255	247	240	232	217	195	172	157	82.5

(...) Puissance nominale du moteur CAL - [...] Puissance nominale du moteur FK.

Pompe livrée avec moteur 6"

DISPONIBLE SUR STOCK

*** Pour commander une hydraulique seule ajouter - HYD à la référence de la pompe.**
Nous préciser la taille du moteur existant.

Pompes complètes livrées avec moteur de votre choix et amorce de câble (voir longueur du câble et intensité du moteur pages 138 et 139).
Pour vos commandes ajouter votre choix de moteur à la référence de la pompe :
- CAL pour livraison avec moteur CALPEDA ou - FK pour livraison avec moteur FRANKLIN.
Exemple : 8SDS 100/5 - CAL 5 880

www.motralec.com / service-commercial@motralec.com / 01.39.97.65.10

8SDX POMPES 8" IMMERGÉES TOUT INOX 304

Pompes immergées pour forage 8" (DN 150 mm). Norme NEMA.
Pour liquides propres, quantité maxi de sable dans l'eau : 50 g/m³.
Clapet de retenue incorporé dans le corps de refoulement - Orifice taraudé.
Corps de pompe - Lanterne d'aspiration en inox 304 - Corps de refoulement - Panier - Clapet en inox 316 - Corps d'étage - Roue et Diffuseur en inox 304 - Arbre en inox 316.
Moteur 6" ou 8" (selon la puissance moteur) CALPEDA ou FRANKLIN
2900 tours/minute (Service continu) - Isolation classe F - Protection IP 68.
Démarrage / heure : 15 maxi à intervalles réguliers.
Température du liquide jusqu'à + 25°C.
Existe en version tout inox 316.
Exécutions spéciales sur demande.

Pompes 8" (DN 200 mm) - Refoulement femelle taraudé 5" (127 x 140)

Référence	Prix avec moteur		Hydraulique seule*	400 V	Hydraulique		m³/h	0	30	40	50	60	70	80	90	100
	CALPEDA	FRANKLIN		KW	Kg	H en mm	l/min	0	500	666	833	1000	1166	1333	1500	1666
8SDX 78/2	5 056	5 115	3 342	7.50	31.5	644		39.9	37.1	34.9	32.6	29.7	27.1	24.3	20.4	16.3
8SDX 78/3	5 655	5 697	3 702	11.00	36.5	770		59.8	55.7	52.3	48.9	44.6	40.7	36.4	30.6	24.4
8SDX 78/4	6 276	6 394	4 063	15.00	41.5	896		79.7	74.3	69.7	65.1	59.4	54.3	48.6	40.9	32.6
8SDX 78/5	6 805	6 952	4 421	18.50	46.5	1 022		99.6	92.9	87.1	81.4	74.3	67.9	60.7	51.1	40.7
8SDX 78/6	7 493	7 743	4 898	22.00	51	1 148		120	111	105	97.7	89.1	81.4	72.9	61.3	48.9
8SDX 78/7	8 437	8 981	5 281	30.00	56	1 274		140	130	122	114	104	95	85	71.5	57
8SDX 78/8	8 808	9 352	5 652	30.00	61	1 400		156	146	138	128	117	107	94.5	80	63.3
8SDX 78/9	9 252	9 796	6 096	30.00	66	1 526		176	164	155	144	132	120	106	90	71.2
8SDX 78/10	10 956	11 638	6 467	37.00	71	1 652		195	183	173	160	147	134	118	100	79.1
8SDX 78/11	11 317	11 999	6 828	37.00	76	1 778		215	201	190	176	162	147	130	110	87
8SDX 78/12	12 300	13 383	7 216	45.00	82	1 909		248	232	218	203	187	171	154	130	105
8SDX 78/13	14 982	15 829	7 694	(59) [55]	87	2 035	H	268	251	237	220	203	185	166	141	114
8SDX 78/14	15 447	16 294	8 159	(59) [55]	92	2 161	m	289	271	255	237	218	200	179	152	122
8SDX 78/15	16 027	16 874	8 739	(59) [55]	97	2 287		310	290	273	254	234	214	192	163	131
8SDX 78/16	17 711	19 634	9 406	75.00	101.5	2 413		332	312	293	274	252	232	206	176	143
8SDX 78/17	18 395	20 318	10 090	75.00	106.5	2 539		353	332	311	292	268	247	219	187	152
8SDX 78/18	19 065	20 988	10 760	75.00	111.5	2 665		374	351	329	309	284	261	232	198	161
8SDX 78/19	19 763	21 686	11 458	75.00	116.5	2 791		394	371	348	326	299	276	245	209	170
8SDX 78/20	20 494	22 417	12 189	75.00	121	2 917		415	390	366	343	315	290	258	220	179
8SDX 78/21	21 275	23 198	12 970	75.00	126	3 043		436	409	385	361	331	304	271	231	187
8SDX 78/22	23 423	27 274	13 770	92.00	131	3 169		457	428	403	378	347	318	284	242	196
8SDX 78/23	24 264	28 115	14 611	92.00	136	3 295		478	448	422	395	363	333	297	253	205
8SDX 78/24	25 146	28 997	15 493	92.00	141	3 421		499	467	440	412	379	347	310	264	214

Référence	Prix avec moteur		Hydraulique seule*	400 V	Hydraulique		m³/h	0	40	50	60	70	80	90	100	110	120
	CALPEDA	FRANKLIN		KW	Kg	H en mm	l/min	0	666	833	1000	1166	1333	1500	1666	1833	2000
8SDX 97/2	5 459	5 490	3 590	9.20	31.5	644		41.2	38.6	35.2	32.2	29.8	27.8	24.8	21.8	18.6	14.8
8SDX 97/3	6 189	6 307	3 976	15.00	36.5	770		61.8	57.9	52.8	48.3	44.7	41.7	37.2	32.7	27.9	22.2
8SDX 97/4	6 749	6 896	4 365	18.50	41.5	896		82.4	77.2	70.4	64.4	59.6	55.6	49.6	43.6	37.2	29.6
8SDX 97/5	7 351	7 601	4 756	22.00	46	1 022		103	96.5	88	80.5	74.5	69.5	62	54.5	46.5	37
8SDX 97/6	8 423	8 967	5 267	30.00	51	1 148		125	113	105	96.7	89	82.7	75	66.3	55	44
8SDX 97/7	8 920	9 464	5 764	30.00	56	1 274		146	132	123	113	104	96.4	87.5	77.4	64.2	51.3
8SDX 97/8	10 657	11 339	6 168	37.00	61	1 400		167	151	140	129	119	110	100	88.4	73.3	58.7
8SDX 97/9	11 054	11 736	6 565	37.00	66	1 526		188	170	158	145	134	124	113	99.5	82.5	66
8SDX 97/10	12 047	13 130	6 963	45.00	72	1 657		219	200	185	172	158	147	135	119	102	83.1
8SDX 97/11	14 642	15 489	7 354	(59) [55]	77	1 783		241	220	204	189	174	162	149	131	112	91.4
8SDX 97/12	15 063	15 910	7 775	(59) [55]	82	1 909	H	263	240	222	206	190	176	162	143	122	99.7
8SDX 97/13	15 580	16 427	8 292	(59) [55]	87	2 035	m	285	260	241	223	206	191	176	155	132	108
8SDX 97/14	17 108	19 031	8 803	75.00	92	2 161		309	281	262	242	224	208	191	169	144	120
8SDX 97/15	17 752	19 675	9 447	75.00	97	2 287		331	302	279	261	240	222	205	182	156	129
8SDX 97/16	18 493	20 416	10 188	75.00	102	2 413		353	322	298	278	256	237	219	194	166	138
8SDX 97/17	19 256	21 179	10 951	75.00	106.5	2 539		375	342	317	295	272	251	233	206	176	147
8SDX 97/18	21 359	25 210	11 706	92.00	111.5	2 665		397	362	335	313	288	266	246	218	187	155
8SDX 97/19	22 133	25 984	12 480	92.00	116.5	2 791		419	382	354	330	304	281	260	230	197	164
8SDX 97/20	22 945	26 796	13 292	92.00	121	2 917		440	403	374	348	322	298	274	244	209	173
8SDX 97/21	23 812	27 663	14 159	92.00	126	3 043		462	424	393	365	338	313	288	257	219	182
8SDX 97/22	-	31 141	15 055	110.00	131	3 169		484	444	411	383	354	328	301	269	230	190
8SDX 97/23	-	32 079	15 993	110.00	136	3 295		507	464	430	400	370	343	315	281	240	199

Pompe livrée avec moteur 6". * Pour commander une hydraulique seule ajouter - HYD à la référence de la pompe. Nous préciser la taille du moteur existant.

Pompes complètes livrées avec moteur de votre choix et amorce de câble (voir longueur du câble et intensité du moteur pages 138 et 139).
Pour vos commandes ajouter votre choix de moteur à la référence de la pompe :
- CAL pour livraison avec moteur CALPEDA ou **- FK** pour livraison avec moteur FRANKLIN.
Exemple : **8SDX 78/22 - CAL** 23 423

www.motralec.com / service-commercial@motralec.com / 01.39.97.65.10

Pour liquides propres, quantité maxi de sable dans l'eau : 150 g/m³.
Clapet de retenue incorporé dans le corps de refoulement.
Sortie à brides.
Panier - Vis en inox 304 - Lanterne d'aspiration en fonte.
Corps de refoulement en fonte.
Corps d'étage - Roue et Diffuseur en fonte.
Arbre en inox 416.
Moteur 6" CALPEDA ou FRANKLIN 2900 tours/minute (Service continu)
Isolation classe F - Protection IP 68.
Démarrage / heure : 10 maxi à intervalles réguliers.
Température du liquide jusqu'à + 25°C.
Existe en version bronze.
Exécutions spéciales sur demande.

Pompes 10" (DN 250 mm) - Refoulement à bride DN 175

Référence	Prix avec moteur		Hydraulique seule*	400 volts	Hydraulique		m³/h	80	90	100	110	125	140	150	160	170	180	190
	CALPEDA	FRANKLIN		KW	Kg	H en mm	l/min	1333	1500	1666	1833	2083	2333	2500	2666	2833	3000	3166
10SDS 160/1	5 579	5 726	3 195	18.50	77	865		39.5	38	37.5	36	34.5	32.5	31	29	26.5	22	20
10SDS 160/2	8 548	9 230	4 059	37.00	103	1 035		78.5	76.5	74.5	72.5	69	65	62	58.5	53.5	44	40
10SDS 160/3	12 275	13 122	4 987	(59) [55]	126	1 205		118	114	112	108	104	98	92.5	87.5	80	66.5	60
10SDS 160/4	14 158	16 081	5 853	75.00	150	1 375	H	157	153	149	145	138	130	123	117	107	88.5	80
10SDS 160/5	16 381	20 232	6 728	92.00	173	1 545	m	196	191	186	181	173	163	154	146	134	111	100
10SDS 160/6	19 213	23 689	7 603	110.00	197	1 715		236	229	224	217	207	195	185	175	160	133	120
10SDS 160/7	21 153	26 519	8 480	130.00	220	1 885		275	267	261	253	242	228	216	204	187	155	140
10SDS 160/8	-	31 879	9 483	150.00	244	2 055		314	305	298	289	276	260	246	233	213	177	160

Pompes 10" (DN 250 mm) - Refoulement à bride DN 175

Référence	Prix avec moteur		Hydraulique seule*	400 volts	Hydraulique		m³/h	100	120	140	160	180	200	220	230	240	250
	CALPEDA	FRANKLIN		KW	Kg	H en mm	l/min	1666	2000	2333	2666	3000	3333	3666	3833	4000	4166
10SDS 190/1	5 790	6 040	3 195	22.00	78	865		38	37	35	33	30	27	24	22	20	18
10SDS 190/2	9 143	10 226	4 059	45.00	102	1 035		76	73	70	66	61	55	47	44	40	36
10SDS 190/3	13 066	15 215	4 987	(66) [75]	127	1 205	H	115	110	105	98	91	82	71	65	59	53
10SDS 190/4	15 506	19 357	5 853	92.00	151	1 375	m	153	147	140	131	121	109	95	87	79	71
10SDS 190/5	18 338	22 814	6 728	110.00	175	1 545		191	183	175	164	152	137	119	109	99	89
10SDS 190/6	20 276	25 642	7 603	130.00	199	1 715		229	220	210	197	182	164	142	131	119	107

Pompes 10" (DN 250 mm) - Refoulement à bride DN 175

Référence	Prix avec moteur		Hydraulique seule*	400 volts	Hydraulique		m³/h	150	180	200	220	240	260	280	300	315	350
	CALPEDA	FRANKLIN		KW	Kg	H en mm	l/min	2500	3000	3333	3666	4000	4333	4666	5000	5250	5833
10SDS 280/1	6 464	7 318	3 618	(26) [30]	88	865		29	28	27	26	25	24	23	21	20	16
10SDS 280/2	11 893	12 740	4 605	(59) [55]	116	1 035		59	55	53	51	50	48	46	42	40	31
10SDS 280/3	13 960	15 883	5 655	75.00	143	1 205	H	88	83	80	77	75	71	69	64	60	47
10SDS 280/4	18 252	22 728	6 642	110.00	170	1 375	m	118	111	106	103	100	95	92	85	80	63
10SDS 280/5	-	25 495	7 456	130.00	198	1 545		147	139	133	129	125	119	115	106	100	79
10SDS 280/6	-	30 545	8 149	150.00	226	1 715		176	167	160	155	150	143	138	127	120	95

(...) Puissance nominale du moteur CAL - [...] Puissance nominale du moteur FK.

Pompe livrée avec moteur 6"
Pompe livrée avec moteur 8"

*** Pour commander une hydraulique seule ajouter - HYD à la référence de la pompe.**
Nous préciser la taille du moteur existant.

Pompes complètes livrées avec moteur de votre choix et amorce de câble (voir longueur du câble et intensité du moteur pages 138 et 139).
Pour vos commandes ajouter votre choix de moteur à la référence de la pompe :
- CAL pour livraison avec moteur CALPEDA ou - FK pour livraison avec moteur FRANKLIN.
Exemple : 10SDS 280/2 - CAL 11 893

www.motralec.com / service-commercial@motralec.com / 01.39.97.65.10

4CS MOTEURS 4" CALPEDA

Moteurs à bain de liquide caloporteur diélectrique atoxique.
Chemise extérieure inox 304 - Tête moteur inox 316.
Diaphragme de compensation largement dimensionné.
Accouplement norme NEMA.
Installation verticale ou horizontale.
Livrés avec amorce moulée de câble plat et visserie en inox.
Longueur 2 mètres pour moteur de 0.37 kW jusqu'à 2.20 kW.
Longueur 3 mètres pour moteur de 3.00 kW jusqu'à 5.50 kW.

Inox 304		230 V Mono				
Référence	€ HT	kW	A	µF	H en mm	kg
4CS 0.37M	296	0.37	3.2	16	327	7.6
4CS 0.55M	304	0.55	4	25	362	9.4
4CS 0.75M	324	0.75	5.6	35	402	10.7
4CS 1.1M	359	1.10	8.4	40	447	12.4
4CS 1.5M	426	1.50	11.2	60	467	13.5
4CS 2.2M	524	2.20	14.7	70	517	15.7

Inox 304		400 V Tri			
Référence	€ HT	kW	A	H en mm	kg
4CS 0.37T	296	0.37	1.2	327	7.7
4CS 0.55T	304	0.55	1.5	347	8.7
4CS 0.75T	316	0.75	2	362	9.9
4CS 1.1T	336	1.10	2.9	402	10.8
4CS 1.5T	371	1.50	4.2	447	12.6
4CS 2.2T	442	2.20	5.5	402	11.7
4CS 3T	547	3.00	7.4	481	14.9
4CS 4T	671	4.00	9.4	546	18.2
4CS 5.5T	757	5.50	13	646	23

⚠ Moteurs pour l'utilisation en vitesse variable sur demande.

4CS.EMT 4CS.V2 MOTEUR 4" CALPEDA POUR VITESSE VARIABLE

FONCTIONNEMENT AVEC SYSTÈME COMPACT À VITESSE VARIABLE (VOIR PAGES 214 ET 215)

Référence	€ HT	230 VTri (Pour application avec Easymat ou Variomat2)				Fonctionne avec	€ HT
		kW	A	H en mm	kg		
4CS 0.55.EMT	348	0.55	2.6	327	9.4	EASYMAT 5 MT	602
4CS 0.75.EMT	359	0.75	3.8	362	10.7		
4CS 1.1.EMT	377	1.10	5.2	447	12.4	EASYMAT 7.5 MT	622
4CS 1.5.EMT	410	1.50	7.25	467	13.5		
4CS 2.2.V2	489	2.20	9.45	517	15	VARIOMAT2 11 MT	833

CHOIX DU COFFRET POUR MOTEUR 4" MONOPHASÉ (CARACTÉRISTIQUES TECHNIQUES VOIR PAGE 218)

Pour moteur référence	ECO	€ HT	M COMP	€ HT	PFCM	€ HT
4CS 0.37 M 4FK 0.37 M	0.37 CAL-FK	47	4.16	104	18.16	281
4CS 0.55 M	0.55 CAL	49	5.25	104	18.25	281
4FK 0.55 M	0.55 CAL-FK	48	5.20	104	18.20	281
4CS 0.75 M 4FK 0.75 M	0.75 CAL-FK	50	6.35	104	18.35	281
4CS 1.1 M 4FK 1.1 M	1.10 CAL-FK	52	10.40	104	18.40	281
4CS 1.5 M	1.50 CAL	57	12.60	117	18.60	288
4FK 1.5 M	1.50 CAL-FK	53	12.50	113	18.50	288
4CS 2.2 M 4FK 2.2 M	2.20 CAL-FK	73	16.70	117	18.70	288

LONGUEUR DE CÂBLE MAXIMUM ADMISSIBLE EN MÈTRES POUR UN DÉMARRAGE DIRECT

Alimentation	Puissance en Kw	Intensité A	4G1.5mm²	4G2.5mm²	4G4mm²
Monophasée	0.55	4.3	97 m	163 m	261 m
	0.75	5.7	80 m	135 m	210 m
	1.10	8.4	55 m	90 m	145 m
	1.50	11.2	40 m	70 m	115 m
	2.20	14.7	25 m	50 m	80 m
Triphasée	0.55	1.6	405 m	-	-
	0.75	2	270 m	-	-
	1.10	2.9	270 m	-	-
	1.50	4.2	200 m	337 m	-
	2.20	5.5	135 m	224 m	360 m

www.motralec.com / service-commercial@motralec.com / 01.39.97.65.10

4FK I-4FK MOTEURS 4" FRANKLIN

Moteurs à bain d'eau.
Coussinets et butée graphite lubrifiés par l'eau.
Chemise extérieure inox 304 ou inox 316.
Accouplement norme NEMA.
Installation verticale ou horizontale.
Livrés avec amorce débrochable de câble plat (écrou inox 316) et visserie en inox.
Longueur 1.50 mètre pour moteur de 0.37 kW jusqu'à 1.50 kW.
Longueur 2.50 mètres pour moteur de 2.20 kW jusqu'à 5.50 kW.
Longueur 5 mètres pour moteur 7.50 kW.

Inox 304		230 V Mono				
Référence	€ HT	kW	A	µF	H mm	kg
4FK 0.37M	336	0.37	3.3	16	228	8
4FK 0.55M	358	0.55	4.3	20	253	9.2
4FK 0.75M	382	0.75	5.7	35	282	10.4
4FK 1.1M	436	1.10	8.4	40	307	11.8
4FK 1.5M	527	1.50	10.7	50	339	12.9
4FK 2.2M	652	2.20	14.7	70	437	17.3

Inox 304		Inox 316		400 V Tri			
Référence	€ HT	Référence	€ HT	kW	A	H mm	kg
4FK 0.37T	343	I-4FK 0.37T	584	0.37	1.1	214	7.2
4FK 0.55T	348	I-4FK 0.55T	587	0.55	1.6	228	7.7
4FK 0.75T	369	I-4FK 0.75T	609	0.75	2	248	8.7
4FK 1.1T	419	I-4FK 1.1T	658	1.10	2.8	283	10.2
4FK 1.5T	477	I-4FK 1.5T	719	1.50	3.9	307	11.2
4FK 2.2T	584	I-4FK 2.2T	828	2.20	5.5	339	12.6
4FK 3T	692	I-4FK 3T	940	3.00	7.5	394	15
4FK 3.7T	863	I-4FK 3.7T	1 111	3.70	9	520	19.1
4FK 4T	930	I-4FK 4T	1 181	4.00	9.9	543	20
4FK 5.5T	1 073	I-4FK 5.5T	1 331	5.50	12.6	653	26.6
4FK 7.5T	1 538	I-4FK 7.5T	1 802	7.50	17.1	731	30.6

Moteurs standards adaptés pour l'utilisation en vitesse variable.

Moteurs sur commande.

4FK.EMT 4FK.V2 MOTEUR 4" FRANKLIN POUR VITESSE VARIABLE

FONCTIONNEMENT AVEC SYSTÈME COMPACT À VITESSE VARIABLE (VOIR PAGES 214 ET 215)

Référence	€ HT Inox 304	230 VTri (Pour application avec Easymat ou Variomat2)				Fonctionne avec	€ HT
		kW	A	H mm	kg		
4FK 0.55.EMT	377	0.55	2.75	228	7.7	EASYMAT 5 MT	602
4FK 0.75.EMT	401	0.75	3.45	248	8.7		
4FK 1.1.EMT	455	1.10	4.85	283	10.2	EASYMAT 7.5 MT	622
4FK 1.5.EMT	518	1.50	6.75	307	11.2		
4FK 2.2.V2	635	2.20	9.50	339	12.6	VARIOMAT2 11 MT	833

OPTIONS

Fiche (écrou inox 316) + câble longueur 1.50 m : ..... FEI 150 - 316 — 81
Fiche (écrou inox 316) + câble longueur 2.50 m : ..... FEI 250 - 316 — 96
Fiche (écrou inox 316) + câble longueur 5 m : ..... FEI 500 - 316 — 80
Kit anode pour la protection des moteurs contre le phénomène d'électrolyse : ..... A316 — 41

K-EASYFOR SYSTÈMES COMPACT À VITESSE VARIABLE

Ensemble comprenant :
1 EASYMAT 7.5 MT (voir page 214)
1 berceau + 1 collecteur.
1 réservoir 8L OU 24L (voir page 145)
1 manomètre 0-10 bars.
1 vanne d'isolement inox.
1 ensemble de raccords inox
+ 1 support mural inox.
Intensité maxi : 7.5 A.
⚠ Puissance maxi : 1,50 Kw avec moteur 230V/tri/50 Hz.

ø Diamètre du tuyau x ø diamètre du collecteur	
32 x 1"	40 x 1"1/4
4 m³/h maxi	8 m³/h maxi
KEASYFOR32-8	KEASYFOR40-8
855	903
KEASYFOR32-24 NEW	KEASYFOR40-24 NEW
860	916

⚠ **POUR LES MOTEURS FRANKLIN : EN CAS DE CHANGEMENT DE MOTEUR, CHANGER IMPÉRATIVEMENT L'AMORCE DE CÂBLE. LE NON-RESPECT ENTRAÎNE L'EXCLUSION DE LA GARANTIE.**

www.motralec.com / service-commercial@motralec.com / 01.39.97.65.10

6CSR I-6CSR MOTEURS 6" CALPEDA

Moteurs à bain d'eau rebobinables - Isolation classe Y - Protection IP 68.
Carcasse inox 304 ou 316 - Bride moteur Fonte.
Température du liquide jusqu'à +25°C. Accouplement norme NEMA.
Livrés avec amorce moulée de câble multibrin et visserie en inox.

Inox 304		Inox 316		400 volts				Câble		Démarrages / heures maximum
Référence	€ HT	Référence	€ HT	KW	A	H	Kg	Section en mm²	Longueur en m	
6CSR 4	1 572	I-6CSR 4	2 306	4.00	11	530	30.5	3 x (1x2,5)	3.50	15
6CSR 5.5	1 578	I-6CSR 5.5	2 368	2 368	14.5	550	33			
6CSR 7.5	1 714	I-6CSR 7.5	2 455	7.50	18.5	595	38			
6CSR 9.2	1 869	I-6CSR 9.2	2 523	9.20	22	640	41.7			
6CSR 11	1 953	I-6CSR 11	2 675	11.00	26	670	44.4			
6CSR 13	2 043	I-6CSR 13	2 768	13.00	31	700	47.7	3 x (1x4)		
6CSR 15	2 213	I-6CSR 15	2 886	15.00	35	715	52			
6CSR 18.5	2 384	I-6CSR 18.5	3 081	18.50	42	750	56			
6CSR 22	2 595	I-6CSR 22	3 605	22.00	49.5	790	59.8			13
6CSR 26	2 846	I-6CSR 26	3 729	26.00	57.5	875	70	3 x (1x6)		
6CSR 30	3 156	I-6CSR 30	3 971	30.00	64.6	1 025	85.7			
6CSR 37	4 489	I-6CSR 37	7 248	37.00	82.5	1 227	111	3 x (1x10)		
6CSR 45	5 084	I-6CSR 45	8 429	45.00	98.9	1 287	119			6

Moteurs standards adaptés pour l'utilisation en vitesse variable.

Supplément pour démarrage Etoile/Triangle : ETR6CSR 131
(Ajouter à la référence du moteur)

8CSR I-8CSR MOTEURS 8" CALPEDA

Moteurs à bain d'eau rebobinables - Isolation classe Y - Protection IP 68.
Carcasse inox 304 ou 316 - Bride moteur Fonte.
Température du liquide jusqu'à +25°C. Accouplement norme NEMA.
Livrés avec amorce moulée de câble multibrin et visserie en inox.

Inox 304		Inox 316		400 volts				Câble		Démarrages / heures maximum
Référence	€ HT	Référence	€ HT	KW	A	H	Kg	Section en mm²	Longueur en m	
8CSR 30	5 468	I-8CSR 30	8 826	30.00	63	1 039	143	3 x (1x16)	4.00	10
8CSR 37	5 806	I-8CSR 37	9 024	37.00	81.5	1 094	155			
8CSR 45	6 185	I-8CSR 45	9 415	45.00	91	1 174	171.5			
8CSR 51	6 727	I-8CSR 51	9 929	51.00	104	1 269	192	3 x (1x25)		
8CSR 59	7 288	I-8CSR 59	10 459	59.00	119	1 374	210			
8CSR 66	8 079	I-8CSR 66	11 451	66.00	133	1 409	219			8
8CSR 75	8 305	I-8CSR 75	11 715	75.00	147	1 479	234.5			
8CSR 92	9 653	I-8CSR 92	13 172	92.00	181	1 664	264.5			

Moteurs standards adaptés pour l'utilisation en vitesse variable.

Supplément pour démarrage Etoile/Triangle : ETR8CSR 538
(Ajouter à la référence du moteur)

10CS I-10CS MOTEURS 10" CALPEDA

Moteurs à bain d'eau rebobinables - Isolation classe Y - Protection IP 68.
Carcasse inox 304 ou 316 - Bride moteur Fonte.
Température du liquide jusqu'à +25°C. Accouplement norme NEMA.
Livrés avec amorce moulée de câble multibrin et visserie en inox.

Inox 304		Inox 316		400 volts				Câble		Démarrages / heures maximum
Référence	€ HT	Référence	€ HT	KW	A	H	Kg	Section en mm²	Longueur en m	
10CS 110	11 610	I-10CS 110	16 254	110.00	232	1 529	315	4 x 50	6.00	10
10CS 130	12 673	I-10CS 130	17 743	132.00	256	1 656	362			

Moteurs standards adaptés pour l'utilisation en vitesse variable.

Supplément pour démarrage Etoile/Triangle : ETR 10CS 722
(Ajouter à la référence du moteur)

DISPONIBLE SUR STOCK

Moteurs sur commande.

www.motralec.com / service-commercial@motralec.com / 01.39.97.65.10

6FK I-6FK MOTEURS 6" FRANKLIN

Moteurs à bain d'eau - Coussinets et butée graphite lubrifiés par l'eau.
Accouplement norme NEMA.
Installation verticale ou horizontale.
Livrés avec amorce débrochable de câble plat et visserie.

Inox 304		Inox 316		400 volts				Câble	
Référence	€ HT	Référence	€ HT	KW	A	H	Kg	Section	Longueur
6FK 4	1 629	I-6FK 4	2 881	4.00	9.3	581	35.6	4 x 4 mm²	4.00 m
6FK 5.5	1 683	I-6FK 5.5	2 940	5.50	12.5	615	39.2		
6FK 7.5	1 773	I-6FK 7.5	2 940	7.50	16	646	43.3		
6FK 9.2	1 900	I-6FK 9.2	3 169	9.20	20.7	679	45.6		
6FK 11	1 995	I-6FK 11	3 268	11.00	23.3	711	49		
6FK 15	2 331	I-6FK 15	3 623	15.00	31.3	776	54.8		
6FK 18.5	2 531	I-6FK 18.5	3 767	18.50	38.5	842	61.4		
6FK 22	2 845	I-6FK 22	4 099	22.00	45.3	907	67.4		
6FK 30	3 700	I-6FK 30	5 013	30.00	63.5	1 037	81.7	4 x 8.3 mm²	
6FK 37	5 171	I-6FK 37	8 086	37.00	79	1 421	115		
6FK 45	6 167	I-6FK 45	9 122	45.00	95.2	1 574	130		

Moteurs standards adaptés pour l'utilisation en vitesse variable.

Fiche + câble longueur 4 m - 4 x 4 mm² pour moteur de 4.00 kW à 22.00 kW :	FEL 444	122
Fiche + câble longueur 4 m - 4 x 8.3 mm² pour moteur de 30.00 kW à 45.00 kW :	FEL 4483	195
Supplément pour démarrage étoile triangle (Ajouter à la référence du moteur) :	ETR 6FK	192

8FK I-8FK MOTEURS 8" FRANKLIN

Moteurs à bain d'eau - Coussinets et butée graphite lubrifiés par l'eau.
Accouplement norme NEMA.
Installation verticale ou horizontale.
Livrés avec amorce débrochable de câble plat et visserie.

Inox 304		Inox 316		400 volts				Câble	
Référence	€ HT	Référence	€ HT	KW	A	H	Kg	Section	Longueur
8FK 30	6 180	I-8FK 30	11 682	30.00	61	909	116	3 x 16 mm²	8.00 m
8FK 37	6 642	I-8FK 37	12 287	37.00	74	986	131		
8FK 45	7 181	I-8FK 45	12 742	45.00	89	1 062	145		
8FK 55	8 135	I-8FK 55	13 637	55.00	108	1 204	175		
8FK 75	10 228	I-8FK 75	16 551	75.00	145	1 395	213		
8FK 92	13 504	I-8FK 92	19 660	92.00	190	1 747	291		
8FK 110	16 086	I-8FK 110	21 878	110.00	222	1 976	334	3 x 35 mm²	
8FK 130	18 039	I-8FK 130	23 831	130.00	252	2 179	380		
8FK 150	22 396	I-8FK 150	28 188	150.00	284	2 408	429		

Moteurs standards adaptés pour l'utilisation en vitesse variable.

Fiche + câble longueur 8 m - 3 x 16 mm² pour moteur de 30.00 kW à 92.00 kW :	FEL 8316	944
Fiche + câble longueur 8 m - 3 x 35 mm² pour moteur de 110.00 kW à 150.00 kW :	FEL 8335	1 262
Supplément pour démarrage étoile triangle (Ajouter à la référence du moteur) :	ETR 8FK	803

DISPONIBLE SUR STOCK

Moteurs sur commande.

POUR LES MOTEURS FRANKLIN : EN CAS DE CHANGEMENT DE MOTEUR, CHANGER IMPÉRATIVEMENT L'AMORCE DE CÂBLE.
LE NON-RESPECT ENTRAÎNE L'EXCLUSION DE LA GARANTIE.

www.motralec.com / service-commercial@motralec.com / 01.39.97.65.10

JP JUPES DE REFROIDISSEMENT PVC POUR POMPES IMMERGÉES

Jupe P.V.C. 1 pompe - JP 2004

Jupe de refroidissement PVC pour pompes immergées utilisées en bassins, bâche de stockage, … (hors forage).
Le montage réalisé par nos soins comprend la jupe PVC avec ses pieds en acier peint sur la version horizontale, la visserie inox, la bride de refoulement en inox, et le montage de la pompe de votre choix (non comprise dans le prix).

Référence	Position	Longueur maxi de la jupe	Diamètre extérieur de la jupe	Pompe		€ HT	Diamètre de sortie							
				Diamètre	Longueur maxi		1"1/4 M	2" M	3" M	4" M	5" M	DN100	DN125	DN200
JP - 2004	H / V	2000 mm	140 mm	4"	1 800 mm		523	569	-	-	-	-	-	-
JP - 3704		3700 mm			3 500 mm		541	587	-	-	-	-	-	-
JP - 2006		2000 mm	200 mm	6"	1 800 mm		-	-	845	852	-	-	-	-
JP - 3806		3800 mm			3 600 mm		-	-	891	995	-	-	-	-
JP - 2008		2000 mm	250 mm	8"	1 800 mm		-	-	-	1 535	1 788	1 940	2 016	-
JP - 4008		4000 mm			3 800 mm		-	-	-	1 726	1 965	2 083	2 212	-
JP - 2510		2500 mm	315 mm	10"	2 300 mm		-	-	-	-	-	-	-	2 631
JP - 4210		4200 mm			4 000 mm		-	-	-	-	-	-	-	2 851

H = Horizontale - V = Verticale - M = Mâle

Pour les jupes PVC, préciser la position H ou V à rajouter à la référence de la jupe.
* Préciser le diamètre de sortie de jupe en fonction de votre canalisation avale.
Exemple : JP - 2004 - 2"M 569

JI JUPES DE REFROIDISSEMENT INOX POUR POMPES IMMERGÉES

Jupe Inox 1 pompe - JI 2008H

Jupe de refroidissement inox pour pompes immergées utilisées en bassins, bâche de stockage, … (hors forage).
Le montage réalisé par nos soins comprend la jupe inox avec ses pieds soudés, la visserie inox, la bride de refoulement en fonte (selon les modèles), et le montage de la pompe de votre choix
(non comprise dans le prix).

Référence	Position	Longueur maxi de la jupe	Diamètre extérieur de la jupe	Pompe		€ HT	Diamètre de sortie							
				Diamètre	Longueur maxi		1"1/4F	2"F	3"F	4"F	5"F	DN100	DN125	DN200
JI - 2004H	H	2 000 mm	140 mm	4"	1 800 mm		830	830	-	-	-	-	-	-
JI - 3704H		3 700 mm			3 500 mm		1 299	1 299	-	-	-	-	-	-
JI - 2006H		2 000 mm	204 mm	6"	1 800 mm		-	-	1 173	1 173	-	-	-	-
JI - 3806H		3 800 mm			3 600 mm		-	-	1 932	1 932	-	-	-	-
JI - 2008H		2 000 mm	220 mm	8"	1 800 mm		-	-	-	-	1 796	1 796	1 954	-
JI - 4008H		4 000 mm			3 800 mm		-	-	-	-	2 352	2 352	2 500	-
JI - 2510H		2 500 mm	285 mm	10"	2 300 mm		-	-	-	-	-	-	-	2 763
JI - 4210H		4 200 mm			4 000 mm		-	-	-	-	-	-	-	3 120

H = Horizontale - F = Femelle

* Préciser le diamètre de sortie de jupe en fonction de votre canalisation avale.
Exemple : JI - 2004 H- 2"F 830

JUPES DE REFROIDISSEMENT POUR APPLICATIONS SPÉCIFIQUES (SUR DEMANDE)

Exemple : **Jupe Inox sous pression**

SUR DEMANDE : JUPES INOX VERTICALES - AUTRES DIMENSIONS…

www.motralec.com / service-commercial@motralec.com / 01.39.97.65.10

Série	Pages
RVI Réservoirs à vessie en inox 304	142
RVL Réservoirs à vessie en ligne	142
RVH Réservoirs à vessie horizontaux	143
RVV Réservoirs à vessie verticaux	143
RVEC Réservoirs à vessie eau chaude	144
CMA Kits manométriques	144
KSR Kits de raccordement sous réservoirs à vessie	144
PWBL - PWBH NEW Réservoirs à diaphragme en ligne et horizontaux	145
PWBV NEW Réservoirs à diaphragme verticaux	145
GC NEW Réservoirs à diaphragme verticaux	145
C2B Réservoirs composites à membrane verticaux	146
FLS NEW Réservoirs composites verticaux	146
RG NEW Réservoirs galvanisés	147
OPTIONS POUR RÉSERVOIRS GALVANISÉS RG	148

www.motralec.com / service-commercial@motralec.com / 01.39.97.65.10

RVI RÉSERVOIRS À VESSIE EN INOX 304

RVI 18L10

RVI 100H10

Réservoir à vessie en inox 304 - membrane EPDM
contre bride en inox 304.
Prégonflé à 1.5 bar (2 bars **RVI 200V10 - RVI 200H10**)
Température d'utilisation -10°C / +100°C.
A regonfler sur site en fonction de la pression d'enclenchement de la pompe (200 g en dessous). Le gonflage se fait à vide.
Entretien : vérifier la pression de gonflage du réservoir au minimum 2 fois par an.

Référence	Capacité en litres	Haut. en mm H	Long. en mm L	Diam. en mm Ø	Entrée mâle	Pression de service en bar	Kg	€ HT	Vessie de rechange	€ HT	Contre bride de rechange	€ HT
RVI 18L10	18	410	-	270	1" M	10	3.7	285	V 18	8	CBI 145-1"	12
RVI 24L10	24	510	-	270			4.9	319	V 24	8		
RVI 50V10	50	700	-	370			7.9	523	V 50	21		
RVI 80V10	80	810	-	410			11.6	616	V 80	37		
RVI 100V10	100	795	-	495			12.6	810	V 100	58		
RVI 200V10	200	1 010	-	600			28.6	1 195	V 200	136		
RVI 18H10	18	300	410	270			3.9	319	V 18	8		
RVI 24H10	24	300	510	270			5.2	353	V 24	8		
RVI 50H10	50	380	570	365			8.2	495	V 50	21		
RVI 80H10	80	430	692	410			12.3	586	V 80	37		
RVI 100H10	100	520	685	495			13	820	V 100	58		
RVI 200H10	200	628	920	600			29.5	1 156	V 200	136		

L = en Ligne - V = Vertical - H = Horizontal

RVL RÉSERVOIRS À VESSIE EN LIGNE

RV 24L10

RV 24L10 - S

Réservoir à vessie en acier peint - membrane EPDM
contre bride en inox 304.
Norme CE conforme à la directive 2009/105/CE.
Réservoirs 8 et 10 bars : prégonflés à 1.5 bar
Réservoirs 16 bars : prégonflés à 2 bars
Température d'utilisation -10°C / +100°C
A regonfler sur site en fonction de la pression d'enclenchement de la pompe (200 g en dessous). Le gonflage se fait à vide.
Entretien : vérifier la pression de gonflage du réservoir au minimum 2 fois par an.

Référence	Capacité en litres	Haut. en mm H	Diam. en mm Ø	Entrée mâle	Pression de service en bar	Kg	€ HT	Vessie de rechange	€ HT	Contre bride de rechange	€ HT
RV 8L10	8	316	200	3/4" M	10	1.9	35	V 8	7	CBI 95-3/4"	7
RV 8L16	8	316	200		16	3.5	58			CBI 145-3/4"	12
RV 18L10	18	423	280		10	3.8	48	V 18	8	CBI 95-3/4"	7
RV 24L10	24	489	280	1" M	10	4.1	52	V 24	8	CBI 145-1"	12
RV 24L16	24	489	280		16	7.3	95				
RV 24L10 - S	24	327	350		10	4	45				

L = en Ligne - S = Sphérique

SUR DEMANDE : AUTRES CAPACITÉS - PRESSION DE SERVICE PLUS IMPORTANTE.

www.motralec.com / service-commercial@motralec.com / 01.39.97.65.10

RVH RÉSERVOIRS À VESSIE HORIZONTAUX

RV 100H10

Réservoir à vessie en acier peint - membrane EPDM
contre bride en inox 304.
Norme CE conforme à la directive 2009/105/CE.
Prégonflé à 1.5 bar **(2 bars RV 200H10 - RV 300H10)**
Température d'utilisation -10°C / +100°C.
A regonfler sur site en fonction de la pression d'enclenchement de la pompe (200 g en dessous). Le gonflage se fait à vide.
Entretien : vérifier la pression de gonflage du réservoir au minimum 2 fois par an.
Les réservoirs d'une capacité ≥ à 100 litres sont équipés d'une prise manomètrique 1/2" taraudée.

Référence	Capacité en litres	Haut. en mm H	Long. en mm L	Diam. en mm Ø	Entrée mâle	Pression de service en bar	Kg	€ HT	Vessie de rechange	€ HT	Contre bride de rechange	€ HT
RV 24H10	24	300	492	280	1" M	10	4.9	53	V 24	8	CBI 145-1"	12
RV 50H10	50	380	570	365		10	9.3	122	V 50	21		
RV 60H10	60	385	690	365		10	11.1	148	V 60	25		
RV 80H10	80	430	692	410		10	12.9	197	V 80	37		
RV 100H10	100	520	685	495		10	17.3	261	V 100	58		
RV 150H10	150	585	820	550	1"1/4 M	10	23	311	V 150	70		
RV 200H10	200	628	920	600		10	40.4	482	V 200	136	CBI 260-1"1/4	156
RV 300H10	300	680	1 082	650		10	47.3	575	V 300	155		

RVV RÉSERVOIRS À VESSIE VERTICAUX

RV 100V10

Réservoir à vessie en acier peint - membrane EPDM
contre bride en inox 304 pour les réservoirs d'une capacité ≤ 500L
contre bride acier galvanisé pour les réservoirs d'une capacité > 500L.
Norme CE conforme à la directive 2009/105/CE.
Prégonflé à 1.5 bar **(RV 50V10 à RV 100V10)**.
Prégonflé à 2 bars **(RV 200V10 à RV 500V10** et **RV 50V16 à RV 500V16)**.
Prégonflé à 4 bars **(RV 750V10 à RV 2000V10** et **RV 750V16 à RV 2000V16)**.
Température d'utilisation :
-10°C / +100°C **(RV 50V10 à RV 1500V10 et RV 50V16 à RV 500V16)**.
-10°C / +70°C **(RV 2000V10 et RV 2000V16)**.
A regonfler sur site en fonction de la pression d'enclenchement de la pompe (200 g en dessous). Le gonflage se fait à vide.
Entretien : vérifier la pression de gonflage du réservoir au minimum 2 fois par an.
Les réservoirs d'une capacité ≥ à 100 litres sont équipés d'une prise manomètrique 1/2" taraudée.

Référence	Capacité en litres	Haut. en mm H	Diam. en mm Ø	Haut. sous ballon - h	Entrée	Pression de service en bar	Kg	€ HT	Pression de service en bar	Kg	€ HT	Vessie de rechange	€ HT	Contre bride de rechange	€ HT
RV 50V*	50	656	365	155	1" M	10	10.3	127	16	13.3	190	V 50	21	CBI 145-1"	12
RV 60V*	60	783	365	160			11.9	153		14.6	229	V 60	25		
RV 80V*	80	810	410	160			13.5	203		17.3	288	V 80	37		
RV 100V*	100	849	495	195			18	256		22.3	365	V 100	58		
RV 150V*	150	975	550	200			23.6	325		34.7	482	V 150	70		
RV 200V*	200	1 085	600	200	1"1/4 M		40.8	472		47.1	687	V 200	136	CBI 260-1"1/4	156
RV 300V*	300	1 240	650	225			48.2	584		61.2	805	V 300	155		
RV 500V*	500	1 490	750	210			67.4	849		74.4	1 204	V 500	259		
RV 750V*	750	1 820	800	235	2" F		126.2	1 840		226.6	2 233	V 750	311	CBG 260-2"	68
RV 1000V*	1 000	10 bars 2 160 / 16 bars 2 190	800	280			159.7	2 643		242.1	3 145	V 1000	584		
RV 1500V*	1 500	2 360	960	NOUS CONSULTER			257.5	3 615		350.2	4 294	V 1500	623		
RV 2000V*	2 000	2 555	1 100	NOUS CONSULTER			381.1	6 073		607.7	7 887	V 2000	623		

Sur commande

M = Mâle - F = Femelle

*** Ajouter la pression de service pour obtenir la référence complète - exemple pour un réservoir d'une capacité de 100L 10 bars CE : Réf.** RV100 V10 | 256

SUR DEMANDE : AUTRES CAPACITÉS - PRESSION DE SERVICE PLUS IMPORTANTE.

www.motralec.com / service-commercial@motralec.com / 01.39.97.65.10

RVEC RÉSERVOIRS À VESSIE EAU CHAUDE

RV 24L8 EC RV 100V8 EC

Réservoir à vessie en acier peint - membrane EPDM
contre bride en inox 304.
Norme CE conforme à la directive 2009/105/CE
Prégonflé à 1.5 bar.
Température d'utilisation -10°C / +100°C.
A regonfler sur site en fonction de la pression d'enclenchement de la pompe (200 g en dessous). Le gonflage se fait à vide.
Entretien : vérifier la pression de gonflage du réservoir au minimum 2 fois par an.

Référence	Capacité en litres	Haut. en mm H	Diam. en mm Ø	Entrée mâle	Pression de service en bar	Kg	€ HT	Vessie de rechange	€ HT	Contre bride de rechange	€ HT
RV 5L8 EC	5	304	160	3/4" M	8	1.5	36	V 5 EC	6	CBI 95-3/4"	7
RV 12L8 EC	12	295	280			2.7	39	V 12 EC	7		
RV 18L8 EC	18	423	280			3.8	41	V 18 EC	8		
RV 24L8 EC	24	489	280			4.3	46	V 24 EC	8	CBI 145-3/4"	12
RV 50V8 EC	50	564	365			8.6	87	V 50 EC	20		
RV 80V8 EC	80	687	410	1" M		13.5	118	V 80 EC	33	CBI 145-1"	12
RV 100V8 EC	100	663	495			16.7	164	V 100 EC	57		

L = en Ligne - V = Vertical

SUR DEMANDE : AUTRES CAPACITÉS - PRESSION DE SERVICE PLUS IMPORTANTE.

CMA KITS MANOMÉTRIQUES

CMA 6R

Kit comprenant 1 contacteur manométrique + 1 manomètre + 1 mamelon laiton 1/2".

- 0 à 6 bars (Manomètre à sec diamètre 63 - Axial)	Référence : CMA 6A	45
- 0 à 6 bars (Manomètre à sec diamètre 63 - Radial)	Référence : CMA 6R	
- 0 à 6 bars (Manomètre à glycérine diamètre 63 - Axial)	Référence : CMA 6AG	49
- 0 à 6 bars (Manomètre à glycérine diamètre 63 - Radial)	Référence : CMA 6RG	
- 0 à 10 bars (Manomètre à glycérine diamètre 63 - Radial)	Référence : CMA 10RG	

KSR KITS DE RACCORDEMENT SOUS RÉSERVOIRS À VESSIE

KSR 32-1

<u>Ensemble comprenant</u> : 1 réduction laiton Femelle/Mâle sous réservoir - D15 Ter (Selon le réservoir) + 1 Flexible coudé longueur 700 mm - TAG METCF + 1 Té en laiton - R50 bis + 1 Vanne en laiton - 415 + 1 Mamelon en laiton - D17 + 1 Raccord mâle pour PE - 704.

Référence	Diamètre	Kit pour réservoirs	€ HT
KSR 32-1	32 x 1"	24 à 100 litres (Raccordement 1")	62
KSR 32-2	32 x 1"1/4	200 à 500 litres* (Raccordement 1"1/4)	69
KSR 40-1	40 x 1"	24 à 150 litres (Raccordement 1")	130
KSR 40-2	40 x 1"1/4	200 à 500 litres* (Raccordement 1"1/4)	125
KSR 50-2	50 x 1"1/4	200 à 500 litres* (Raccordement 1"1/4)	154

*** Kits de raccordement pour réservoirs avec capacités supérieures sur demande.**

www.motralec.com / service-commercial@motralec.com / 01.39.97.65.10

PWBL PWBH RÉSERVOIRS À DIAPHRAGME EN LIGNE ET HORIZONTAUX

PW B8L10

PWB 60H10

Réservoir à diaphragme en acier peint en ligne et horizontal.
Raccord de sortie en acier inoxydable. Prégonflé à 1,9 bars.
Température maximale : + 90°C.
A regonfler sur site en fonction de la pression d'enclenchement de la pompe (200 g en dessous). Le gonflage se fait à vide. Sans entretien.

Référence	Capacité en litres	Haut. en mm H	Long. en mm L	Diam. en mm Ø	Entrée mâle	Pression de service en bar	Kg	€ HT*
PWB 8L10	8	313	-	202	1" M	10	2.4	47
PWB 18L10	18	367	-	279			4.1	50
PEB 24LX10	24	447	-	290			5	54
PWB 24H10	24	321	447	290			5.9	54
PWB 60H10	60	424	530	389			11.4	174
PWB 80H10	80	424	726	389			16.1	265
PWB 100H10	100	475	720	430			19.2	328

L = en Ligne - H = Horizontal

PWBV RÉSERVOIRS À DIAPHRAGME VERTICAUX

KRBPWBV

Réservoir à diaphragme en acier peint vertical.
Raccord de sortie en acier inoxydable. Prégonflé à 1,9 bars.
Température maximale : + 90°C.
A regonfler sur site en fonction de la pression d'enclenchement de la pompe (200 g en dessous). Le gonflage se fait à vide. Sans entretien.

Référence	Capacité en litres	Haut. en mm H	Diam. en mm Ø	Entrée femelle	Pression de service en bar	Kg	€ HT
PWB 60V10	60	620	389	1"F	10	11.8	213
PWB 80V10	80	815	389			16.2	261
PWB 100V10	100	804	430			19.1	396
PWB 150V10	150	818	530			26.7	426

V = Vertical

KITS DE RACCORDEMENT POUR RÉSERVOIRS PWB

Kit de raccordement comprenant :
1 bobine inox longueur 500 mm en 1" + 1 raccord 5 voies laiton : **KRBPWBV** — 56

Kit de raccordement comprenant :
1 tresse inox longueur 500 mm en 1" + 1 raccord 5 voies laiton : **KRTPWBV** — 36

GC RÉSERVOIRS À DIAPHRAGME VERTICAUX

KRBGC

Réservoir à diaphragme en acier peint - diaphragme en butyle.
Norme CE conforme à la directive 2009/105/CE
Raccord de sortie en acier inoxydable. Prégonflé à 2.6 bars.
Température maximale : + 90°C.
A regonfler sur site en fonction de la pression d'enclenchement de la pompe (200 g en dessous). Le gonflage se fait à vide.
Sans entretien.

Référence	Capacité en litres	Haut. en mm H	Diam. en mm Ø	Entrée femelle	Pression de service en bar	Kg	€ HT
GC 200V10	200	1 030	533	1"1/4F	10	38.1	594
GC 250V10	250	1 041				43.8	702
GC 310V10	310	1 500				52.9	792
GC 450V10	450	1 529	660			80.8	1 181

KITS DE RACCORDEMENT POUR RÉSERVOIRS GC

Kit de raccordement comprenant 1 réduction M.F. 1"1/4x1" inox
+ 1 bobine inox longueur 500 mm en 1" + 1 raccord 5 voies laiton : **KRBGC** — 67

Kit de raccordement comprenant 1 réduction M.F. 1"1/4x1" inox
+ 1 tresse inox longueur 500 mm en 1" + 1 raccord 5 voies laiton : **KRTGC** — 48

www.motralec.com / service-commercial@motralec.com / 01.39.97.65.10

C2B RÉSERVOIRS COMPOSITES À MEMBRANE VERTICAUX

Réservoir composite à membrane butyle
Norme CE conforme à la directive 2009/105/CE
Raccord de sortie en plastique renforcé. Prégonflé à 1.4 bar.
Température maximale : + 49°C.
A regonfler sur site en fonction de la pression d'enclenchement de la pompe (200 g en dessous). Le gonflage se fait à vide.
Sans entretien.

Référence	Capacité en litres	Haut. en mm H	Diam. en mm Ø	Entrée mâle	Pression de service en bar	Kg	€ HT
C2B 60	60	649	418	1"M	8.6	8.6	295
C2B 100	100	967				12.7	403
C2B 130	130	1 227				15.2	547
C2B 200	200	1 098	542	1"1/4M		20.2	648
C2B 300	300	1 644				28.1	893
C2B 350	350	1 448	614			33.1	1 162
C2B 450	450	1 831				36.3	1 454

KITS DE RACCORDEMENT POUR RÉSERVOIRS C2B

Kit de raccordement comprenant 1 réduction M. 1"1/4x1" laiton
+ 1 raccord 5 voies laiton + 1 vanne 1/4 de tour
+ 1 tresse galvanisée M.F. 500mm x1" + 1 ensemble de raccord laiton
+ 1 contacteur manométrique + 1 manomètre
+ 1 raccord à compression ø32x1"

KRTC2B 96

FLS RÉSERVOIRS COMPOSITES VERTICAUX

Réservoir composite.
Raccord de sortie en plastique renforcé.
Température maximale : + 49°C.
Sans vessie ni membrane.

Référence	Capacité en litres	Haut. en mm H	Diam. en mm Ø	Entrée et sortie femelle	Pression de service en bar	Kg	€ HT
FLS 7.150	151	1 356	419	1"1/4 F	6.9	14.1	522
FLS 7.310	310	1 628	544			27	774
FLS 7.450	450	1 816	615			38	1 296

ACCESSOIRES LIVRÉS AVEC LE RÉSERVOIR

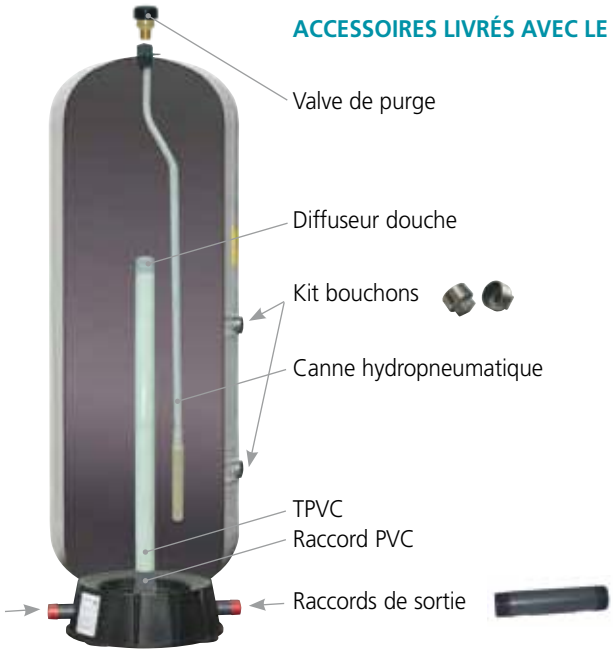

www.motralec.com / service-commercial@motralec.com / 01.39.97.65.10

NEW

Réservoir avec traitement de galvanisation à chaud (intérieur et extérieur), selon directive 1935/04/CE, peut être utilisé pour de l'eau potable. Température d'utilisation -10°C / +50°C.

Réservoir avec traitement de galvanisation à chaud à l'extérieur selon directive 1935/04/CE, et traitement alimentaire Vitroflex à l'intérieur, qualité alimentaire. Température d'utilisation -10°C / +50°C.

vitroflex
ADVANCED PLASTICS

le revêtement vitroflex est un thermoplastique souple (méthacrylate) coulé à chaud pour un résultat parfaitement lisse de qualité alimentaire.

5 bars

Référence	Capacité en litres	Haut. en mm H	Diam. en mm Ø	Hauteur sous ballon (h)	Kg	Réservoir standard € HT	Kit bouchons galva Réf. KB + Réf. Réservoir € HT	Réservoir avec Traitement VITROFLEX® € HT	Kit bouchons inox Réf. KB + Réf. Réservoir € HT
RG5.100 (V)*	100	1065	500	135	32	397	20	484	67
RG5.200 (V)*	200	1458	550	130	48	524		766	

8 bars

Référence	Capacité en litres	Haut. en mm H	Diam. en mm Ø	Hauteur sous ballon (h)	Kg	Réservoir standard € HT	Kit bouchons galva Réf. KB + Réf. Réservoir € HT	Réservoir avec Traitement VITROFLEX® € HT	Kit bouchons inox Réf. KB + Réf. Réservoir € HT
RG8.300 (V)*	300	1496	650	130	70	639	22	887	86
RG8.500 (V)*	500	1805	750	120	105	927	31	1 209	108
RG8.800 (V)*	800	1900	890	130	136	1 228		1 733	
RG8.1000 (V)*	1000	2148	890	130	162	1 392		1 931	
RG8.1500 (V)*	1500	2333	1100	178	190	2 530	33	3 246	121
RG8.2000 (V)*	2000	2830	1100	183	330	2 833	51	3 773	169

11 bars

Référence	Capacité en litres	Haut. en mm H	Diam. en mm Ø	Hauteur sous ballon (h)	Kg	Réservoir standard € HT	Kit bouchons galva Réf. KB + Réf. Réservoir € HT	Réservoir avec Traitement VITROFLEX® € HT	Kit bouchons inox Réf. KB + Réf. Réservoir € HT
RG11.1000 (V)*	1000	2279	890	130	220	1 674	31	2 275	108

⚠ Afin d'éviter les coups de bélier dans la canalisation, il est conseillé d'utiliser une tresse acier pour raccorder le réservoir sur le réseau (voir pages 238 et 239).

* Ajouter (V) à la référence pour commander une version Vitroflex®. Exemple : **RG5.200V** 766

SUR DEMANDE : AUTRES CAPACITÉS.

www.motralec.com / service-commercial@motralec.com / 01.39.97.65.10

OPTIONS POUR RÉSERVOIRS GALVANISÉS RG

GARNITURES DE NIVEAU

Réf. **GST** (sans robinet).... **144**

TUBE PLASTOMÈRE PC
Diamètre 15 mm
Réf. **TP 15**..... le m **48**

RENOUVELLEMENT D'AIR POUR POMPES DE SURFACE

ARIAMAT
Régulateur d'air automatique pour pompe de surface - Raccordement 1/2"

Pression en mètres	Capacité du réservoir								
	100	150	200	300	500	750	1000	1500	2000
14/28	AR 300E						AR 1000E		
20/30	AR 300E						AR 1000E		
30/40	AR 300E				AR 1000E				
35/55	AR 300E				AR 1000E				
55/70	AR 300E				AR 1000E				
75/95	AR 300E	AR 1000E							

Réf. **AR 300E** **84**

Réf. **AR 1000E** **136**

RENOUVELLEMENT D'AIR POUR POMPES IMMERGÉES

DOSEUR INSUFLAIR 1"
Pour pompe de forage
Réf. **INSUFLAIR** **84**

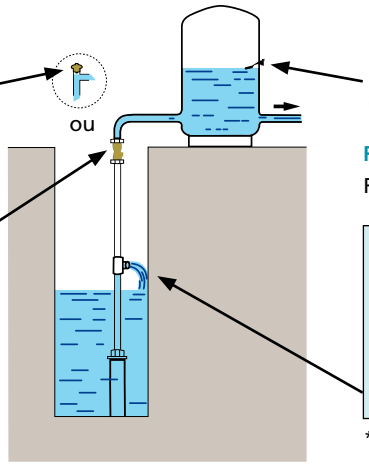

RÉGULATEUR D'AIR
Réf. **PULSAIR 4 - 1" 1/4** **83**

CLAPET DE RENOUVELLEMENT D'AIR

Réf. **PULSAIR 3 - 1"**.....	**142**
Réf. **PULSAIR 3 - 1" 1/4**	**163**
Réf. **PULSAIR 3 - 1" 1/2**	**207**
Réf. **PULSAIR 3 - 2"**.....	**282**

KIT COMPLET DE RENOUVELLEMENT D'AIR AUTOMATIQUE COMPRENANT :

Pulsair 3 + Pulsair 4 + Pulsair 3 A*	Réf. **KPS - 1"**	**280**
	Réf. **KPS - 1" 1/4**....	**300**
	Réf. **KPS - 1" 1/2**....	**344**
	Réf. **KPS - 2"**	**417**

* Uniquement dans le kit complet.

www.motralec.com / service-commercial@motralec.com / 01.39.97.65.10

Série — Pages

COMMENT CHOISIR SA POMPE DE RELEVAGE 150 et 151

GM10 / GXR / GXR 12 NEW
Pompes de drainage 152

GQR / GQR 10 32 NEW
Pompes de drainage 153

LSC1-4S / KPM / DRO-H NEW 154

GXC 40 / GMC 50
Pompes de relevage 155

AT - AM
Pompes de relevage à roue monocanal ou bi-canaux 156

SBN - SBP
Pompes de relevage à roue bi-canaux fermée 157

DRN - DRP
Pompes de relevage à roue multi-canaux ouverte 158 et 159

MAN / SMN-SMP
Pompes de relevage à roue monocanal 160 et 161

UNIQUA NEW
Pompe de relevage à haut rendement 162 et 163

VAL - SC
Pompes immergées verticales 164

GXV 25 / GXV 40
Pompes de relevage à roue vortex 165

GQS 50 / GQV 50 / GMV 50
Pompes de relevage à roue vortex 166 et 167

DGO - DGN - DGP
Pompes de relevage à roue vortex 167 et 168

APS - APE - APN - APP
Pompes à grande hauteur manométrique 169

GQG NEW
Pompes à roue dilacératrice 170

GRS - GRE - GRI - GRN - GRP
Pompes à roue dilacératrice 171

GEOTRIT - GEOCOMP - GEOCLEAN
Stations de relevage et de broyage 172

www.motralec.com / service-commercial@motralec.com / 01.39.97.65.10

Une pompe de relevage se détermine tout d'abord en fonction de l'application (eaux claires ou eaux usées), puis des conditions de pompage (hauteur de relevage, longueur de refoulement, diamètre de canalisation).
Une pompe est caractérisée par son **débit** et sa **HMT** (Hauteur Manométrique Totale).

DÉTERMINATION DU DÉBIT

Pour les eaux usées, jusqu'à 150 équivalents habitants (EH)*, la formule ci-après peut être appliquée, pour connaître le débit de pointe de l'installation (QP). Le débit de la pompe choisie doit être au minimum égal à ce débit de pointe.

$$Q_P = 4 \times \frac{0{,}15 \times N_{EH}}{24}$$

Q_P (m^3/h) = débit de pointe
N_{EH} = Nombre de personnes (équivalent habitants).

* Au-delà, nous consulter.

Exemple : pour une résidence de 50 habitants

$$Q_P = 4 \times \frac{0{,}15 \times 50}{24} \qquad Q_P = 1{,}25\ m^3/h$$

DÉTERMINATION DE LA HMT

Pour calculer la HMT **minimum** nécessaire, il faut ajouter à la hauteur à relever, les pertes de charges induites par le réseau
(pertes de charge linéaires + pertes de charge singulières).

HMT (m) = H + PdC lin. + PdC sing.

H (m) = Hauteur à relever (fond de poste jusqu'au point le plus haut).
PdC lin. (m) = Pertes de charge linéaires (canalisation).
PdC sing. (m) = Pertes de charge singulières (coudes, clapets,...).

www.motralec.com / service-commercial@motralec.com / 01.39.97.65.10

PERTES DE CHARGE LINÉAIRES

Les tableaux suivants permettent de définir les pertes de charge unitaires (PdC Un) par mètre de canalisation
(PEHD PN10 - série assainissement).

PdC lin. = PdC Un x longueur de canalisation

Eaux claires

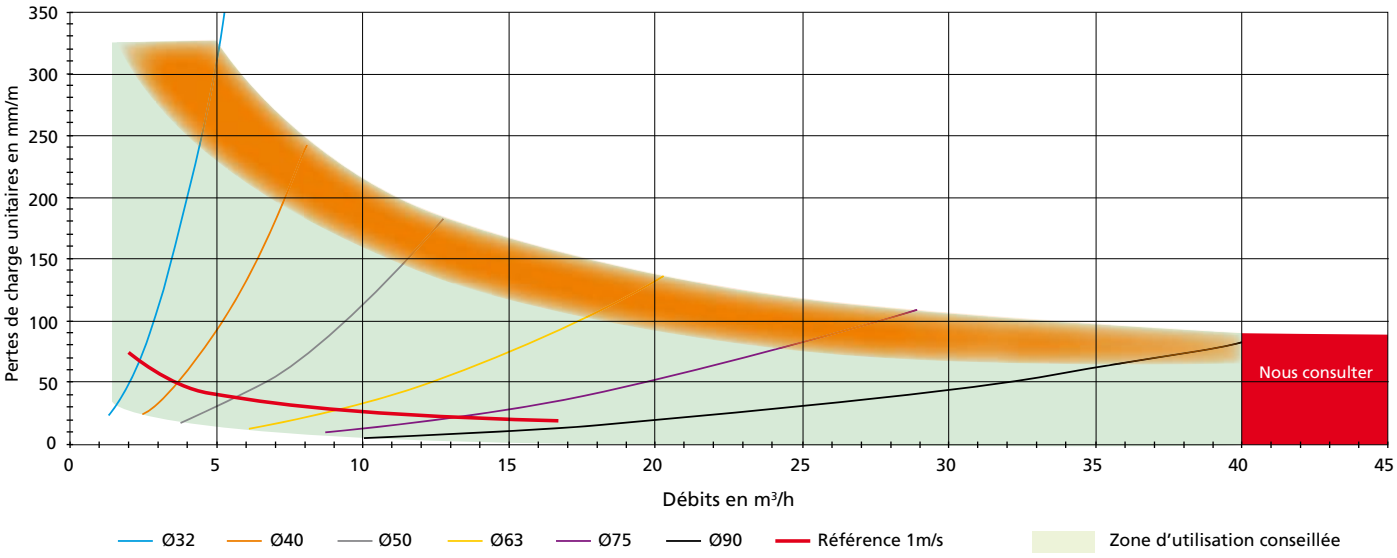

Eaux usées

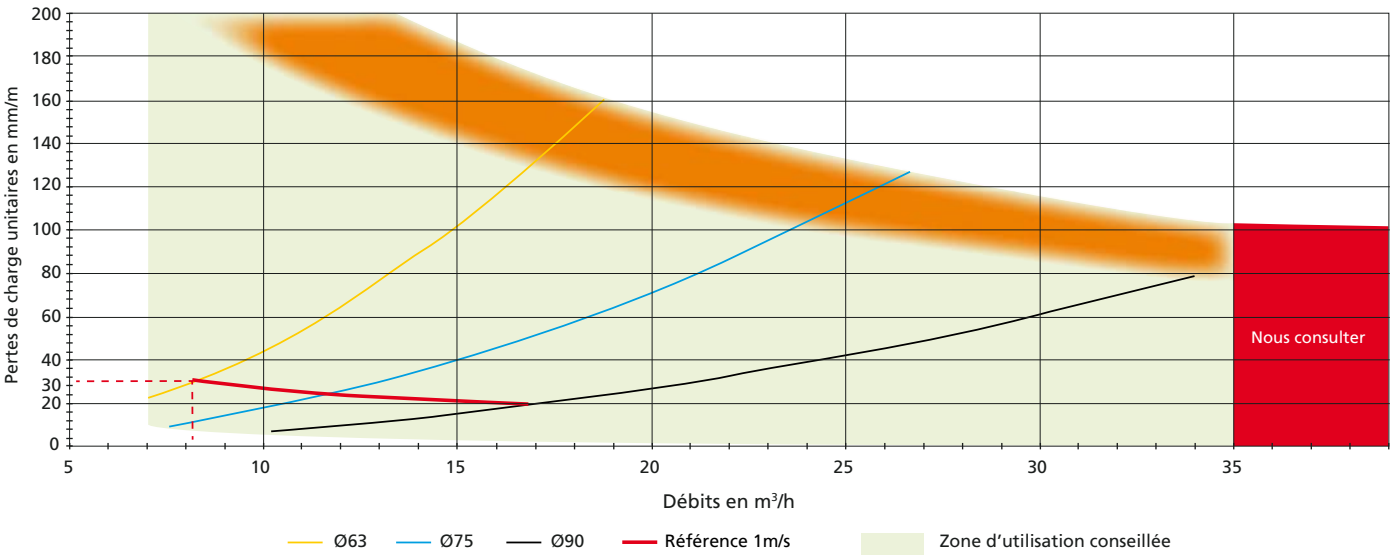

PERTES DE CHARGE SINGULIÈRES

En règle générale, dans des conditions normales d'utilisation, les pertes de charge singulières avoisinent 1 mètre.

Exemple : Pour les eaux usées d'une résidence de 50 habitants (EH), 3 m à relever sur une longueur de 50 ml, canalisation Ø63.

HMT = 3 + 0,030 x 50 + 1
HMT = 5,5 m <u>minimum</u>

⚠ **Conseil : pour qu'une installation de relevage soit correctement dimensionnée, la vitesse du fluide doit avoisiner 1m/s.**

www.motralec.com / service-commercial@motralec.com / 01.39.97.65.10

GM 10 POMPE VIDE CAVE

Pompe vide cave à roue vortex pour eau propre ou légèrement chargée.
Corps de pompe et turbine vortex en polymères composés - Arbre en inox 430.
3 bagues d'étanchéité sur l'arbre + joint v-ring.
Moteur à sec 2900 tours/minute - Isolation classe B - Protection IP 68
Bobinage à triple imprégnation résistant à l'humidité.
Température du liquide jusqu'à + 30°C.
Profondeur d'immersion : Mini : 100 mm / Maxi : 5 mètres.
Livrée avec câble d'alimentation HO7RNF - 4G 0,75 mm² - Longueur 5 mètres et flotteur.
Condensateur dans la fiche mâle - Thermoprotection dans la pompe.
Exécutions spéciales sur demande.

Référence	€ HT	MOTEUR			Ref. F	Passage en mm	Kg	m³/h	0	3	6	9	12
		Tension	kW	A				l/min	0	50	100	150	200
GM 10	224	230	0.30	1.75	1"1/2 H	8	5	H m	7.5	6.5	5.2	3.7	2.2

M = Monophasé - F = Femelle - H = Horizontal.

GXR 10 POMPES DE DRAINAGE

Pompe de drainage à roue multi-canaux ouverte.
Pour eau propre ou légèrement chargée.
Corps de pompe et turbine en inox 304 - Arbre en inox 303.
1 garniture mécanique en oxyde d'alumine/carbone dur (Côté turbine).
Chambre à huile intermédiaire. 1 joint à lèvres (Côté moteur).
Moteur à sec 2900 tours/minute (Service continu) - Bobinage à double imprégnation résistant à l'humidité - Isolation classe F - Protection IP X8 - Protection thermique et condensateur incorporés sur version monophasée.
Température du liquide jusqu'à + 50°C.
Profondeur d'immersion : Mini : 15 mm / Maxi : 5 mètres.
Livrée avec câble d'alimentation HO5RNF - 3G0,75 mm² (GXRM9) - HO7RNF - 3G1 mm² (GXRM11 et 13) - HO5RNF - 4G0,75 mm² (GXR 9) - HO7RNF - 4G1 mm² (GXR 11 et 13) longueur 10 mètres.
Livrée avec flotteur réglable + fiche mâle en monophasée.
Exécutions spéciales sur demande.

Référence	€ HT	MOTEUR				Ref. F	Passage en mm	Kg	m³/h	0	3	6	9	10.2	12	13.2
		Tension	kW	A	µf				l/min	0	50	100	150	170	200	220
GXR 9	243	400	0.25	0.9	-	1"1/4 V	10	5	H m	9	7	4.8	2.5	1.7	-	-
GXRM 9		230		2.5	8			5.2								
GXRM 9 GF	269															
GXRM 9 GFA NEW																
GXR 11	276	400	0.37	2.3	-			6.2		11	9.5	7.5	5.3	4.2	2.2	-
GXRM 11		230		3.5	12.5			6.5								
GXRM 11 GF	303							6.4								
GXRM 11 GFA NEW																
GXR 13	383	400	0.45	2.8	-			6.7		12.7	10.7	8.5	6.3	5.2	3.2	2
GXRM 13		230		4.5	16			7.2								
GXRM 13 GF	310							6.9								
GXRM 13 GFA NEW																

M = Monophasé - F = Femelle - V = Vertical - GF/GFA = Flotteur Magnétique.
Pour commander une pompe monophasée sans flotteur ajouter SG à la référence de la pompe.

GXR 12 POMPES DE DRAINAGE

NEW

DISPONIBLE COURANT 2015

Pompe de drainage à roue multicanaux ouverte.
Pour eau propre ou légèrement chargée.
Corps de pompe et turbine en inox 304 - Arbre en inox 303.
Double garniture mécanique en céramique d'alumine/carbone dur/NBR, dans chambre à huile.
Moteur à sec 2900 tours/minute (Service continu) - Bobinage à triple imprégnation résistant à l'humidité - Isolation classe F - Protection IP X8 - Protection thermique et condensateur incorporés sur version monophasée.
Température du liquide jusqu'à + 50°C.
Profondeur d'immersion : maxi 5 mètres.
longueur 10 mètres.
Livrée avec flotteur réglable + fiche mâle monophasée.
Exécutions spéciales sur demande.

www.motralec.com / service-commercial@motralec.com / 01.39.97.65.10

GQR 10 GQR 10 32 POMPES DE DRAINAGE

GQRM 10

GQRM 10 32

Pompe de drainage à roue multi-canaux ouverte.
Pour eau propre ou légèrement chargée.
Corps de pompe et turbine en fonte - Moteur et arbre en inox 304.
Double garniture mécanique en céramique d'alumine/carbone dur/NBR, dans chambre à huile.
Moteur à sec 2900 tours/minute (Service continu) - Bobinage à triple imprégnation résistant à l'humidité - Isolation classe F - Protection IP X8 - Protection thermique et condensateur incorporés sur version monophasée.
Température du liquide jusqu'à + 35°C.
Profondeur d'immersion : Mini : 205 mm / Maxi : 5 mètres.
Livrée avec câble d'alimentation HO7RNF - 4G1 mm² - Longueur 10 mètres en version triphasée.
Livrée avec câble d'alimentation HO7RNF - 3G1 mm² - Longueur 10 mètres en version monophasée.
Livrée avec flotteur réglable + fiche mâle en monophasée.
Exécutions spéciales sur demande.

Référence	€ HT	MOTEUR				Ref. F	Passage en mm	Kg	m³/h	0	3	6	9	12	15	18	21	24	27	30
		Tension	kW	A	µf				l/min	0	50	100	150	200	250	300	350	400	450	500
GQR 10-10	416	400	0.45	1.2	-	1"1/2 V	10	14	H m	10	9.5	8.8	8	6.7	5	3	-	-	-	-
GQR 10-10-CG	551			1.2	-			15												
GQRM 10-10	416	230		3.1	12.5															
GQRM 10-10-SG	405			3.1	12.5															
GQR 10-12	426	400	0.55	1.4	-			14.5		12	11.6	11	10.2	9	7.5	5.5	3.2	-	-	-
GQRM 10-12		230		3.6	16			15.5												
GQRM 10-12-SG	416			3.6	16															
GQR 10-14	433	400	0.75	1.6	-			14.5		14	13.5	12.8	12	10.8	9.3	7.5	5.5	3	-	-
GQRM 10-14		230		4.6	16			15.5												
GQRM 10-14-SG	423			4.6	16															
GQR 10-16	464	400	0.90	2.3	-			16		16	15.5	15	14.2	13.2	11.8	10.2	8	5.5	2.3	-
GQRM 10-16		230		6	25			18												
GQRM 10-16-SG	454			6	25															
GQR 10-18	516	400	1.10	2.8	-			17.5		18	17.5	17	16.2	15	13.7	11.8	9	7	4.3	1.5
GQRM 10-18		230		8	30			19												
GQRM 10-18-SG	506			8	30															
GQR 10-20	530	400	1.50	3.8	-			19		20	19.5	18.8	18	16.8	15.2	13.2	10.8	8.4	5.7	3
GQR 10-20-CG	665			3.8	-			20.5												
GQRM 10-20	604	230		12	35															
GQRM 10-20-SG	594			12	35															

M = Monophasé - F = Femelle - V = Vertical - SG = Sans Flotteur - CG = Tri Avec Flotteur.

Référence	€ HT	MOTEUR				Ref. F	Passage en mm	Kg	m³/h	0	3	6	9	12	15	18	21	24	27	30
		Tension	kW	A	µf				l/min	0	50	100	150	200	250	300	350	400	450	500
GQR 10 32-10	416	400	0.45	1.2	-	DN32 1"1/2 H	10	14.7	H m	10	9.5	8.8	8	6.7	5	3	-	-	-	-
GQR 10 32-10-CG	551				-															
GQRM 10 32-10	416	230		3.1	12.5			15.7												
GQRM 10 32-10-SG	405																			
GQR 10 32-12	426	400	0.55	1.4	-			15.2		12	11.6	11	10.2	9	7.5	5.5	3.2	-	-	-
GQRM 10 32-12		230		3.6	16			16.2												
GQRM 10 32-12-SG	416																			
GQR 10 32-14	433	400	0.75	1.6	-			15.2		14	13.5	12.8	12	10.8	9.3	7.5	5.5	3	-	-
GQRM 10 32-14		230		4.6	16			16.2												
GQRM 10 32-14-SG	423																			
GQR 10 32-16	464	400	0.90	2.3	-			16.7		16	15.5	15	14.2	13.2	11.8	10.2	8	5.5	2.3	-
GQRM 10 32-16		230		6	25			18.7												
GQRM 10 32-16-SG	454																			
GQR 10 32-18	516	400	1.10	2.8	-			18.2		18	17.5	17	16.2	15	13.7	11.8	9	7	4.3	1.5
GQRM 10 32-18		230		8	30			19.7												
GQRM 10 32-18-SG	506																			
GQR 10 32-20	530	400	1.50	3.8	-			19.7		20	19.5	18.8	18	16.8	15.2	13.2	10.8	8.4	5.7	3
GQR 10 32-20-CG	665				-															
GQRM 10 32-20	604	230		12	35			21.2												
GQRM 10 32-20-SG	594																			

M = Monophasé - F = Femelle - H = Horizontal - SG = Sans Flotteur - CG = Tri Avec Flotteur.

www.motralec.com / service-commercial@motralec.com / 01.39.97.65.10

LSC1-4S POMPE SERPILLIÈRES

Pompe serpillière Ø196 mm à roue semi-vortex pour eaux claires, d'inondation et de nettoyage.
Aspiration jusqu'à 1 mm sur surface plane
Corps de pompe polyéthylène, polypropylène et turbine semi-vortex en polyuréthane.
Arbre en inox EN-X6Cr 13. Double garniture mécanique en Carbure de Silicium.
Moteur à bain d'huile 2850 tours/minute - Isolation classe E - protection IP 68.
Protection thermique et condensateur incorporés.
Température du liquide jusqu'à + 40°C. Profondeur d'immersion Maxi : 20 mètres.
Livrée avec câble d'alimentation HO7RNF - Longueur 10 mètres.

Référence	€ HT	MOTEUR			Ref. cannelé	Passage en mm	Kg	m³/h	0	2.4	6	7	9	10
		Tension	kW	A				l/min	0	40	100	117	150	167
LSC1-4S	864	230	0.48	2.9	25 mm	6	12	H m	11	9.6	7	6	4	2

KPM POMPES DE CHANTIER

NEW

KPM50.04/07

KPM50.15/80.22/80.37/100.55

Pompe à roue vortex haute résistance. Idéal pour le pompage de chantier BTP.
Pour eau chargée avec particules abrasives.
Construction :
KPM50.04/07 :
corps de pompe en inox 416 et turbine en gomme nitrile. Arbre en alliage aluminium ADC12.
KPM50.15/80.22/100.55 :
corps de pompe en inox 304 et turbine acier chromé haute qualité. Arbre en inox.
1 garniture mécanique carbure/carbone/FPM.
Moteur à sec 2900 tours/minute (service continu) - Isolation classe F - Protection IP 68
Protection thermique - Condensateur incorporé sur les versions monophasées.
Température maxi du liquide : + 40°C. Profondeur maxi d'immersion : 20 mètres.
Livrée avec 10 mètres de câble d'alimentation.

Référence	€ HT	MOTEUR				Ref.	Passage en mm	Kg	m³/h	1.8	3.6	7.2	10.8	12.6	14.4	18	21.6	25.2	28.8
		Tension	KW	A	µF				l/min	30	60	120	180	210	240	300	360	420	480
KPM 50.04M	863	230	0.40	3	12	2" M	5 x 5	13	H m	11	9	7.5	4.5	3	-	-	-	-	-
KPM 50.07M	1 063		0.75	5.4	20			16		15	14.5	12.5	10	8.5	7	3	-	-	-
KPM 50.15T	2 723	400	1.10	3.3	-		9	34		22	21	20	18	17	16	14	11	8	4
KPM 50.15M		230		10	30														

Référence	€ HT	MOTEUR			Ref.	Passage en mm	Kg	m³/h	3.6	7.2	9	18	27	36	43.2	54	72	90	108
		Tension	KW	A				l/min	60	120	150	300	450	600	720	900	1200	1500	1800
KPM 80.22T	2 998	400	2.20	5	3"M	9	36	H m	20	19	18.5	16.5	14	10	5	-	-	-	-
KPM 80.37T	3 770		3.70	8.3		11	45		29	28	27.5	24.5	21	17	12	4	-	-	-
KPM 100.55T	5 231		5.50	12.4	4"M		50		-	-	22	21	20	19	18	16	13	9	-
KPM 100.110T	10 303		11.00	24.8		15	93		-	-	47	45.5	44	42.5	40.5	37	30	20	10

T = Triphasé - M = Monophasé ou M = Mâle

DRO - H POMPES DE RELEVAGE À ROUE MULTI-CANAUX OUVERTE

Pompe en fonte à roue multi-canaux ouverte.
Pour eau propre ou légèrement chargée.
Corps de pompe en fonte - Turbine en fonte - Arbre en inox 416.
Garnitures mécaniques : 1 en carbure + 1 en graphite d'alumine.
Moteur à bain d'huile 2900 tours/minute (Service continu) - Bobinage à double imprégnation résistant à l'humidité - Isolation classe F - Protection IP 68 - Protection thermique et condensateur en coffret sur version monophasée.
Température maxi du liquide : + 40°C. Profondeur maxi d'immersion : 20 mètres.
Câble d'alimentation HO7RNF - 4G1 mm² - Longueur 10 mètres.
Flotteur sur version monophasée DRO M - FB.
Sur demande : exécutions spéciales versions bronze et inox.

Référence	€ HT	MOTEUR			Ref. F	Passage en mm	Kg	m³/h	0	7.2	14.4	21.6	28.8	32.4	36	43.2
		Tension	kW	A				l/min	0	120	240	360	480	540	600	720
DRO 100HT	757	400	0.88	2	DN50 2" H	10x20	19.5	H m	12.4	11.5	10	7.9	4.9	3.2	-	-
DRO 100HM	823	230		6.5												
DRO 100HM-FB	862	230		6.5												
DRO 150HT	853	400	1.10	2.5			20.5		16.3	15.2	13.8	11.9	9.3	7.8	6.0	-
DRO 150HM	917	230		8.2												
DRO 150HM-FB	956	230		8.2												
DRO 200HT	911	400	1.50	3.6			21.5		18.4	17.1	15.6	13.9	11.7	10.2	8.6	4.5
DRO 200HM	981	230		9.3												
DRO 200HM-FB	1 018	230		9.3												

H = Horizontal - T = Triphasé - M = Monophasé - FB = Flotteur - F = Femelle.

www.motralec.com / service-commercial@motralec.com / 01.39.97.65.10

GXC 40 POMPES DE RELEVAGE À ROUE BI-CANAUX OUVERTE

Pompe en inox à roue bi-canaux ouverte.
Pour eau propre et eau chargée.
Corps de pompe et turbine en inox 304 - Arbre en inox 303.
Double garniture mécanique en céramique d'alumine/carbone dur/NBR, dans chambre à huile.
Moteur à sec 2900 tours/minute (Service continu) - Bobinage à triple imprégnation résistant à l'humidité - Isolation classe F - Protection IP X8 -
Protection thermique et condensateur incorporés sur version monophasée.
Température du liquide jusqu'à + 35°C.
Profondeur d'immersion : Mini : 248 mm / Maxi : 5 mètres.
Livrée avec câble d'alimentation HO7RNF 4G1 mm² longueur 10 mètres en version triphasée.
Livrée avec câble d'alimentation HO7RNF 3G1 mm² longueur 10 mètres en version monophasée.
Livrée avec flotteur + fiche mâle en monophasée.
Exécutions spéciales sur demande.

Référence	€ HT	MOTEUR				Ref. F	Pass. en mm	Kg	m³/h	0	3	6	9	12	15	18	21	24	26
		Tension	kW	A	µf				l/min	0	50	100	150	200	250	300	350	400	433
GXC 40-10	496	400	0.55	1.6	-	1"1/2 V	35	10.1	H m	10.4	9	8	7.1	6.3	5.4	4.4	3.2	-	-
GXCM 40-10	521	230		4.6	16			11.7											
GXCM 40-10-SG	496																		
GXC 40-13	613	400	0.90	2.3	-			11.7		12.9	11.6	10.5	9.5	8.7	7.8	6.9	5.9	4.7	4
GXCM 40-13	637	230		6.6	25			13.2											
GXCM 40-13-SG	612																		

M = Monophasé - F = Femelle - V = Vertical - SG = Sans Flotteur.

GMC 50 POMPES DE RELEVAGE À ROUE MONOCANAL OUVERTE

GMCM 50

GMC 50-65

Pompe en fonte à roue monocanal ouverte pour eau chargée.
Corps de pompe et turbine en fonte - Arbre en inox 430.
1 Garniture mécanique en oxyde d'alumine/carbone dur NBR (Côté turbine).
Chambre à huile intermédiaire.
1 Garniture mécanique stéatite/carbone dur NBR (Côté moteur).
Moteur à sec 2900 tours/minute (Service continu) - Bobinage à triple imprégnation résistant à l'humidité - Isolation classe F - Protection IP X8 - Condensateur intégré sur version monophasée.
Protection thermique : A connecter au tableau en triphasée - Intégrée en monophasée.
Température du liquide jusqu'à + 35°C - Valeur PH : 6 - 11.
Profondeur d'immersion : Mini : 500 mm / Maxi : 10 mètres.
Livrée avec câble d'alimentation :
HO7RNF - 3G 1.5 mm² longueur 10 mètres en monophasée.
HO7RNF - 4G 1.5 mm² + 2 x 0.5 mm² longueur 10 mètres en triphasée.
Livrée avec flotteur en monophasée.
Exécutions spéciales sur demande.

Référence	€ HT	MOTEUR			Ref. F	Pass. mm	Kg	m³/h	0	6	12	18	24	30	36	42	48
		Tension	kW	A				l/min	0	100	200	300	400	500	600	700	800
GMC 50CE	991	400	0.75	1.9	2" V	45	28	H m	12.8	9.5	8	6.5	5	3	1	-	-
GMCM 50CE	1 030	230		4.5			28										
GMCM 50CE-SG	1 001						28										
GMC 50-65C	1 025	400		1.9	DN65 H		30										
GMCM 50-65C	1 064	230		4.5			30										
GMCM 50-65C-SG	1 035						30										
GMC 50BE	1 174	400	1.10	2.7	2" V		29		15.5	12.5	10	8.5	6.5	5	3	1	-
GMCM 50BE	1 217	230		6.5			29.5										
GMCM 50BE-SG	1 188						29.5										
GMC 50-65B	1 208	400		2.7	DN65 H		31										
GMCM 50-65B	1 252	230		6.5			31.5										
GMCM 50-65B-SG	1 223						31.5										
GMC 50AE	1 217	400	1.50	3.8	2" V		30.5		17.3	14.5	12.5	11	9	7.5	5.5	3	1
GMC 50-65A	1 252				DN65 H		32.5										

M = Monophasé - F = Femelle - V = Vertical - SG = Sans Flotteur.

www.motralec.com / service-commercial@motralec.com / 01.39.97.65.10

AT AM POMPES DE RELEVAGE À ROUE MONOCANAL ET TRI-CANAUX

Pompe monocanal ou tri-canaux pour eau chargée, eau usée, eau vanne, lisier liquide avec matières sèches en suspension.
Corps de pompe et turbine en fonte G20 - Arbre en inox 420.
Etanchéité :
1 garniture mécanique carbure de silicium/joint FPM côté turbine, et 1 garniture mécanique carbone/céramique pour l'étanchéité de la chambre à huile (AT80/100).
2 garnitures mécaniques carbure de silicium/joint FPM avec chambre à huile intermédiaire (AT150).
Moteur à sec - Isolation classe F - Protection IP 68.
Température maxi du liquide : + 40°C.
Profondeur maxi d'immersion : 20 mètres.
pH du liquide : de 6 à 10.
Câble d'alimentation HO7RN8F longueur 10 mètres.

AT80-100

AT150

AT80/2/200C

Moteurs 400/700 volts tri - 2900 tours/minute.

Référence	€ HT	MOTEUR			Ref. H	Pass. mm	Kg	m³/h	14.4	28.8	43.2	57.6	72	86.4	100.8	115.2	129.6	158.4
		Tension	kW	A				l/min	240	480	720	960	1200	1440	1680	1920	2160	2640
AT 80/2/173C.257 *(P5)	4 546	400	7.50	14.5	DN80	55	87.5	H m	33	29	26	24	21	19	16	13.5	11	5

Moteurs 230 volts mono (série M) et tri 400 volts (série T) - 1450 tours/minute.

Référence	€ HT	MOTEUR			Ref. H	Pass. mm	Kg	m³/h	7.2	14.4	21.6	28.8	43.2	57.6	72	86.4	93.6	108	126
		Tension	kW	A				l/min	120	240	360	480	720	960	1200	1440	1560	1800	2100
AT 80/4/125C.242 *(P5)	1 744	400	1.50	3.8	DN80	75	56	H m	9.5	9	8.5	8	6.75	5.5	4	2.2	1.5	-	-
AM 80/4/125C.242 *(P5)	2 320	230		10															
AT 80/4/152C.244 *(P5)	2 183	400	2.20	5.2			69		11.7	11	10.5	9.8	8.9	7.6	6.2	4.7	4	2.5	-
AT 80/4/152C.245 *(P5)	2 437		3.00	7.2			70		14.1	13.2	12.5	11.8	10.9	9.7	8.5	7.1	6.5	5	3

Moteurs 400/700 volts tri - 2900 tours/minute.

Référence	€ HT	MOTEUR			Ref. H	Pass. mm	Kg	m³/h	18	36	72	108	144	162	180	198	216	223.2
		Tension	kW	A				l/min	300	600	1200	1800	2400	2700	3000	3300	3600	3720
AT 80/2/200C.267	8 230	400	12	23	DN 80	33	190	H m	38.5	36	30	22.5	15	11.5	7.5	-	-	-
AT 80/2/200C.268	8 353		15	29.5			200		47	44.5	38.5	25	21	17.5	17.5	13	8	7.5

Moteurs 400 volts ≤ 3 Kw - 400/700 volts tri ≥ 4 Kw - 1450 tours/minute.

Référence	€ HT	MOTEUR			Ref. H	Pass. mm	Kg	m³/h	9	18	27	36	45	54	72	90	108	126	144	165.5
		Tension	kW	A				l/min	150	300	450	600	750	900	1200	1500	1800	2100	2400	2760
AT 100/4/152C.243 *(P6)	2 118	400	1.70	3.9	DN 100	90	71.5	H m	9.5	8.8	8	7	6.5	5.5	4	2.5	-	-	-	-
AT 100/4/152C.244 *(P6)	2 398		2.20	5.1			73.5		11.8	10.8	10	9	8.2	7.5	6	4	2	-	-	-
AT 100/4/152C.245 *(P6)	2 678		3.00	7			75		14	13	12	11	10.5	9.8	8	6	4.2	2	-	-
AT 100/4/173C.255*(P6)	3 695		4.00	9.1			97		14.8	14	13	12.5	11.8	11	9.5	8	6.2	4.5	2.5	-
AT 100/4/173C.256 *(P6)	4 336		5.50	11.5			103		18.8	17.5	16.5	15.8	14.9	14	12.5	11	9	7.5	5.2	3

Moteur 400/700 volts tri - 1450 tours/minute.

Référence	€ HT	MOTEUR			Ref. H	Pass. mm	Kg	m³/h	18	36	54	72	108	144	180	216	252	280.8
		Tension	kW	A				l/min	300	600	900	1200	1800	2400	3000	3600	4200	4680
AT 150/4/173C.258 *(P7)	6 550	400	7.50	15.6	DN150	100	122.5	H m	17	16.5	15.5	14.8	13	11	9	7	4.5	2.2

Moteurs 400/700 volts tri - 1450 tours/minute.

Référence	€ HT	MOTEUR			Ref. H	Pass. mm	Kg	m³/h	18	36	72	108	144	180	216	252	288	324	396	432	504
		Tension	kW	A				l/min	300	600	1200	1800	2400	3000	3600	4200	4800	5400	6600	7200	8400
AT 150/4/200C.260	7 438	400	10	21.3	DN 150	80	226	H m	26.5	24	20	16.5	13	10	5	-	-	-	-	-	-
AT 150/4/200C.263	8 353		16.5	33.2			235		32	30	27.5	24.5	21.5	18	15	7.5	-	-	-	-	-
AT 150/4/200C.264	8 934		12	23.4		110	260		-	17	15.8	14	13	11.5	9.8	8	6	4	-	-	-
AT 150/4/200C.265	11 967		16	31.8			272		-	22	20	18	17	15	13.5	11.5	9.5	7	-	-	-
AT 150/4/240C.275	14 520		20	39.7		120	308		-	26.5	24	22	20	18	16.5	14.8	12.5	10.2	5.5	-	-
AT 150/4/240C.280	16 857		25	47.7			320		-	30	28	26.5	24.5	22	20	17.5	15.5	13.5	8.5	-	-
AT 150/4/340C.285	20 459		35	68		110	550		-	36	34	31	29	26	24	22	20	17	13	10	6
AT 150/4/340C.290	25 338		40	75.3		120	585		-	44	42	39	37	35	33	30.5	28	26	21	19	14
AT 150/4/340C.295	29 467		45	92.2		130	590		-	50	48	46	44	42	40	38	36	33	28	26	20

T = Triphasé - M = Monophasé - H = Horizontal - DN = Diamètre Nominal

*** Pour utilisation en version portable (sans pied d'assise) ajouter une base de soutien (voir page 205) :**

(P4) Base P4	92
(P5) Base P5	116
(P6) Base P6	141
(P7) Base P7	188

www.motralec.com / service-commercial@motralec.com / 01.39.97.65.10

Pompe en fonte à roue bi-canaux fermée pour eau chargée.
Corps de pompe en fonte - Turbine en fonte - Arbre en inox 420.
2 garnitures mécaniques en carbure de silicium + 1 joint à lèvre (SBN).
2 garnitures mécaniques en carbure de silicium + 1 en graphite d'alumine (SBP).
Moteur à sec (SBN) - Moteur à bain d'huile (SBP) - Bobinage à double imprégnation résistant à l'humidité - Isolation classe H - Protection IP 68.
Température maxi du liquide : + 40°C.
Profondeur maxi d'immersion : 20 mètres.
Câble d'alimentation HO7RNF longueur 10 mètres.
Exécutions spéciales sur demande.

Moteur 400/700 volts - 2900 tours/minute.

Référence	€ HT	MOTEUR		Ref. H DN	Passage en mm	Kg	m³/h	0	61.2	110
		kW	A				l/min	0	1020	1833
SBP 750/2/80HT	4 707	7.20	14.5	80	36	103	H m	34.2	23.4	9.9

Moteur 400/700 volts - 1450 tours/minute.

Référence	€ HT	MOTEUR		Ref. H DN	Passage en mm	Kg	m³/h	0.0	61.2	122.4	183.6	244.8	306.0
		kW	A				l/min	0	1020	2040	3060	4080	5100
SBP 750/4/150HT	6 200	6.50	14.9	150	70	135	H	18.2	15.3	12.6	10.0	6.6	-
SBP 1000/4/150HT	7 994	8.90	20			151	m	21.0	18.0	15.2	12.4	9.3	5.6

Moteur 400/700 volts - 960 tours/minute.

Référence	€ HT	MOTEUR		Ref. H DN	Passage en mm	Kg	m³/h	0.0	61.2	122.4	183.6	244.8	306.0	367.2	428.4	489.6	550.8	673.2	795.6
		kW	A				l/min	0	1020	2040	3060	4080	5100	6120	7140	8160	9180	11220	13260
SBP 1000/6/200HT *(5)	11 385	8.40	20.1	200	100	215	H	11.9	10.6	9.5	8.5	7.5	6.6	5.5	4.4	3.2	-	-	-
SBP 1000/6/250HT*(5)	11 938			250		223	m	10.8	9.5	8.6	7.9	7.2	6.4	5.4	4.2	2.9	1.5	-	-
SBP 1500/6/250HT*(5)	12 114	12.30	28.2		105x140	253		14.2	12.9	11.7	10.9	10.2	9.5	8.8	7.9	7.0	5.9	3.9	1.8

Moteur 400/700 volts - 1450 tours/minute.

Référence	€ HT	MOTEUR		Ref. H DN	Passage en mm	Kg	m³/h	0	93.6	187.2	280.8	374.4	468	561.6	655.2	748.8	842.4	936	1030	1123	1217
		kW	A				l/min	0	1560	3120	4680	6240	7800	9360	10920	12480	14040	15600	17160	18720	20280
SBN 3000/4/150FHT *(5)	18 271	22.00	43.5	150	90	385	H	34.4	27.8	24.6	-	-	-	-	-	-	-	-	-	-	-
SBN 3000/4/150AHT*(5)	18 271					392	m	26.9	22.6	19.5	16.5	12.8	7	-	-	-	-	-	-	-	-
SBN 3000/4/200AHT*(5)	18 415			200	105x140	385		24.1	22	19.9	17.6	15.1	12.5	10	7.3	4.4	-	-	-	-	-
SBN 3000/4/250AHT*(5)	18 972	30.00	61	250		393		21.6	19.8	18	16.1	14	12	9.9	7.7	5.5	-	-	-	-	-
SBN 4000/4/150FHT *(5)	22 465	30.00	61	150	90	410		41.8	34.3	31.2	27.9	-	-	-	-	-	-	-	-	-	-
SBN 4000/4/150AHT*(5)	22 465							35.9	29.1	25.6	22.6	18.9	14.1	-	-	-	-	-	-	-	-
SBN 4000/4/200AHT*(5)	22 604			200	105x140			25.7	23.9	22	20	18	15.9	13.8	11.6	9.3	6.9	4.4	-	-	-
SBN 4000/4/250AHT *(5)	23 165			250		418		24	22.3	20.6	18.9	17.1	15.2	13.3	11.3	9.3	7.3	5.1	2.8	-	-
SBN 5000/4/150GHT*(5)	26 662	37.00	76	150	90	423		49.9	41.5	37.6	33.9	-	-	-	-	-	-	-	-	-	-
SBN 5000/4/150AHT*(5)	26 662							41.4	34.1	30.2	26.3	21.4	-	-	-	-	-	-	-	-	-
SBN 5000/4/200AHT*(5)	26 800			200	105x140	431		31	28.7	26.5	24.3	22.1	20	17.7	15.4	13	10.4	7.8	5	2.1	-
SBN 5000/4/250BHT*(5)	27 359			250	135	520		27	25.3	23.3	21.7	20.3	19	17.6	16.1	14.5	12.8	11	9.1	7.1	5

Moteur 400/700 volts - 960 tours/minute.

Référence	€ HT	MOTEUR		Ref. H DN	Passage en mm	Kg	m³/h	0	93.6	187.2	280.8	374.4	468	561.6	655.2	748.8	842.4	936	1030	1123	1217
		kW	A				l/min	0	1560	3120	4680	6240	7800	9360	10920	12480	14040	15600	17160	18720	20280
SBN 2500/6/150AHT *(5)	22 465		40	150	90	410	H	22.9	19.5	17.1	14.7	11.9	7	-	-	-	-	-	-	-	-
SBN 2500/6/250AHT*(5)	28 141			250	130	480	m	15.4	14.4	13.3	12.3	11.2	10.2	9.1	7.9	6.7	5.4	3.9	2.5	-	-
SBN 2500/6/300HT*(5)	28 757			300		520		16.0	14.9	13.9	12.8	11.7	10.6	9.4	8.2	7	5.7	4.4	3.1	1.7	-
SBN 3000/6/250AHT*(5)	32 337		46	250				16.6	15.8	14.8	13.8	12.8	11.7	10.7	9.5	8.3	7	5.7	4.3	2.9	-
SBN 3000/6/300AHT*(5)	32 951			300		540		17.6	16.5	15.5	14.3	13.2	12	10.9	9.8	8.6	7.4	6.1	4.7	3.3	1.8

T = Triphasé - H = Horizontal - DN = Diamètre nominal.

*** Pour utilisation en version portable (sans pied d'assise) ajouter une base de soutien (voir page 205) :** **(5)** Base 5 821

Sur demande : pompes débitant jusqu'à 2700 m³/h avec une puissance supérieure à 200 kW.

www.motralec.com / service-commercial@motralec.com / 01.39.97.65.10

DRN DRP POMPES DE RELEVAGE À ROUE MULTI-CANAUX OUVERTE

DRN

DRP

Pompe en fonte à roue multi-canaux ouverte.
Pour eau chargée.
Corps de pompe en fonte - Turbine en fonte - Arbre en inox 420.
2 garnitures mécaniques en carbure de silicium (DRN).
2 garnitures mécaniques en carbure de silicium + 1 en graphite d'alumine (DRP).
Moteur à sec (DRN) - Moteur à bain d'huile (DRP) - Bobinage à double imprégnation résistant à l'humidité - Isolation classe H - Protection IP 68.
Température maxi du liquide : + 40°C.
Profondeur maxi d'immersion : 20 mètres.
Câble d'alimentation HO7RNF longueur 10 mètres.
Sur demande : exécutions spéciales versions bronze et inox 316.

Moteur 230 volts mono (Série M) et tri 400 Volts (Série T) - 2900 tours/minute.

Référence	€ HT	MOTEUR		Ref. H DN	Passage en mm	Kg	m³/h	0	14.4	28.8	43.2	57.6	72.0	86.4	100.8	115.2	129.6	144.0	158.4
		kW	A				l/min	0	240	480	720	960	1200	1440	1680	1920	2160	2400	2640
DRN 250/2/65HT *(1)	1 740	1.80	4.3	65	40	58	H m	16.8	14.5	11.9	9.1	6.2	3.1	-	-	-	-	-	-
DRN 250/2/65HM *(1)	1 829		12.5																
DRN 250/2/80HT *(1)	1 774		4.3	80		56		18.1	15.2	12.2	9.4	6.4	3.3	-	-	-	-	-	-
DRN 250/2/80HM *(1)	1 866		12.5																
DRN 300/2/65HT *(1)	1 878	2.20	5.1	65		58		19.9	17.8	15.4	12.8	9.9	6.9	3.7	-	-	-	-	-
DRN 300/2/80HT *(1)	1 984			80				20.1	17.3	14.4	11.5	8.5	5.3	2.1	-	-	-	-	-
DRN 400/2/65HT *(2)	2 503	3.00	6.7	65	50	74		17.5	15.3	13.0	10.5	8.0	5.5	3.0	-	-	-	-	-
DRN 400/2/80HT *(2)	2 546			80	45			18	15.4	13.0	10.8	8.6	6.4	4.1	-	-	-	-	-
DRN 400/2/100HT *(2)	2 587			100	50	82		15.7	13.7	11.8	10.0	8.4	6.9	5.6	4.4	3.3	-	-	-
DRN 550/2/65HT *(2)	2 669	4.10	8.7	65		77		22.1	20.1	18.0	15.9	13.6	11.2	8.6	5.9	3.1	-	-	-
DRN 550/2/80HT *(2)	2 716			80	45			23.2	20.7	18.4	16.3	14.1	11.8	9.4	6.8	3.9	-	-	-
DRN 550/2/100HT *(2)	2 758			100	50	85		21	19.0	17.1	15.3	13.6	11.9	10.3	8.8	7.3	5.9	4.5	3.1

Moteur 400/700 volts - 2900 tours/minute.

Référence	€ HT	MOTEUR		Ref. H DN	Passage en mm	Kg	m³/h	0	36	72	108	144	180	216
		kW	A				l/min	0	600	1200	1800	2400	3000	3600
DRP 750/2/80HT	4 271	7.20	14.5	80	55x65	100	H m	23.5	18.9	14	9	3.8	-	-
DRP 1000/2/80HT	4 625	10.00	19.8			105		29.4	26	21.6	16	9.3	-	-
DRP 1000/2/100HT	4 995			100	75x80	108		23.7	21.4	18.7	15.6	12.2	8.4	4.3
DRP 1500/2/80HT	5 975	15.00	28.2	80	50x60	128		41.3	37.9	33.2	27	19.5	-	-
DRP 1500/2/100HT	6 358			100	70x80	130		33.9	30.6	27.2	23.4	19.5	15.6	11.4
DRP 2000/2/80HT	8 380	19.30	36	80	35x60	158		52.6	47.8	41.9	34.6	25.7	-	-

H = Horizontal - T = Triphasé - M = Monophasé - DN = Diamètre Nominal.

*** Pour utilisation en version portable (sans pied d'assise) ajouter une base de soutien (voir page 205) :**

(1) Base 1 — 52

(2) Base 2 — 185

www.motralec.com / service-commercial@motralec.com / 01.39.97.65.10

Moteur 400 volts - 1450 tours/minute.

Référence	€ HT	MOTEUR kW	MOTEUR A	Ref. H DN	Passage en mm	Kg	m³/h	0	14.4	28.8	43.2	57.6	72	86.4	100.8	115.2	129.6
							l/min	0	250	480	720	960	1200	1440	1680	1920	2160
DRN 200/4/80HT *(2)	2 137	1.50	4.1	80	80	66	H m	9	8.2	7.2	6.2	5.1	4	2.9	-	-	-
DRN 200/4/100HT *(2)	2 171			100		68		9.1	8.1	7.1	6	5	3.9	2.9	-	-	-
DRN 300/4/80HT *(2)	2 693	2.20	5.8	80		86		10.2	9.5	8.7	7.9	7	6.1	5.2	4.2	3.2	-
DRN 300/4/100HT *(2)	2 737			100		88		10.2	9.3	8.5	7.7	6.8	5.9	5.1	4.2	3.3	-
DRN 400/4/80HT *(2)	2 871	3.00	7.3	80		89		11.6	10.9	10.2	9.4	8.6	7.7	6.8	5.8	4.8	3.8
DRN 400/4/100HT *(2)	2 913			100		91		11.6	10.9	10.1	9.2	8.3	7.4	6.5	5.5	4.5	3.5

Moteur 400 volts ≤ 4.60 Kw - 400/700 Volts ≥ 6.50 Kw - 1450 tours/minute.

Référence	€ HT	MOTEUR kW	MOTEUR A	Ref. H DN	Passage en mm	Kg	m³/h	0	36	72	108	144	180	216	252	288	324	360	396	432	468	504
							l/min	0	600	1200	1800	2400	3000	3600	4200	4800	5400	6000	6600	7200	7800	8400
DRP 550/4/80HT	3 445	4.60	10.1	80	60x70	82	H m	14.7	12.4	9.8	6.6	2.6	-	-	-	-	-	-	-	-	-	-
DRP 550/4/100HT	3 740			100	65x70	85		13.1	11.9	9.7	8.1	5.4	3.4	-	-	-	-	-	-	-	-	-
DRP 750/4/80HT	4 622	6.50	14.9	80	60x70	125		19	17.4	15.1	12.3	8.9	5	-	-	-	-	-	-	-	-	-
DRP 750/4/100HT	5 120			100	85x95	123		16.5	15.5	14.1	12.3	10.2	7.7	4.8	-	-	-	-	-	-	-	-
DRP 750/4/150HT	6 690			150	95	138		11.5	10.6	9.7	8.9	8	7.1	6.3	5.3	4.2	3	1.6	-	-	-	-
DRP 1000/4/80HT	5 153	8.90	20	80	60x70	133		23.2	21.1	18.4	15.1	11.3	7	-	-	-	-	-	-	-	-	-
DRP 1000/4/100HT	5 559			100	80x95	131		19.2	17.8	16.2	14.2	12	9.5	6..7	3.5	-	-	-	-	-	-	-
DRP 1000/4/150HT	7 313			150	95	146		14.6	13.7	12.8	11.9	10.9	9.8	8.7	7.6	6.4	5.1	3.8	-	-	-	-
DRP 1500/4/80HT	7 266	13.60	28.2	80	50x70	181		30	27.9	26	23.8	20.2	-	-	-	-	-	-	-	-	-	-
DRP 1500/4/100HT	8 097			100	70x95	171		21.6	20.5	19.2	17.7	15.7	13.3	10.6	7.4	-	-	-	-	-	-	-
DRP 1500/4/125HT	8 733			125	90x105	199		18.6	17.4	16.1	14.8	13.4	12.1	10.7	9.3	7.9	6.5	5	-	-	-	-
DRP 1500/4/150HT	9 687			150	95x110	213		16.5	15.8	15	14.2	13.3	12.4	11.4	10.3	9.2	8	6.7	5.3	3.8	-	-
DRP 2000/4/80HT	7 919	16.40	36	80	50x70	196		32.1	30.8	28.8	25.9	22	-	-	-	-	-	-	-	-	-	-
DRP 2000/4/125HT	9 549			125	90x105	220		21.5	20.3	19	17.7	16.3	14.9	13.5	12.1	10.7	9.2	7.7	6.1	-	-	-
DRP 2000/4/150HT	10 561			150	95x115	228		19.1	18.2	17.4	16.5	15.6	14.7	13.8	13	12	10.9	9.7	8.4	6.9	5.3	3.5

Moteur 400/700 volts - 960 tours/minute.

Référence	€ HT	MOTEUR kW	MOTEUR A	Ref. H DN	Passage en mm	Kg	m³/h	0.0	14.4	28.8	43.2	57.6	72.0	86.4	100.8	115.2	129.6	144.0	158.4
							l/min	0	240	480	720	960	1200	1440	1680	1920	2160	2400	2640
DRN 150/6/80HT *(2)	2 634	1.10	3.7	80	80	66	H m	5.8	5.2	4.6	4.0	3.4	2.6	1.8	-	-	-	-	-
DRN 150/6/100HT *(2)	2 674			100		68		5.7	5.2	4.6	4.1	3.4	2.8	2.0	1	-	-	-	-
DRN 250/6/100HT *(2)	3 735	1.80	5.7		100	100		6	5.7	5.4	5.1	4.7	4.3	3.9	3.4	2.9	2.4	1.7	1
DRN 250/6/150HT *(2)	3 844			150		112		6.4	6.1	5.8	5.5	5.1	4.7	4.2	3.7	3.1	2.6	2	1.4

Moteur 400/700 volts - 960 tours/minute.

Référence	€ HT	MOTEUR kW	MOTEUR A	Ref. H DN	Passage en mm	Kg	m³/h	0	36	72	108	144	180	216	252	288	324	360	396	432
							l/min	0	600	1200	1800	2400	3000	3600	4200	4800	5400	6000	6600	7200
DRP 550/6/150HT	6 820	4.10	10.7	150	115	141	H m	7.7	6.8	6.1	5.5	4.8	4.1	3.4	2.6	1.8	1	-	-	-
DRP 750/6/150HT	7 454	6.10	15.2		110x125	189		10	9.1	8.3	7.7	7.2	6.6	5.9	5	4	2.8	1.3	-	-
DRP 1000/6/150HT	9 881	8.40	20.1		95x115	211		12.3	11.6	11	10.4	9.8	9.1	8.4	7.6	6.6	5.5	4.3	2.9	1.4

H = Horizontal - T = Triphasé - DN = Diamètre Nominal.

*** Pour utilisation en version portable (sans pied d'assise) ajouter une base de soutien (voir page 205) :** **(2)** Base 2

www.motralec.com / service-commercial@motralec.com / 01.39.97.65.10

MAN POMPES DE RELEVAGE À ROUE MONOCANAL OUVERTE

Pompe en fonte à roue monocanal ouverte pour eau chargée.
Corps de pompe en fonte - Turbine en fonte - Arbre en inox 420.
2 garnitures mécaniques en carbure de silicium.
Moteur à sec - Bobinage à double imprégnation résistant à l'humidité - Isolation classe H - Protection IP 68.
Température maxi du liquide + 40°C.
Profondeur maxi d'immersion : 20 mètres.
Câble d'alimentation HO7RNF longueur 10 mètres.
Exécutions spéciales sur demande.

Moteur 230 volts mono (Série M) et tri 400 Volts (Série T) - 2900 tours/minute.

Référence	€ HT	MOTEUR kW	MOTEUR A	Ref. H DN	Passage en mm	Kg	m³/h	0	14.4	28.8	43.2	57.6	72	86.4	100.8	115.2
							l/min	0	240	480	720	960	1200	1440	1680	1920
MAN 250/2/65VT *(1)	1 841	1.80	3.9	2"1/2F	40	52	H m	18.5	14.4	10.3	6.2	2.2	-	-	-	-
MAN 250/2/65VM *(1)	1 939		12.5													
MAN 250/2/65HT *(1)	1 841		3.9	65		58		18	14.4	10.6	6.9	3.3	-	-	-	-
MAN 250/2/65HM *(1)	1 939		12.5													
MAN 250/2/80HT *(1)	1 880		3.9	80		56		22.5	18.7	15.2	11.8	8.4	4.9	-	-	-
MAN 250/2/80HM *(1)	1 976		12.5													
MAN 300/2/65VT *(1)	1 983	2.20	5.1	2"1/2F		52		20.6	16.5	12.4	8.2	3.8	-	-	-	-
MAN 300/2/65HT *(1)	1 988			65		58		18.8	14.6	10.7	7	3.6	-	-	-	-
MAN 300/2/80HT *(1)	2 104			80				21.5	17.9	14.4	10.9	7.4	3.8	-	-	-
MAN 400/2/65HT *(2)	2 652	3.00	6.7	65	45	74		21.8	17.9	13.8	9.8	6	-	-	-	-
MAN 400/2/80HT *(2)	2 696			80	40			19.7	17.1	14.4	11.8	9.2	6.5	3.8	-	-
MAN 400/2/100HT *(2)	2 740			100	50	82		30.2	26.5	23	19.5	16	12.5	8.9	5.1	-
MAN 550/2/65HT *(2)	2 829	4.10	8.7	65		77		23.2	18.8	14.6	10.6	6.8	3.3	-	-	-
MAN 550/2/80HT *(2)	2 878			80	45			28.3	25.1	21.9	18.6	15.1	11.5	7.6	3.6	-
MAN 550/2/100HT *(2)	2 922			100	50	85		24.4	21.4	18.5	15.9	13.5	11.2	9	6.9	4.7

Moteur 400 volts - 1450 tours/minute.

Référence	€ HT	MOTEUR kW	MOTEUR A	Ref. H DN	Passage en mm	Kg	m³/h	0	14.4	28.8	43.2	57.6	72	86.4	100.8	115.2	129.6	144	158.4
							l/min	0	240	480	720	960	1200	1440	1680	1920	2160	2400	2640
MAN 200/4/80HT *(2)	2 262	1.50	4.1	80	80	66	H m	10.2	9.0	8.0	7.0	6.0	5.0	3.9	2.8	-	-	-	-
MAN 200/4/100HT *(2)	2 301			100		68		13.5	12.1	10.8	9.6	8.4	7.3	6.1	4.9	3.7	2.5	-	-
MAN 300/4/80HT *(2)	2 853	2.20	5.8	80		86		9.5	8.4	7.2	6.1	4.9	3.5	2.5	-	-	-	-	-
MAN 300/4/100HT *(2)	2 900			100		88		15.7	14.5	13.4	12.3	11.2	10.1	9	7.8	6.6	5.4	4.1	2.7
MAN 400/4/80HT *(2)	3 039	3.00	7.3	80		89		13.3	12.6	11.3	10.1	8.9	7.7	6.5	5.3	4.1	3	-	-
MAN 400/4/100HT *(2)	3 085			100		91		14.8	13.5	12.3	11.1	9.9	8.6	7.4	6.1	4.7	3.4	2.1	-

Moteur 400 volts - 960 tours/minute.

Référence	€ HT	MOTEUR kW	MOTEUR A	Ref. H DN	Passage en mm	Kg	m³/h	0	14.4	28.8	43.2	57.6	72	86.4	100.8	115.2	129.6	144	158.4	172.8	187.2
							l/min	0	240	480	720	960	1200	1440	1680	1920	2160	2400	2640	2880	3120
MAN 150/6/80HT *(1)	2 634	1.10	3.7	80	80	65	H m	8.7	6.0	5.2	4.4	3.7	2.8	2.0	1.0	-	-	-	-	-	-
MAN 150/6/100HT *(1)	2 674			100		67		6.7	5.8	4.9	4.0	3.2	2.4	1.6	0.9	-	-	-	-	-	-
MAN 250/6/100HT *(1)	3 735	1.80	5.7		100	111		8.4	7.8	7.0	6.4	5.7	5.1	4.5	3.9	3.4	2.8	2.3	1.8	1.3	0.9
MAN 250/6/150HT *(1)	3 844			150		114		7.4	6.8	6.2	5.7	5.1	4.6	4	3.4	2.7	2	1.3	-	-	-

V = Vertical - H = Horizontal - M = Monophasé - T = Triphasé - F = Femelle taraudée - DN = Diamètre nominal.

*** Pour utilisation en version portable (sans pied d'assise) ajouter une base de soutien (voir page 205) :**

(1) Base 1	52
(2) Base 2	185

www.motralec.com / service-commercial@motralec.com / 01.39.97.65.10

Pompe en fonte à roue monocanal fermée pour eau chargée.
Corps de pompe en fonte - Turbine en fonte - Arbre en inox 420.
2 garnitures mécaniques en carbure de silicium (SMN).
2 garnitures mécaniques en carbure de silicium + 1 en graphite d'alumine (SMP).
Moteur à sec (SMN) - Moteur à bain d'huile (SMP) - Bobinage à double imprégnation résistant à l'humidité - Isolation classe H - Protection IP 68.
Température maxi du liquide : + 40°C.
Profondeur maxi d'immersion : 20 mètres.
Câble d'alimentation HO7RNF longueur 10 mètres.
Exécutions spéciales sur demande.

Moteur 400 Volts ≤ 4.90 Kw- 400/700 volts ≥ 7.20 Kw - 2900 tours/minute.

Référence	€ HT	MOTEUR		Ref. H DN	Passage en mm	Kg	m³/h	0	14.4	28.8	43.2	57.6	72	86.4	100.8	115.2	129.6	144	158.4
		kW	A				l/min	0	240	480	720	960	1200	1440	1680	1920	2160	2400	2640
SMP 550/2/80HT	3 773	5.50	11.5	80	53	73	H m	29.6	26.9	24.2	21.5	18.6	15.6	12.5	9.3	6.0	-	-	-
SMP 750/2/80HT	4 707	7.20	14.5		55x65	76		33.3	30.2	27.3	24.3	21.4	18.5	15.6	12.6	9.6	6.4	3.2	-
SMP 1000/2/80HT	5 068	10.00	19.8			110		39.3	36.1	32.9	29.8	26.6	23.5	20.4	17.3	14.4	11.4	8.5	5.7

Moteur 400 Volts ≤ 3.00 Kw - 400/700 volts ≥ 6.50 Kw - 1450 tours/minute.

Référence	€ HT	MOTEUR		Ref. H DN	Passage en mm	Kg	m³/h	0	46.8	93.6	140.4	187.2	234	280.8
		kW	A				l/min	0	780	1560	2340	3120	3900	4680
SMP 400/4/100HT	4 985	3.00	7.9	100	75x100	81	H m	14.0	11.1	8.4	5.9	3.7	-	-
SMP 400/4/150HT	5 263			150		88		17.9	15.6	13.2	10.6	7.5	3.6	-
SMP 750/4/100HT*(4)	5 853	6.50	14.9	100	80x100	132		13.6	10.8	8.4	6	3	-	-
SMP 750/4/150HT*(4)	6 202			150		140		24	20.4	17	13.7	10.4	6.9	-
SMP 1000/4/100HT*(4)	7 435	8.90	20	100	80	141		19.5	15.8	12.9	10.3	7.6	4.8	-
SMP 1000/4/150HT*(4)	7 712			150		150		22.8	19.4	16.4	13.4	10.1	6.4	2.1

Moteur 400/700 volts - 960 tours/minute.

Référence	€ HT	MOTEUR		Ref. H DN	Passage en mm	Kg	m³/h	0	46.8	93.6	140.4	187.2	234	280.8	327.6	374.4	421.2	468
		kW	A				l/min	0	780	1560	2340	3120	3900	4680	5460	6240	7020	7800
SMP 750/6/200HT *(5)	8 361	6.10	15.2	200	100x130	190	H m	15.2	13.5	11.9	10.5	9	7.7	6.3	4.9	3.4	1.7	-
SMP 750/6/250HT*(5)	8 915			250		198		14	12.1	10.6	9.4	8.4	7.4	6.3	5	3.6	2.1	0.6

Moteur 400/700 volts - 1450 tours/minute.

Référence	€ HT	MOTEUR		Ref. H DN	Passage en mm	Kg	m³/h	0	46.8	93.6	140.4	187.2	234	280.8	327.6	374.4	421.2	468	514.8	561.6	608.4	655.2
		kW	A				l/min	0	780	1560	2340	3120	3900	4680	5460	6240	7020	7800	8580	9360	10140	10920
SMP 1500/4/150HT *(5)	11 291	13.60	28.2	150	100x130	206	H m	23.4	20.8	18.4	16.4	14.3	12.3	10.3	8.2	6	3.7	-	-	-	-	-
SMP 2000/4/150HT *(5)	12 304	16.40	36			220		29.7	27.3	25	22.7	20.5	18.2	15.9	13.5	10.9	8.1	5	-	-	-	-
SMP 2000/4/200HT *(5)	12 717			200		221		27.3	24.5	22	20	18.1	16.4	14.6	12.9	11.0	9.0	6.9	4.7	2.6	-	-
SMP 2000/4/250HT *(5)	13 390			250		229		26.8	23.8	21.3	19.3	17.6	16.1	14.7	13.3	11.9	10.5	9	7.4	5.7	3.9	2.1

Moteur 400/700 volts - 1450 tours/minute.

Référence	€ HT	MOTEUR		Ref. H DN	Passage en mm	Kg	m³/h	0	46.8	93.6	140.4	187.2	234	280.8	327.6	374.4	421.2	468	514.8	561.6	608.4
		kW	A				l/min	0	780	1560	2340	3120	3900	4680	5460	6240	7020	7800	8580	9360	10140
SMN 3000/4/150HT *(5)	17 571	22.00	43.5	150	100x130	392	H m	32.7	29.6	26.7	24	21.7	19.7	17.9	16	14.2	12	9.4	6.6	3.6	-
SMN 3000/4/200HT *(5)	18 415			200		393		33	29.6	26.7	24.3	22.2	20.2	18.3	16.4	14.3	12.2	9.8	7.4	4.9	-
SMN 3000/4/250HT *(5)	18 972			250		402		28.2	25.6	23.3	21.2	19.4	17.8	16.2	14.7	13.2	11.5	9.7	7.7	5.5	3.1

T = Triphasé - H = Horizontal - DN = Diamètre nominal.

*** Pour utilisation en version portable (sans pied d'assise) ajouter une base de soutien (voir page 205) :**

(4) Base 4 — 584

(5) Base 5 — 821

UNIQA

NEW

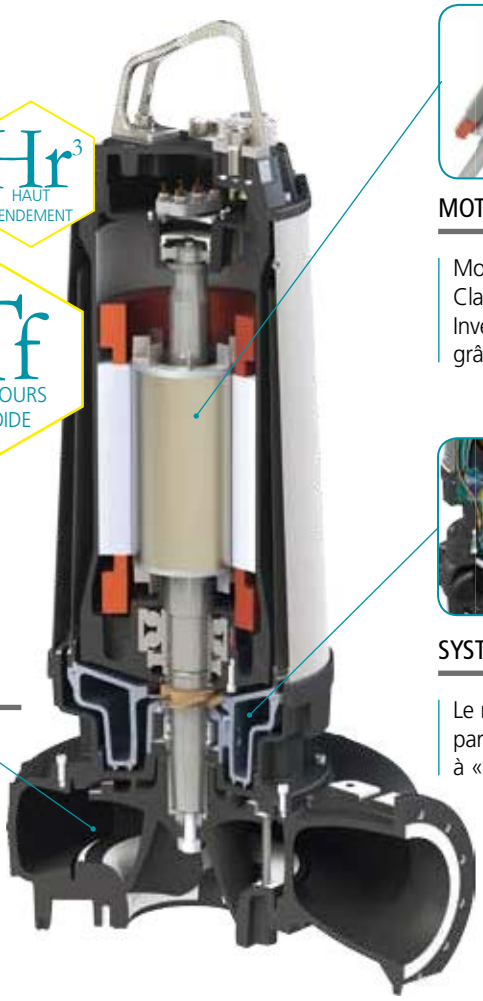

MOTEUR À HAUTE EFFICACITÉ

Moteur à efficacité PREMIUM IE3 de 4 à 185 Kw.
Classe NEMA A, isolation classe H.
Investissement récupéré à court terme
grâce aux économies d'énergie réalisées.

SYSTÈME DE REFROIDISSEMENT (BREVETÉ)

Le refroidissement du moteur intervient
par le biais d'un système de recirculation interne
à « circuit fermé » breveté.

HYDRAULIQUE IMBOUCHABLE

Tous les composants hydrauliques ont été
conçus en vue d'obtenir la plus grande
efficacité et les meilleures performances,
tout en garantissant de larges passages libres.
Roues à hauts rendements
(vortex et à multicanaux).
Système de réglage axial pour maintenir
les performances (roue à canaux).
Système ACS (Anti-Clogging System)
pour prévenir le blocage de la roue.
Hydraulique imbouchable.

TYPES D'INSTALLATION

Installation avec dispositif d'accouplement (Type P)

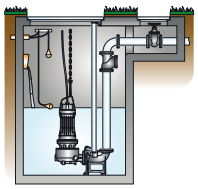

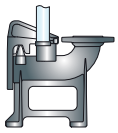

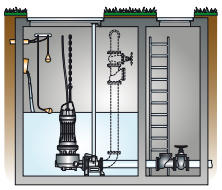

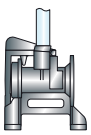

Le dispositif d'accouplement à refoulement vertical ou horizontal
est fixé au fond de la cuve.

Installation libre (Type S)

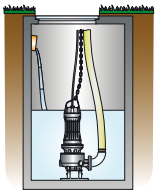

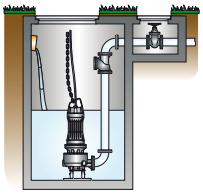

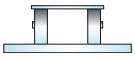

La pompe, fixée à l'embase, est posée verticalement au fond de
la cuve. Le raccordement au système intervient par le biais
d'une tuyauterie à bride reliée à l'orifice de refoulement.

Installation en chambre sèche

La pompe peut être installée en chambre à sec grâce à l'utilisation d'une chemise de refroidissement. Aucun liquide de refroidissement provenant d'une source externe n'est requis, dans la mesure où le moteur est maintenu à température par le biais d'un système breveté innovant à circuit fermé et à recirculation interne.

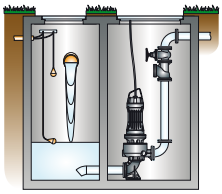

Dans l'installation à sec VERTICALE, l'électropompe est montée sur
une embase coudée, sur laquelle est fixé le tuyau d'aspiration à bride.

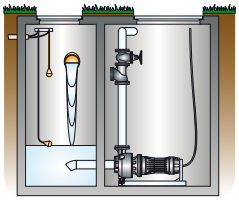

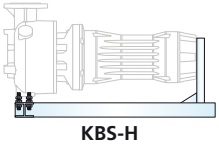

Dans l'installation à sec HORIZONTALE, la pompe est fixée à une
structure en acier et le tuyau d'aspiration est fixé directement à la bride
d'aspiration de la pompe.

www.motralec.com / service-commercial@motralec.com / 01.39.97.65.10

Pompe en fonte pour eau chargée.
Corps de pompe en fonte - Turbine en fonte - Arbre en inox 431.
Poignée en inox 316.
2 garnitures mécaniques en carbure de silicium dans chambre à huile.
Moteur à sec IE3 - Bobinage à double imprégnation résistant à l'humidité.
Isolation classe H - Protection IP68 - Sonde présence d'eau pour chambre à huile/moteur.
Capteurs thermiques bimétalliques (150°C).
Température maxi du liquide : 40°C.
Prix sur demande.

Roue vortex

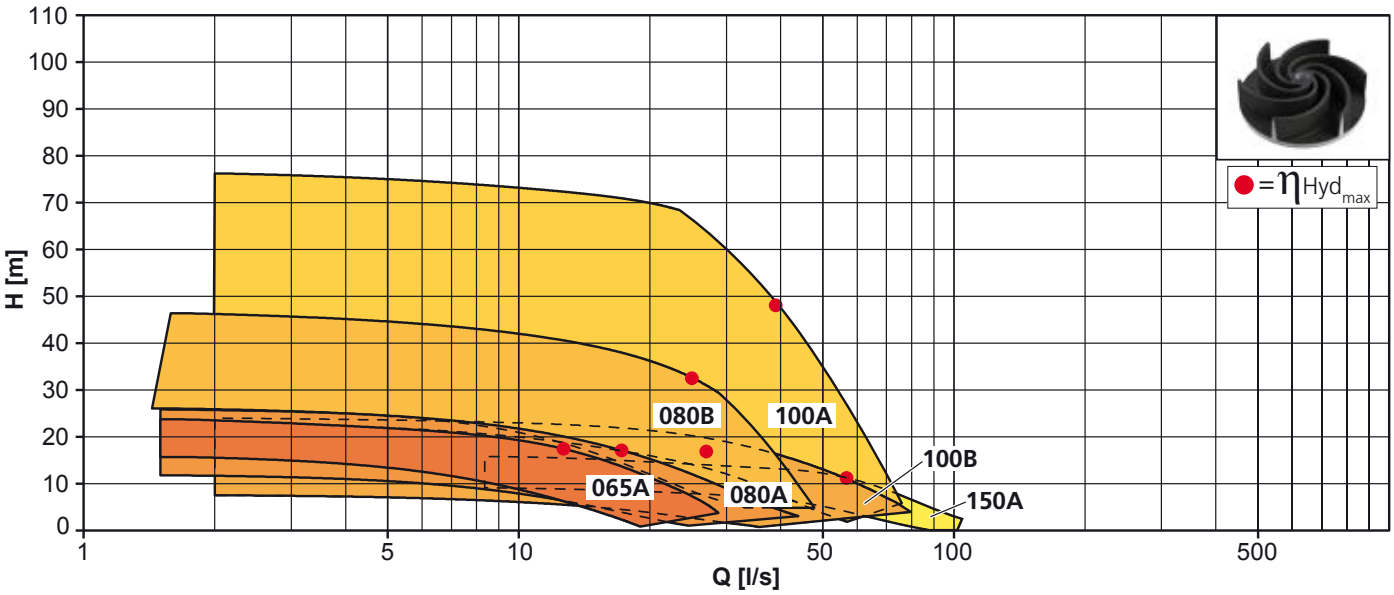

Roue multicanaux

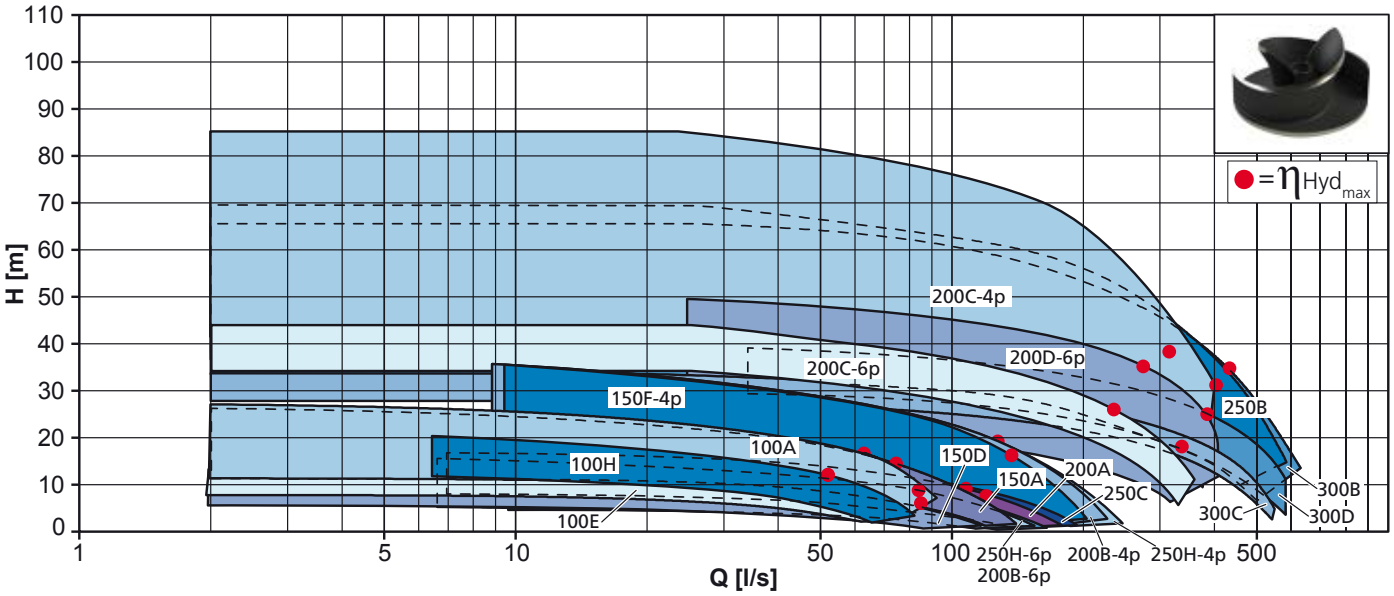

OPTIONS SUR DEMANDE

- Motorisation sur vitesse variable
- Température du liquide jusqu'à 60°C
- Option antidéflagrante ATEX
- Installation en chambre sèche
- Capteurs thermiques PTC/PT100
- Capteurs présence d'eau
- Capteurs pour roulements (vibrations, thermique)
- Roues en inox, bronze d'aluminium.

www.motralec.com / service-commercial@motralec.com / 01.39.97.65.10

VAL (TURBINE VORTEX) - SC (TURBINE OUVERTE) : POMPES IMMERGÉES VERTICALES

Pompe verticale avec moteur à l'air libre et corps de pompe dans le liquide.
Pour eaux légèrement chargées, sans particules abrasives, non agressives.
Corps de pompe en fonte - Turbine en laiton (en fonte pour VAL65) -
Coussinet en bronze - Arbre en acier C 40 UNI 7231.
Moteur 2900 tours/minute (Service continu) - Isolation classe F - Protection IP 54 -
Protection thermique et condensateur en monophasé.
Température du liquide jusqu'à + 100°C.
Température ambiante jusqu'à + 40°C.
Exécutions spéciales sur demande.

Pompe présentée avec IFTOP (non fournie de série)

Référence	Pompe seule	MOTEUR			Ref.F	H	Passage libre	Kg	m³/h	3.5	4	4.5	5	5.5	6	7	8	9	10
		Tension	kW	A					l/min	58.3	66.6	75	83.3	91.6	100	116	133	150	166
VAL 30/750/A	853	400	0.45	1.3	1"1/4 V	750	25 mm	17.8	H	6.7	6.5	6.2	5.9	5.6	5.3	4.7	4	3	2
VAL 30/1000/A	857					1000			m										
VALM 30/750/A	861	230		3.6		750		19.5											
VALM 30/1000/A	869					1000													

Référence	Pompe seule	MOTEUR			Ref.F	H	Passage libre	Kg	m³/h	9	10	12	14	16	18	20	25	30
		Tension	kW	A					l/min	150	166	200	233	266	300	333	416	500
VAL 65/1000E	1 942	400	1.50	4.3	2"1/2 V	1000	50 mm	40	H	7.1	6.9	6.6	6.3	6	5.6	5.3	4.5	3.7
VAL 65/1500E						1 942		48	m									
VAL 65/2000E	1 995					2000		56										
VAL 65/2500E	2 063					2500		64										
VAL 65/1000-R/A	2 127		2.20	5.3		1000		40										
VAL 65/1500-R/A						2 127		48										
VAL 65/2000-R/A	2 181					2000		56										
VAL 65/2500-R/A	2 250					2500		64										

Référence	Pompe seule	MOTEUR			Ref.F	H	Passage libre	Kg	m³/h	3	3.5	4	4.5	5	5.5	6	6.5	7	7.5
		Tension	kW	A					l/min	50	58.3	66.6	75	83.3	91.6	100	108	116	125
SC 30/500/A	886	400	0.37	1.3	1"1/4 V	500	3 mm	17.4	H	11	10.6	10.2	9.6	9	8.3	7.4	6.5	5.4	4
SC 30/750/A	901					750		19.6	m										
SC 30/1000/A	918					1000		21.8											
SC 30/1250/A	940					1250		24											
SCM 30/500/A	886	230		2.8		500		18.5											
SCM 30/750/A	901					750		19.6											
SCM 30/1000/A	918					1000		21.8											
SCM 30/1250/A	940					1250		24											

Référence	Pompe seule	MOTEUR			Ref.F	H	Passage libre	Kg	m³/h	5	6	7	8	9	10	12	14	16	18
		Tension	kW	A					l/min	83.3	100	116	133	150	166	200	233	266	300
SC 50/500/A	944	400	0.45	1.3	2" V	500	6 mm	18.5	H	10.3	10.1	9.9	9.7	9.4	9	8	6.7	5	3
SC 50/750/A	952					750		20.7	m										
SC 50/1000/A	967					1000		22.9											
SC 50/1250/A	980					1250		25.1											
SCM 50/500/A	952	230		3.6		500		18.5											
SCM 50/750/A	962					750		20.7											
SCM 50/1000/A	980					1000		22.9											
SCM 50/1250/A	989					1250		25.1											

H = Profondeur maxi du puisard - V = Verticale - F = Femelle

OPTIONS

Interrupteur à flotteur tripolaire non monté

Le kit comprend : **1 interrupteur, 1 flotteur, 1 tige inox 4 mm x 1m, 2 butés d'arrêt.** IFT 328

Interrupteur à flotteur tripolaire monté

Emploi recommandé pour vidange d'un réservoir.
Mise hors circuit de la pompe en cas de baisse importante de niveau.
Tension maxi 400 volts. Intensité maxi : 10A. P max. 2000W

IFTOP 416

www.motralec.com / service-commercial@motralec.com / 01.39.97.65.10

GXV 25 POMPES DE RELEVAGE À ROUE VORTEX

GXVM

GXVM-GFA

Pompe de drainage à roue vortex. Pour eau propre et eau chargée.
Corps de pompe et turbine en inox 304 - Arbre en inox 303.
Double garniture mécanique en céramique d'alumine/carbone dur/NBR, dans chambre à huile.
Moteur à sec 2900 tours/minute (Service continu) - Bobinage à double imprégnation résistant à l'humidité - Isolation classe F - Protection IP X8 - Protection thermique et condensateur incorporés sur version monophasée.
Température du liquide jusqu'à + 50°C.
Profondeur d'immersion : Mini : 30 mm / Maxi : 5 mètres.
Livrée avec câble d'alimentation HO5RNF - 3G0,75 mm² (GXVM 25-6) - HO7RNF - 3G1 mm² (GXVM 25-8 et 25-10) - HO5RNF - 4G0,75 mm² (GXV 25-6) - HO7RNF - 4G1 mm² (GXV 25-8 et 25-10) longueur 10 mètres.
Livrée avec flotteur + fiche mâle en monophasée.
Exécutions spéciales sur demande.

Référence	€ HT	MOTEUR				Ref. F	Passage en mm	Kg	m³/h	0	3	6	9	10.2	12	13.2
		Tension	kW	A	µf				l/min	0	50	100	150	170	200	220
GXV 25-6	266	400	0.25	1.6	-	1"1/4 V	25	5.1	H m	6	5.2	3.8	2.2	1.5	-	-
GXVM 25-6		230		2.3	8			5.3								
GXVM 25-6 GFA	296															
GXV 25-8	300	400	0.37	2.3	-			6.3		8.2	7.2	6.1	4.5	3.6	2.2	-
GXVM 25-8		230		3.2	12.5			6.6								
GXVM 25-8 GFA	330							6.5								
GXV 25-10	310	400	0.45	2.8	-			6.8		10	8.7	7.3	5.7	4.9	3.7	2.6
GXVM 25-10		230		4.5	16			7.3								
GXVM 25-10 GFA	337							7								

M = Monophasé - F = Femelle - V = Vertical - GF = Flotteur Magnétique.
Pour commander une pompe monophasée sans flotteur ajouter SG à la référence de la pompe.

GXV 40 POMPES DE RELEVAGE À ROUE VORTEX

GXVM

Pompe en inox à roue vortex. Pour eau chargée.
Corps de pompe et turbine en inox 304 - Arbre en inox 303.
Double garniture mécanique en céramique d'alumine/carbone dur/NBR, dans chambre à huile.
Moteur à sec 2900 tours/minute (Service continu) - Bobinage à triple imprégnation résistant à l'humidité - Isolation classe F - Protection IP X8 - Protection thermique et condensateur incorporés sur version monophasée.
Température du liquide jusqu'à + 35°C.
Profondeur d'immersion : Mini : 250 mm / Maxi : 5 mètres.
Livrée avec câble d'alimentation HO7RNF 4G1 mm2 longueur 10 mètres en version triphasée.
Livrée avec câble d'alimentation HO7RNF 3G1 mm2 longueur 10 mètres en version monophasée.
Livrée avec flotteur + fiche mâle en monophasée.
Exécutions spéciales sur demande.

Référence	€ HT	MOTEUR				Ref. F	Pass. en mm	Kg	m³/h	0	3	6	9	12	15	18	21
		Tension	kW	A	µf				l/min	0	50	100	150	200	250	300	350
GXV 40-7	483	400	0.55	1.6	-	1"1/2 V	35	10.1	H m	7	6.2	5.4	4.6	3.7	3	-	-
GXVM 40-7	508	230		4.6	16			11.7									
GXVM 40-7-SG	483																
GXV 40-8	555	400	0.75	2.2	-			11.7		8	7.2	6.4	5.5	4.6	3.7	2.8	-
GXVM 40-8	578	230		5.4	16			13.2									
GXVM 40-8-SG	553																
GXV 40-9	600	400	0.90	2.3	-			11.7		9	8.1	7.2	6.3	5.4	4.5	3.5	2.4
GXVM 40-9	624	230		6	25			13.2									
GXVM 40-9-SG	599																

M = Monophasé - F = Femelle - V = Vertical - SG = Sans Flotteur.

www.motralec.com / service-commercial@motralec.com / 01.39.97.65.10

GQS 50 GQV 50 POMPES DE RELEVAGE À ROUE VORTEX

GQSM

GQVM

Pompe de relevage à roue vortex. Pour eau chargée.
Corps de pompe et turbine en fonte cataphorèse - Moteur et arbre en inox 304.
Double garniture mécanique en céramique d'alumine/carbone dur/NBR, dans chambre à huile.
Moteur à sec 2900 tours/minute (Service continu) - Bobinage à triple imprégnation résistant à l'humidité - Isolation classe F - Protection IP X8 - Protection thermique et condensateur incorporés sur version monophasée.
Température du liquide jusqu'à + 35°C.
Profondeur d'immersion : Mini : 273 mm / Maxi : 5 mètres
Valeur de PH entre 6 et 11.
Livrée avec câble d'alimentation :
HO7RNF 4G1 mm² longueur 10 mètres en version triphasée.
HO7RNF 3G1 mm² longueur 10 mètres en version monophasée.
Livrée avec flotteur + fiche mâle en monophasée.
Exécutions spéciales sur demande.

Référence	€ HT	MOTEUR				Ref. F	Passage en mm	Kg	m³/h	0	3	6	9	12	15	18	21	24	27	30	33	36
		Tension	kW	A	µf				l/min	0	50	100	150	200	250	300	350	400	450	500	550	600
GQS 50-8	527	400	0.55	1.5	-	2" V	50	14.8	H m	8	7.4	6.9	6.3	5.6	4.8	4	3	1.8	-	-	-	-
GQS 50-8-CG	662							15.8														
GQSM 50-8	527	230		4.3	16																	
GQSM 50-8-SG	516																					
GQS 50-9	534	400	0.75	1.8	-			15		9.3	8.8	8.3	7.7	7	6.2	5.3	4.3	3.2	2.2	-	-	-
GQSM 50-9		230		4.8	16			16														
GQSM 50-9-SG	523																					
GQS 50-11	551	400	0.90	2.3	-			15.8		11	10.5	10	9.3	8.6	7.8	7	6.2	5.2	4.2	3	1.8	-
GQSM 50-11		230		6.6	25			17.8														
GQSM 50-11-SG	541																					
GQS 50-13	610	400	1.10	3	-			18.8		12.8	12.2	11.6	11	10.3	9.5	8.6	7.7	6.7	5.7	4.5	3.3	2
GQSM 50-13		230		8.4	30			20.3														
GQSM 50-13-SG	599																					
GQS 50-15	627	400	1.50	4	-			20.3		15	14.4	13.7	13	12.2	11.3	10.4	9.5	8.5	7.4	6.2	4.8	3.5
GQS 50-15-CG	762							21.8														
GQSM 50-15	700	230		10	35																	
GQSM 50-15-SG	689																					

Référence	€ HT	MOTEUR				Ref. H DN	Passage en mm	Kg	m³/h	0	3	6	9	12	15	18	21	24	27	30	33	36
		Tension	kW	A	µf				l/min	0	50	100	150	200	250	300	350	400	450	500	550	600
GQV 50-8	527	400	0.55	1.5	-	2" DN 50 H	50	15	H m	8	7.4	6.9	6.3	5.6	4.8	4	3	1.8	-	-	-	-
GQV 50-8-CG	662							16														
GQVM 50-8	527	230		4.3	16																	
GQVM 50-8-SG	516																					
GQV 50-9	534	400	0.75	1.8	-			15.2		9.3	8.8	8.3	7.7	7	6.2	5.3	4.3	3.2	2.2	-	-	-
GQVM 50-9		230		4.8	16			16.2														
GQVM 50-9-SG	523																					
GQV 50-11	551	400	0.90	2.3	-			16		11	10.5	10	9.3	8.6	7.8	7	6.2	5.2	4.2	3	1.8	-
GQVM 50-11		230		6.6	25			18														
GQVM 50-11-SG	541																					
GQV 50-13	610	400	1.10	3	-			19		12.8	12.2	11.6	11	10.3	9.5	8.6	7.7	6.7	5.7	4.5	3.3	2
GQVM 50-13		230		8.4	30			20.5														
GQVM 50-13-SG	599																					
GQV 50-15	627	400	1.50	4	-			20.5		15	14.4	13.7	13	12.2	11.3	10.4	9.5	8.5	7.4	6.2	4.8	3.5
GQV 50-15-CG	762							22														
GQVM 50-15	700	230		10	35																	
GQVM 50-15-SG	689																					

M = Monophasé - H = Horizontal - F = Femelle - V = Vertical - SG = Sans Flotteur - CG = Tri avec Flotteur.

www.motralec.com / service-commercial@motralec.com / 01.39.97.65.10

GMV 50 POMPES DE RELEVAGE À ROUE VORTEX

GMVM 50

GMV 50-65

Pompe en fonte à roue vortex pour eau chargée.
Corps de pompe et turbine en fonte - Arbre en inox 430.
1 Garniture mécanique en oxyde d'alumine/carbone dur NBR (Côté turbine). Chambre à huile intermédiaire. 1 Garniture mécanique stéatite/carbone dur NBR (Côté moteur).
Moteur à sec 2900 tours/minute (Service continu) - Bobinage à triple imprégnation résistant à l'humidité - Isolation classe F - Protection IP X8 - Condensateur intégré sur version monophasée.
Protection thermique : A connecter au tableau en triphasée - Intégrée en monophasée.
Température du liquide jusqu'à + 35°C - Valeur PH : 6 - 11.
Profondeur d'immersion : Mini : 500 mm / Maxi : 10 mètres.
Livrée avec câble d'alimentation :
HO7RNF - 3G 1.5 mm² longueur 10 mètres en monophasée.
HO7RNF - 4G 1.5 mm² + 2 x 0.5 mm² longueur 10 mètres en triphasée.
Livrée avec flotteur en monophasée.
Exécutions spéciales sur demande.

Référence	€ HT	MOTEUR			Ref. F	Pass. mm	Kg	m³/h	0	6	12	18	24	30	31	35	39
		Tension	kW	A				l/min	0	100	200	300	400	500	516	583	650
GMV 50CE	975	400	0.75	1.9	2" V	50	27	H m	9.2	8	7	5	3.5	1.5	1	-	-
GMVM 50CE	1 014	230		4.5													
GMVM 50CE - SG	985																
GMV 50-65C	1 010	400		1.9	DN65 H		29										
GMVM 50-65C	1 049	230		4.5													
GMVM 50-65C - SG	1 020																
GMV 50BE	1 158	400	1.10	2.7	2" V		28		10.7	9.5	8	6.5	4.5	2.5	2.3	1	-
GMVM 50BE	1 202	230		6.5			28.5										
GMVM 50BE - SG	1 173																
GMV 50-65B	1 192	400		2.7	DN65 H		30										
GMVM 50-65B	1 236	230		6.5			30.5										
GMVM 50-65B - SG	1 208																
GMV 50AE	1 202	400	1.50	3.8	2"V		29.5		12.9	11.5	10	8.5	6.5	4.3	4	2.5	1
GMV 50-65A	1 236				DN65H		31.5										

M = Monophasé - F = Femelle - V = Vertical - H = Horizontal - SG = Sans Flotteur.

DGO POMPES DE RELEVAGE À ROUE VORTEX

DGO-HM

Pompe en fonte à roue vortex pour eau chargée.
Corps de pompe en fonte - Turbine en fonte - Arbre en inox 420.
Garnitures mécaniques : 1 en carbure de silicium + 1 en graphite d'alumine.
Moteur à bain d'huile - Bobinage à double imprégnation résistant à l'humidité - Isolation classe F - Protection IP 68 - Protection thermique et condensateur en coffret sur version monophasée.
Température maxi du liquide : + 40°C.
Profondeur maxi d'immersion : 20 mètres.
Câble d'alimentation HO7RNF - 4G1 mm² - longueur 10 mètres.
Flotteur sur version monophasée DGO M - FB.
Sur demande : exécutions spéciales versions bronze et inox 316.

Vitesse moteur : 2900 tours/minute.

Référence	€ HT	MOTEUR			Ref. H DN	Pass. mm	Kg	m³/h	0.0	7.2	14.4	21.6	28.8	36.0	43.2	50.4	57.6
		Tension	kW	A				l/min	0	120	240	360	480	600	720	840	960
DGO 150/2/65HT *(10)	985	400	1.10	2.5	65	**65**	25.5	H m	7.9	7.0	5.9	4.8	3.5	2.3	-	-	-
DGO 150/2/65HM *(10)	1 052	230		8.2													
DGO 150/2/65HM-FB *(10)	1 087																
DGO 200/2/65HT *(10)	1 047	400	1.50	3.6	65	**65**	26		9.9	9.4	8.8	7.9	6.9	5.6	4.2	2.5	-
DGO 200/2/65HM *(10)	1 116	230		9.9													
DGO 200/2/65HM-FB *(10)	1 153																
DGO 200/2/80HT *(10)	1 160	400	1.50	3.6	80	**80**	26		8.4	7.9	7.2	6.4	5.5	4.5	3.6	2.6	1.7
DGO 200/2/80HM *(10)	1 225	230		9.9													
DGO 200/2/80HM-FB *(10)	1 262																

Vitesse moteur : 1450 tours/minute.

Référence	€ HT	MOTEUR			Ref. F	Pass. mm	Kg	m³/h	0.0	7.2	14.4	21.6	28.8	36.0	43.2	50.4	57.6	64.8
		Tension	kW	A				l/min	0	120	240	360	480	600	720	840	960	1080
DGO 100/4/50HT	858	400	0.7	2.2	2" H	**45**	19	H m	5.2	4.7	4.1	3.3	1.6	-	-	-	-	-
DGO 100/4/50HM	924	230		5.7														
DGO 150/4/65HT *(10)	1 023	400	0.9	2.8	DN65 H	**45**	27		5.9	5.5	5.1	4.6	3.9	3.0	1.9	-	-	-
DGO 150/4/65HM *(10)	1 089	230		7.6														
DGO 150/4/80HT *(10)	1 116	400	0.9	2.8	DN80 H	**60**	29		5.4	5.1	4.7	4.3	3.8	3.4	2.8	2.3	1.7	1.1
DGO 150/4/80HM *(10)	1 185	230		7.6														

H = Horizontal - T = Triphasé - M = Monophasé - F = Femelle - DN = Diamètre nominal.

*** Pour utilisation en version portable (sans pied d'assise) ajouter une base de soutien (voir page 205) :** **(10) Base 10** 39

RELE VAGE

www.motralec.com / service-commercial@motralec.com / 01.39.97.65.10

DGN DGP POMPES DE RELEVAGE À ROUE VORTEX

Pompe en fonte à roue vortex pour eau chargée.
Corps de pompe en fonte - Turbine en fonte - Arbre en inox 420.
2 garnitures mécaniques en carbure de silicium (DGN).
2 garnitures mécaniques en carbure de silicium + 1 en graphite d'alumine (DGP).
Moteur à sec (DGN) - Moteur à bain d'huile (DGP) - Bobinage à double imprégnation résistant à l'humidité - Isolation classe H - Protection IP 68.
Température maxi du liquide : + 40°C.
Profondeur maxi d'immersion : 20 mètres.
Câbl e d'alimentation HO7RNF longueur 10 mètres.
Exécutions spéciales sur demande.

Moteur 230 volts mono (Série M) et tri 400 Volts (Série T) - 2900 tours/minute.

Référence	€ HT	MOTEUR kW	MOTEUR A	Ref. H DN	Pass. en mm	Kg	m³/h	0	7.2	14.4	21.6	28.8	36	43.2	50.4	57.6	64.8	72	79.2
							l/min	0	120	240	360	480	600	720	840	960	1080	1200	1320
DGN 250/2/65VM *(1)	1 880	1.80	12.5	2"1/2	65	49	H m	11.6	10.0	8.4	6.8	5.2	3.7	2.2	-	-	-	-	-
DGN 250/2/65VT *(1)	1 784		4.3			49													
DGN 250/2/65HM *(1)	1 880		12.5	65		51		14.1	12.1	10.2	8.5	6.9	5.4	4.0	2.8	-	-	-	-
DGN 250/2/65HT *(1)	1 784		4.3			52													
DGN 250/2/80HM *(1)	1 914		12.5	80	80	53		8.0	7.2	6.4	5.6	4.9	4.2	3.5	2.9	2.3	1.8	-	-
DGN 250/2/80HT *(1)	1 819		4.3			53													
DGN 300/2/65VT *(1)	1 951	2.20	5.1	2"1/2	65	51		16.1	13.9	11.7	9.4	7.4	5.5	3.8	2.1	-	-	-	-
DGN 300/2/65HT *(1)	1 951			65		53		15.9	14.3	12.5	10.6	8.6	6.6	4.8	3.3	1.9	-	-	-
DGN 300/2/80HT *(1)	2 048			80	80	55		10.8	9.8	8.7	7.8	6.8	5.9	5.0	4.2	3.4	2.7	2.0	-
DGN 400/2/65HT *(1)	2 602	3.00	6.7	65	65	74		17.5	15.9	14.2	12.2	10.2	8.2	6.4	4.5	2.8	-	-	-
DGN 400/2/80HT *(1)	2 649			80	80	75		14.8	13.3	11.6	10.0	8.5	7.2	6.0	4.9	3.9	3.0	-	-
DGN 550/2/65HT *(1)	2 780	4.10	8.7	65	65	78		22.3	20.8	19.0	17.0	15.0	12.9	10.9	8.9	7.1	5.5	4.0	-
DGN 550/2/80HT *(1)	2 829			80	80	79		18.9	17.5	16.0	14.5	13.0	11.4	9.9	8.6	7.3	6.2	5.3	4.4

Moteur 400 volts - 1450 tours/minute.

Référence	€ HT	MOTEUR kW	MOTEUR A	Ref. H DN	Pass. en mm	Kg	m³/h	0.0	10.8	21.6	32.4	43.2	54.0	64.8	75.6	86.4	97.2	108.0
							l/min	0	180	360	540	720	900	1080	1260	1440	1620	1800
DGN 200/4/65HT *(2)	2 114	1.50	4.1	65	65	63	H m	10.5	9.7	8.5	7.0	5.0	2.8	-	-	-	-	-
DGN 200/4/80HT *(2)	2 151			80	80	64		10.1	9.2	8.2	6.9	5.5	4.0	2.5	-	-	-	-
DGN 200/4/100HT *(2)	2 185			100	100	66		8.6	7.5	6.4	5.4	4.5	3.6	2.8	2.0	1.2	-	-
DGN 300/4/65HT *(2)	2 713	2.20	5.8	65	65	78		12.7	11.9	10.9	9.6	7.9	6.0	3.7	-	-	-	-
DGN 300/4/80HT *(2)	2 752			80	80	79		11.9	11.1	10.1	9.1	8.0	6.7	5.3	3.8	2.2	-	-
DGN 300/4/100HT *(2)	2 799			100	100	81		10.5	9.7	8.8	7.9	6.9	5.9	5.0	4.0	3.1	2.3	1.6
DGN 400/4/65HT *(2)	2 881	3.00	7.3	65	65	82		11.8	10.8	9.9	8.9	7.9	6.7	5.3	3.6	-	-	-
DGN 400/4/80HT *(2)	2 922			80	80	83		11.0	10.2	9.4	8.6	7.7	6.7	5.8	4.8	3.8	2.8	-
DGN 400/4/100HT *(2)	2 967			100	100	85		9.7	9.2	8.7	8.0	7.3	6.6	5.9	5.2	4.4	3.6	2.7

Moteur 400 Volts ≤ 4.60 Kw - 400/700 volts ≥ 6.50 Kw - 1450 tours/minute.

Référence	€ HT	MOTEUR kW	MOTEUR A	Ref. H DN	Pass. en mm	Kg	m³/h	0.0	28.8	57.6	86.4	115.2	144.0	172.8	201.6	230.4	259.2	288.0	316.8	345.6
							l/min	0	480	960	1440	1920	2400	2880	3360	3840	4320	4800	5280	5760
DGP 550/4/80HT	3 719	4.60	10.1	80	60	81	H m	12.5	11.0	9.6	8.1	6.1	3.6	-	-	-	-	-	-	-
DGP 550/4/100HT	3 963			100	80	84		8.9	8.4	7.6	6.7	5.6	4.2	2.3	-	-	-	-	-	-
DGP 750/4/80HT	4 783	6.50	14.9	80	60	122		15.0	14.1	12.4	10.3	7.7	4.7	-	-	-	-	-	-	-
DGP 750/4/100HT	5 340			100	85	115		10.6	10.1	9.2	8.0	6.6	5.1	3.4	-	-	-	-	-	-
DGP 1000/4/80HT	5 376	8.90	20	80	60	130		17.9	16.7	15.2	13.2	10.9	7.8	3.6	-	-	-	-	-	-
DGP 1000/4/100HT	5 911			100	85	125		14.0	13.2	12.1	10.9	9.5	7.8	5.9	3.8	-	-	-	-	-
DGP 1000/4/125HT	7 015			125	98	180		8.7	8.5	8.2	7.9	7.5	7.0	6.4	5.6	4.8	4.0	-	-	-
DGP 1500/4/100HT	7 663	13.60	28.2	100	80	165		16.8	16.2	15.4	14.3	13.1	11.7	10.1	8.2	5.7	-	-	-	-
DGP 1500/4/125HT	8 891			125	102	199		11.1	11.0	10.8	10.4	9.8	9.2	8.4	7.7	6.8	5.9	5.0	4.0	-
DGP 2000/4/125HT	9 874	16.40	36			216		14.1	13.8	13.5	13.0	12.4	11.8	11.1	10.2	9.3	8.3	7.2	6.0	4.7

Moteur 400 volts - 960 tours/minute.

Référence	€ HT	MOTEUR kW	MOTEUR A	Ref. H DN	Pass. en mm	Kg	m³/h	0.0	14.4	28.8	43.2	57.6	72.0	86.4	100.8	115.2	129.6	144.0	158.4
							l/min	0	240	480	720	960	1200	1440	1680	1920	2160	2400	2640
DGN 150/6/65HT *(2)	2 546	1.10	3.7	65	65	61	H m	5.7	4.9	3.8	2.6	1.2	-	-	-	-	-	-	-
DGN 150/6/80HT *(2)	2 526			80	80	62		5.3	4.6	3.9	3.1	2.3	1.5	0.6	-	-	-	-	-
DGN 150/6/100HT *(2)	2 567			100	100	66		4.6	4.0	3.4	2.8	2.1	1.4	0.7	-	-	-	-	-
DGN 250/6/100HT *(2)	3 583	1.80	5.7			111		6.3	5.7	5.0	4.2	3.4	2.6	1.7	0.8	-	-	-	-
DGN 250/6/150HT *(2)	3 689			150	150	114		3.3	3.1	2.9	2.7	2.5	2.2	2.0	1.7	1.5	1.2	0.9	0.6

V = Vertical - H = Horizontal - M = Monophasé - T = Triphasé - DN = Diamètre nominal.

*** Pour utilisation en version portable (sans pied d'assise) ajouter une base de soutien (voir page 205) :**

(1) Base 1 — 52

(2) Base 2 — 185

www.motralec.com / service-commercial@motralec.com / 01.39.97.65.10

APS APE POMPES À GRANDE HAUTEUR MANOMÉTRIQUE

APS

APE

Pompe en fonte à roue multicanaux ouverte.
Pour eau propre ou légèrement chargée.
Corps de pompe en fonte - Turbine en fonte - Arbre en inox 420.
1 garniture mécanique en carbure de silicium + 1 joint à lèvre.
Moteur à sec 2900 tours/minute (Service continu) - Bobinage à double imprégnation résistant à l'humidité - Isolation classe F - Protection IP 68 - Protection thermique et condensateur incorporés dans la pompe.
Température maxi du liquide : + 40°C.
Profondeur maxi d'immersion : 20 mètres.
Câble d'alimentation HO7RNF longueur 10 mètres.
Exécutions spéciales sur demande.

Vitesse moteur : 2900 tours/minute.

Référence	€ HT	MOTEUR			Ref. H F	Passage en mm	Kg	m³/h	0	3.6	7.2	10.8	14.4	18	21.6	25.2	28.8	32.4
		Tension	kW	A				l/min	0	60	120	180	240	300	360	420	480	540
APS 100/2/40HT	727	400	0.90	2.1	1"1/2 V	7	20	H m	20.3	18.7	16.7	14.2	11.4	5.8	-	-	-	-
APS 100/2/40HM	766	230		6.6														
APE 200/2/50HT	956	400	1.70	3.8	2"		26		24.9	23.9	22.7	21.2	19.3	17.2	14.8	11.9	8.5	4.0
APE 200/2/50HM	996	230		10.6														

M = Monophasé - T = Triphasé - F = Femelle - H = Horizontal - V = Vertical.

APN APP POMPES À GRANDE HAUTEUR MANOMÉTRIQUE

APN

APP

Pompe en fonte à roue multicanal ouverte.
Pour eau propre ou légèrement chargée.
Corps de pompe en fonte - Turbine en fonte - Arbre en inox 420.
2 garnitures mécaniques en carbure de silicium (APN).
2 garnitures mécaniques en carbure de silicium + 1 en graphite d'alumine (APP).
Moteur à sec (APN) - Moteur à bain d'huile (APP) - 2900 tours/minute (Service continu) - Bobinage à double imprégnation résistant à l'humidité - Isolation classe H - Protection IP 68.
Température maxi du liquide : + 40°C.
Profondeur maxi d'immersion : 20 mètres.
Câble d'alimentation HO7RNF longueur 10 mètres.
Exécutions spéciales sur demande.

Vitesse moteur : 2900 tours/minute.

Référence	€ HT	MOTEUR			Ref.H F	Pass. mm	Kg	m³/h	0.0	7.2	14.4	21.6	28.8	36.0
		Tension	kW	A				l/min	0	120	240	360	480	600
APN 250/2/40HM *(1)	2 080	230	1.80	12.5	1" 1/2	7	43	H m	25.6	23.4	20.4	14.5	3.7	-
APN 250/2/40HT *(1)	1 971	400	1.80	4.3			43							
APN 300/2/50HT *(1)	2 136		2.20	5.1	2"		46		29.0	27.5	24.9	21.6	15.9	5.1
APN 400/2/50HT *(1)	2 732		3.00	6.7		8	68		34.2	32.2	28.7	24.0	15.7	-
APN 550/2/50HT *(1)	2 913		4.10	8.7			71		38.7	35.9	32.1	26.7	18.9	-
APP 750/2/50HT *(1)	4 588	400/700	7.20	14.6		10	90		53.3	49.6	46.2	41.5	34.5	-
APP 1000/2/50HT *(1)	4 896		10.00	19.8		12	96		58.3	56.1	53.2	49.6	45.0	38.5

M = Monophasé - T = Triphasé - F = Femelle - H = Horizontal.

*** Pour utilisation en version portable (sans pied d'assise) ajouter une base de soutien (voir page 205) :** **(1) Base 1** 52

www.motralec.com / service-commercial@motralec.com / 01.39.97.65.10

GQG 6 POMPES À ROUE DILACÉRATRICE

Pompe en fonte à roue multicanaux ouverte et système de broyage pour eau chargée.
Corps de pompe en fonte - Turbine en fonte - Arbre en inox 304.
Double garniture mécanique en céramique d'alumine/carbone dur/NBR, dans chambre à huile.
Moteur à sec 2900 tours/minute (Service continu) - Bobinage à triple imprégnation résistant à l'humidité - Isolation classe F - Protection IP X8 -
Protection thermique et condensateur incorporés sur version monophasée.
Température maxi du liquide : + 35°C.
Profondeur maxi d'immersion : 5 mètres.
Livrée avec câble d'alimentation
HO7RNF - 3G1,5 mm² - Longueur 10 mètres en version triphasée.
HO7RNF - 4G1 mm² - Longueur 10 mètres en version monophasée.
Livrée avec flotteur réglable + fiche mâle en monophasée.
Exécutions spéciales sur demande.

Référence	€ HT	MOTEUR				Ref. H DN	Passage en mm	Kg	m³/h	0	3	6	9	12	15	16.8
		Tension	kW	A	µf				l/min	0	50	100	150	200	250	280
GQG 6-18	792	400	0.90	2.2	-	1"1/2 DN32 H	6	18.5	H m	18	16.5	14.3	11	6.5	1	-
GQG 6-21	842		1.10	2.6				18.7		21	19.5	17	13.5	9.2	3	-
GQG 6-25	990		1.50	3.8				19		25	23	21	17.8	13.4	7.8	4
GQGM 6-25	1 020	230	1.50	9.5	30			20								
GQGM 6-25-SG	987							20								

⚠ Version monophasée livrée avec coffret comprenant un condensateur de démarrage de 80 µf.

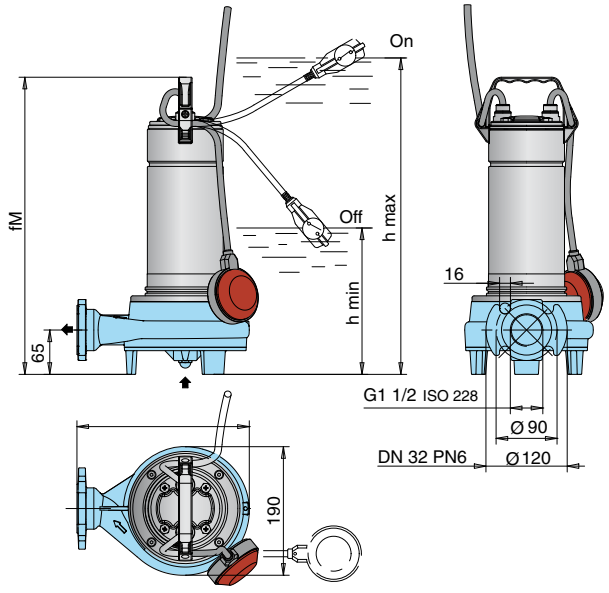

Référence	mm		
	fM	h max	h min
GQG 6-18	460	535	275
GQG 6-21	460	535	275
GQG(M) 6-25	485	560	300

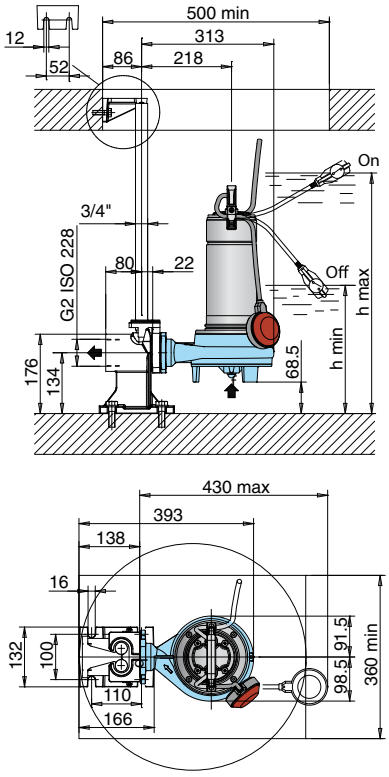

Référence	mm	
	h max	h min
GQG 6-18	603	343
GQG 6-21	603	343
GQG(M) 6-25	628	368

www.motralec.com / service-commercial@motralec.com / 01.39.97.65.10

GRS GRE GRI POMPES À ROUE DILACÉRATRICE

GRS

GRE / GRI

Pompe en fonte à roue multicanaux ouverte et système de broyage pour eau chargée.
Corps de pompe en fonte - Turbine en fonte - Arbre en inox 420 - Hachoir en acier X102CrNiMo17Ku.
1 garniture mécanique en carbure de silicium + 1 joint à lèvre (GRS et GRE).
2 garnitures mécaniques en carbure de silicium (GRI).
Moteur à sec 2900 tours/minute (Service continu) - Bobinage à double imprégnation résistant à l'humidité - Isolation classe F - Protection IP 68 - Protection thermique et condensateur en coffret pour GRS et GRI - Condensateur incorporé dans la pompe pour GRE.
Température maxi du liquide : + 40°C.
Profondeur maxi d'immersion : 20 mètres.
Câble d'alimentation HO7RNF longueur 10 mètres.
Exécutions spéciales sur demande.

Vitesse moteur : 2900 tours/minute

Référence	€ HT	MOTEUR			Ref. H F	Kg	m³/h	0	3.6	7.2	10.8	14.4	18	21.6
		Tension	kW	A			l/min	0	60	120	180	240	300	360
GRS 100/2/40HT	969	400	0.90	2.3	1"1/2	21	H m	20.4	18.7	16.8	14	7.0	-	-
GRE 200/2/50HT	1 532	400	1.70	3.8	2"	26		27.3	25.2	22.9	20.2	16.8	12.4	6.6
GRE 200/2/50HM	1 570	230		10.6										
GRI 200/2/50HT	1 851	400	1.70	3.8	2"	26		23.4	22.4	20.7	18.2	14.9	10.8	5.8
GRI 200/2/50HM	1 890	230		10.6										

M = Monophasé - T = Triphasé - F = Femelle - H = Horizontal

GRN GRP POMPES À ROUE DILACÉRATRICE

GRN

GRP

Pompe en fonte à roue multicanaux ouverte et système de broyage pour eau chargée.
Corps de pompe en fonte - Turbine en fonte - Arbre en inox 420 - Hachoir en acier X102CrNiMo17Ku.
Etanchéité :
2 garnitures mécaniques en carbure de silicium (GRN).
2 garnitures mécaniques en carbure de silicium + 1 garniture graphite d'alumine (GRP).
Moteur à sec (GRN) - Moteur à bain d'huile (GRP) - 2900 tours/minute (Service continu) - Bobinage à double imprégnation résistant à l'humidité - Isolation classe H - Protection IP 68.
Température maxi du liquide : + 40°C.
Profondeur maxi d'immersion : 20 mètres.
Câble d'alimentation HO7RNF longueur 10 mètres.
Exécutions spéciales sur demande.

Vitesse moteur : 2900 tours/minute.

Référence	€ HT	MOTEUR			Ref. H F	Kg	m³/h	0.0	3.6	7.2	10.8	14.4	18.0	21.6	25.2
		Tension	kW	A			l/min	0	60	120	180	240	300	360	420
GRN 250/2/40HM *(1)	2 331	230	1.80	12.5	1"1/2	44	H m	28.4	27.3	25.9	23.6	20.7	17.3	12.5	-
GRN 250/2/40HT *(1)	2 211	400	1.80	4.3		44									
GRN 300/2/50HT *(1)	2 348		2.20	5.1	2"	47		32.7	31.4	29.7	27.6	25.2	22.5	17.5	-
GRN 400/2/50HT *(1)	2 967		3.00	6.7		69		36.3	35.2	33.6	31.3	28.5	25.4	20.4	-
GRN 550/2/50HT *(1)	3 147		4.10	8.7		72		47.6	46.4	44.6	42.3	39.1	33.9	24.0	7.7
GRP 750/2/50HT *(1)	5 542	400/700	7.20	14.5		90		53.9	52.5	50.4	47.8	44.8	41.2	36.1	22.8

Vitesse moteur : 1450 tours/minute.

Référence	€ HT	MOTEUR			Ref. H DN	Kg	m³/h	0.0	10.8	21.6	32.4	43.2	54.0	64.8	75.6	86.4	97.2
		Tension	kW	A			l/min	0	180	360	540	720	900	1080	1260	1440	1620
GRN 300/4/80HT *(3)	3 997	400	2.20	5.8	80	87	H m	9.0	8.3	7.6	6.9	6.2	5.5	4.7	3.9	2.9	-
GRN 300/4/100HT *(3)	4 056				100	89		8.5	7.8	7.2	6.6	5.9	5.3	4.6	3.8	2.9	2.0
GRN 400/4/80HT *(3)	4 194		3.00	7.3	80	90		9.2	8.6	7.9	7.3	6.6	5.9	5.2	4.3	3.4	2.4
GRN 400/4/100HT *(3)	4 256				100	92		9.0	8.3	7.7	7.0	6.3	5.7	5.0	4.3	3.5	2.6

M = Monophasé - T = Triphasé - F = Femelle - H = Horizontal - DN = Diamètre nominal

*** Pour utilisation en version portable (sans pied d'assise) ajouter une base de soutien (voir page 205) :**

(1) Base 1 — 52

(3) Base 3 — 185

RELE VAGE

www.motralec.com / service-commercial@motralec.com / 01.39.97.65.10

GEOTRIT STATION DE RELEVAGE ET DE BROYAGE AUTOMATIQUE

Système de broyage destiné à un usage domestique. Peut être utilisé pour des rejets provenant d'un WC + un lavabo, lorsqu'il n'est pas possible de raccorder ces derniers au réseau d'évacuation principal.
GEOTRIT est équipé d'un broyeur, d'un clapet/vanne et d'un filtre à charbon.
L'ensemble est vendu avec une manchette flexible de raccordement pour l'entrée des effluents et un coude de sortie pour l'évacuation.
Evacuation maxi verticale : 4 mètres.

Référence	€ HT	MOTEUR			Ref. H F	Kg	m³/h	4.2	4.8	5.4	6	6.6	7.2
		Tension	kW	A			l/min	70	80	90	100	110	120
GEOTRIT	547	230	0.55	2.5	Ø 32 / 40 mm	6.8	H m	4.97	4.05	3.1	2.16	1.21	0.27

GEOCOMP STATION DE RELEVAGE ET DE BROYAGE AUTOMATIQUE

Système de broyage destiné à un usage domestique. Peut être utilisé pour des rejets provenant d'un WC + un lavabo + une douche/baignoire, lorsqu'il n'est pas possible de raccorder ces derniers au réseau d'évacuation principal.
GEOCOMP est équipé d'un broyeur, d'un clapet/vanne et d'un filtre à charbon.
L'ensemble est vendu avec 3 manchettes flexibles de raccordement pour les entrées des effluents et un coude de sortie pour l'évacuation.
Evacuation maxi verticale : 4 mètres.

Référence	€ HT	MOTEUR			Ref. H F	Kg	m³/h	4.14	4.2	4.8	5.4	6	6.5
		Tension	kW	A			l/min	69	70	80	90	100	110
GEOCOMP	581	230	0.55	2.5	Ø 32 / 40 mm	6.8	H m	5	4.89	3.66	2.42	1.24	0

GEOCLEAN STATION DE RELEVAGE AUTOMATIQUE

Système de relevage destiné à un usage domestique. Peut être utilisé pour des rejets d'eau claire ou légèrement chargée provenant d'un lavabo + une douche/baignoire + un évier + une machine à laver le linge ou la vaisselle, lorsqu'il n'est pas possible de raccorder ces derniers sur un réseau gravitaire.
GEOCLEAN est équipé d'une pompe de relevage, d'un clapet/vanne et d'un filtre à charbon.
L'ensemble est vendu avec 2 manchettes flexibles de raccordement pour les entrées des effluents et un coude de sortie pour l'évacuation.
Evacuation maxi verticale : 5 mètres.

Référence	€ HT	MOTEUR			Ref. H F	Kg	m³/h	2.88	3	3.6	4.2	4.8	5.04
		Tension	kW	A			l/min	48	50	60	70	80	84
GEOCLEAN	547	230	0.35	1.7	Ø 32 mm	6.6	H m	4.95	4.62	3.46	1.97	1.25	1

www.motralec.com / service-commercial@motralec.com / 01.39.97.65.10

Série | Pages

POSTES DE RELEVAGE 1 POMPE
descriptif des postes **174**

pour eaux claires ou légèrement chargées **176 à 179 et 184**

pour eaux chargées **180 à 183**

pour eaux chargées avec SPLITBOX NEW **185**

POSTES DE RELEVAGE 2 POMPES
descriptif des postes **175**

pour eaux claires ou légèrement chargées **186/189/192/196**

pour eaux chargées **187/188/190/191/194 à 196**

pour eaux chargées avec SPLITBOX NEW **193 et 197**

MAXICAL **198 et 199**

OPTIONS POUR POSTES DE RELEVAGE 1 POMPE **200 et 201**

OPTIONS POUR POSTES DE RELEVAGE 2 POMPES **202 et 203**

ACCESSOIRES **204 à 208**

SH **S**ortie d'**H**abitation

SFO **S**ortie de **F**osse

SFI **S**ortie de **F**iltre

SMS **S**ortie de **M**icro-**S**tation

EP **E**aux **P**luviales

ED **E**aux de **D**rainage

www.motralec.com / service-commercial@motralec.com / 01.39.97.65.10

Descriptif postes de relevage 1 pompe

Livrés montés prêt à poser. Conformes aux normes européennes EN12050-1 et EN12050-2 CE

Composition :

1 cuve enterrable en polyéthylène très résistant,
1 pompe de relevage en fonte ou en inox en 230V/mono/50Hz, équipée d'un flotteur marche/arrêt,
1 joint passe-câble pour prise moulée (CAL40),
1 vanne d'arrêt PVC avec raccord union (livrée séparément pour la CAL40),
1 passage de paroi PVC pour le raccordement du refoulement,
1 clapet à boule spécial eaux usées en PVC (sauf CAL40, clapet intégré à la pompe),
1 tuyauterie rigide intérieure en PVC,
1 corde de soutien en nylon (sauf CAL40),
2 presse-étoupes pour l'alimentation de la pompe et l'alarme trop-plein (sauf CAL40).

Livrés séparément :

1 kit de sortie de poste (sauf CAL40) comprenant :
1 raccord PVC et 1 tuyauterie souple + 2 raccords à compression, adaptable sur une canalisation PVC ou PEHD,
1 coude mâle/femelle pour PVC Ø 100 pour raccorder le tuyau d'arrivée des effluents (sauf CAL40, passage paroi Ø 32),
1 joint à lèvre Ø 100 pour monter l'arrivée des effluents (sauf CAL40), perçage à réaliser en Ø 108 mm,
1 joint à lèvre et un raccord pour effectuer une ventilation en Ø 50 (sauf CAL40, passage de paroi Ø 32), perçage à réaliser en Ø 60 mm,
1 fiche mâle 230V (sauf CAL40),
1 kit de connexion RST3 pour milieu humide (sauf CAL40).

POSTES CONCERNÉS

CAL40 GXRM 10 ..... P.176
CAL230 GXRM 10 ..... P.176
CAL230 GXRM 12 ..... P.177
CAL230 GXVM 25 ..... P.177
CAL230 GQRM 10 ..... P.178
CALIFILTRE 10 ..... P.179
CALIFOSSE 10 ..... P.179
CAL230 GQSM 50 ..... P.180
CAL230 GQGM 6 ..... P.181
CALIDOM GQSM 50 ..... P.182
CALIDOM GQGM 6 ..... P.183
CALIDOM GQRM 10 ..... P.184

Descriptif postes de relevage 1 pompe - PA (Pied d'Assise)

Livrés montés prêt à poser. Conformes aux normes européennes EN12050-1 et EN12050-2 CE

Composition :

1 cuve enterrable en polyéthylène très résistant,
1 pompe de relevage en fonte équipée d'un flotteur marche/arrêt,
1 pied d'assise droit en fonte équipé d'un coude PVC + barres de guidage en inox 304,
1 support inox en fond de poste qui évite le perçage de la cuve,
1 vanne d'arrêt PVC avec raccord union (livrée séparément pour la CAL230),
1 passage de paroi PVC pour le raccordement du refoulement,
1 clapet à boule spécial eaux usées en PVC,
1 tuyauterie rigide intérieure en PVC,
1 chaîne en inox 316,
2 presse-étoupes pour l'alimentation de la pompe et l'alarme trop-plein.

Livrés séparément :

1 kit de sortie de poste comprenant :
1 raccord PVC et 1 tuyauterie souple + 2 raccords à compression, adaptable sur une canalisation PVC ou PEHD,
1 coude mâle/femelle pour PVC Ø 100 pour raccorder le tuyau d'arrivée des effluents,
1 joint à lèvre Ø 100 pour monter l'arrivée des effluents, perçage à réaliser en Ø 108 mm,
1 joint à lèvre et un raccord pour effectuer une ventilation en Ø 50, perçage à réaliser en Ø 60 mm,
1 fiche mâle 230V,
1 kit de connexion RST3 pour milieu humide.

*SB : version équipée de la "SplitBox".

POSTES CONCERNÉS

CAL230 GQRM10 32-PA P.178
CAL230 GQVM 50-PA P.180
CAL230 GQGM 6-PA P.181
CALIDOM GQVM 50-PA P.182
CALIDOM GQGM 6-PA P.183
CALIDOM GQRM 10 32-PA P.184
CALIDOM GQRM 10 32-PA-SB* P.185

www.motralec.com / service-commercial@motralec.com / 01.39.97.65.10

Descriptif postes de relevage 2 pompes

Livrés montés prêt à poser. Conformes aux normes européennes EN12050-1 et EN12050-2 CE

Composition :

1 cuve enterrable en polyéthylène très résistant,
2 pompes de relevage en fonte ou en inox,
2 vannes d'arrêt PVC avec raccord union,
2 passages de paroi PVC pour le raccordement du collecteur,
2 clapets à boule spécial eaux usées en PVC,
1 tuyauterie rigide intérieure en PVC + collecteur extérieur,
3 flotteurs à bille dont 1 alarme trop-plein (version FB),
1 sonde piézométrique (version PZ),
2 chaînes en inox316,
5 presse-étoupes pour l'alimentation des 2 pompes et le raccordement des 3 flotteurs (dont le trop-plein).

Livrés séparément :

1 kit de sortie de poste comprenant :
1 raccord PVC et 1 tuyauterie souple + 2 raccords à compression, adaptable sur une canalisation PVC ou PEHD,
1 coude mâle/femelle pour PVC Ø 100 pour raccorder le tuyau d'arrivée des effluents,
1 joint à lèvre Ø 100 pour monter l'arrivée des effluents, perçage à réaliser en Ø 108 mm,
1 joint à lèvre et un raccord pour effectuer une ventilation en Ø 50, perçage à réaliser en Ø 60 mm.

POSTES CONCERNÉS

CAL500 2GQRM 10 ..... P.186
CAL500 2GQGM 6 ..... P.187
CAL500 2GQSM 50 ..... P.188
CALIDOUBLE 2GXRM 10 ..... P.189
CALIDOUBLE 2GXRM 12 ..... P.189
CALIDOUBLE 2GQSM 50 ..... P.190
CALIDOUBLE 2GQGM 6 ..... P.191
CALIDOUBLE 2GQRM 10 ..... P.192

Descriptif postes de relevage 2 pompes - PA (Pied d'Assise)

Livrés montés prêt à poser. Conformes aux normes européennes EN12050-1 et EN12050-2 CE

Composition :

1 cuve enterrable en polyéthylène très résistant,
2 pompes de relevage en fonte,
2 pieds d'assise droit en fonte équipés d'un coude PVC + barres de guidage en inox 304,
2 supports inox en fond de poste qui évite le perçage de la cuve,
2 vannes d'arrêt PVC avec raccord union (livrées séparément pour la CAL500),
2 passages de paroi PVC pour le raccordement du collecteur,
2 clapets à boule spécial eaux usées en PVC,
1 tuyauterie rigide intérieure en PVC + collecteur extérieur,
3 flotteurs à bille dont 1 alarme trop-plein (version FB)
1 sonde piézométrique (version PZ)
2 chaînes en inox 316,
5 presse-étoupes pour l'alimentation des 2 pompes et le raccordement des 3 flotteurs (dont le trop-plein).

Livrés séparément :

1 kit de sortie de poste comprenant :
1 raccord PVC et 1 tuyauterie souple + 2 raccords à compression, adaptable sur une canalisation PVC ou PEHD (sauf CALIPRO),
1 coude PVC, 1 raccord PVC et 1 raccord à compression (CALIPRO),
1 coude mâle/femelle pour PVC Ø 100 pour raccorder le tuyau d'arrivée des effluents,
1 joint à lèvre Ø 100 pour monter l'arrivée des effluents, perçage à réaliser en Ø 108 mm,
1 joint à lèvre et un raccord pour effectuer une ventilation en Ø 50, perçage à réaliser en Ø 60 mm.

*SB : version équipée de la "SplitBox".

POSTES CONCERNÉS

CAL500 2GQRM 10 32-PA P.186
CAL500 2GQGM 6-PA P.187
CAL500 2GQVM 50-PA P.188
CALIDOUBLE 2GQVM 50-PA P.190
CALIDOUBLE 2GQGM 6-PA P.191
CALIDOUBLE 2GQRM 10 32-PA P.192
CALIDOUBLE 2GQRM 10 32-PA-SB P.193
CALIPRO 2GQVM 50-PA P.194
CALIPRO 2DGN 65-PA P.195
CALIPRO 2GQG(M) 6-PA P.195
CALIPRO 2GQRM 10 32-PA P.196
CALIPRO 2DRN 65-PA P.196
CALIPRO 2DRN 65-PA-SB* P.197

www.motralec.com / service-commercial@motralec.com / 01.39.97.65.10

CAL40 GXRM 10 POSTE DE RELEVAGE POUR EAUX CLAIRES

Volume de bâchée du poste (avec le réglage usine du flotteur) = 9 litres

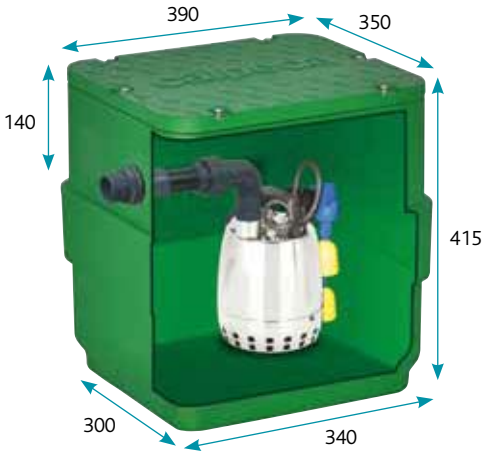

Poste 1 pompe 230V (descriptif pompe p.152)
Tuyauterie Ø 32 - **Passage 10 mm**

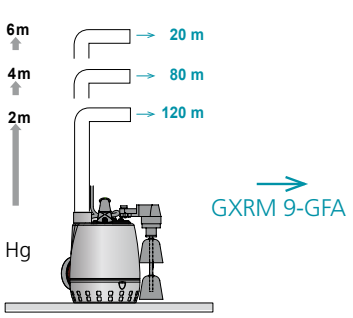

Longueur maxi du refoulement (Lg) Ø 32 en fonction du dénivelé du terrain (Hg) pour un débit de **3m³/h**.

50°C Maxi

Poste livré avec la pompe : GXRM 9-GFA (0,25 Kw - 2,5A) avec 10 m de câble.

Référence	€ HT	Poids (en Kg)	Volume du poste (en litres)
CAL40 GXRM 10-9GFA	533	11.2	40

CAL230 GXRM 10 POSTES DE RELEVAGE POUR EAUX CLAIRES OU LÉGÈREMENT CHARGÉES

Volume de bâchée du poste (avec le réglage usine du flotteur) = 130 litres

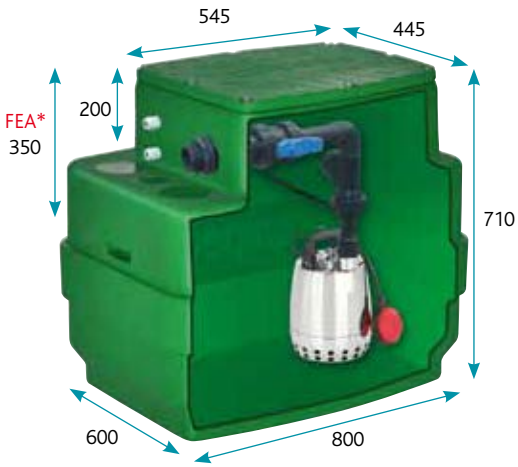

Poste 1 pompe 230V (descriptif pompe p.152)
Tuyauterie Ø 40 - **Passage 10 mm**

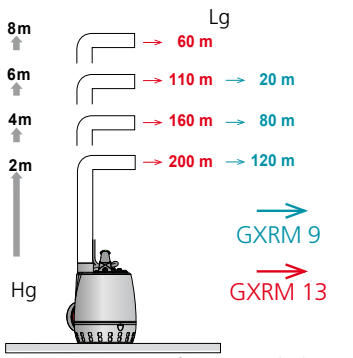

Longueur maxi du refoulement (Lg) Ø 40 en fonction du dénivelé du terrain (Hg) pour un débit de **3m³/h**.

OPTIONS (voir pages 200-201)

Réhausse
RC300

Alarme

Postes livrés avec la pompe : GXRM 9 (0,25 Kw - 2,5A) ou GXRM 13 (0,45 Kw - 4,5A) avec 20 m de câble.

Référence	€ HT	Poids (en Kg)	Volume du poste (en litres)
CAL230 GXRM 10-9	788	26	230
CAL230 GXRM 10-13	814	28	

*FEA : Fil d'Eau d'Arrivée

www.motralec.com / service-commercial@motralec.com / 01.39.97.65.10

CAL230 GXRM 12 POSTES DE RELEVAGE POUR EAUX CLAIRES OU LÉGÈREMENT CHARGÉES

Poste 1 pompe 230V (descriptif pompe p.152)
Tuyauterie Ø 50 - **Passage 12 mm**

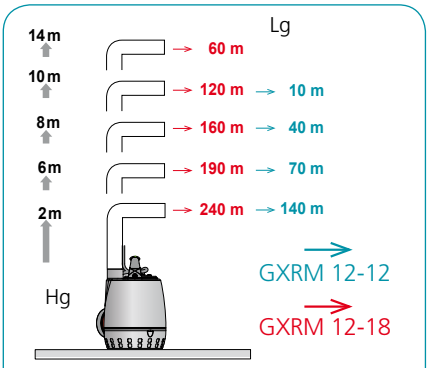

Longueur maxi du refoulement (Lg) Ø 50 en fonction du dénivelé du terrain (Hg) pour un débit de **6m³/h**.

OPTIONS (voir pages 200-201)

Réhausse
RC300

Alarme

Postes livrés avec la pompe : GXRM 12-12 (0,55 Kw - 3,6A) ou GXRM 12-18 (1,10 Kw - 8A) avec 20 m de câble.

Référence	€ HT	Poids (en Kg)	Volume du poste (en litres)
CAL230 GXRM 12-12	*Sur demande*	-	230
CAL230 GXRM 12-18		-	

CAL230 GXVM 25 POSTES DE RELEVAGE POUR EAUX CLAIRES OU LÉGÈREMENT CHARGÉES

Volume de bâchée du poste (avec le réglage usine du flotteur) = 45 litres

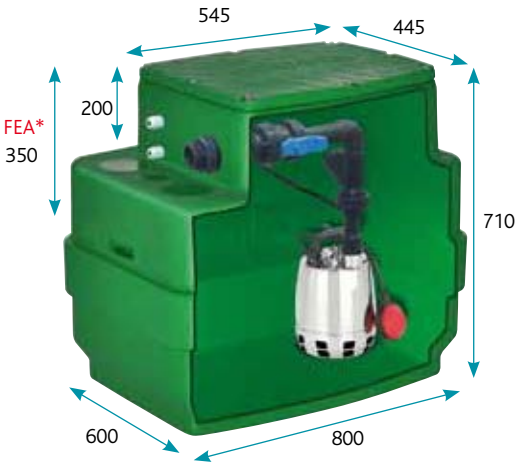

Poste 1 pompe 230V (descriptif pompe p.165)
Tuyauterie Ø 40 - **Passage 25 mm**

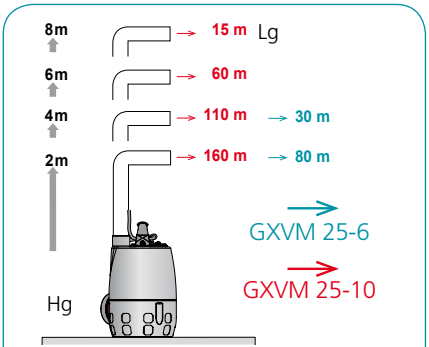

Longueur maxi du refoulement (Lg) Ø 40 en fonction du dénivelé du terrain (Hg) pour un débit de **3m³/h**.

OPTIONS (voir pages 200-201)

Réhausse
RC300

Alarme

Postes livrés avec la pompe : GXVM 25-6 (0,25 Kw - 2,3A) ou GXVM 25-10 (0,45 Kw - 4,5A) avec 20 m de câble.

Référence	€ HT	Poids (en Kg)	Volume du poste (en litres)
CAL230 GXVM 25-6	818	26	230
CAL230 GXVM 25-10	843	28	

*FEA : Fil d'Eau d'Arrivée

www.motralec.com / service-commercial@motralec.com / 01.39.97.65.10

CAL230 GQRM 10 POSTES DE RELEVAGE POUR EAUX CLAIRES OU LÉGÈREMENT CHARGÉES

Volume de bâchée du poste (avec le réglage usine du flotteur) = 50 litres

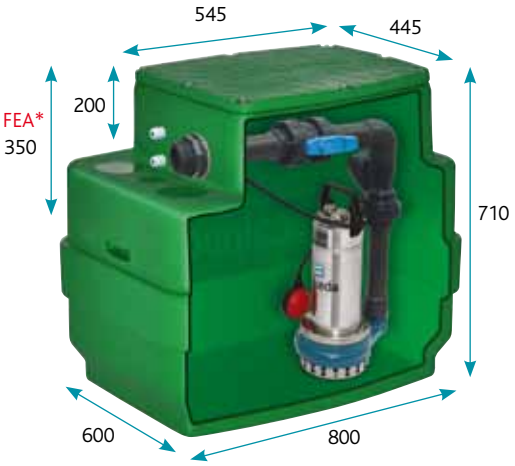

Poste 1 pompe 230V (descriptif pompe p.153)
Tuyauterie Ø 50 - **Passage 10 mm**

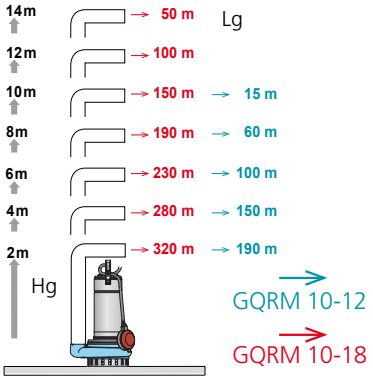

Longueur maxi du refoulement (Lg) Ø 50 en fonction du dénivelé du terrain (Hg) pour un débit de **6m³/h**.

OPTIONS (voir pages 200-201)

Réhausse **RC300**

Alarme

Postes livrés avec la pompe : GQRM 10-12 (0,55 Kw - 3,6A) ou GQRM 10-18 (1,10 Kw - 8A) avec 20 m de câble.

Référence	€ HT	Poids (en Kg)	Volume du poste (en litres)
CAL230 GQRM 10-12	1 008	34	230
CAL230 GQRM 10-18	1 098	38	

CAL230 GQRM 10 32-PA POSTES DE RELEVAGE POUR EAUX CLAIRES OU LÉGÈREMENT CHARGÉES

Volume de bâchée du poste (avec le réglage usine du flotteur) = 50 litres

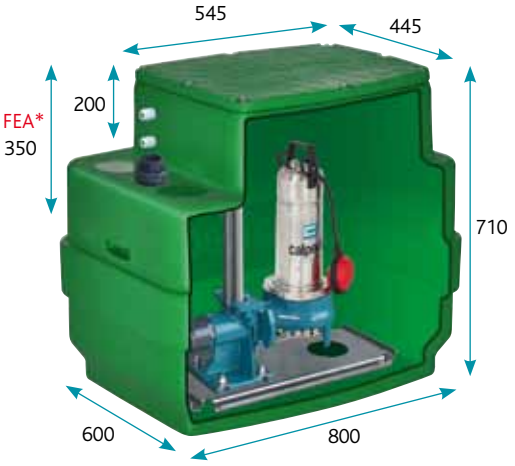

Poste 1 pompe 230V (descriptif pompe p.153)
Tuyauterie Ø 50 - **Passage 10 mm**

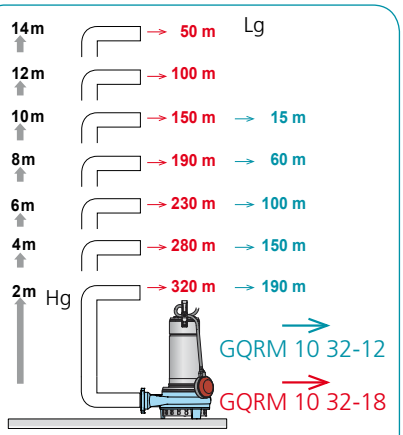

Longueur maxi du refoulement (Lg) Ø 50 en fonction du dénivelé du terrain (Hg) pour un débit de **6m³/h**.

OPTIONS (voir pages 200-201)

Réhausse **RC300**

Alarme

Postes livrés avec la pompe : GQRM 10 32-12 (0,55 Kw - 3,6A) ou GQRM 10 32-18 (1,10 Kw - 8A) avec 20 m de câble.

Référence	€ HT	Poids (en Kg)	Volume du poste (en litres)
CAL230 GQRM 10 32-12-PA	1 233	42	230
CAL230 GQRM 10 32-18-PA	1 317	46	

*FEA : Fil d'Eau d'Arrivée

www.motralec.com / service-commercial@motralec.com / 01.39.97.65.10

CALIFILTRE GXRM 10 POSTES DE RELEVAGE POUR EAUX CLAIRES OU LÉGÈREMENT CHARGÉES

Volume de bâchée du poste (avec le réglage usine du flotteur) = 55 litres

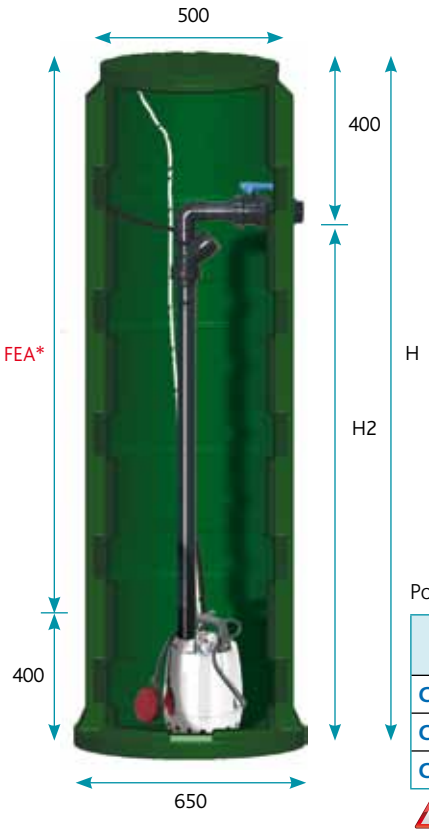

Poste 1 pompe 230V (descriptif pompe p.152)
Tuyauterie Ø 40 - **Passage 10 mm**

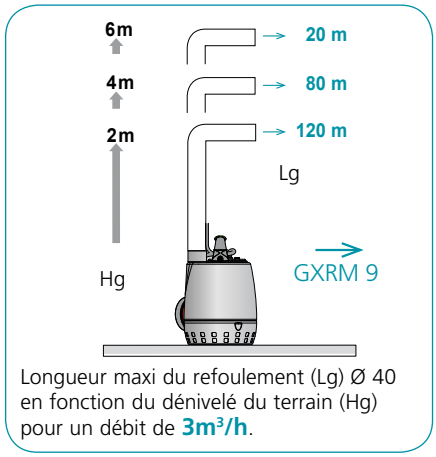

Longueur maxi du refoulement (Lg) Ø 40 en fonction du dénivelé du terrain (Hg) pour un débit de **3m³/h**.

OPTIONS (voir pages 200-201)

Réhausse **RH-FI 250**

Alarme

Postes livrés avec la pompe : GXRM 9 (0,25 Kw - 2,5A) avec 30 m de câble.

Référence	€ HT	Poids (en Kg)	Volume du poste (en litres)	H	FEA*	H2
CALIFILTRE1400 GXRM 10-9	1 012	35	290	1400	0 à 1000	1000
CALIFILTRE1900 GXRM 10-9	1 060	41	395	1900	0 à 1500	1500
CALIFILTRE2400 GXRM 10-9 ⚠	1 232	54	504	2400	0 à 2000	2000

⚠ Prix départ usine. Nous consulter pour le montant des frais de port.

CALIFOSSE GXRM 10 POSTES DE RELEVAGE POUR EAUX CLAIRES OU LÉGÈREMENT CHARGÉES

Volume de bâchée du poste (avec le réglage usine du flotteur) = 95 litres

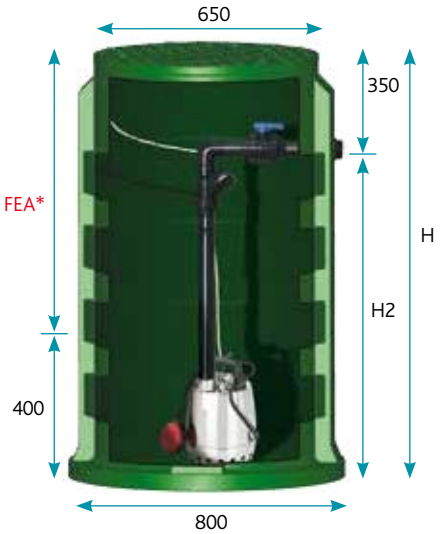

Poste 1 pompe 230V (descriptif pompe p.152)
Tuyauterie Ø 40 - **Passage 10 mm**

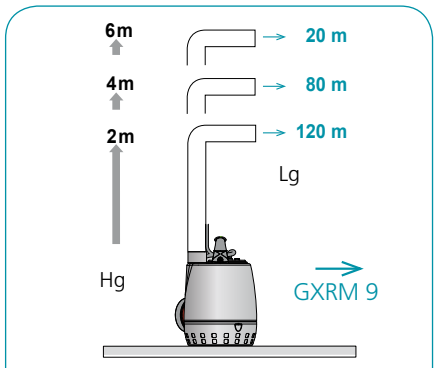

Longueur maxi du refoulement (Lg) Ø 40 en fonction du dénivelé du terrain (Hg) pour un débit de **3m³/h**.

OPTIONS (voir pages 200-201)

Couvercle et entretoise **KTF**

Réhausse **RH-FD 250**

Alarme

Postes livrés avec la pompe : GXRM 9 (0,25 Kw - 2,5A) avec 20 m de câble.

Référence	€ HT	Poids (en Kg)	Volume du poste (en litres)	H	FEA*	H2
CALIFOSSE900 GXRM 10-9	971	30	315	900	0 à -500	550
CALIFOSSE1200 GXRM 10-9	1 024	37	420	1200	0 à -800	850
CALIFOSSE1600 GXRM 10-9	1 146	51	570	1600	0 à -1200	1250
CALIFOSSE2000 GXRM 10-9	1 205	58	720	2000	0 à -1600	1650
CALIFOSSE2400 GXRM 10-9 ⚠	1 422	70	870	2400	0 à 2000	2050

⚠ Prix départ usine. Nous consulter pour le montant des frais de port.

*FEA : Fil d'Eau d'Arrivée

www.motralec.com / service-commercial@motralec.com / 01.39.97.65.10

CAL230 GQSM 50 POSTES DE RELEVAGE POUR EAUX CHARGÉES

Volume de bâchée du poste (avec le réglage usine du flotteur) = 50 litres

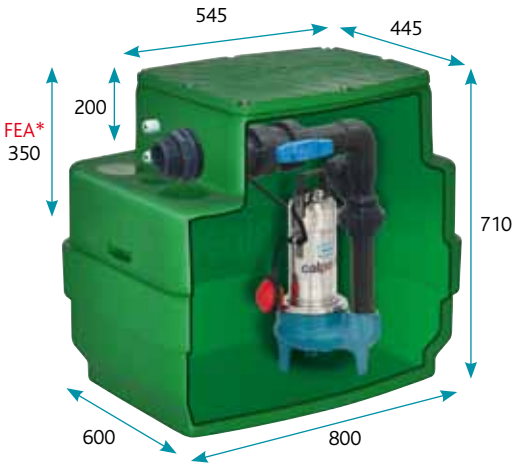

Poste 1 pompe 230V (descriptif pompe p.166)
Tuyauterie Ø 63 - **Passage 50 mm**

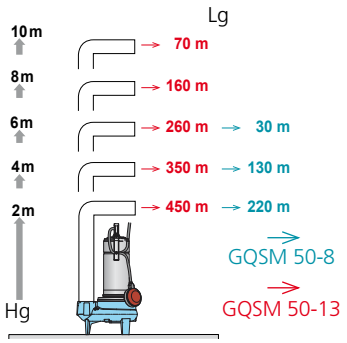

Longueur maxi du refoulement (Lg) Ø 63 en fonction du dénivelé du terrain (Hg) pour un débit de **6m³/h** (1 à 20 EH).

OPTIONS (voir pages 200-201)

Réhausse **RC300**

Alarme

Postes livrés avec la pompe : GQSM 50-8 (0,55 KW - 4,3 A) ou GQSM 50-13 (1,10 KW - 8,4 A) avec 20 m de câble.

Référence	€ HT	Poids (en Kg)	Volume du poste (en litres)
CAL230 GQSM 50-8	1 147	36	230
CAL230 GQSM 50-13	1 226	41	

CAL230 GQVM 50-PA POSTES DE RELEVAGE POUR EAUX CHARGÉES

Volume de bâchée du poste (avec le réglage usine du flotteur) = 50 litres

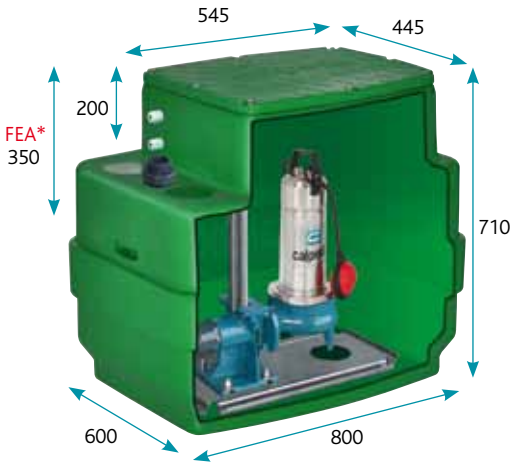

Poste 1 pompe 230V (descriptif pompe p.166)
Tuyauterie Ø 63 - **Passage 50 mm**

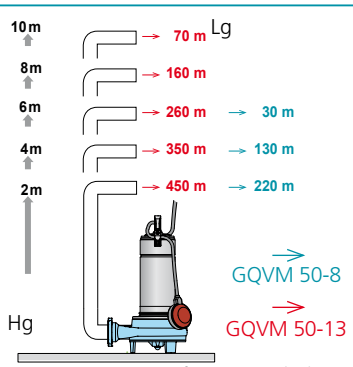

Longueur maxi du refoulement (Lg) Ø 63 en fonction du dénivelé du terrain (Hg) pour un débit de **6m³/h**.

OPTIONS (voir pages 200-201)

Réhausse **RC300**

Alarme

Postes livrés avec la pompe : GQVM 50-8 (0,55 KW - 4,3 A) ou GQVM 50-13 (1,10 KW - 8,4 A) avec 20 m de câble.

Référence	€ HT	Poids (en Kg)	Volume du poste (en litres)
CAL230 GQVM 50-8-PA	1 380	44	230
CAL230 GQVM 50-13-PA	1 459	49	

*FEA : Fil d'Eau d'Arrivée

www.motralec.com / service-commercial@motralec.com / 01.39.97.65.10

CAL230 GQGM 6 POSTE DE RELEVAGE POUR EAUX CHARGÉES

Volume de bâchée du poste (avec le réglage usine du flotteur) = 50 litres

Poste 1 pompe 230V (descriptif pompe p.170)
Tuyauterie Ø 50 - **Passage 6 mm**

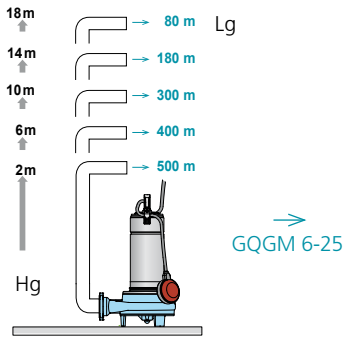

Longueur maxi du refoulement (Lg) Ø 50 en fonction du dénivelé du terrain (Hg) pour un débit de **6m³/h** (1 à 20 EH).

SH SFD SFI SNS EP EU

OPTIONS (voir pages 200-201)

Réhausse **RC300**

Alarme

Poste livré avec la pompe : GQGM 6-25 (1,50 Kw - 7,8A) avec 20 m de câble.

Référence	€ HT	Poids (en Kg)	Volume du poste (en litres)
CAL230 GQGM 6-25	1 621	38.5	230

CAL230 GQGM 6-PA POSTE DE RELEVAGE POUR EAUX CHARGÉES

Volume de bâchée du poste (avec le réglage usine du flotteur) = 50 litres

Poste 1 pompe 230V (descriptif pompe p.170)
Tuyauterie Ø 50 - **Passage 6 mm**

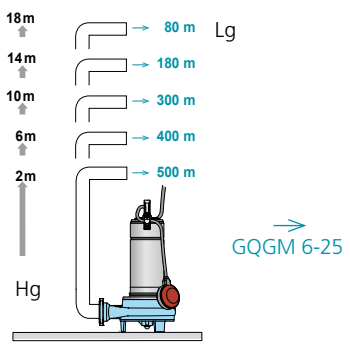

Longueur maxi du refoulement (Lg) Ø 50 en fonction du dénivelé du terrain (Hg) pour un débit de **6m³/h** (1 à 20 EH).

SH SFD SFI SNS EP EU

OPTIONS (voir pages 200-201)

Réhausse **RC300**

Alarme

Poste livré avec la pompe : GQGM 6-25 (1,50 Kw - 7,8A) avec 20 m de câble.

Référence	€ HT	Poids (en Kg)	Volume du poste (en litres)
CAL230 GQGM 6-25-PA	1 809	46.5	230

*FEA : Fil d'Eau d'Arrivée

RELE VAGE

CALIDOM GQSM 50 POSTES DE RELEVAGE POUR EAUX CHARGÉES

Volume de bâchée du poste (avec le réglage usine du flotteur) = 70 litres

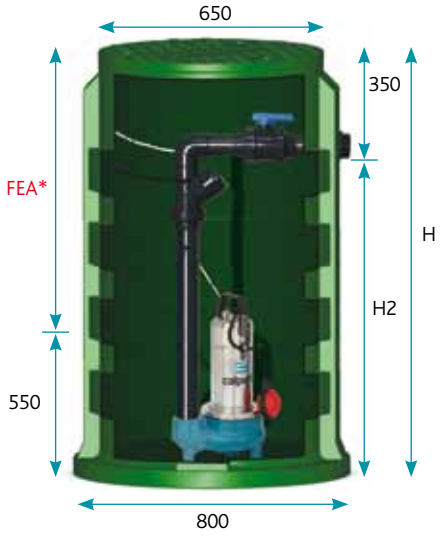

Poste 1 pompe 230V (descriptif pompe p.166)
Tuyauterie Ø 63 - **Passage 50 mm**

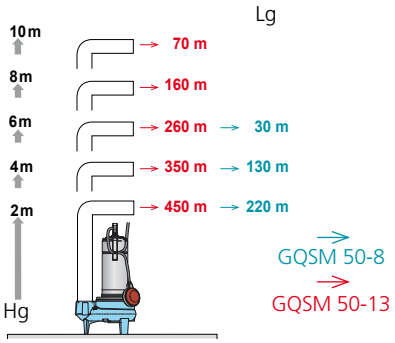

Longueur maxi du refoulement (Lg) Ø 63 en fonction du dénivelé du terrain (Hg) pour un débit de **6m³/h** (1 à 20 EH).

SH SHD SHI SHS EP ED

OPTIONS (voir pages 200-201)

Réhausse **RH-FD 250**

Alarme

Postes livrés avec la pompe : GQSM 50-8 (0,55 KW - 4,3 A) ou GQSM 50-13 (1,10 KW - 8,4 A) avec 20 m de câble.

Référence	€ HT	Poids (en Kg)	Référence	€ HT	Poids (en Kg)	Volume du poste (en litres)	H	FEA*	H2
CALIDOM900 GQSM 50-8	1 326	41	CALIDOM900 GQSM 50-13	1 408	46	315	900	0 à -350	550
CALIDOM1200 GQSM 50-8	1 380	49	CALIDOM1200 GQSM 50-13	1 466	54	420	1 200	0 à -650	850
CALIDOM1600 GQSM 50-8	1 504	61	CALIDOM1600 GQSM 50-13	1 586	66	570	1 600	0 à -1 050	1 250
CALIDOM2000 GQSM 50-8	1 568	72	CALIDOM2000 GQSM 50-13	1 650	77	720	2 000	0 à -1 450	1 650
CALIDOM2400 GQSM 50-8 ⚠	1 786	85	CALIDOM2400 GQSM 50-13 ⚠	1 864	90	870	2 400	0 à -1 850	2 050

⚠ Prix départ usine. Nous consulter pour le montant des frais de port.

CALIDOM GQVM 50-PA POSTES DE RELEVAGE POUR EAUX CHARGÉES

Volume de bâchée du poste (avec le réglage usine du flotteur) = 70 litres

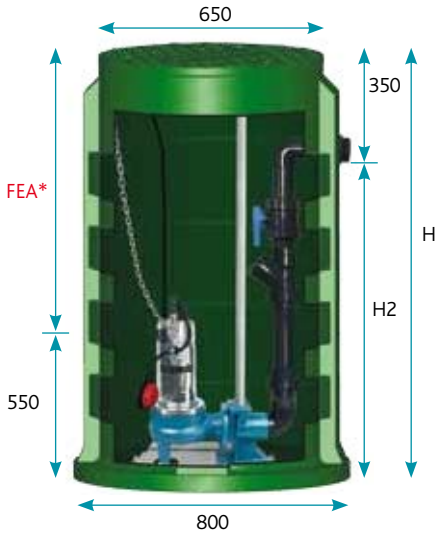

Poste 1 pompe 230V (descriptif pompe p.166)
Tuyauterie Ø 63 - **Passage 50 mm**

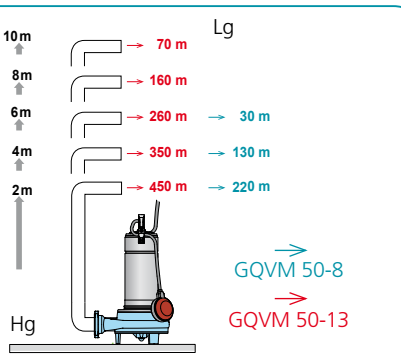

Longueur maxi du refoulement (Lg) Ø 63 en fonction du dénivelé du terrain (Hg) pour un débit de **6m³/h** (1 à 20 EH).

SH SHD SHI SHS EP ED

OPTIONS (voir pages 200-201)

Réhausse **RH-FD 250**

Alarme

Postes livrés avec la pompe : GQVM 50-8 (0,55 KW - 4,3 A) ou GQVM 50-13 (1,10 KW - 8,4 A) avec 20 m de câble.

Référence	€ HT	Poids (en Kg)	Référence	€ HT	Poids (en Kg)	Volume du poste (en litres)	H	FEA*	H2
CALIDOM900 GQVM 50-8-PA	1 687	49	CALIDOM900 GQVM 50-13-PA	1 764	54	315	900	0 à -350	550
CALIDOM1200 GQVM 50-8-PA	1 751	57	CALIDOM1200 GQVM 50-13-PA	1 827	62	420	1 200	0 à -650	850
CALIDOM1600 GQVM 50-8-PA	1 884	69	CALIDOM1600 GQVM 50-13-PA	1 964	74	570	1 600	0 à -1 050	1 250
CALIDOM2000 GQVM 50-8-PA	1 953	80	CALIDOM2000 GQVM 50-13-PA	2 031	85	720	2 000	0 à -1 450	1 650
CALIDOM2400 GQVM 50-8-PA ⚠	2 199	93	CALIDOM2400 GQVM 50-13-PA ⚠	2 278	98	870	2 400	0 à -1 850	2 050

⚠ Prix départ usine. Nous consulter pour le montant des frais de port.

*FEA : Fil d'Eau d'Arrivée

www.motralec.com / service-commercial@motralec.com / 01.39.97.65.10

CALIDOM GQGM 6 POSTES DE RELEVAGE POUR EAUX CHARGÉES

Volume de bâchée du poste (avec le réglage usine du flotteur) = 70 litres

NEW

Poste 1 pompe 230V (descriptif pompe p.170)
Tuyauterie Ø 50 - **Passage 6 mm**

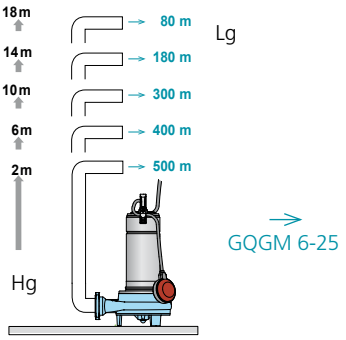

Longueur maxi du refoulement (Lg) Ø 50 en fonction du dénivelé du terrain (Hg) pour un débit de **6m³/h** (1 à 20 EH).

SH SFD SFI SMS EP EU

OPTIONS (voir pages 200-201)

Réhausse **RH-FD 250**

Alarme

Postes livrés avec la pompe : GQGM 6-25 (1,50 Kw - 7,8A) avec 20 m de câble.

Référence	€ HT	Poids (en Kg)	Volume du poste (en litres)	H	FEA*	H2
CALIDOM900 GQGM 6-25	1 802	45.5	315	900	0 à -350	550
CALIDOM1200 GQGM 6-25	1 855	53.5	420	1 200	0 à -650	850
CALIDOM1600 GQGM 6-25	1 979	65.5	570	1 600	0 à -1 050	1 250
CALIDOM2000 GQGM 6-25	2 029	76.5	720	2 000	0 à -1 450	1 650
CALIDOM2400 GQGM 6-25 ⚠	2 272	89.5	870	2 400	0 à -1 850	2 050

⚠ Prix départ usine. Nous consulter pour le montant des frais de port.

CALIDOM GQGM 6-PA POSTES DE RELEVAGE POUR EAUX CHARGÉES

Volume de bâchée du poste (avec le réglage usine du flotteur) = 70 litres

NEW

Poste 1 pompe 230V (descriptif pompe p.170)
Tuyauterie Ø 50 - **Passage 6 mm**

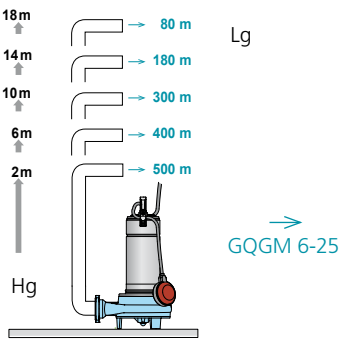

Longueur maxi du refoulement (Lg) Ø 50 en fonction du dénivelé du terrain (Hg) pour un débit de **6m³/h** (1 à 20 EH).

SH SFD SFI SMS EP EU

OPTIONS (voir pages 200-201)

Réhausse **RH-FD 250**

Alarme

Postes livrés avec la pompe : GQGM 6-25 (1,50 Kw - 7,8A) avec 20 m de câble.

Référence	€ HT	Poids (en Kg)	Volume du poste (en litres)	H	FEA*	H2
CALIDOM900 GQGM 6-25-PA	2 106	53.5	315	900	0 à -350	550
CALIDOM1200 GQGM 6-25-PA	2 170	61.5	420	1 200	0 à -650	850
CALIDOM1600 GQGM 6-25-PA	2 302	73.5	570	1 600	0 à -1 050	1 250
CALIDOM2000 GQGM 6-25-PA	2 369	84.5	720	2 000	0 à -1 450	1 650
CALIDOM2400 GQGM 6-25-PA ⚠	2 614	97.5	870	2 400	0 à -1 850	2 050

⚠ Prix départ usine. Nous consulter pour le montant des frais de port.

*FEA : Fil d'Eau d'Arrivée

RELE VAGE

www.motralec.com / service-commercial@motralec.com / 01.39.97.65.10

CALIDOM GQRM 10 POSTES DE RELEVAGE POUR EAUX CLAIRES OU LÉGÈREMENT CHARGÉES

Volume de bâchée du poste (avec le réglage usine du flotteur) = 70 litres

Poste 1 pompe 230V (descriptif pompe p.153)
Tuyauterie Ø 50 - **Passage 10 mm**

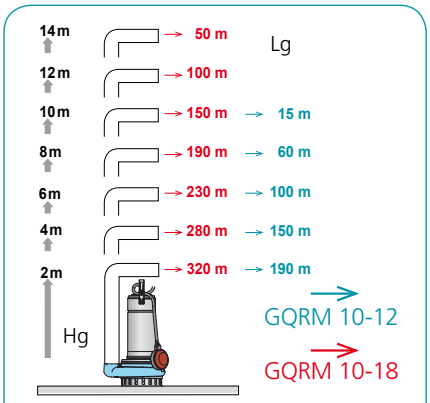

Longueur maxi du refoulement (Lg) Ø 50 en fonction du dénivelé du terrain (Hg) pour un débit de **6m³/h**.

SEL SED SEL SKS EP ED

OPTIONS (voir pages 200-201)

Réhausse **RH-FD 250**

Alarme

Postes livrés avec la pompe : GQRM 10-12 (0,55 Kw - 3,6A) ou GQRM 10-18 (1,10 Kw - 8A) avec 20 m de câble.

Référence	€ HT	Poids (en Kg)	Référence	€ HT	Poids (en Kg)	Volume du poste (en litres)	H	FEA*	H2
CALIDOM900 GQRM 10-12	1 189	41	CALIDOM900 GQRM 10-18	1 279	45	315	900	0 à -350	550
CALIDOM1200 GQRM 10-12	1 242	49	CALIDOM1200 GQRM 10-18	1 332	53	420	1200	0 à -650	850
CALIDOM1600 GQRM 10-12	1 365	61	CALIDOM1600 GQRM 10-18	1 455	65	570	1600	0 à -1050	1250
CALIDOM2000 GQRM 10-12	1 415	72	CALIDOM2000 GQRM 10-18	1 505	76	720	2000	0 à -1450	1650
CALIDOM2400 GQRM 10-12 ⚠	1 659	85	CALIDOM2400 GQRM 10-18 ⚠	1 749	89	870	2400	0 à -1850	2050

⚠ Prix départ usine. Nous consulter pour le montant des frais de port.

CALIDOM GQRM 10 32-PA POSTES DE RELEVAGE POUR EAUX CLAIRES OU LÉGÈREMENT CHARGÉES

Volume de bâchée du poste (avec le réglage usine du flotteur) = 70 litres

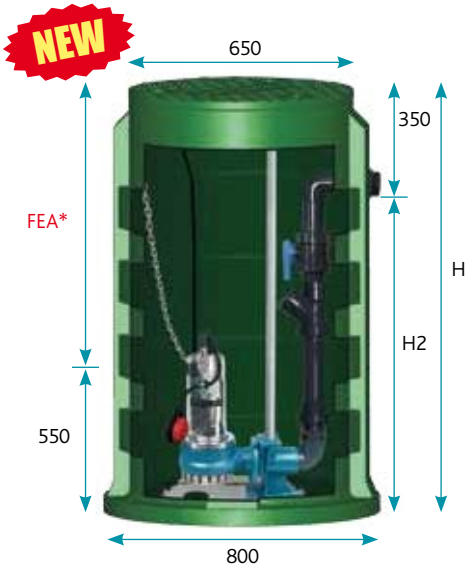

Poste 1 pompe 230V (descriptif pompe p.153)
Tuyauterie Ø 50 - **Passage 10 mm**

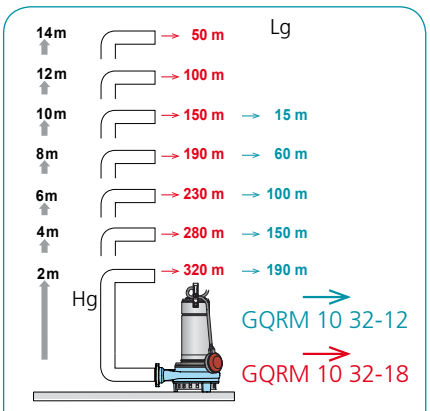

Longueur maxi du refoulement (Lg) Ø 50 en fonction du dénivelé du terrain (Hg) pour un débit de **6m³/h**.

SEL SED SEL SKS EP ED

OPTIONS (voir pages 200-201)

Réhausse **RH-FD 250**

Alarme

Postes livrés avec la pompe : GQRM 10 32-12 (0,55 Kw - 3,6A) ou GQRM 10 32-18 (1,10 Kw - 8A) avec 20 m de câble.

Référence	€ HT	Poids (en Kg)	Référence	€ HT	Poids (en Kg)	Volume du poste (en litres)	H	FEA*	H2
CALIDOM900 GQRM 10 32-12-PA	1 530	49	CALIDOM900 GQRM 10 32-18-PA	1 615	53	315	900	0 à -350	550
CALIDOM1200 GQRM 10 32-12-PA	1 594	57	CALIDOM1200 GQRM 10 32-18-PA	1 679	61	420	1200	0 à -650	850
CALIDOM1600 GQRM 10 32-12-PA	1 756	69	CALIDOM1600 GQRM 10 32-18-PA	1 810	73	570	1600	0 à -1050	1250
CALIDOM2000 GQRM 10 32-12-PA	1 793	80	CALIDOM2000 GQRM 10 32-18-PA	1 878	84	720	2000	0 à -1450	1650
CALIDOM2400 GQRM 10 32-12-PA ⚠	2 038	93	CALIDOM2400 GQRM 10 32-18-PA ⚠	2 123	97	870	2400	0 à -1850	2050

⚠ Prix départ usine. Nous consulter pour le montant des frais de port.

*FEA : Fil d'Eau d'Arrivée

www.motralec.com / service-commercial@motralec.com / 01.39.97.65.10

CALIDOM GQRM 10 32-PA-SB POSTES DE RELEVAGE POUR EAUX CHARGÉES

Volume de bâchée du poste (avec le réglage usine du flotteur) = 70 litres

NEW

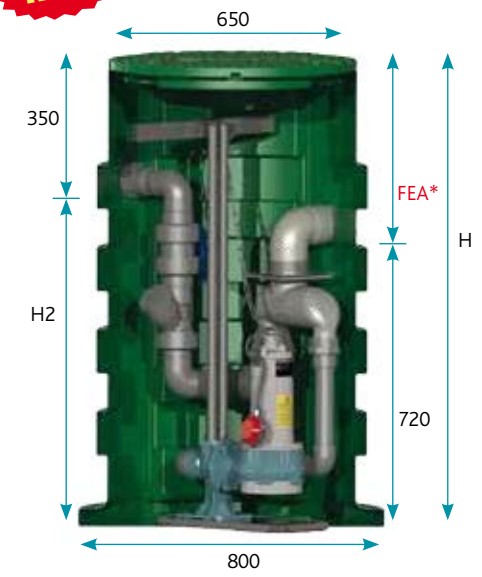

Poste 1 pompe 230V (descriptif pompe p.153)
Tuyauterie Ø 63 - **Passage 10 mm**

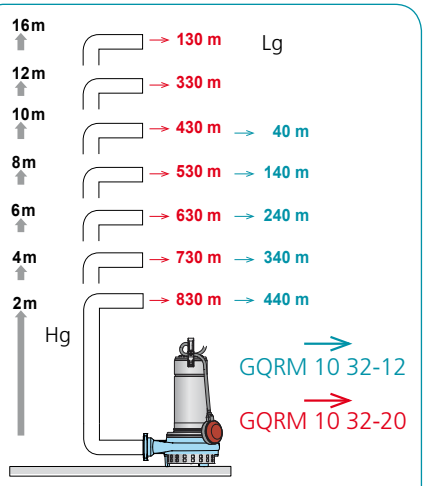

Longueur maxi du refoulement (Lg) Ø 63 en fonction du dénivelé du terrain (Hg) pour un débit de **6m³/h**.

SH SFD SFI SXS EP EU

OPTIONS (voir pages 200-201)

Réhausse
RH-FD 250

Alarme

Postes livrés avec la pompe : GQRM 10 32-12 (0,55 Kw - 3,6A) ou GQRM 10 32-20 (1,50 Kw - 12A) avec 20 m de câble.

Référence	€ HT	Poids (en Kg)	Référence	€ HT	Poids (en Kg)	Volume du poste (en litres)	H	FEA*	H2
CALIDOM1200 GQRM 10 32-12-PA-SB	2 090	63	CALIDOM1200 GQRM 10 32-20-PA-SB	2 187	69	420	1200	480	850
CALIDOM1600 GQRM 10 32-12-PA-SB	2 252	75	CALIDOM1600 GQRM 10 32-20-PA-SB	2 319	81	570	1600	880	1250
CALIDOM2000 GQRM 10 32-12-PA-SB	2 289	86	CALIDOM2000 GQRM 10 32-20-PA-SB	2 386	92	720	2000	1280	1650
CALIDOM2400 GQRM 10 32-12-PA-SB ⚠	2 534	99	CALIDOM2400 GQRM 10 32-20-PA-SB ⚠	2 631	105	870	2400	1680	2050

*FEA : Fil d'Eau d'Arrivée

⚠ Prix départ usine. Nous consulter pour le montant des frais de port.

SYSTÈME BREVETÉ RÉVOLUTIONNAIRE IMBOUCHABLE

Permet de refouler les matières sans qu'elles ne passent par la pompe
Montage d'une pompe avec 10 mm de passage
Permet d'avoir des HMT plus importantes
Peu ou plus de graisse dans la cuve
Entretien fortement réduit du poste de relevage

PLUS DE BOUCHAGE DE POMPE

SYSTÈME 100 % MÉCANIQUE : SANS ENTRETIEN

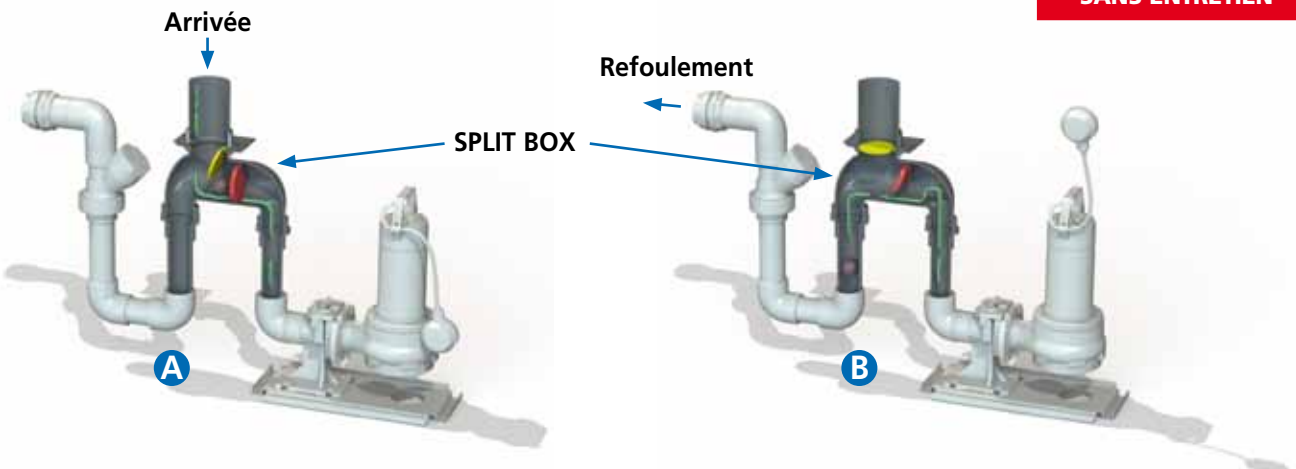

A Les matières solides sont prisonnières dans le SPLIT BOX grâce au clapet rouge, seul le liquide remplit le poste en passant par la pompe.

B Au démarrage de la pompe, les matières solides sont évacuées vers le réseau par le liquide pompé (le clapet rouge s'ouvre et le clapet jaune se ferme).

www.motralec.com / service-commercial@motralec.com / 01.39.97.65.10

CAL500 2GQRM 10 POSTES DE RELEVAGE POUR EAUX CLAIRES OU LÉGÈREMENT CHARGÉES

Volume de bâchée du poste (avec le réglage usine des flotteurs) = 100 litres

COFFRET A PRÉVOIR

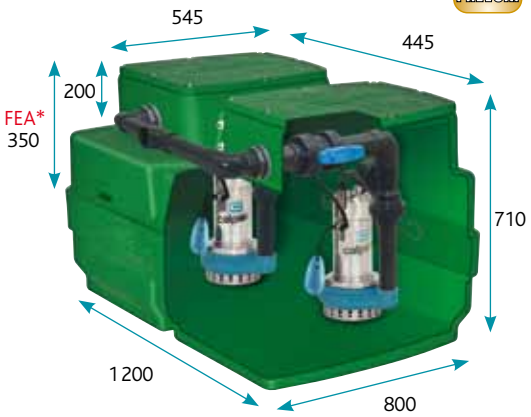

Poste 2 pompes 230V (descriptif pompe p.153)
Tuyauterie Ø 50 - **Passage 10 mm**

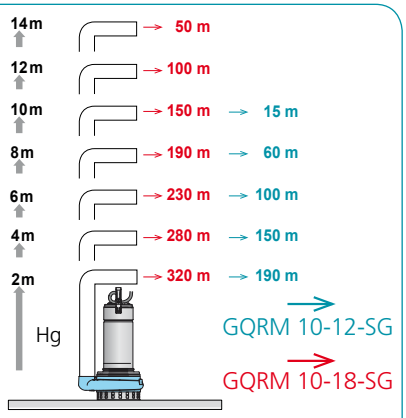

Longueur maxi du refoulement (Lg) Ø 50
en fonction du dénivelé du terrain (Hg)
pour un débit de **6m³/h**.

Postes livrés avec 2 pompes :
GQRM 10-12-SG (0,55 Kw - 3,6A) ou GQRM 10-18-SG (1,10 Kw - 8A) avec 10 m de câble.

Référence	€ HT	Poids (en Kg)	Volume du poste (en litres)
CAL500 2GQRM 10-12	2 063	74	500
CAL500 2GQRM 10-18	2 240	84	

OPTIONS (voir pages 202-203)

Réhausse x2
RC 300

Coffret de gestion

Alarme

Sonde piezo

CAL500 2GQRM 10 32-PA POSTES DE RELEVAGE POUR EAUX CLAIRES OU LÉGÈREMENT CHARGÉES

Volume de bâchée du poste (avec le réglage usine des flotteurs) = 100 litres

NEW

COFFRET A PRÉVOIR

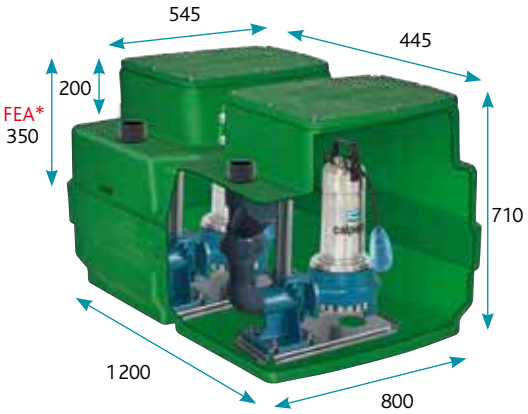

Poste 2 pompes 230V (descriptif pompe p.153)
Tuyauterie Ø 50 - **Passage 10 mm**

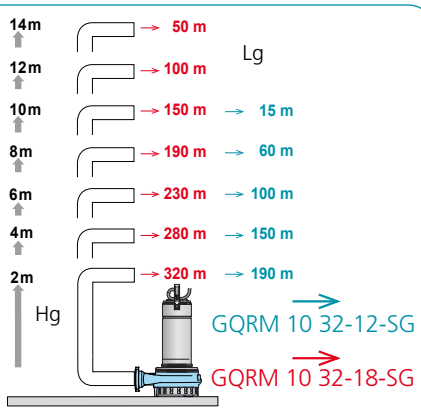

Longueur maxi du refoulement (Lg) Ø 50
en fonction du dénivelé du terrain (Hg)
pour un débit de **6m³/h**.

Postes livrés avec 2 pompes :
GQRM 10 32-12-SG (0,55 Kw - 3,6A) ou GQRM 10 32-18-SG (1,10 Kw - 8A) avec 10 m de câble.

Référence	€ HT	Poids (en Kg)	Volume du poste (en litres)
CAL500 2GQRM 10 32-12-PA	2 764	90	500
CAL500 2GQRM 10 32-18-PA	2 945	100	

OPTIONS (voir pages 202-203)

Réhausse x2
RC 300

Coffret de gestion

Alarme

Sonde piezo

*FEA : Fil d'Eau d'Arrivée

www.motralec.com / service-commercial@motralec.com / 01.39.97.65.10

CAL500 2GQGM 6 POSTES DE RELEVAGE POUR EAUX CHARGÉES

Volume de bâchée du poste (avec le réglage usine des flotteurs) = 100 litres

NEW

COFFRET A PRÉVOIR

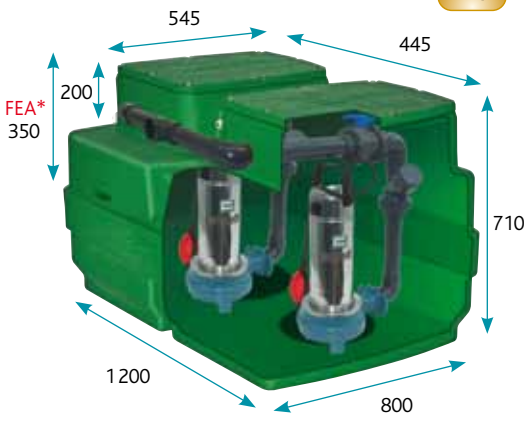

Poste 2 pompes 230V (descriptif pompe p.170)
Tuyauterie Ø 50 - **Passage 6 mm**

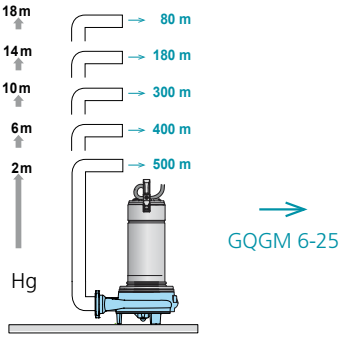

Longueur maxi du refoulement (Lg) Ø 50 en fonction du dénivelé du terrain (Hg) pour un débit de **6m³/h** (1 à 20 EH).

Poste livré avec 2 pompes :
GQGM 6-25-SG (1,50 Kw - 7,8A) avec 10 m de câble.

Référence	€ HT	Poids (en Kg)	Volume du poste (en litres)
CAL500 2GQGM 6-25	3 235	83	500

OPTIONS (voir pages 202-203)

Réhausse x2
RC 300

Coffret de gestion

Alarme

Sonde piezo

CAL500 2GQGM 6-PA POSTES DE RELEVAGE POUR EAUX CHARGÉES

Volume de bâchée du poste (avec le réglage usine des flotteurs) = 100 litres

NEW

COFFRET A PRÉVOIR

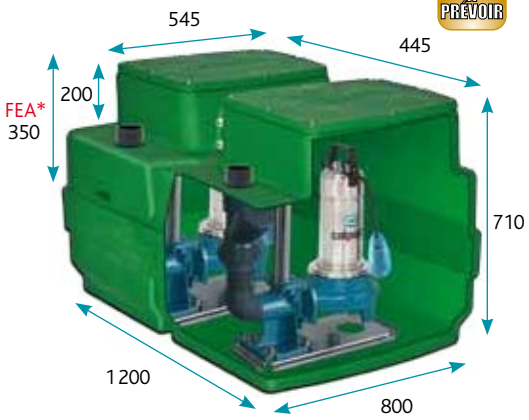

Poste 2 pompes 230V (descriptif pompe p.170)
Tuyauterie Ø 50 - **Passage 6 mm**

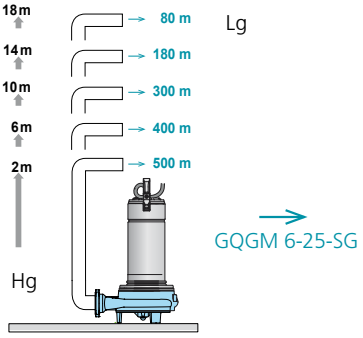

Longueur maxi du refoulement (Lg) Ø 50 en fonction du dénivelé du terrain (Hg) pour un débit de **6m³/h** (1 à 20 EH).

Poste livré avec 2 pompes :
GQGM 6-25-SG (1,50 Kw - 7,8A) avec 10 m de câble.

Référence	€ HT	Poids (en Kg)	Volume du poste (en litres)
CAL500 2GQGM 6-25-PA	3 937	99	500

OPTIONS (voir pages 202-203)

Réhausse x2
RC 300

Coffret de gestion

Alarme

Sonde piezo

*FEA : Fil d'Eau d'Arrivée

RELE VAGE

www.motralec.com / service-commercial@motralec.com / 01.39.97.65.10

CAL500 2GQSM 50 POSTES DE RELEVAGE POUR EAUX CHARGÉES

Volume de bâchée du poste (avec le réglage usine des flotteurs) = 100 litres

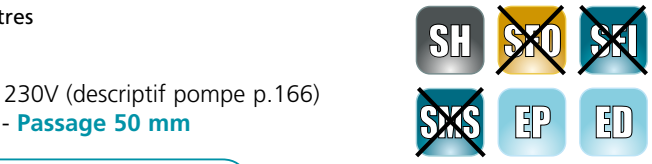

COFFRET A PRÉVOIR

Poste 2 pompes 230V (descriptif pompe p.166)
Tuyauterie Ø 63 - **Passage 50 mm**

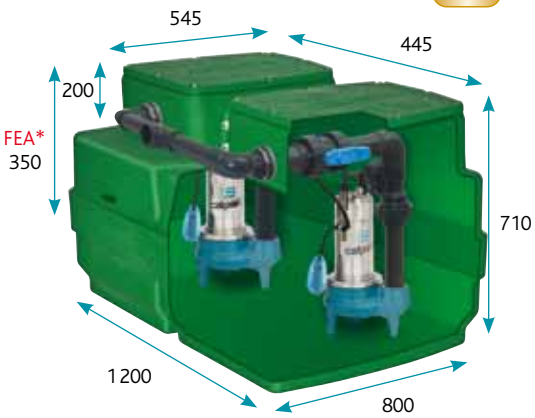

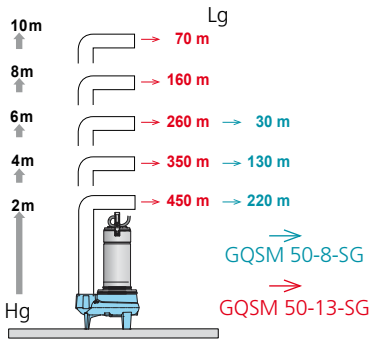

Longueur maxi du refoulement (Lg) Ø 63 en fonction du dénivelé du terrain (Hg) pour un débit de **6m³/h** (1 à 20 EH).

Postes livrés avec 2 pompes :
GQSM 50-8-SG (0,55 KW - 4,3 A) ou GQSM 50-13-SG (1,10 KW - 8,4 A) avec 10 m de câble.

Référence	€ HT	Poids (en Kg)	Volume du poste (en litres)
CAL500 2GQSM 50-8	2 336	78	500
CAL500 2GQSM 50-13	2 502	86	

OPTIONS (voir pages 202-203)

Réhausse x2
RC 300

Coffret de gestion

Alarme

Sonde piezo

CAL500 2GQVM 50-PA POSTES DE RELEVAGE POUR EAUX CHARGÉES

Volume de bâchée du poste (avec le réglage usine des flotteurs) = 100 litres

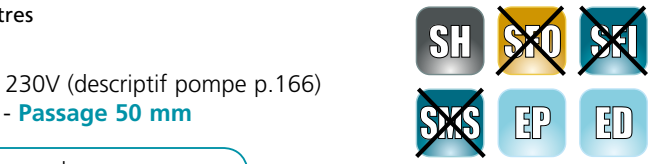

COFFRET A PRÉVOIR

Poste 2 pompes 230V (descriptif pompe p.166)
Tuyauterie Ø 63 - **Passage 50 mm**

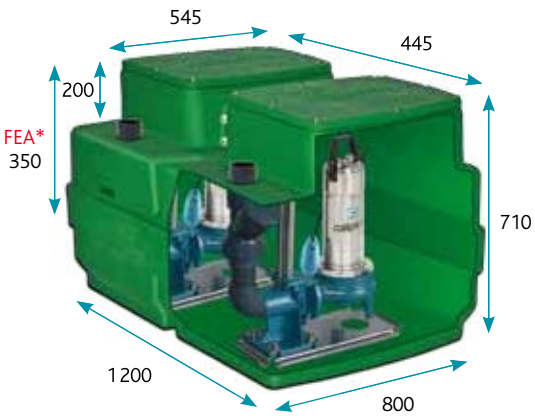

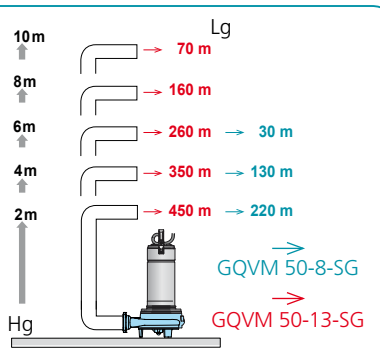

Longueur maxi du refoulement (Lg) Ø 63 en fonction du dénivelé du terrain (Hg) pour un débit de **6m³/h** (1 à 20 EH).

Postes livrés avec 2 pompes :
GQVM 50-8-SG (0,55 KW - 4,3 A) ou GQVM 50-13-SG (1,10 KW - 8,4 A) avec 10 m de câble.

Référence	€ HT	Poids (en Kg)	Volume du poste (en litres)
CAL500 2GQVM 50-8-PA	3 016	94	500
CAL500 2GQVM 50-13-PA	3 192	102	

OPTIONS (voir pages 202-203)

Réhausse x2
RC 300

Coffret de gestion

Alarme

Sonde piezo

*FEA : Fil d'Eau d'Arrivée

www.motralec.com / service-commercial@motralec.com / 01.39.97.65.10

CALIDOUBLE 2GXRM 10 POSTES DE RELEVAGE POUR EAUX CLAIRES OU LÉGÈREMENT CHARGÉES

Volume de bâchée du poste (avec le réglage usine des flotteurs) = 200 litres

NEW

COFFRET A PRÉVOIR

Poste 2 pompes 230V (descriptif pompe p.152)
Tuyauterie Ø 40 - **Passage 10 mm**

SFI SFO SFI SMS EP ED

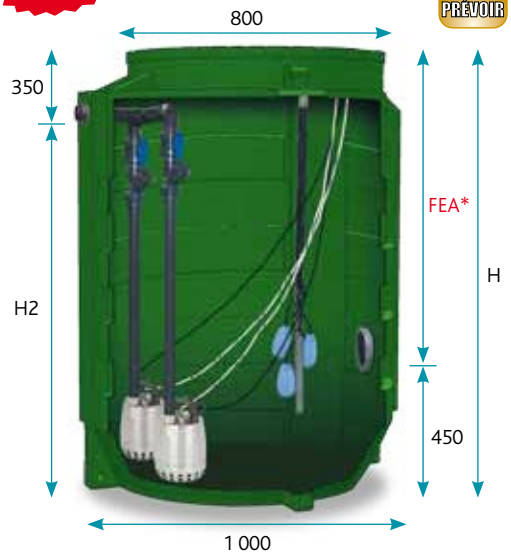

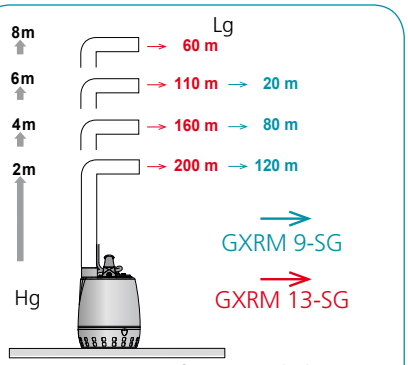

Longueur maxi du refoulement (Lg) Ø 40 en fonction du dénivelé du terrain (Hg) pour un débit de **3m³/h**.

OPTIONS (voir pages 202-203)

Réhausse **RH-CD300**

Coffret de gestion

Alarme

Sonde piezo

Postes livrés avec 2 pompes :
GXRM 9-SG (0,25 Kw - 2,5A) ou GXRM 13-SG (0,45 Kw - 4,5A) avec 10 m de câble.

Référence	€ HT	Poids (en Kg)	Référence	€ HT	Poids (en Kg)	Volume du poste (en litres)	H	FEA*	H2
CALIDOUBLE1200 2GXRM 10-9	2 388	78	CALIDOUBLE1200 2GXRM 10-13	2 458	82	780	1 200	750	850
CALIDOUBLE1600 2GXRM 10-9	2 634	93	CALIDOUBLE1600 2GXRM 10-13	2 717	97	1 060	1 600	1 150	1 250
CALIDOUBLE2000 2GXRM 10-9	2 969	108	CALIDOUBLE2000 2GXRM 10-13	3 053	112	1 340	2 000	1 550	1 650

CALIDOUBLE 2GXRM 12 POSTES DE RELEVAGE POUR EAUX CLAIRES OU LÉGÈREMENT CHARGÉES

NEW

COFFRET A PRÉVOIR

Poste 2 pompes 230V (descriptif pompe p.152)
Tuyauterie Ø 50 - **Passage 12 mm**

SFI SFO SFI SMS EP ED

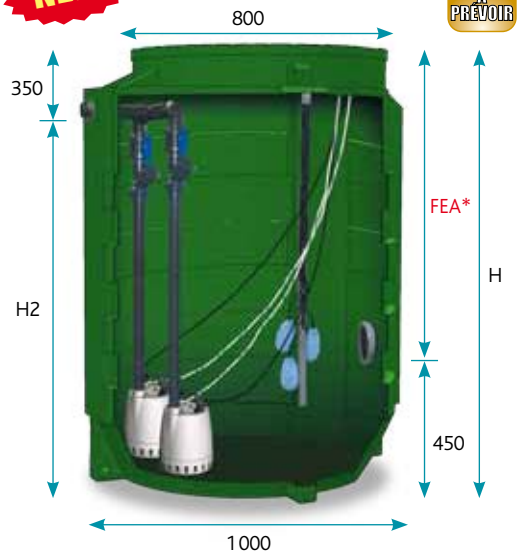

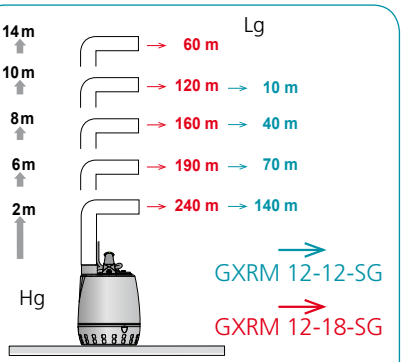

Longueur maxi du refoulement (Lg) Ø 50 en fonction du dénivelé du terrain (Hg) pour un débit de **6m³/h**.

OPTIONS (voir pages 202-203)

Réhausse **RH-CD300**

Coffret de gestion

Alarme

Sonde piezo

Postes livrés avec 2 pompes :
GXRM 12-12-SG (0,55 Kw - 3,6A) ou GXRM 12-18-SG (1,10 Kw - 8A) avec 10 m de câble.

Référence	€ HT	Poids (en Kg)	Référence	€ HT	Poids (en Kg)	Volume du poste (en litres)	H	FEA*	H2
CALIDOUBLE1200 2GXRM 12-12	Sur demande	-	CALIDOUBLE1200 2GXRM 12-18	Sur demande	-	780	1 200	750	850
CALIDOUBLE1600 2GXRM 12-12		-	CALIDOUBLE1600 2GXRM 12-18		-	1060	1 600	1 150	1 250
CALIDOUBLE2000 2GXRM 12-12		-	CALIDOUBLE2000 2GXRM 12-18		-	1340	2 000	1 550	1 650

*FEA : Fil d'Eau d'Arrivée

www.motralec.com / service-commercial@motralec.com / 01.39.97.65.10

CALIDOUBLE 2GQSM 50 POSTES DE RELEVAGE POUR EAUX CHARGÉES

Volume de bâchée du poste (avec le réglage usine des flotteurs) = 230 litres

Poste 2 pompes 230V (descriptif pompe p.166)
Tuyauterie Ø 63 - **Passage 50 mm**

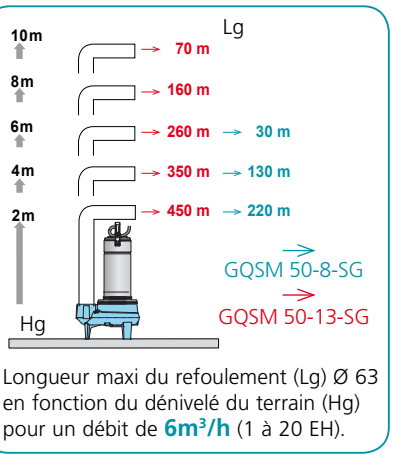

Longueur maxi du refoulement (Lg) Ø 63 en fonction du dénivelé du terrain (Hg) pour un débit de **6m³/h** (1 à 20 EH).

SH ~~SFD~~ ~~SFI~~ ~~SHS~~ EP ED

OPTIONS (voir pages 202-203)

Réhausse **RH-CD300**

Coffret de gestion

Alarme

Sonde piezo

Postes livrés avec 2 pompes : GQSM 50-8-SG (0,55 KW - 4,3 A) ou GQSM 50-13-SG (1,10 KW - 8,4 A) avec 10 m de câble.

Référence	€ HT	Poids (en Kg)	Référence	€ HT	Poids (en Kg)	Volume du poste (en litres)	H	FEA*	H2
CALIDOUBLE1200 2GQSM 50-8	3 059	106	CALIDOUBLE1200 2GQSM 50-13	3 221	108	780	1 200	600	850
CALIDOUBLE1600 2GQSM 50-8	3 332	123	CALIDOUBLE1600 2GQSM 50-13	3 495	125	1 060	1 600	1 000	1 250
CALIDOUBLE2000 2GQSM 50-8	3 681	140	CALIDOUBLE2000 2GQSM 50-13	3 831	143	1 340	2 000	1 400	1 650

CALIDOUBLE 2GQVM 50-PA POSTES DE RELEVAGE POUR EAUX CHARGÉES

Volume de bâchée du poste (avec le réglage usine des flotteurs) = 230 litres

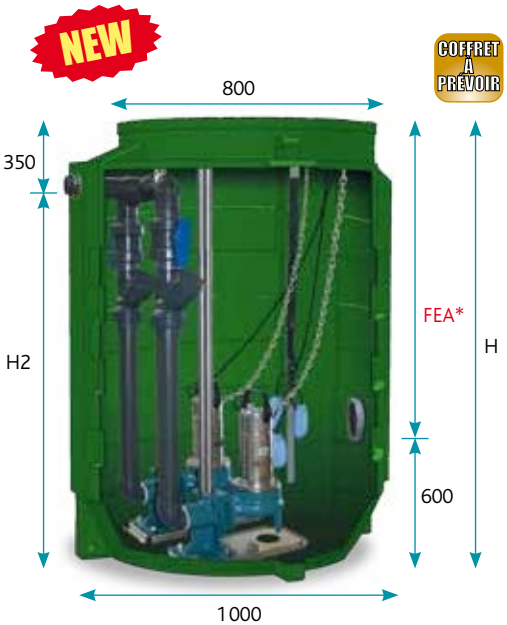

Poste 2 pompes 230V (descriptif pompe p.166)
Tuyauterie Ø 63 - **Passage 50 mm**

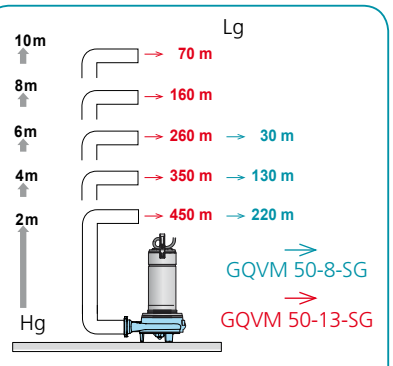

Longueur maxi du refoulement (Lg) Ø 63 en fonction du dénivelé du terrain (Hg) pour un débit de **6m³/h** (1 à 20 EH).

SH ~~SFD~~ ~~SFI~~ ~~SHS~~ EP ED

OPTIONS (voir pages 202-203)

Réhausse **RH-CD300**

Coffret de gestion

Alarme

Sonde piezo

Postes livrés avec 2 pompes : GQVM 50-8-SG (0,55 KW - 4,3 A) ou GQVM 50-13-SG (1,10 KW - 8,4 A) avec 10 m de câble.

Référence	€ HT	Poids (en Kg)	Référence	€ HT	Poids (en Kg)	Volume du poste (en litres)	H	FEA*	H2
CALIDOUBLE1200 2GQVM 50-8-PA	3 933	122	CALIDOUBLE1200 2GQVM 50-13-PA	4 099	129	780	1 200	600	850
CALIDOUBLE1600 2GQVM 50-8-PA	4 241	139	CALIDOUBLE1600 2GQVM 50-13-PA	4 407	141	1 060	1 600	1 000	1 250
CALIDOUBLE2000 2GQVM 50-8-PA	4 629	156	CALIDOUBLE2000 2GQVM 50-13-PA	4 795	159	1 340	2 000	1 400	1 650

*FEA : Fil d'Eau d'Arrivée

www.motralec.com / service-commercial@motralec.com / 01.39.97.65.10

CALIDOUBLE 2GQGM 6 POSTES DE RELEVAGE POUR EAUX CHARGÉES

Volume de bâchée du poste (avec le réglage usine des flotteurs) = 230 litres

NEW

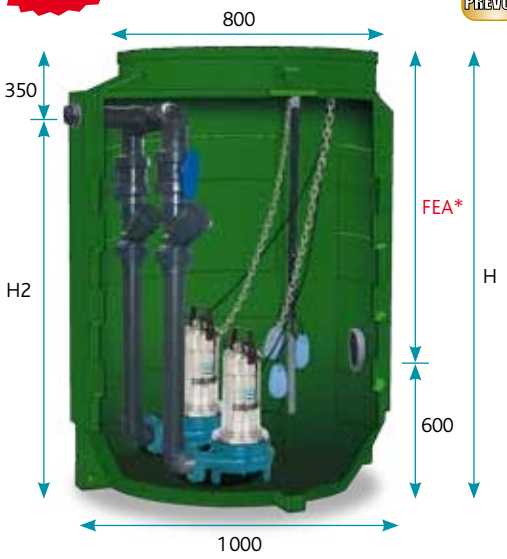

COFFRET A PRÉVOIR

Poste 2 pompes 230V (descriptif pompe p.170)
Tuyauterie Ø 50 - **Passage 6 mm**

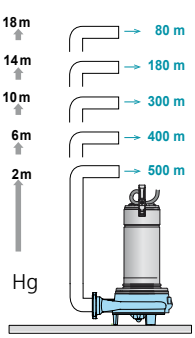

Longueur maxi du refoulement (Lg) Ø 50 en fonction du dénivelé du terrain (Hg) pour un débit de **6m³/h** (1 à 20 EH).

SH ~~SFD~~ ~~SFI~~ ~~SHS~~ ~~EP~~ ~~EU~~

OPTIONS (voir pages 202-203)

Réhausse
RH-CD300

Coffret de gestion

Alarme

Sonde piezo

Postes livrés avec 2 pompes : GQGM 6-25-SG (1,50 Kw - 7,8A) avec 10 m de câble.

Référence	€ HT	Poids (en Kg)	Volume du poste (en litres)	H	FEA*	H2
CALIDOUBLE1200 2GQGM 6-25	**4 020**	87	780	1 200	600	850
CALIDOUBLE1600 2GQGM 6-25	**4 291**	102	1 060	1 600	1 000	1 250
CALIDOUBLE2000 2GQGM 6-25	**4 626**	117	1 340	2 000	1 400	1 650

CALIDOUBLE 2GQGM 6-PA POSTES DE RELEVAGE POUR EAUX CHARGÉES

Volume de bâchée du poste (avec le réglage usine des flotteurs) = 230 litres

NEW

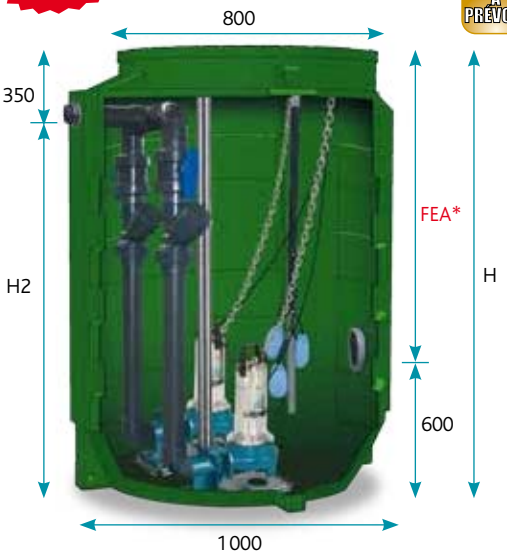

COFFRET A PRÉVOIR

Poste 2 pompes 230V (descriptif pompe p.170)
Tuyauterie Ø 50 - **Passage 6 mm**

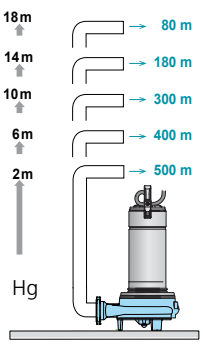

Longueur maxi du refoulement (Lg) Ø 50 en fonction du dénivelé du terrain (Hg) pour un débit de **6m³/h** (1 à 20 EH).

SH ~~SFD~~ ~~SFI~~ ~~SHS~~ ~~EP~~ ~~EU~~

OPTIONS (voir pages 202-203)

Réhausse
RH-CD300

Coffret de gestion

Alarme

Sonde piezo

Postes livrés avec 2 pompes : GQGM 6-25-SG (1,50 Kw - 7,8A) avec 10 m de câble.

Référence	€ HT	Poids (en Kg)	Volume du poste (en litres)	H	FEA*	H2
CALIDOUBLE1200 2GQGM 6-25-PA	**4 895**	103	780	1 200	600	850
CALIDOUBLE1600 2GQGM 6-25-PA	**5 198**	118	1 060	1 600	1 000	1 250
CALIDOUBLE2000 2GQGM 6-25-PA	**5 566**	133	1 340	2 000	1 400	1 650

*FEA : Fil d'Eau d'Arrivée

www.motralec.com / service-commercial@motralec.com / 01.39.97.65.10

CALIDOUBLE 2GQRM 10 POSTES DE RELEVAGE POUR EAUX CLAIRES OU LÉGÈREMENT CHARGÉES

Volume de bâchée du poste (avec le réglage usine des flotteurs) = 190 litres

NEW

COFFRET À PRÉVOIR

Poste 2 pompes 230V (descriptif pompe p.153)
Tuyauterie Ø 50 - **Passage 10 mm**

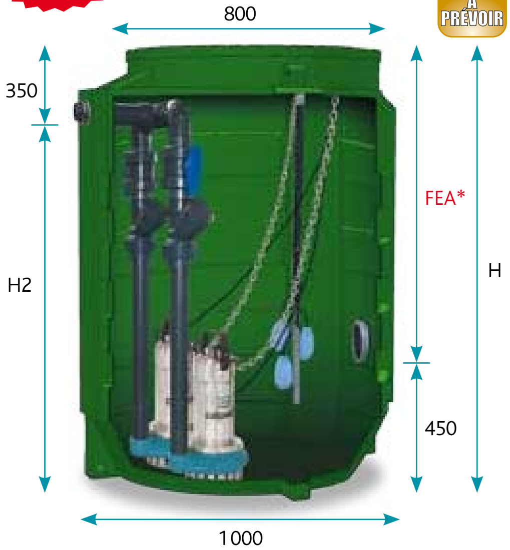

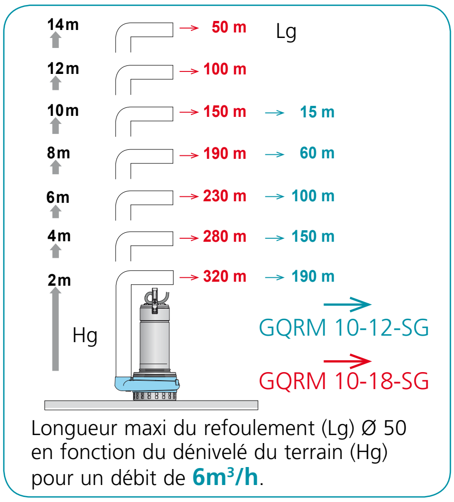

OPTIONS (voir pages 202-203)

Réhausse **RH-CD300**

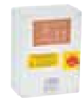

Coffret de gestion

Alarme

Sonde piezo

Postes livrés avec 2 pompes : GQRM 10-12-SG (0,55 Kw - 3,6A) ou GQRM 10-18-SG (1,10 Kw - 8A) avec 10 m de câble.

Référence	€ HT	Poids (en Kg)	Référence	€ HT	Poids (en Kg)	Volume du poste (en litres)	H	FEA*	H2
CALIDOUBLE1200 2GQRM 10-12	2 793	78	CALIDOUBLE1200 2GQRM 10-18	2 973	82	780	1 200	750	850
CALIDOUBLE1600 2GQRM 10-12	3 063	93	CALIDOUBLE1600 2GQRM 10-18	3 243	97	1 060	1 600	1 150	1 250
CALIDOUBLE2000 2GQRM 10-12	3 398	108	CALIDOUBLE2000 2GQRM 10-18	3 578	112	1 340	2 000	1 550	1 650

CALIDOUBLE 2GQRM 10 32-PA POSTES DE RELEVAGE POUR EAUX CLAIRES OU LÉGÈREMENT CHARGÉES

Volume de bâchée du poste (avec le réglage usine des flotteurs) = 190 litres

NEW

COFFRET À PRÉVOIR

Poste 2 pompes 230V (descriptif pompe p.153)
Tuyauterie Ø 50 - **Passage 10 mm**

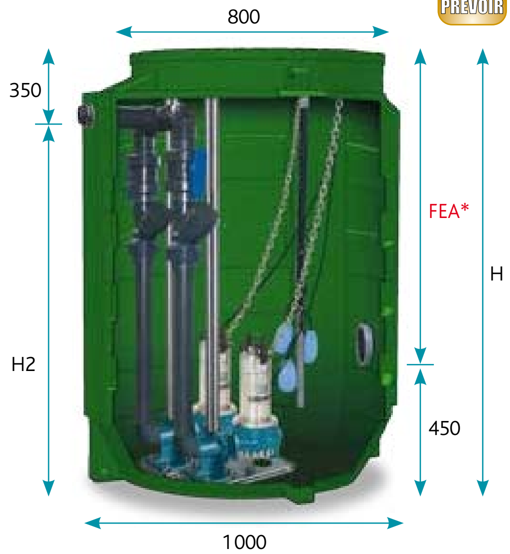

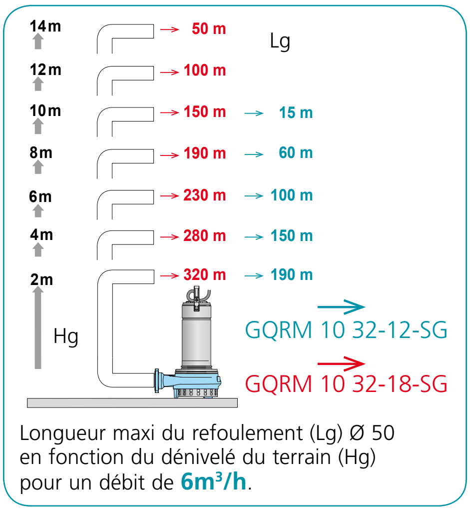

OPTIONS (voir pages 202-203)

Réhausse **RH-CD300**

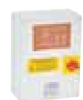

Coffret de gestion

Alarme

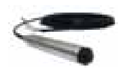

Sonde piezo

Postes livrés avec 2 pompes : GQRM 10 32-12-SG (0,55 Kw - 3,6A) ou GQRFM 10 32-18-SG (1,10 Kw - 8A) avec 10 m de câble.

Référence	€ HT	Poids (en Kg)	Référence	€ HT	Poids (en Kg)	Volume du poste (en litres)	H	FEA*	H2
CALIDOUBLE1200 2GQRM 10 32-12-PA	3 667	94	CALIDOUBLE1200 2GQRM 10 32-18-PA	3 847	98	780	1 200	750	850
CALIDOUBLE1600 2GQRM 10 32-12-PA	3 971	109	CALIDOUBLE1600 2GQRM 10 32-18-PA	4 151	113	1 060	1 600	1 150	1 250
CALIDOUBLE2000 2GQRM 10 32-12-PA	4 339	124	CALIDOUBLE2000 2GQRM 10 32-18-PA	4 519	128	1 340	2 000	1 550	1 650

*FEA : Fil d'Eau d'Arrivée

www.motralec.com / service-commercial@motralec.com / 01.39.97.65.10

CALIDOUBLE 2GQRM 10 32-PA-SB POSTES DE RELEVAGE POUR EAUX CHARGÉES

Volume de bâchée du poste (avec le réglage usine des flotteurs) = 190 litres

NEW

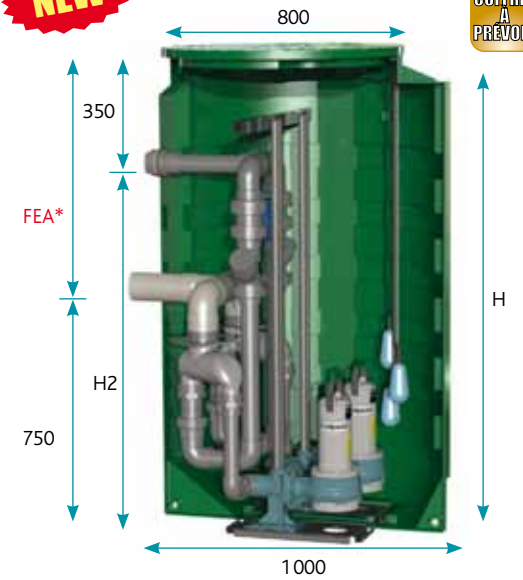

COFFRET À PRÉVOIR

Poste 2 pompes 230V (descriptif pompe p.153)
Tuyauterie Ø 63 - **Passage 10 mm**

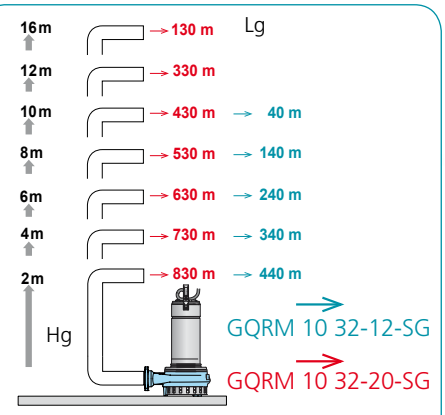

Longueur maxi du refoulement (Lg) Ø 63 en fonction du dénivelé du terrain (Hg) pour un débit de **6m³/h** (1 à 20 EH).

SH ~~SFD~~ ~~SFI~~ ~~SNS~~ ~~EP~~ ~~EU~~

OPTIONS (voir pages 202-203)

Réhausse **RH-CD300**

Coffret de gestion

Alarme

Sonde piezo

Postes livrés avec 2 pompes : GQRM 10-32-12-SG (0,55 Kw - 3,6A) ou GQRM 10-32-20-SG (1,50 Kw - 12A) avec 10 m de câble.

Référence	€ HT	Poids (en Kg)	Référence	€ HT	Poids (en Kg)	Volume du poste (en litres)	H	FEA*
CALIDOUBLE1200 2GQRM 10 32-12-PA-SB	4 842	106	CALIDOUBLE1200 2GQRM 10 32-20-PA-SB	5 050	114	780	1200	450
CALIDOUBLE1600 2GQRM 10 32-12-PA-SB	5 148	121	CALIDOUBLE1600 2GQRM 10 32-20-PA-SB	5 355	129	1060	1600	850
CALIDOUBLE2000 2GQRM10 32-12-PA-SB	5 533	136	CALIDOUBLE2000 2GQRM 10 32-20-PA-SB	5 741	146	1340	2000	1250

*FEA : Fil d'Eau d'Arrivée

**Postes équipés de 2 pompes dont 1 en secours,
le système SPLITBOX ne permet pas aux 2 pompes un fonctionnement parallèle.
Pour information : les postes sont prévus jusqu'à un équivalent de 500 habitants.**

SYSTÈME BREVETÉ RÉVOLUTIONNAIRE IMBOUCHABLE

- Permet de refouler les matières sans qu'elles ne passent par la pompe
- Montage d'une pompe avec 10 mm de passage
- Permet d'avoir des HMT plus importantes
- Peu ou plus de graisse dans la cuve
- Entretien fortement réduit du poste de relevage

PLUS DE BOUCHAGE DE POMPE

SYSTÈME 100 % MÉCANIQUE : SANS ENTRETIEN

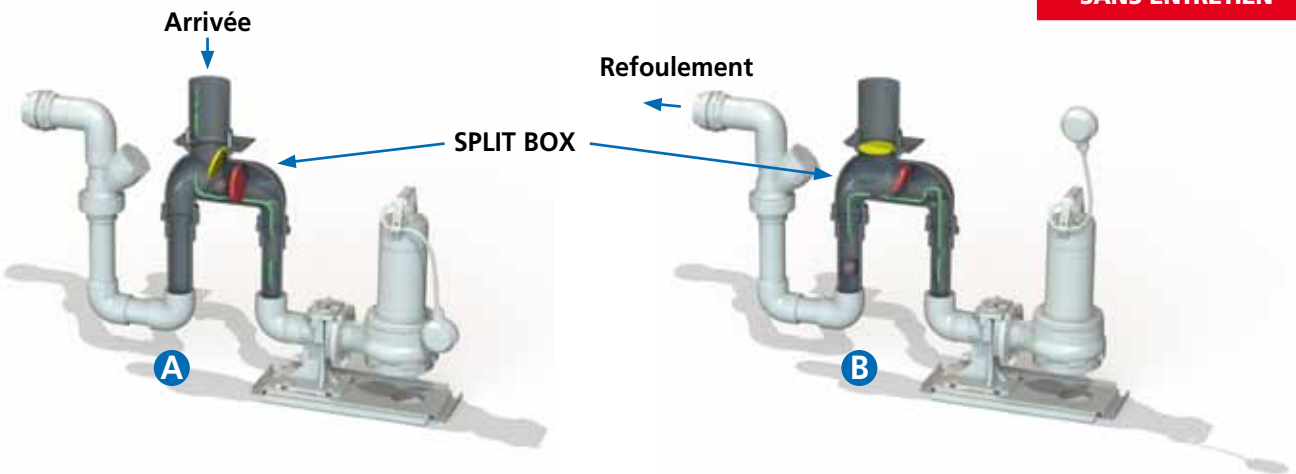

A Les matières solides sont prisonnières dans le SPLIT BOX grâce au clapet rouge, seul le liquide remplit le poste en passant par la pompe.

B Au démarrage de la pompe, les matières solides sont évacuées vers le réseau par le liquide pompé (le clapet rouge s'ouvre et le clapet jaune se ferme).

CALIPRO 2GQVM 50-PA POSTES DE RELEVAGE POUR EAUX CHARGÉES

Volume de bâchée du poste (avec le réglage usine des flotteurs ou de la sonde) = 480 litres

SH SHD SHI SHS EP ED

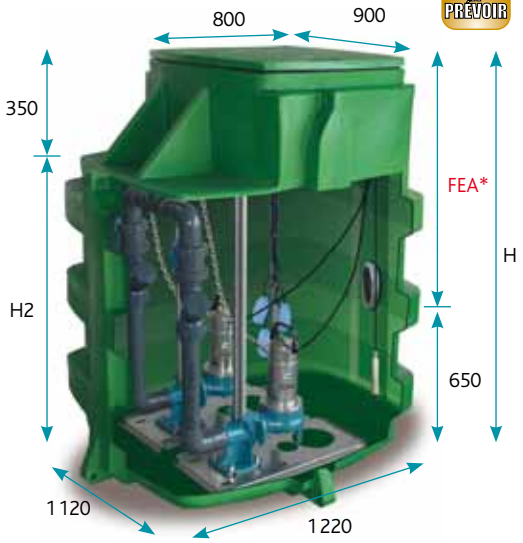

COFFRET A PRÉVOIR

Poste 2 pompes 230V (descriptif pompe p.166)
Tuyauterie Ø 63 - **Passage 50 mm**

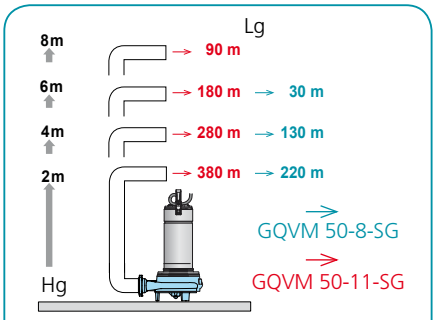

Longueur maxi du refoulement (Lg) Ø 63 en fonction du dénivelé du terrain (Hg) pour un débit de **6m³/h** (1 à 20 EH).

OPTIONS (voir pages 202-203)

Réhausse **RH-PRO350**

Coffret de gestion

Alarme

Postes livrés avec 2 pompes : GQVM 50-8-SG (0,55 KW - 4,3A) ou GQVM 50-11-SG (0,90 KW - 6,6A) avec 10 m de câble.

Référence	€ HT	Poids (en Kg)	Référence	€ HT	Poids (en Kg)	Volume du poste (en litres)	H	FEA*	H2
CALIPRO1563 2GQVM 50-8-PA-FB	5 713	175	CALIPRO1563 2GQVM 50-11-PA-FB	5 761	179	1 350	1 500	850	1 150
CALIPRO1563 2GQVM 50-8-PA-PZ	6 415		CALIPRO1563 2GQVM 50-11-PA-PZ	6 464					
CALIPRO2163 2GQVM 50-8-PA-FB	6 229	195	CALIPRO2163 2GQVM 50-11-PA-FB	6 278	199	1 950	2 100	1 450	1 750
CALIPRO2163 2GQVM 50-8-PA-PZ	6 932		CALIPRO2163 2GQVM 50-11-PA-PZ	6 980					

Version FB équipée avec flotteurs - Version PZ équipée avec sonde piezométrique.

CALIPRO 2GQVM 50-PA POSTES DE RELEVAGE POUR EAUX CHARGÉES

Volume de bâchée du poste (avec le réglage usine des flotteurs ou de la sonde) = 480 litres

SH SHD SHI SHS EP ED

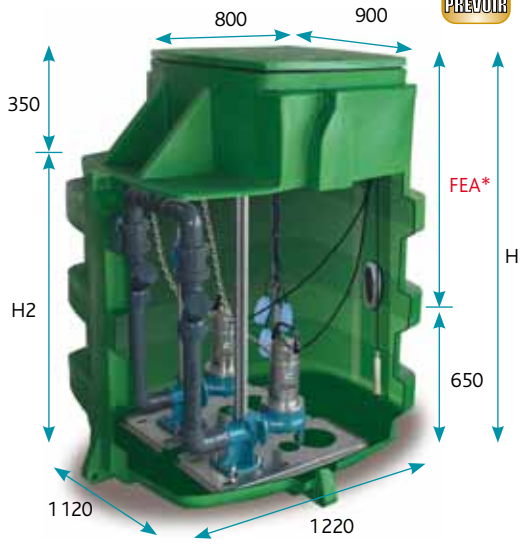

COFFRET A PRÉVOIR

Poste 2 pompes 230V (descriptif pompe p.166)
Tuyauterie Ø 63 - **Passage 50 mm**

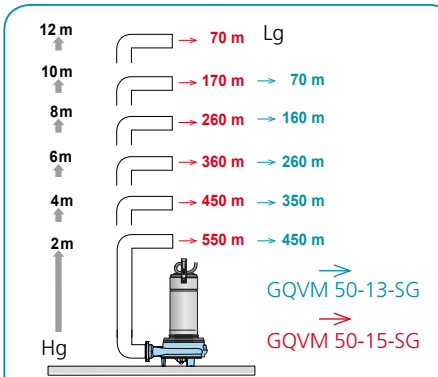

Longueur maxi du refoulement (Lg) Ø 63 en fonction du dénivelé du terrain (Hg) pour un débit de **6m³/h** (1 à 20 EH).

OPTIONS (voir pages 202-203)

Réhausse **RH-PRO350**

Coffret de gestion

Alarme

Postes livrés avec 2 pompes : GQVM 50-13-SG (1,10 KW - 8,4A) ou GQVM 50-15-SG (1,50 KW - 12A) avec 10 m de câble.

Référence	€ HT	Poids (en Kg)	Référence	€ HT	Poids (en Kg)	Volume du poste (en litres)	H	FEA*	H2
CALIPRO1563 2GQVM 50-13-PA-FB	5 879	179	CALIPRO1563 2GQVM 50-15-PA-FB	6 059	183	1 350	1 500	850	1 150
CALIPRO1563 2GQVM 50-13-PA-PZ	6 582		CALIPRO1563 2GQVM 50-15-PA-PZ	6 761					
CALIPRO2163 2GQVM 50-13-PA-FB	7 098	199	CALIPRO2163 2GQVM 50-15-PA-FB	6 575	203	1 950	2 100	1 450	1 750
CALIPRO2163 2GQVM 50-13-PA-PZ	6 395		CALIPRO2163 2GQVM 50-15-PA-PZ	7 278					

Version FB équipée avec flotteurs - Version PZ équipée avec sonde piezométrique.

*FEA : Fil d'Eau d'Arrivée

www.motralec.com / service-commercial@motralec.com / 01.39.97.65.10

CALIPRO 2DGN 65-PA POSTES DE RELEVAGE POUR EAUX CHARGÉES

Volume de bâchée du poste (avec le réglage usine des flotteurs ou de la sonde) = 480 litres

NEW

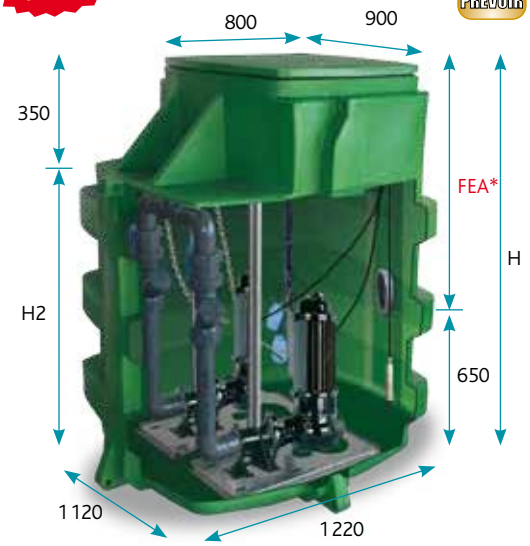

COFFRET A PRÉVOIR

Poste 2 pompes 400V (descriptif pompe p.168)
Tuyauterie Ø 75 - **Passage 65 mm**

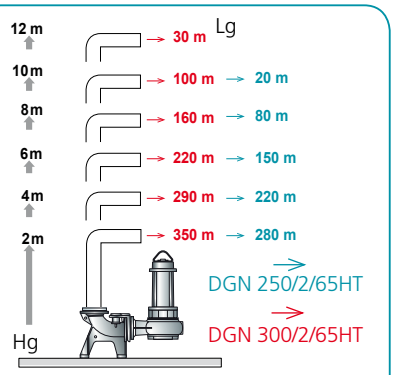

Longueur maxi du refoulement (Lg) Ø 75 en fonction du dénivelé du terrain (Hg) pour un débit de **12m³/h**.

SH SHD SHI SHS EP ED

OPTIONS (voir pages 202-203)

Réhausse **RH-PRO350**

Coffret de gestion

Alarme

Postes livrés avec 2 pompes : DGN 250/2/65HT (1,80 KW - 4,3 A) ou DGN 300/2/65HT (2,20 Kw - 5,1A) avec 10 m de câble.

Référence	€ HT	Poids (en Kg)	Référence	€ HT	Poids (en Kg)	Volume du poste (en litres)	H	FEA*	H2
CALIPRO1575 2DGN 250-65-PA-FB	10 791	430	CALIPRO1575 2DGN 300-65-PA-FB	11 117	432	1 350	1 500	850	1 150
CALIPRO1575 2DGN 250-65-PA-PZ	11 490		CALIPRO1575 2DGN 300-65-PA-PZ	11 816					
CALIPRO2175 2DGN 250-65-PA-FB	11 350	450	CALIPRO2175 2DGN 300-65-PA-FB	11 677	452	1 950	2 100	1 450	1 750
CALIPRO2175 2DGN 250-65-PA-PZ	12 049		CALIPRO2175 2DGN 300-65-PA-PZ	12 376					

Version FB équipée avec flotteurs - Version PZ équipée avec sonde piezométrique.

CALIPRO 2GQG(M) 6-PA POSTES DE RELEVAGE POUR EAUX CHARGÉES

Volume de bâchée du poste (avec le réglage usine des flotteurs ou de la sonde) = 480 litres

NEW

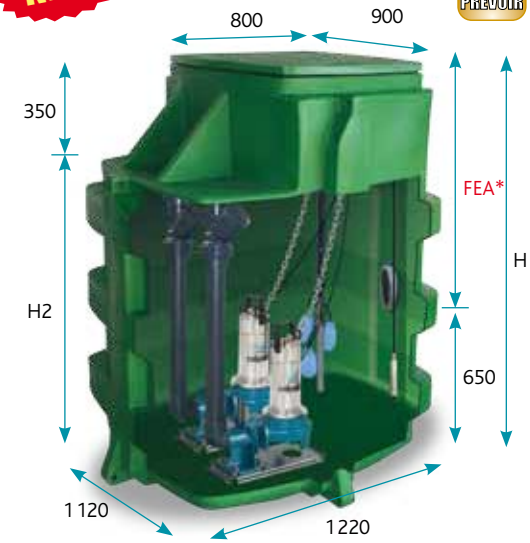

COFFRET A PRÉVOIR

Poste 2 pompes 230V ou 400V (descriptif pompe p.170)
Tuyauterie Ø 50 - **Passage 6 mm**

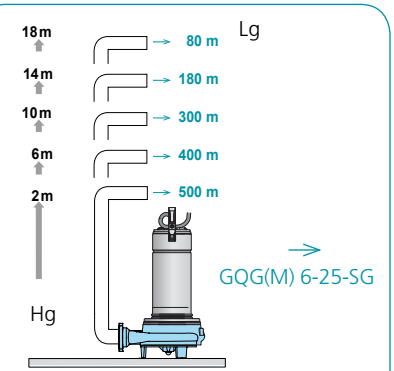

Longueur maxi du refoulement (Lg) Ø 50 en fonction du dénivelé du terrain (Hg) pour un débit de **6m³/h** (1 à 20 EH).

SH SHD SHI SHS EP ED

OPTIONS (voir pages 202-203)

Réhausse **RH-PRO350**

Coffret de gestion

Alarme

Postes livrés avec 2 pompes : GQGM 6-25-SG (1,50 Kw - 7,8A) ou GQG 6-25 (1,50 Kw - 3,8A) avec 10 m de câble.

Référence en 230 volts	€ HT	Poids (en Kg)	Référence en 400 volts	€ HT	Poids (en Kg)	Volume du poste (en litres)	H	FEA*	H2
CALIPRO1563 2GQGM 6-25-PA-FB	6 607	184	CALIPRO1563 2GQG 6-25-PA-FB	6 475	182	1 350	1 500	850	1 150
CALIPRO1563 2GQGM 6-25-PA-PZ	7 310		CALIPRO1563 2GQG 6-25-PA-PZ	7 178					
CALIPRO2163 2GQGM 6-25-PA-FB	7 123	204	CALIPRO2163 2GQG 6-25-PA-FB	6 991	202	1 950	2 100	1 450	1 750
CALIPRO2163 2GQGM 6-25-PA-PZ	7 826		CALIPRO2163 2GQG 6-25-PA-PZ	7 694					

Version FB équipée avec flotteurs - Version PZ équipée avec sonde piezométrique.

*FEA : Fil d'Eau d'Arrivée

www.motralec.com / service-commercial@motralec.com / 01.39.97.65.10

CALIPRO 2GQRM 10 32-PA POSTES DE RELEVAGE POUR EAUX CLAIRES OU LÉGÈREMENT CHARGÉES

Volume de bâchée du poste (avec le réglage usine des flotteurs ou de la sonde) = 590 litres

NEW

COFFRET A PRÉVOIR

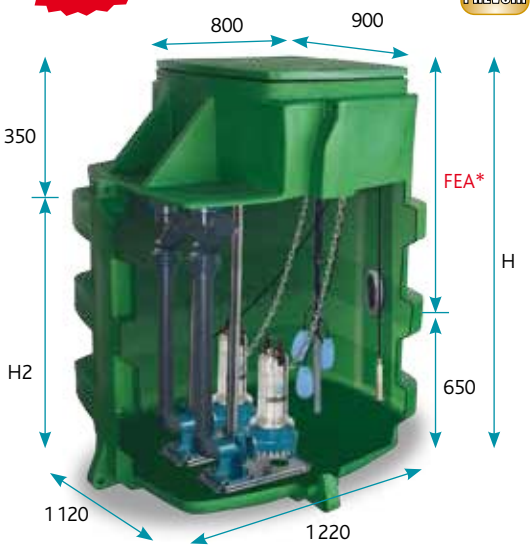

Poste 2 pompes 230V (descriptif pompe p.153)
Tuyauterie Ø 63 - **Passage 10 mm**

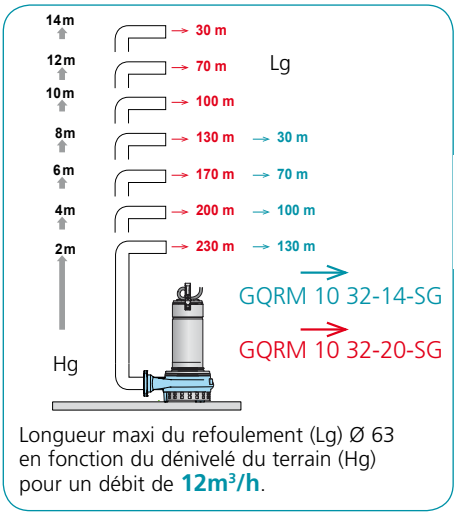

Longueur maxi du refoulement (Lg) Ø 63 en fonction du dénivelé du terrain (Hg) pour un débit de **12m³/h**.

SH SHD SHI SHS EP ED

OPTIONS (voir pages 202-203)

Réhausse **RH-PRO350**

Coffret de gestion

Alarme

Postes livrés avec 2 pompes : GQRM 10 32-14-SG (0,75 Kw - 4.6A) ou GQRM 10-32-20-SG (1,50 Kw - 12A) avec 10 m de câble.

Référence	€ HT	Poids (en Kg)	Référence	€ HT	Poids (en Kg)	Volume du poste (en litres)	H	FEA*	H2
CALIPRO1563 2GQRM 10 32-14-PA-FB	5 525	175	CALIPRO1563 2GQRM 10 32-20-PA-FB	5 868	180	1 350	1 500	850	1 150
CALIPRO1563 2GQRM 10 32-14-PA-PZ	6 227		CALIPRO1563 2GQRM 10 32-20-PA-PZ	6 571					
CALIPRO2163 2GQRM 10 32-14-PA-FB	6 041	195	CALIPRO2163 2GQRM 10 32-20-PA-FB	6 384	200	1 950	2 100	1 450	1 750
CALIPRO2163 2GQRM 10 32-14-PA-PZ	6 744		CALIPRO2163 2GQRM 10 32-20-PA-PZ	7 087					

Version FB équipée avec flotteurs - Version PZ équipée avec sonde piezométrique.

CALIPRO 2DRN 65-PA POSTES DE RELEVAGE POUR EAUX CHARGÉES (E.U. / E.V. / E.P.)

Volume de bâchée du poste (avec le réglage usine des flotteurs ou de la sonde) = 590 litres

COFFRET A PRÉVOIR

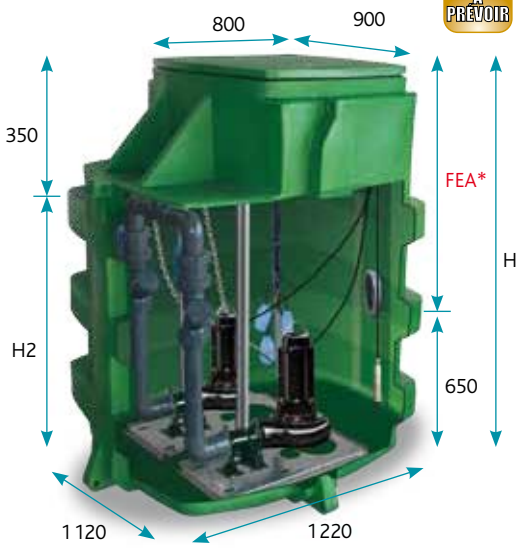

Poste 2 pompes 400V (descriptif pompe p.158)
Tuyauterie Ø 75 - **Passage 40 mm**

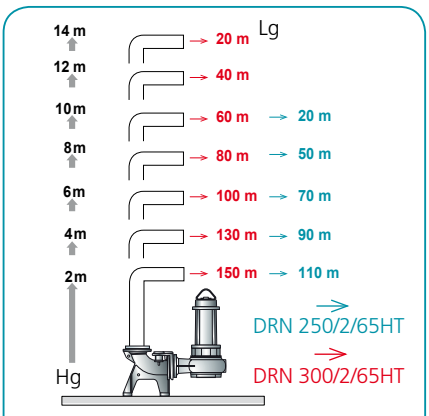

Longueur maxi du refoulement (Lg) Ø 75 en fonction du dénivelé du terrain (Hg) pour un débit de **24m³/h**.

SH SHD SHI SHS EP ED

OPTIONS (voir pages 202-203)

Réhausse **RH-PRO350**

Coffret de gestion

Alarme

Postes livrés avec 2 pompes : DRN 250/2/65HT (1,80 KW - 4,3 A) ou DRN 300/2/65HT (2,20 Kw - 5,1A) avec 10 m de câble.

Référence	€ HT	Poids (en Kg)	Référence	€ HT	Poids (en Kg)	Volume du poste (en litres)	H	FEA*	H2
CALIPRO1575 2DRN 250-65-PA-FB	10 705	435	CALIPRO1575 2DRN 300-65-PA-FB	10 975	437	1 350	1 500	850	1 150
CALIPRO1575 2DRN 250-65-PA-PZ	11 404		CALIPRO1575 2DRN 300-65-PA-PZ	11 674					
CALIPRO2175 2DRN 250-65-PA-FB	11 264	455	CALIPRO2175 2DRN 300-65-PA-FB	11 535	457	1 950	2 100	1 450	1 750
CALIPRO2175 2DRN 250-65-PA-PZ	11 963		CALIPRO2175 2DRN 300-65-PA-PZ	12 234					

Version FB équipée avec flotteurs - Version PZ équipée avec sonde piezométrique.

*FEA : Fil d'Eau d'Arrivée

www.motralec.com / service-commercial@motralec.com / 01.39.97.65.10

CALIPRO 2DRN 65-PA-SB

POSTES DE R ELEVAGE POUR EAUX CHARGÉES (E.U. / E.V. / E.P.)

Volume de bâchée du poste (avec le réglage usine des flotteurs ou de la sonde) = 400 litres

NEW

Poste 2 pompes 400V (descriptif pompe p.158)
Tuyauterie Ø 75 - **Passage 40 mm**

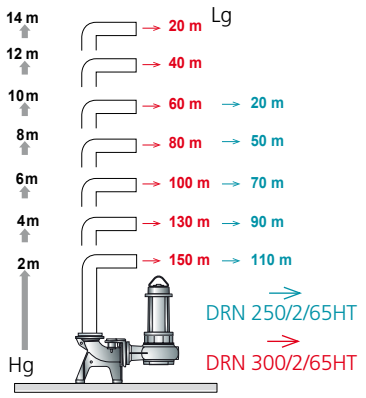

Longueur maxi du refoulement (Lg) Ø 75 en fonction du dénivelé du terrain (Hg) pour un débit de **24m³/h**.

SH SHD SHI SHS EP EI

OPTIONS (voir pages 202-203)

Réhausse
RH-PRO350

Coffret de gestion

Alarme

Postes livrés avec 2 pompes : DRN 250/2/65HT (1,80 KW - 4,3 A) ou DRN 300/2/65HT (2,20 Kw - 5,1A) avec 10 m de câble.

Référence	€ HT	Poids (en Kg)	Référence	€ HT	Poids (en Kg)	Volume du poste (en litres)	H	FEA*	H2
CALIPRO1575 2DRN 250-65-PA-FB-SB	Sur demande	435	CALIPRO1575 2DRN 300-65-PA-FB-SB	Sur demande	437	1 350	1 500	850	1 150
CALIPRO1575 2DRN 250-65-PA-PZ-SB			CALIPRO1575 2DRN 300-65-PA-PZ-SB						
CALIPRO2175 2DRN 250-65-PA-FB-SB		455	CALIPRO2175 2DRN 300-65-PA-FB-SB		457	1 950	2 100	1 450	1 750
CALIPRO2175 2DRN 250-65-PA-PZ-SB			CALIPRO2175 2DRN 300-65-PA-PZ-SB						

*FEA : Fil d'Eau d'Arrivée

Version FB équipée avec flotteurs - Version PZ équipée avec sonde piezométrique.

**Postes équipés de 2 pompes dont 1 en secours,
le système SPLITBOX ne permet pas aux 2 pompes un fonctionnement parallèle.
Pour information : les postes sont prévus jusqu'à un équivalent de 1 000 habitants.**

SYSTÈME BREVETÉ RÉVOLUTIONNAIRE IMBOUCHABLE

Permet de refouler les matières sans qu'elles ne passent par la pompe
Montage d'une pompe avec 40 mm de passage
Permet d'avoir des HMT plus importantes
Peu ou plus de graisse dans la cuve
Entretien fortement réduit du poste de relevage

PLUS DE BOUCHAGE DE POMPE

SYSTÈME 100 % MÉCANIQUE : SANS ENTRETIEN

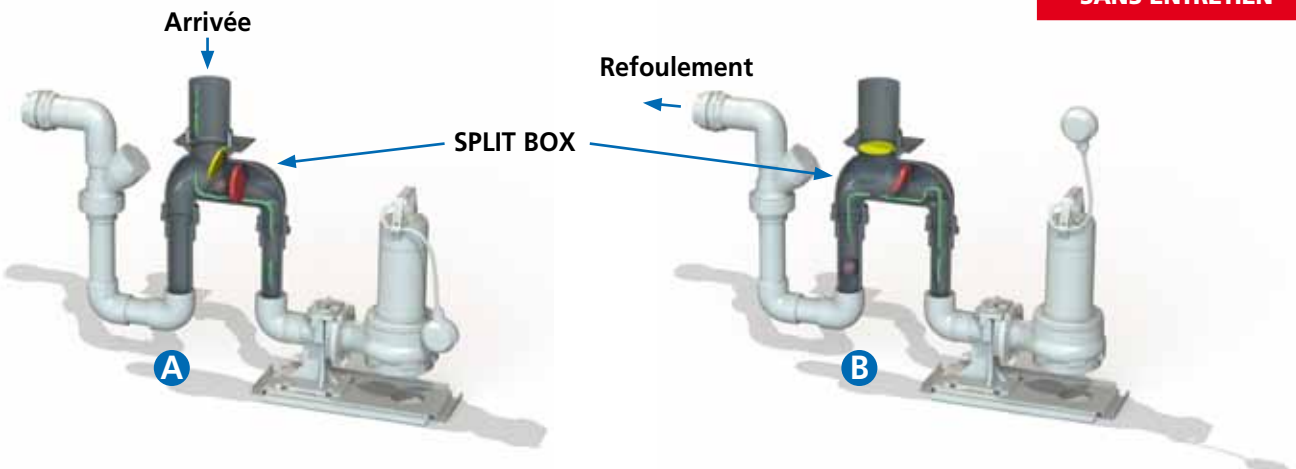

A Les matières solides sont prisonnières dans le SPLIT BOX grâce au clapet rouge, seul le liquide remplit le poste en passant par la pompe.

B Au démarrage de la pompe, les matières solides sont évacuées vers le réseau par le liquide pompé (le clapet rouge s'ouvre et le clapet jaune se ferme).

www.motralec.com / service-commercial@motralec.com / 01.39.97.65.10

Nous vous proposons une très large gamme de postes de relevage modulaires préfabriqués

Applications :

- Relevage, évacuation de toutes les eaux usées, eaux pluviales, effluents industriels, ensembles collectifs, agglomérations, lotissements, camping, parking, immeubles, usines…

Conception :

Les MAXICAL sont constituées de cylindres composites en polyester armés de fibre de verre et de silice (identique à la norme NF 88554 stockage pétrolier enterré).

Cette construction, d'une remarquable **résistance mécanique** parfaitement **étanche, insensible à la corrosion,** représente une solution **simple à mettre en œuvre, économique** et **disponible** très rapidement.

3 diamètres possibles : 1250 - 1600 et 2200 mm

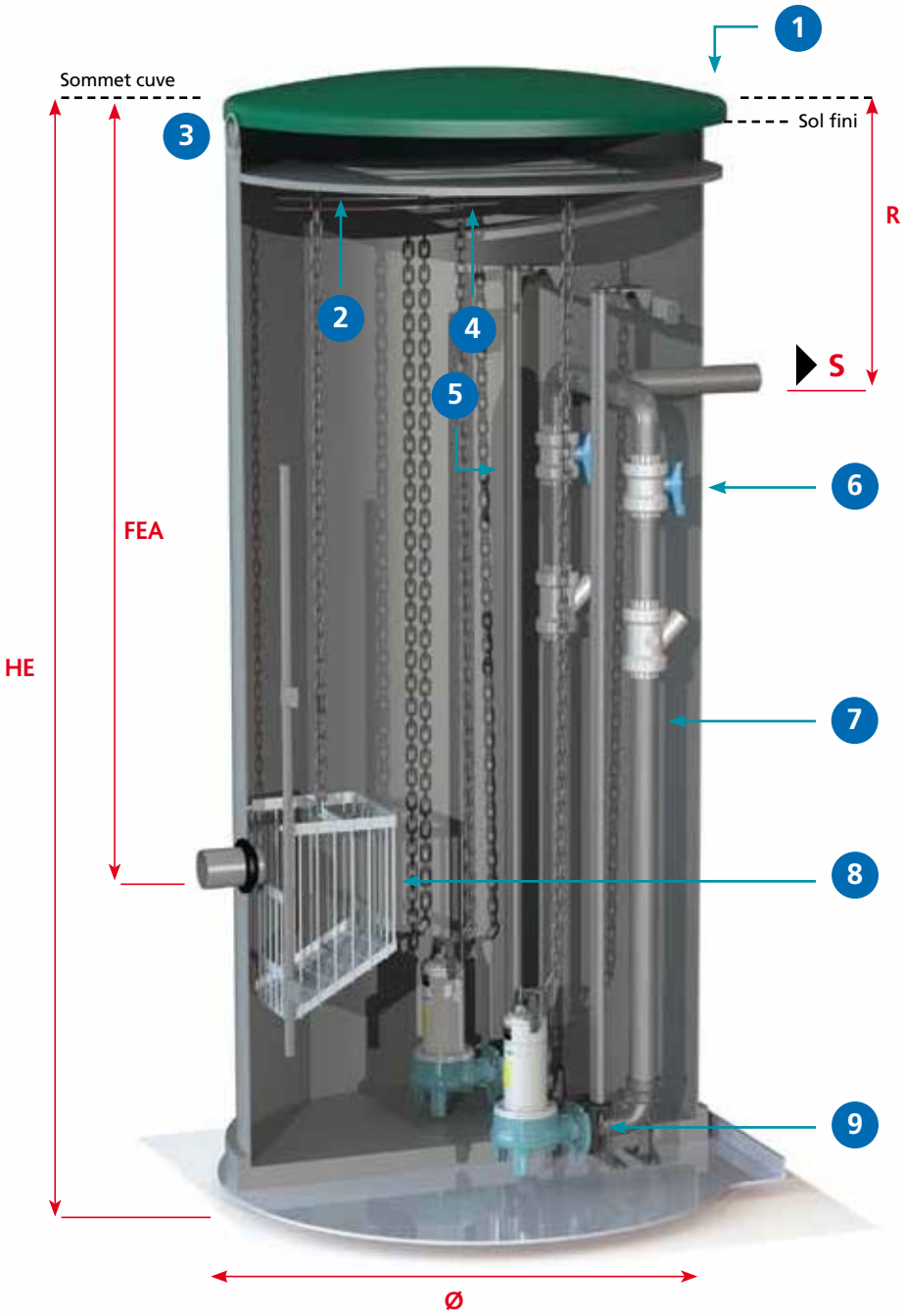

Composition :

1. Couvercle Espace vert.
2. Anti-chute.
3. Support potence.
4. Support régulateurs.
5. Barres de guidage inox.
6. Robinetterie à brides.
7. Tuyauterie PVC.
8. Panier dégrilleur. (option)
9. Pieds d'assise.

HE : Hauteur du poste
Ø : Diamètre de la cuve
FEA : Fil d'eau d'arrivée
R : Refoulement
S : Sortie à bride ou lisse

DEVIS ET ÉTUDES SUR DEMANDE.

www.motralec.com / service-commercial@motralec.com / 01.39.97.65.10

Équipements :

- Cuve avec fond renforcé et profilé évitant la sédimentation + couvercle (espace vert ou passage piéton), orifice d'arrivée avec joint d'étanchéité.
- Dispositif anti-chute en inox.
- 1, 2, 3 ou 4 pompes **CALPEDA** de la série spéciale eaux usées avec turbines vortex ou multi-canal.
- 1, 2, 3 ou 4 pieds d'assise avec tuyauteries (PVC ou inox) et robinetterie de refoulement (PVC ou fonte).
- Régulateurs de niveau, sonde piezo ou sonde ultra-sons.
- Armoire de commande automatique et de protections des pompes.
- Chaînes et manilles en inox pour la manutention des pompes.
- Echelle d'accès avec crosse de descente.

MAXICAL Ø CUVES (mm)	Hauteurs standards de fabrication	Equipements internes : pied d'assise, tuyauterie et robinetterie						
		DN 50 mm	DN 65 mm	DN 80 mm	DN 100 mm	DN 150 mm	DN 200 mm	DN 250 mm
1 250	de 2 à 6 m	1 à 3*	1 à 2*	1 à 2*	-	-	-	-
1 600	de 2 à 6 m	1 à 4*	1 à 3*	1 à 3*	1 à 3*	1 à 2*	-	-
2 200	de 3 à 6 m	1 à 5*	1 à 5*	1 à 5*	1 à 4*	1 à 3*	1 à 2*	1 à 2*

* Nombre de pompes possible

Options :

- Potence acier galvanisé avec palan.
- Panier dégrilleur inox manuel.
- Regard amont avec dégrilleur automatique.
- Chambre à vannes séparées, canalisation PVC ou inox,débitmètre,...
- Plancher technique avec trappes d'accès (au-delà de 3 m de hauteur).
- Dispositif anti-bélier.

Armoire électrique sur demande suivant CCTP.

- Double porte et socle alu ou polyester.
- Automatisme et télégestion par Sofrel…
- Ampèremètres, compteurs horaires…
- Dispositif anti H2S par injection d'air.
- Toute une gamme d'options possibles pour répondre aux différentes applications, demandes…
- Assistance à la mise en service

RELE VAGE

DEVIS ET ÉTUDES SUR DEMANDE.

www.motralec.com / service-commercial@motralec.com / 01.39.97.65.10

OPTIONS POUR POSTES DE RELEVAGE 1 POMPE

POSTES 1 POMPE	N° PAGE	CUVES SEULES	COUVERCLES SEULS	RÉHAUSSES (montage maxi : 2)	ALARME Comprenant 1 coffret alarme trop-plein 9 volts CATP 9V ou 230 volts CATP 230V + 1 flotteur à bille avec 2, 10, 20 ou 30 m de câble + 2 colliers de fixation.	
		Référence € H.T.	Référence € H.T.	Référence € H.T.	Référence € H.T.	
CAL40 GXRM 10	176	CS40 152				
CAL230 GXRM 10	176	CS230 349	CVS230 67	RC300 75	AL9V2 (9V-câble 2 m) 160 AL9V10 (9V-câble 10 m) 169 AL9V20 (9V-câble 20 m) 198 AL9V30 (9V-câble 30 m) 228 AL230V2 (230V-câble 2 m) 169 AL230V10 (230V-câble 10 m) 178 AL230V20 (230V-câble 20 m) 207 AL230V30 (230V-câble 30 m) 237	
CAL230 GXRM 12	177					
CAL230 GXVM 25	177					
CAL230 GQRM 10	178					
CAL230 GQRM 10 32-PA	178					
CAL230 GQSM 50	180					
CAL230 GQVM 50-PA	180					
CAL230 GQGM 6	181					
CAL230 GQGM 6-PA	181					
CALIFILTRE GXRM 10	179	CS1900/A 630	CVS-RI 115	RH-FI250 121		
CALIFOSSE GXRM 10	179	CS900 547 CS1200 609 CS1600 753 CS2000 807 CS2400 1 083	CVS-RD 132	RH-FD250 144		
CALIDOM GQSM 50	182					
CALIDOM GQVM 50-PA	182					
CALIDOM GQGM 6	183					
CALIDOM GQGM 6-PA	183					
CALIDOM GQRM 10	184					
CALIDOM GQRM 10 32-PA	184					
CALIDOM GQRM 10 32-PA-SB	185					

RC300

AL9V20

RH-FI250

RH-FD250

AL230V20

www.motralec.com / service-commercial@motralec.com / 01.39.97.65.10

	KIT TAMPON FONTE Couvercle + entretoise (ensemble livré seul). Spécial installation sous dalle béton et tampon fonte de 600 mm (Diamètre du couvercle réduit à 500 mm). Montage de l'option KTF (Ensemble livré monté sur le poste de votre choix en remplacement du couvercle existant).		CLÉ Clé supplémentaire pour couvercle étanche		POSTES 1 POMPE
			Ancien modèle	Nouveau modèle	
	Référence € H.T.	MONTAGE KIT Référence € H.T.	Métal Réf. € H.T.	Composite Réf. € H.T.	
					CAL40 GXRM 10
					CAL230 GXRM 10
					CAL230 GXRM 12
					CAL230 GXVM 25
					CAL230 GQRM 10
					CAL230 GQRM 10 32-PA
					CAL230 GQSM 50
					CAL230 GQVM 50-PA
					CAL230 GQGM 6
					CAL230 GQGM 6-PA
			C-CLE 3	C-CLEP 3	CALIFILTRE GXRM 10
	KTF 245	MONTU-KTF 134			CALIFOSSE GXRM 10
					CALIDOM GQSM 50
					CALIDOM GQVM 50-PA
					CALIDOM GQGM 6
					CALIDOM GQGM 6-PA
					CALIDOM GQRM 10
					CALIDOM GQRM 10 32-PA
					CALIDOM GQRM 10 32-PA-SB

KTF

C-CLE

C-CLEP

www.motralec.com / service-commercial@motralec.com / 01.39.97.65.10

OPTIONS POUR POSTES DE RELEVAGE 2 POMPES

POSTES 2 POMPES	N° PAGE	CUVES SEULES	RÉHAUSSES montage maxi 2	ALARME Comprenant 1 coffret alarme trop-plein 9 volts CATP 9V ou 230 volts CATP 230V + 1 flotteur à bille avec 2, 10, 20 ou 30 m de câble + 2 colliers de fixation.	Coffret de gestion Coffret de démarrage et de protection 2 pompes de relevage		
		Réf. € H.T.	Réf. € H.T.	Réf. € H.T.	avec flotteur		avec sonde piezo
					Réf. € H.T.	Réf. € H.T.	Réf. € H.T.
CAL500 2GQRM 10	186	CS-500 615	RC300 x2 75	AL9V2 (9V-câble 2 m) 160 AL9V10 (9V-câble 10 m) 169 AL9V20 (9V-câble 20 m) 198 AL9V30 (9V-câble 30 m) 228 AL230V2 (230V-câble 2 m) 169 AL230V10 (230V-câble 10 m) 178 AL230V20 (230V-câble 20 m) 207 AL230V30 (230V-câble 30 m) 237	QMLD2D12FA (230V Mono) 519 QTLD2D12FA (400V Tri) 749	VIGICAL C2PRM (230V Mono) 1 à 1.6 A 1 065 1.6 à 2.5 A 1 065 2.5 à 4 A 1 065 4 à 6.3 A 1 065 6.3 à 10 A 1 065 9 à 14 A 1 106 13 à 18 A 1 293	VIGICAL RS2M (230V Mono) 1 à 1.6 A 1 281 1.6 à 2.5 A 1 281 2.5 à 4 A 1 281 4 à 6.3 A 1 281 6.3 à 10 A 1 281 9 à 14 A 1 325 13 à 18 A 1 514
CAL500 2GQRM 10-PA	186						
CAL500 2GQGM 6	187						
CAL500 2GQGM 6-PA	187						
CAL500 2GQSM 50	188						
CAL500 2GQVM 50-PA	188						
CALIDOUBLE 2GXRM 10	189	CS2-1200 1 060	RHCD 300 171			VIGICAL C2PRT (400V Tri) 1 à 1.6 A 1 065 1.6 à 2.5 A 1 065 2.5 à 4 A 1 065 4 à 6.3 A 1 065 6.3 à 10 A 1 065 9 à 14 A 1 106 13 à 18 A 1 293 17 à 23 A 1 402 24 à 32 A 1 633	VIGICAL RS2T (400V Tri) 1 à 1.6 A 1 281 1.6 à 2.5 A 1 281 2.5 à 4 A 1 281 4 à 6.3 A 1 281 6.3 à 10 A 1 281 9 à 14 A 1 325 13 à 18 A 1 514 17 à 23 A 1 621 24 à 32 A 1 855
CALIDOUBLE 2GXRM 12	189						
CALIDOUBLE 2GQSM 50	190						
CALIDOUBLE 2GQVM 50-PA	190						
CALIDOUBLE 2GQGM 6	191	CS2-1600 1 360					
CALIDOUBLE 2GQGM 6-PA	191						
CALIDOUBLE 2GQRM 10	192						
CALIDOUBLE 2GQRM 10 32-PA	192						
CALIDOUBLE 2GQRM 10 32-PA-SB	193	CS2-2000 1 760					
CALIPRO 2GQVM 50-PA	194	CALIPRO 1500 2 380	RH-PRO 350 239				
CALIPRO 2GQRM 10 32-PA-SB	197						
CALIPRO 2GQG(M) 6-PA	195		RH-PRO 350E50 406				
CALIPRO 2GQRM 10 32-PA	196						
CALIPRO 2DRN 65-PA	196	CALIPRO 2100 2 880	RH-PRO 350E65 721				
CALIPRO 2DGN 65-PA	195						

RC300

RH-PRO350

RH-PRO 350E50

RH-PRO 350E65

AL9V20

QMLD 2D

VIGICAL C2PR

VIGICAL RS2

www.motralec.com / service-commercial@motralec.com / 01.39.97.65.10

Armoire de commande et de protection 2 pompes de relevage			Vigical RS2 - AR2A avec Sonde piezo pour fonctionnement	Coffret alarme à distance		Connecteur pour contact sec QML/QTL	CLÉ pour couvercle étanche		PANIER DÉGRILLEUR INOX	KIT Piquet de terre Comprenant : 1 piquet de terre + 1 tresse cuivre 5 m, Ø 25mm + 1 barette de coupure de terre
							Ancien modèle	Nouveau modèle		
avec flotteur		avec sonde piezo	Réf. € H.T.	avec VIGICAL C2PR/RS2 AR2 - AR2A	pour utilisation avec QML/QTL	Réf. € H.T.	Métal	Composite	Réf € H.T.	Réf € H.T.
Réf. € H.T.	Réf. € H.T.	Réf. € H.T.		Réf. € H.T.	Réf. € H.T.		Réf. € H.T.	Réf. € H.T.		
AR2 (400V Tri)	AR2-FB (400V Tri)	AR2-A (400V Tri)								
1 à 1.6 A **1 648**	1 à 1.6 A **2 269**	1 à 1.6 A **2 053**								
1.6 à 2.5 A **1 648**	1.6 à 2.5 A **2 269**	1.6 à 2.5 A **2 053**		CATP 9V IP30 **111**	RA100E (230V) IP44 **198**					
2.5 à 4 A **1 648**	2.5 à 4 A **2 269**	2.5 à 4 A **2 053**	PIEZO **725**							
4 à 6.3 A **1 648**	4 à 6.3 A **2 269**	4 à 6.3 A **2 053**				MSPM **42**				KPT **88**
6.3 à 10 A **1 648**	6.3 à 10 A **2 269**	6.3 à 10 A **2 130**								
9 à 14 A **1 923**	9 à 14 A **2 544**	9 à 14 A **2 219**					C-CLE **3**	C-CLE P **3**	PAN DEG **850**	
13 à 18 A **2 056**	13 à 18 A **2 677**	13 à 18 A **2 340**		CATP 230V IP30 **119**	RA100A (230V) IP44 **402**					
17 à 23 A **2 307**	17 à 23 A **3 570**	17 à 23 A **2 627**								
24 à 32 A **2 949**	24 à 32 A **2 949**	24 à 32 A **3 275**								

AR2

PIEZO

CATP9V

RA 100E

MSPM

C-CLE

C-CLEP

CATP230V

RA 100A

PAN-DEG

KPT

RELE VAGE

Eaux chargées

FLOTTEUR À BILLE 3 FILS
Homologué 20(8) A à 250 V
Température : de 0 à + 70°C
Pression 3.5 bars
IP 68

Livré avec Câble PVC - HO5VVF 3 x 1			
Longueur de câble			
5 mètres	10 mètres	15 mètres	20 mètres
AQUA 5	AQUA 10	AQUA 15	AQUA 20
41	60	82	109

CONTRE-POIDS

Pour série AQUA
CP3
12

FLOTTEUR À BILLE 3 FILS
Homologué 10(8) A à 250 V
Température : de 0 à + 50°C
Pression 1 bar
IP 68

Livré avec Câble Néoprène - HO7RNF 3 x 1				
Longueur de câble				
2 mètres	5 mètres	10 mètres	20 mètres	30 mètres
FBM 2	FBM 5	FBM 10	FBM 20	FBM 30
21	31	47	81	114

CONTRE-POIDS

Pour série FBM
CP2
18

FLOTTEUR EAUX CHARGÉES
Homologué 16(6) A à 250 V
Température : de 0 à + 85°C
Densité fluide : 0.70 à 1.15
Pression 5 bars - IP 68

Totalement écologique - Contacts argent/nickel (sans plomb ni mercure)
Livrés avec Câble Néoprène - HO7RNF 3 x 1 - Longueur du Câble - 10 mètres
MECA ECO 10
169

FLOTTEUR À BILLE 3 FILS
Homologué 10(4) A à 250 V
Température : de 0 à + 70°C
Pression 1 bar
IP 68

Livré avec Câble PVC - 3 x 0,75	
Longueur de câble	
10 mètres	20 mètres
AQUA XL 10	AQUA XL 20
96	134

Eaux claires

FLOTTEUR À BILLE 3 FILS
Homologué 10(8) A à 250 V
Température : de 0 à + 50°C
Pression 1 bar
IP 68

Livré avec Câble Néoprène - HO7RNF 3 x 1			
Longueur de câble			
2 mètres	5 mètres	10 mètres	20 mètres
FB 2	FB 5	FB 10	FB 20
18	28	44	78

CONTRE-POIDS

Pour série FB et FBM
CP 1
2,31

FICHE POUR
COMMANDE À DISTANCE

Fiche double-fonction 250V - 16A
FCD
49

Liquides spécifiques

FLOTTEUR POUR LIQUIDES
À BASE D'HUILE ET D'ACIDE
Double revêtement
HR HY (Hypalon)
Homologué 16(6) A à 250 V
Température : de 0 à + 90°C
Densité fluide : 0.80 à 1.10
Pression 4 bars - IP 68

Livré avec Câble Néoprène - HO7RN8-F 3 x 1
Longueur du câble
10 mètres
MECA HR-HY 10
303

PATTE DE
FIXATION FLOTTEUR
pour
GQSM-GQVM-GQRM
GQRM 10 32-GQGM

KGQ
20

www.motralec.com / service-commercial@motralec.com / 01.39.97.65.10

DISPOSITIFS D'ACCOUPLEMENT POUR POMPES GMC / GMV / GQV / GQR 10 32 / GQG

PIED D'ASSISE DROIT en fonte	2"- DN50	BG-3/4"
	SAG2"	
	172	

BRIDE SEULE pour adaptation sur pied d'assise **SAG2"**	DN50
	B-SAG2"
	63

PIED D'ASSISE COUDÉ en fonte	DN65	BG-2"
	SA-DN65	
	630	

BG = Diamètre des barres de guidage

DISPOSITIFS D'ACCOUPLEMENT POUR POMPES AT / AM

PIED D'ASSISE DROIT en fonte	2"	BG-1" 1/4
	B3	
	303	

PIED D'ASSISE COUDÉ en fonte	DN65	BG-1" 1/4	DN80	BG-2"	DN100	BG-2"	DN150	BG-2"
	B4		B5		B6		B7	
	454		665		885		1 248	

BG = Diamètre des barres de guidage

EMBASES POUR POMPES AT / AM

BASE DE SOUTIEN pour utilisation des pompes en version portable (sans pied d'assise)	DN65	DN80	DN100	DN150
	Base P4	Base P5	Base P6	Base P7
	92	116	141	188

DISPOSITIFS D'ACCOUPLEMENT POUR POMPES ZENIT

PIED D'ASSISE DROIT en fonte **Réf. DAC H**	2" - DN 50	BG-3/4"	DN 65	BG-2"	DN 80	BG-2"
	DAC G50/50H		DAC 65H		DAC 80H	
	195		313		345	
	DN 100	BG-2"	DN 150	BG-2"	DN 200	BG-2"	DN 250	BG-3"
	DAC 100H		DAC 150H		DAC 200H		DAC 250H	
	382		811		978		1 611	

PIED D'ASSISE COUDÉ en fonte **Réf. DAC V**	1"1/2 ou 2" x 2"	BG-3/4"	DN 65	BG-2"	DN 80	BG-2"	DN 100	BG-2"		
	DAC 50/G50V + GTP		DAC 65V		DAC 80V		DAC 100V			
	236		332		374		421			
	DN 125	BG-2"	DN 150-DN200	BG-2"	DN200-DN250	BG-2"	DN250-DN300	BG-2"	DN300-DN350	BG-3"
	DAC 125V		DAC 150/200V		DAC 200/250V		DAC 250/300V		DAC 300/350V	
	801		1 619		2 291		3 622		4 768	

BG = Diamètre des barres de guidage

EMBASES POUR POMPES ZENIT

	Code 9024.006	Code 9024.007	Code 9024.008	Code 22.979	Code 9024.009	Code 9024.010
	H=124xØ320mm	H=145xØ456mm	H=250xØ450mm	H=250xL=1200xl=600mm	H=170xØ656mm	H=60xØ270mm
BASE DE SOUTIEN pour utilisation des pompes en version portable (Sans pied d'assise)						
	BASE 1	BASE 2	BASE 3	BASE 4	BASE 5	BASE 10
	52	185	422	584	821	39

www.motralec.com / service-commercial@motralec.com / 01.39.97.65.10

ACCESSOIRES POUR POMPES GMC / GMV / GQV

COUDE DE SORTIE
en fonte sortie
cannelée ou taraudée
Réf. UG
Livré avec joint + visserie

Refoulement 2"	
UG-50C	UG-G2"
118	118

BRIDE TARAUDÉE
en fonte
Réf. FF
Livrée avec joint + visserie

Filetée 2"
FF-G2"
50

ACCESSOIRES POUR POMPES "ZENIT"

COUDE DE SORTIE
en fonte
Réf. KCR

DN65-DN65	DN80-3"	DN100-4"	DN150-DN150	DN200-DN200	DN250-DN250
KCR 65	KCR 80/G80	KCR 100B/G100	KCR 150B	KCR 200	KCR 250
236	244	281	402	599	666

COUDE DE SORTIE
à brides en fonte
Réf. KBC

DN50	DN65	DN80	DN100	DN200-DN150	DN250-DN200	DN300-DN250
KBC 50	KBC 65	KBC 80	KBC 100	KBC 200/150	KBC 250/200	KBC 300/250
226	247	256	295	1 166	1 590	3 597

OXYGÉNATEUR
à monter
sur pied d'assise droit
"ZENIT"

Ø Diamètre du diaphragme en mm				
27	55	63	80	95
Ø Diamètre du venturi en mm				
3/4"	100	100	150	150
OXY / 50	OXY / 80-100 (55)	OXY / 80-100 (63)	OXY / 150 (80)	OXY / 150 (95)
212	1 377	1 377	1 749	1 749

BRIDE D'ADAPTATION
pour autres
pieds d'accouplement
Réf. KAF

2"	DN 65	DN 80	DN 100	DN 150	DN 200	DN 250
KAF G/50H	KAF 65	KAF 80	KAF 100	KAF 150	KAF 200	KAF 250
91	155	236	301	370	528	655

VANNES DE FLUX

Dans les stations de relevage où sont collectées les eaux usées, des sédiments se forment. Pour éliminer ces sédiments, il faut agir de manière spécifique et arrêter le système. La vanne de flux FLX produit automatiquement, à chaque nouveau démarrage de l'électropompe, un jet orientable qui est en mesure de mélanger la matière déposée dans le puits. Le réglage du temps de fermeture de la vanne est compris entre 30 et 120 secondes. Adaptable sur toutes les pompes de la gamme "Zenit" à partir du DN80.

FLX
1 802

CLAPETS / VANNES

CLAPET À BOULE PVC
Spécial eaux chargées
PN 10 - F.F. à coller
Réf. 210

Ø32	Ø40	Ø50	Ø63	Ø75	Ø90
210-32	210-40	210-50	210-63	210-75	210-90
64	63	81	116	281	414

CLAPET À BOULE
EN FONTE

Spécial eaux chargées

Réf. VAP

1"1/4 (33x42)	1"1/2 (40x49)	2" (50x60)	DN 65 PN10-16	DN 80 PN10-16	DN 100 PN10-16
VAP G32	VAP G40	VAP G50	VAP 65B	VAP 80	VAP 100B
93	113	140	202	293	380

DN 150 PN10-16	DN 200 PN10	DN 250 PN10	DN 300 PN10
VAP 150	VAP 200	VAP 250	VAP 300
848	1 696	3 908	5 869

VANNE DE RÉGULATION
EN FONTE

PN 10
Réf. SRP

DN 50	DN 65	DN 80	DN 100	DN 125	DN 150
SRP 50	SRP 65	SRP 80	SRP 100	SRP 125	SRP 150
150	194	236	284	380	478

DN 200	DN 250	DN 300	DN 350	DN 400
SRP 200	SRP 250	SRP 300	SRP 350	SRP 400
747	1 284	1 695	2 252	2 839

www.motralec.com / service-commercial@motralec.com / 01.39.97.65.10

KIT DE SORTIE POUR POMPES À REFOULEMENT VERTICAL 1"1/4 - 1"1/2 - 2" TARAUDÉ

Ensemble comprenant : Embouts PVC pour sorties verticales + Tuyau PVC 2m + Clapet PVC + Coude PVC + Vanne PVC F.F. + Manchon PE F.F. + Teflon + Colle PVC			
POUR POMPES GXR - GXV25	POUR POMPES GXC40 - GXV40 - GRQ	POUR POMPES GXC40 - GXV40 - GRQ	POUR POMPES GQS - DGO.V
KSP 40x1"¼-V	KSP 40x1"½-V	KSP 50x1"½-V	KSP 63x2"-V
110	111	141	189

KIT DE SORTIE POUR POMPES À REFOULEMENT HORIZONTAL 1"1/2 - 2" TARAUDÉ

Ensemble comprenant : Coude PVC pour sorties horizontales + Tuyau PVC 2m + Clapet PVC + Coude PVC + Vanne PVC F.F. + Manchon PE F.F. + Teflon + Colle PVC	
POUR POMPES GM10	POUR POMPES GQV - DGO-H
KSP 50x1"½-H	KSP 63x2"-H
157	192

KIT DE SORTIE POUR POMPES À REFOULEMENT HORIZONTAL DN65 - DN80 À BRIDE

Ensemble comprenant : Brides taraudées + Joints plats EPDM + Coude 90° M.F. + Embouts PVC MV-MF + Tuyau PVC 2m + Clapet + Coude PVC + Vanne PVC F.F. + Manchon PVC F.F. + Teflon + Colle PVC + Visserie inox		
POUR POMPES DN65 CLAPET PVC	POUR POMPES DN80 CLAPET PVC	POUR POMPES DN100 CLAPET FONTE À BRIDES
KSP DN65-H	KSP DN80-H	KSP DN100-H
557	770	921

KITS D'ADAPTATION POUR POSTES EXISTANTS :

KIT S.A.V. pour postes sortie de fosse ou de filtre

Ensemble comprenant : 1 pompe GXRM9 avec 20 m de câble + 1 raccord PVC Ø 1"1/4 x 40 + 1 m de tuyau PVC Ø 40 + 1 manchon coulissant en PE Ø 40 + 1 manche PVC à coller Ø 40 + 1 kit de connexion étanche RST3
KGXRM9-SAV
330

KIT S.A.V. pour postes sortie d'habitation

Ensemble comprenant : 1 pompe GQSM50-8 ou GQSM50-13 avec 20 m de câble + 1 raccord PVC Ø 2" x 63 + 1 m de tuyau PVC Ø 63 + 1 manchon coulissant en PE Ø 63 + 1 manche PVC à coller Ø 63 + 1 kit de connexion étanche RST3 + 1 KGQ	
KGQSM8-SAV	KGQSM13-SAV
624	707

REGARD DE VANNAGE équipé de 1 vanne 1 clapet à boule 1 tuyauterie

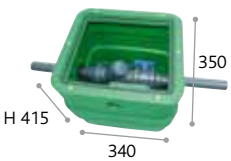

Regard de vannage 1 pompe		
RV1-40	RV1-50	RV1-63
251	266	309

REGARD DE VANNAGE équipé de 2 vannes 2 clapets à boule 2 tuyauteries

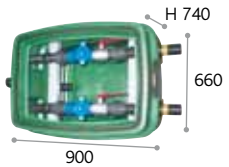

Regard de vannage 2 pompes		
RV2-50	RV2-63	RV2-75
1 267	1 339	1 872

www.motralec.com / service-commercial@motralec.com / 01.39.97.65.10

LEVAGE

POTENCE
+
EMBASE À SCELLER
+
BOUCHON

⚠ Livrée avec certificat de conformité

Charge maxi : 125 Kg	Charge maxi : 90 Kg	Charge maxi : 270 Kg	Charge maxi : 190 Kg
Potence en Galva : Diamètre du tube - Hauteur totale en mm - Longueur du bras en mm.			
60.3 - 1200 - 1000	60.3 - 1900 - 1400	88.9 - 1200 - 1000	88.9 - 1900 - 1400
PEG - 60.1	PEG - 60.2	PEG - 90.1	PEG - 90.2
1 650	1 733	1 931	2 112
Potence en Inox : Diamètre du tube - Hauteur totale en mm - Longueur du bras en mm.			
60.3 - 1200 - 1000	60.3 - 1900 - 1400	88.9 - 1200 - 1000	88.9 - 1900 - 1400
PEI - 60.1	PEI - 60.2	PEI - 90.1	PEI - 90.2
2 178	2 231	2 692	2 870

PALAN MANUEL
À CHAÎNE

CMU - 500 kg / Levée - 6 m
PSC
361

CHAÎNE POUR RELEVAGE
DES POMPES

Chaîne en inox 316 - Prix du mètre					
4 mm	Charge d'utilisation indicative : 100 kg	6 mm	Charge d'utilisation indicative : 230 kg	8 mm	Charge d'utilisation indicative : 400 kg
CI 316 - 4		CI 316 - 6		CI 316 - 8	
11		23		41	

MANILLES
POUR CHAÎNE

Manilles en inox 316		
Pour CI 316 - 4	Pour CI 316 - 6	Pour CI 316 - 8
MI 6	MI 8	MI 12
3,27	3,96	10,10

DIVERS

BARRES
DE GUIDAGE
pour pieds d'assise
Réf. BGI

Inox 304 - Prix du mètre					
3/4"	1"	1"1/4	1"1/2	2"	3"
BGI - 3/4"	BGI - 1"	BGI - 1"1/4	BGI - 1"1/2	BGI - 2"	BGI - 3"
22	29	32	35	39	103

JOINT À LÈVRES

Ø40	Ø50	Ø63	Ø75	Ø90	Ø100	Ø110	Ø125	Ø160
JL-40	JL-50	JL-63	JL-75	JL-90	JL-100	JL-110	JL-125	JL-160
5	5	5	6	6	7	7	8	10

SCIE CLOCHE
Ø60
Réf. SCH-60

78

Utilisation professionnelle

SCIE CLOCHE
Ø108
Réf. SCH-108

116

Utilisation professionnelle

SCIE CLOCHE
Ø108
Réf. SCHLC-108

30

Utilisation occasionnelle

ANODES

Pour les applications Eau De Mer, il est préconisé d'utiliser des anodes pour éviter le phénomène d'électrolyse sur les pompes.

Anodes à visser			
	Poids : 0,3 Kg	Réf. AO3V	28
	Poids : 1 Kg	Réf. A1V	41

Anodes à souder			
	Poids : 0,8 Kg	Réf. AO8S	28

www.motralec.com / service-commercial@motralec.com / 01.39.97.65.10

Série	Pages
CÂBLES ÉLECTRIQUES ET ACCESSOIRES	210 à 213
IDROMAT 5 NEW	213
EASYMAT	214
VARIOMAT2	215
IMAT NEW	216 et 217
COFFRETS : DÉMARRAGE ET PROTECTION 1 POMPE	218 et 219
COFFRETS : COMMANDE ET PROTECTION POMPES DE RELEVAGE	220 et 221
ARMOIRES : COMMANDE ET PROTECTION POMPES DE RELEVAGE	222 et 223
COFFRETS : COMMANDE ET PROTECTION POMPES DE SURPRESSION	224 et 225
ARMOIRES : COMMANDE ET PROTECTION POMPES DE SURPRESSION NEW	226
ARMOIRES : COMMANDE ET PROTECTION À VITESSE VARIABLE	227
ARMOIRES : COMMANDE ET PROTECTION POMPES D'IRRIGATION	228
OPTIONS POUR COFFRETS ET ARMOIRES DE COMMANDE ET DE PROTECTION	229 et 230

www.motralec.com / service-commercial@motralec.com / 01.39.97.65.10

PBS-R CÂBLE ÉLECTRIQUE ALIMENTAIRE ÉTANCHE

Référence	Section du câble en mm²	€ HT(ml)
PBS-R - 1x1.5*	1 x 1.5	1,16
PBS-R - 4G1.5	4 x 1.5	2,89
PBS-R - 4G2.5	4 x 2.5	4,35
PBS-R - 4G4	4 x 4	6,45
PBS-R - 4G6	4 x 6	9,45
PBS-R - 4G10	4 x 10	20,52

* Pour électrode

RNF CÂBLE ÉLECTRIQUE ÉTANCHE (H07RNF)

Référence	Section du câble en mm²	€ HT(ml)
RNF - 1x1.5*	1 x 1.5	0,86
RNF - 2x1.5	2 x 1.5	1,46
RNF - 3G1.5	3 x 1.5	1,97
RNF - 3G2.5	3 x 2.5	3,08
RNF - 4G1.5	4 x 1.5	2,46
RNF - 4G2.5	4 x 2.5	3,65
RNF - 4G4	4 x 4	5,75
RNF - 4G6	4 x 6	7,32
RNF - 4G10	4 x 10	12,83

* Pour électrode

CB CÂBLE ÉLECTRIQUE BLINDÉ

Référence	Section du câble en mm²	€ HT(ml)
CB - 3x1*	3 x 1	1,51
CB-4G1.5	4 x 1.5	2,51
CB-4G2.5	4 x 2.5	3,67
CB-4G4	4 x 4	6,05

* Pour transmetteur de pression

PM3 FICHE MÂLE 230/V MONO (10/16A) + 3M DE CÂBLE

Référence	Section du câble en mm²	€ HT
PM3	3 x 1.5	8,37

CAPA CONDENSATEURS À BROCHES

Tension maxi 450 volts

Référence	CAPA 16	CAPA 20	CAPA 25	CAPA 30	CAPA 35	CAPA 40	CAPA 50	CAPA 60	CAPA 70
Capacité	16 mF	20 mF	25 mF	30 mF	35 mF	40 mF	50 mF	60 mF	70 mF
€ HT	7	8	9	10	12	12	15	18	19

⚠ LONGUEUR MAXI DES CÂBLES ÉLECTRIQUES - VOIR TABLEAUX PAGE 250.

www.motralec.com / service-commercial@motralec.com / 01.39.97.65.10

MT KITS DE JONCTION THERMORÉTRACTABLE

Gaine (entre câbles) enduite de résine étanche, 10 bars maxi.
Livré avec cosses + manchons individuels.

Référence	Section du câble en mm²		Longueur du manchon en mm	€ HT	Montage en usine	€ HT
MT 350.25	4 x 1.5	4 x 2.5	350	22	MONTU-KJT	42
MT 1000.25	4 x 1.5	4 x 2.5	1000	58		
MT 350.40	4 x 4		350	22		
MT 350.60	4 x 6		350	23		
MT 350.100	4 x 10		350	27		
MT 400.160	4 x 16		400	37		

40...J BOÎTES DE JONCTION ÉTANCHE

Comprenant 2 demi-coquilles en plastique + 4 connecteurs à sertir + 1 sachet de résine + durcisseur

Référence	Section du câble en mm²		€ HT	Montage en usine	€ HT
400 J	4 x 1.5	4 x 2.5	34	MONTU-BJE	59
401 J	4 x 4	4 x 6	46		
402 J	4 x 10	4 x 16	65		
403 J	4 x 25		115		

RST KITS DE CONNECTION

Immersion maxi : 0,60 m - Milieu humide - IP67 - Intensité : (20 A maxi)

Référence	Nombre de connecteurs	Section du câble en mm²	€ HT	Montage en usine	€ HT
RST 3	3	0.75 à 2.5	17	MONTU-RST	25
RST 4	4		29		

ELEC ÉLECTRODE

Référence	€ HT
ELEC	8

TP-CAL TRANSMETTEURS DE PRESSION

Fonctionnement en 4-20 mA
Raccordement mâle 1/4" (8 x 13)

Référence	Plage d'utilisation en bars	€ HT
TP-CAL10	0 à 10	124
TP-CAL18	0 à 18	316
TP-CAL25	0 à 25	316

FAP FLUSSOSTAT

Contrôleur de débit à palette
Pression maxi : 10 bars - Température maxi : 110°C - Raccordement mâle 1" (26 x 34)
Livré avec palettes pour tuyauterie de 1" à 8"

Référence	€ HT
FAP	129

www.motralec.com / service-commercial@motralec.com / 01.39.97.65.10

PMAT PRESSOSTATS CALPEDA

Raccordement femelle 1/4" (8 x 13)

Référence	Plage de réglage en bars	Intensité maxi A	€ HT
PMAT 5M-10	1 à 5	10 (Bipolaire)	12
PMAT 5M/T-16		16 (Tripolaire	18
PMAT 12M/T-16	3 à 12		18

CM PRESSOSTATS TÉLÉMÉCANIQUE XMP

Raccordement femelle 1/2" (15 x 21) - Prise manomètre femelle 1/4" (8 x 13)
Bouton Auto / Arrêt (10 A maxi)

Référence	Plage de réglage en bars	Préréglage	€ HT
CM6	0 à 6	2 à 3.5 bars (ΔP mini = 1 bar)	31
CM12	0 à 12	4 à 6 bars (ΔP mini= 1.3 bar)	31

XML PRESSOSTATS TÉLÉMÉCANIQUE NAUTILUS

Raccordement femelle 1/4" (8 x 13)

Référence	Plage de réglage en bars	Contacts	€ HT
XML-A010A2S11	0 à 10	2 à écart fixe	176
XML-A020A2S11	0 à 20		
XML-B010A2S11	0 à 10	2 à écart réglable	252
XML-B020A2S11	0 à 20		

C13 C14 CONTACTEURS INVERSÉS

C 13

C 14

Arrête la pompe automatiquement lorsqu'elle se trouve en sous-pression.
Réarmement manuel.

Référence	Plage de réglageen bars	Raccordement	€ HT
C 13	0.3 à 2.6	femelle 1/4" (8 x 13)	23
C 14	1.3 à 12	femelle 1/4" (8 x 13) + Prise mano 1/4" (8 x 13)	68

GV2 DISJONCTEURS MOTEUR TÉLÉMÉCANIQUE

(Livré sans boîtier)

Référence	Plage d'intensité A	€ HT
GV2 ME06	1 à 1.6	48
GV2 ME07	1.6 à 2.5	
GV2 ME08	2.5 à 4	
GV2 ME10	4 à 6.3	
GV2 ME14	6 à 10	51
GV2 ME16	9 à 14	57
GV2 ME20	13 à 18	
GV2 ME21	17 à 23	
GV2 ME22	20 à 25	
GV2 ME32	24 à 32	

Référence	€ HT
MC02	17

Boîtier pour GV2

LE1 DISCONTACTEURS TÉLÉMÉCANIQUE

(Livré sans relais)

Référence	Tension	Puissance maxi en Kw	Intensité maxi A	€ HT
LE1 D09P7	230 mono	1.10	9	99
LE1 D12P7		1.50	12	106
LE1 D18P7		2.20	18	151
LE1 D09V7	400 Tri	3.00	9	99
LE1 D12V7		4.00	12	106
LE1 D18V7		7.50	18	151
LE1 D25V7		11.00	25	187
LE1 D35V7		15.00	35	329
LE1 D40V7		18.50	40	464

LRD RELAIS THERMIQUE POUR LE1

Référence	Intensité maxi A	€ HT
LRD 06	1 à 1.6	57
LRD 07	1.6 à 2.5	
LRD 08	2.5 à 4	
LRD 10	4 à 6	
LRD 12	5.5 à 8	
LRD 14	7 à 10	
LRD 16	9 à 13	
LRD 21	12 à 18	62
LRD 22	16 à 24	
LRD 32	23 à 32	135
LRD 35	30 à 38	142

www.motralec.com / service-commercial@motralec.com / 01.39.97.65.10

QM BOÎTIERS DE DÉMARRAGE 1 POMPE MONOPHASÉE (SANS MANQUE D'EAU)

Boîtier de démarrage pour pompe monophasée
230 volts, comprenant :
Boîtier plastique + condensateur.
Bornier de branchement.
Interrupteur ON - OFF lumineux.
Puissance : de 0.30 kW à 1.50 kW (12 A maxi).
Dimensions : 200 x 75 x 76 mm.

Référence	Puissance kW	Capacité µF	€ HT
QM - 10	0.30	6.3	57
QM - 11	0.55 - 0.75	20	60
QM - 12	0.90 - 1.10	25	62
QM - 13	0.90 - 1.10	30	65
QM - 14*	1.50	35	69

** Protection thermique*

SMAT SÉCURITÉ MANQUE D'EAU POUR POMPE DE SURFACE

Boîtier/Fiche sécurité manque d'eau pour surpresseur domestique 1 pompe monophasée 230 volts*.
S'installe entre la fiche d'alimentation du surpresseur et la prise secteur.
Température de fonctionnement : + 5 à + 45° C.
Dimensions : 123 x 78 x 87 mm.

Référence	Plage d'utilisation A	€ HT
SMAT	3 à 8	70

*Prévoir une fiche mâle **PM3** (voir p. 210)

IDROMAT 5 RÉGULATEURS ÉLECTRONIQUE

IDROMAT 5-22

Régulateur électronique avec clapet anti-retour intégré pour pompes de surface.
Commande le démarrage de la pompe à l'ouverture des robinets et l'arrêt à la fermeture.
Protège la pompe contre : la marche à sec, le fonctionnement avec manque d'eau en aspiration, la marche avec vanne fermée.
Limites d'utilisation : + 60°C - 10 m^3/heure - 12 bars maxi
Alimentation : 230 Volts ± 10%
Intensité maxi : 16 A
Puissance moteur maxi : 1,50 Kw - Fréquence : 50 - 60 Hz - Protection **IP 65**
Manomètre intégré : 0 à 12 bars
Raccordements entrée et sortie : Filetés mâle 1" (26 x 34).
Poids : 1,2 kg.
Dimensions : 190 x 140 x 150,5 mm.

Référence	Démarrage en bars	Arrêt mini en bars	€ HT
IDROMAT 5-12	1.2	2	99
IDROMAT 5-15	1.5	2.3	
IDROMAT 5-22	2.2	3	
IDROMAT 5E	réglable de 1.5 à 2.5	1.5 bar au-dessus de la pression de démarrage	120

www.motralec.com / service-commercial@motralec.com / 01.39.97.65.10

EASYMAT SYSTÈMES COMPACTS À VARIATION DE VITESSE

Réseau 230V monophasé

Système compact à variation de vitesse par régulation de fréquence pour pompe.
Commande le démarrage et l'arrêt des pompes à l'ouverture et à la fermeture des robinets.
Régulation du débit variable à pression constante, ou fonctionnement en vitesse fixe, d'une ou plusieurs pompes.
Paramétrage facile directement sur l'EASYMAT grâce à l'écran LCD et au menu déroulant.
Protège la pompe contre : Marche à sec - Surintensité - Sous ou surtension.
Limites d'utilisation : + 50°C - 13 m3/heure maxi - 16 bars maxi - Protection IP 55.
Installation par serrage sur la canalisation de refoulement
(le liquide ne traverse pas le système).
1,5 mètre de câble + 1 fiche mâle.
Livré avec transmetteur de pression 0-10 bars / 4-20mA (câblé et raccordé).
Poids : 1,9 kg.
Dimensions : 190 x 190 x 100 mm.

Référence	Tension	Intensité maxi en A	Choix du moteur		€ HT
			Surface	Immergé	
EASYMAT 5MM*	Réseau 230V monophasé Sortie 230V monophasé	5	230 mono	230 mono	602
EASYMAT 8.5MM*		8.5			622
EASYMAT 5MT*	Réseau 230V monophasé Sortie 230V triphasé	5	230/400 tri	230 tri	602
EASYMAT 7.5MT*		7.5			622
EASYMAT 9.2MT*		9.2			717

*** Prévoir le kit berceau aluminium, à monter sur l' EASYMAT, en fonction du diamètre de la canalisation.**
(Exemple : BERMAT-1" pour canalisation 26/34).
*** Si vous ne disposez pas d'une canalisation acier au refoulement, prévoir un collecteur COLMAT (ci-dessous).**
*** Pour le bon fonctionnement du système, prévoir un réservoir (voir pages 142 à 148).**

BERMAT BERCEAUX POUR EASYMAT

Berceau aluminium composé de deux pièces.

Référence	Dimensions	Canalisation	€ H.T.
BERMAT-1"	1"	26/34	17
BERMAT-1"1/4	1" 1/4	33/42	
BERMAT-1"1/2	1" 1/2	40/49	

COLMAT COLLECTEURS POUR EASYMAT

Collecteur de refoulement inox, support EASYMAT.

Référence	Dimensions	Canalisation	€ H.T.
COLMAT-1"	1"	26/34	93
COLMAT-1"1/4	1" 1/4	33/42	100
COLMAT-1"1/2	1" 1/2	40/49	111

FI-EAS FILTRE INDUCTIF

Filtre inductif à raccorder entre l'EASYMAT et la pompe
(pour longueur de câble non immergée, non enterrée ≥ 5 mètres).
Boîtier plastique IP56.
Bornier de branchement.

Référence	€ H.T.
FI-EAS	436

Dimensions : 160 x 120 x 75 mm.

Pour un fonctionnement optimal des moteurs utilisés avec l'EASYMAT, si la longueur "non immergée" ou "non enterrée" du câble d'alimentation du moteur est supérieure à 5 mètres, nous recommandons d'utiliser un câble blindé ou d'installer un filtre inductif à la sortie de l'EASYMAT.

www.motralec.com / service-commercial@motralec.com / 01.39.97.65.10

VARIOMAT2 SYSTÈMES COMPACTS À VARIATION DE VITESSE

Système compact à variation de vitesse par régulation de fréquence pour pompe.
Commande le démarrage et l'arrêt des pompes à l'ouverture et à la fermeture des robinets.
Régulation du débit variable à pression constante d'une ou plusieurs pompes, via la communication entre appareil de série.
Paramétrage simplifié grâce au panneau de contrôle et de réglage. (Fig. 1).
Visualisation instantanée de l'ensemble des informations nécessaires au fonctionnement (pression de consigne, intensité...).(Fig. 1).
Limite d'utilisation : +60° C - 20 m3/h maxi - 16 bars maxi - Protection IP 65.
Installation au refoulement de la pompe, le liquide traverse l'appareil qui est équipé d'un accumulateur et d'un clapet. Détection de pression intégrée.
Livré avec câble d'alimentation (fiche mâle fournie avec les versions monophasées), câble d'alimentation moteur, câble de communication entre appareil et 2 jeux de raccords (1"1/4 et 1"1/2).
Poids : 1,9 kg.
Dimensions : 190 x 190 x 100 mm.

Référence	Tension	Intensité Maxi en A	Choix du moteur		€ HT
			Surface	Immergé	
VARIOMAT2 - 11 MM	Réseau 230V monophasé Sortie 230V monophasé	11	230 mono	230 mono	711
VARIOMAT2 - 13 MM		13			815
VARIOMAT2 - 11 MT	Réseau 230V monophasé Sortie 230V triphasé	11	230/400 tri	230 tri	833
VARIOMAT2 - 9 TT	Réseau 400V triphasé Sortie 400V triphasé	9	400 tri	400 tri	1 220
VARIOMAT2 - 12 TT		12			1 310
VARIOMAT2 - 16 TT		16			1 464

INFORMATIONS TECHNIQUES

CHOIX DU SYSTÈME COMPACT À VARIATION DE VITESSE EN FONCTION DU MOTEUR

Moteurs de pompe de surface

Puissance moteur en Kw	Intensité 230V Mono en A	Intensité 230V Tri en A	Intensité 400V Tri en A	Système compact à variation de vitesse				
				EASYMAT		VARIOMAT 2		
				mono/mono	mono/tri	mono/mono	mono/tri	tri/tri
0.37	3	2.3	1.3	5 MM	5 MT	11 MM	11 MT	9 TT
0.45	3.6	2.3	1.3					
0.55	4.5	3	1.7					
0.75	5.8	3.8	2.2	8.5 MM				
1.10	7.4	4.7	2.7					
1.50	9.2	7.5	4.3	-	7.5 MT			
2.20	-	9.15	5.3	-	9.2 MT	-		
3.00	-	11.5	6.6	-	-	-	-	
4.00	-	-	9.6	-	-	-	-	12 TT
5.50	-	-	10.9	-	-	-	-	
7.50	-	-	14.3	-	-	-	-	16 TT

Moteurs de pompe immergée (MXS - 4CS - 4FK)

Puissance moteur en Kw	Intensité 230V Mono en A	Intensité 230V Tri en A	Intensité 400V Tri en A	Système compact à variation de vitesse				
				EASYMAT		VARIOMAT 2		
				mono/mono	mono/tri	mono/mono	mono/tri	tri/tri
0.55	4.3	2.75	1.6	5 MM	5 MT	11 MM	11 MT	9 TT
0.75	5.7	3.8	2	8.5 MM				
1.10	8.4	5.2	2.9	-	7.5 MT			
1.50	11.2	7.25	4.3	-		13 MM		
2.20	14.7	9.5	5.6	-	-	-		
3.00	-	-	7.5	-	-	-	-	
4.00	-	-	9.9	-	-	-	-	12 TT
5.50	-	-	13	-	-	-	-	16 TT

INFO : Intensité en 230 volts triphasé = intensité en 400 volts triphasé x 1,732

www.motralec.com / service-commercial@motralec.com / 01.39.97.65.10

NEW

Système compact à variation de vitesse par régulation de fréquence pour pompe de surface.
Commande le démarrage et l'arrêt d'une ou plusieurs pompes en fonction du mode sélectionné, voir ci-dessous.
Paramétrage facile directement sur l'IMAT grâce à l'écran LCD et au menu déroulant.
Protège la pompe contre : Marche à sec - Surintensité - Sous ou surtension.
Limites d'utilisation : + 50°C - 55 kw - Indice de Protection **IP 55**.
L'IMAT s'installe directement sur la boîte à borne du moteur, ou sur un support déporté.

Référence	Puissance moteur en Kw		Intensité maxi en A	Taille moteur		Dimensions	€ HT
	Mini	Maxi		Mini	Maxi		
IMAT SIZE A	0.37	1.50	5.2	71	80	-	Sur demande
IMAT SIZE B	1.80	4.00	11.5	80	90	-	
IMAT SIZE C	5.50	11.00	25.8	112	132	-	
IMAT SIZE D	15.00	30.00	65.4	132	160	-	
IMAT SIZE E	37.00	55.00	119	-	-	-	

MODE PRESSION CONSTANTE
Le système maintient la pression constante quelque soit la demande d'eau.

MODE PRESSION PROPORTIONNELLE
Le système régule la pression proportionnellement à la demande d'eau.

MODE TEMPÉRATURE CONSTANTE
Le système maintient une température constante en modifiant la vitesse de la pompe.

MODE FLUX CONSTANT
Le système modifie la vitesse de la pompe afin de maintenir un débit constant.

MODE VITESSE FIXE
Le système fonctionne à une vitesse fixe selon les besoins.

MODE NUIT
Le mode nuit est un mode de fonctionnement en option, qui permet de réduire la vitesse de la pompe lorsque la température dans le système diminue en-dessous d'une valeur de consigne, ce mode de fonctionnement peut être utilisé avec tous les modes de fonctionnement.

www.motralec.com / service-commercial@motralec.com / 01.39.97.65.10

L'IMAT est équipé d'un panneau de contrôle qui permet d'effectuer les réglages du système et de surveiller tous les paramètres.

- La console de contrôle et de paramétrage est intégrée au variateur de vitesse dans un logement prévu à cet effet. Elle peut être placée dans un sens ou dans l'autre pour facilité la lecture, en fonction de la pompe sur laquelle est installé l'IMAT.
- Il est possible d'utiliser la console de contrôle à distance avec câble avec connecteurs M12.
- L'écran LCD personnalisé donne un aperçu simple et rapide de l'état du système et des paramètres de fonctionnement.
- Les icônes au-dessus et en-dessous de la zone de lecture expliquent le mode de fonctionnement de l'IMAT ainsi que la présence des défauts dans le système.
- Les 2 boutons de défilement, couplés aux 4 boutons de mise en place, permettent de naviguer pour configurer et modifier les différentes options d'ordre de marche et d'arrêt de la pompe.

L'IMAT peut être utilisé sur de nombreuses références de pompes avec une puissance maxi de 55.00 Kw.

Uilisation avec une pompe MXV en milieu sanitaire collectif

MXV-IMAT

Uilisation avec une pompe NR en chaufferie

NR-IMAT

Uilisation avec une pompe MXH en milieu sanitaire collectif

MXH-IMAT

Uilisation avec une pompe NM en milieu industriel

NM-IMAT

www.motralec.com / service-commercial@motralec.com / 01.39.97.65.10

ECO COFFRETS DE COMMANDE ET DE PROTECTION 1 POMPE MONOPHASÉE

Coffret de démarrage et de protection thermique pour pompe monophasée 230 volts.

Référence	€ HT
ECO-0.37 CAL-FK	47
ECO-0.55 CAL	49
ECO-0.55 FK	48
ECO-0.75 CAL-FK	50

Référence	€ HT
ECO-1.10 CAL-FK	52
ECO-1.50 CAL	57
ECO-1.50 FK	53
ECO-2.20 CAL-FK	73

Dimensions : 180 x 150 x 70 mm.

MCOMP LVBT COFFRETS DE COMMANDE ET DE PROTECTION 1 POMPE MONOPHASÉE (OPTION MANQUE D'EAU)

Coffret de démarrage et de protection thermique pour pompe monophasée 230 volts, comprenant :
Coffret plastique IP44.
Interrupteur Marche/Arrêt avec protection thermique (surintensité, surcharge). Condensateur.
Bornier de branchement avec bornes pour télécommande.
1.5 m de câble + fiche mâle.
Puissance : de 0.37 kW à 2.20 kW (16 A maxi).
Possibilité de sécurité manque d'eau avec la platine LVBT (ci-dessous).

Référence	Intensité Maxi A	Capacité µF	Section du câble	€ HT
M COMP 4-16	4	16	3G1.5 mm²	104
M COMP 4-20	4	20		
M COMP 5-20	5	20		
M COMP 5-25	5	25		
M COMP 6-20	6	20		
M COMP 6-35	6	35		
M COMP 7-25	7	25		
M COMP 7-30	7	30		
M COMP 8-25	8	25		
M COMP 8-30	8	30		
M COMP 10-35	10	35		
M COMP 10-40	10	40		
M COMP 12-35	12	35	3G2.5 mm²	113
M COMP 12-50	12	50		
M COMP 12-60	12	60		117
M COMP 16-70	16	70		

Dimensions : 200 x 215 x 110 mm.

PLATINE MANQUE D'EAU LVBT

Carte électronique de contrôle de niveau pour coffrets de commande type MCOMP.
Mono électrode avec temporisation de 0 à 12 minutes.
Bi électrodes (niveau haut / niveau bas).

Référence	€ HT
LVBT	57

PLATINE MANQUE D'EAU LVBT ÉQUIPÉE

Platine manque d'eau LVBT à intégrer dans le coffret de démarrage MCOMP.
Livrée avec câble (15 m, 30 m, 40 m ou 60 m) + 1 électrode + shunts nécessaires.

Référence	€ HT
ME 15	103
ME 30	118
ME 40	128
ME 60	147

PFC-M PFC-T COFFRETS DE COMMANDE ET DE PROTECTION 1 POMPE AVEC MANQUE D'EAU PAR SURVEILLANCE DU COS φ

Coffret de commande et de protection thermique pour pompe immergée monophasée 230 volts, comprenant :
Coffret plastique IP55.
6 boutons en façade pour le contrôle et le paramétrage.
Protection thermique (surintensité, surcharge).
Sécurité manque d'eau sans électrode - surveillance du Cos φ avec réarmement automatique réglable.
Bornier de branchement avec bornes pour télécommande.
1.5 m de câble + fiche mâle.
Puissance : de 0.37 kW à 2.20 kW (18 A maxi).
Livré avec condensateur (sauf PFC-M-18-00).

Référence	Intensité Maxi A	Capacité µF	Section du câble	€ HT
PFC-M - 18- ..	18	Sans condo	3G2.5 mm²	273
PFC-M - 18-16		16	3G1.5 mm²	281
PFC-M - 18-20		20		
PFC-M - 18-25		25		
PFC-M - 18-30		30		
PFC-M - 18-35		35		
PFC-M - 18-40		40		
PFC-M - 18-50		50	3G2.5 mm²	288
PFC-M - 18-60		60		
PFC-M - 18-70		70		

Dimensions : 200 x 215 x 110 mm.

Coffret de commande et de protection thermique pour pompe immergée triphasée 400 volts, comprenant :
Coffret plastique IP55.
6 boutons en façade pour le contrôle et le paramétrage.
Protection thermique (surintensité, surcharge).
Sécurité manque d'eau sans électrode - surveillance du Cos φ avec réarmement automatique réglable.
Bornier de branchement avec bornes pour télécommande.
Puissance : de 0.37 kW à 5.5 kW (16 A maxi).

Référence	Intensité Maxi A	€ HT
PFC-T - 11	11	334
PFC-T - 16	16	359

Dimensions : 250 x 195 x 135 mm.

Options page 229

Coffret pour alarme à distance : ..... RA 100E 198
Coffret pour alarme à distance autonome : .... RA 100A 402
Connecteur pour contact sec : ..... MSPM 42

www.motralec.com / service-commercial@motralec.com / 01.39.97.65.10

VIGICAL MONO TRI COFFRETS DE COMMANDE ET DE PROTECTION 1 POMPE (MANQUE D'EAU EN OPTION)

VM

VT

Coffret de démarrage et de protection thermique pour pompe monophasée ou triphasée comprenant :
Coffret plastique IP 54 avec hublot transparent.
Protection magnéto-thermique + contacteur.
Condensateur en version monophasée.
Bornier de branchement avec bornes pour télécommande.
Puissance : de 0.37 kW à 2.20 kW (18 A maxi) en version monophasée.
de 0.37 kW à 11 kW (25 A maxi).en version triphasée.
Possibilité de sécurité manque d'eau avec la platine M/T (ci-dessous).

230 Volts mono

Référence	Plage d'intensité A	Capacité µF	€ HT
VM - 254.16	2.5 à 4	16	251
VM - 463.20	4 à 6.3	20	254
VM - 463.25	4 à 6.3	25	254
VM - 463.30	4 à 6.3	30	257
VM - 463.35	4 à 6.3	35	257
VM - 6310.40	6.3 à 10	40	269
VM - 1016.50	10 à 16	50	290
VM - 1016.60	10 à 16	60	296
VM - 1318.70	13 à 18	70	343

Dimensions : 270 x 190 x 135 mm.

400 Volts tri

Référence	Plage d'intensité A	€ HT
VT - 116	1 à 1.6	237
VT - 1625	1.6 à 2.5	
VT - 254	2.5 à 4	
VT - 463	4 à 6.3	
VT - 6310	6.3 à 10	248
VT - 914	9 à 14	260
VT - 1318	13 à 18	278
VT - 1723	17 à 23	340
VT - 2025	20 à 25	364

Dimensions : 270 x 190 x 135 mm.

PLATINE / MT SÉCURITÉ MANQUE D'EAU POUR VIGICAL MONO-TRI

(Alimentation en 230 ou 400 volts)
A intégrer dans les coffrets VIGICAL MONO - VIGICAL TRI
Platine intégrant les fonctions suivantes :
Fonctionnement en remplissage ou vidange.
Mono électrode avec temporisation réglable de 0 à 60 minutes.
Bi électrodes.
Alimentation télécommande : contacteur manométrique - flotteur…
Flussostat ou contacteur basse pression avec temporisation réglable pour le démarrage de 0 à 2 minutes.
Contact sec pour synthèse défauts à distance.

Référence	€ HT
Platine M/T	186

Options page 230

Coffret pour alarme à distance 9 volts : CATP9V 111

Coffret pour alarme à distance 230 volts : ... CATP230V 119

VIGICAL 3 COFFRETS DE COMMANDE ET DE PROTECTION 1 POMPE DE SURPRESSION

V3MT

Coffret de démarrage et de protection thermique 1 pompe de surpression monophasée ou triphasée
(le même coffret pour les deux alimentations).
Fonctionnement par une entrée télécommande (pressostat, capteur TOR…) avec sécurité manque d'eau temporisée (flotteur, flussostat, basse pression…).
Coffret IP 55 avec hublot transparent - Interrupteur général extérieur.
Protection magnéto-thermique + contacteur.
Micro-automate de télécommande et de gestion avec commutateur 3 positions et leds de signalisation.
Temporisation sécurité manque d'eau (basse pression) et prolongation de marche.

Référence	Plage d'intensité A	€ HT
V3MT - 1625*	1.6 à 2.5	686
V3MT - 254*	2.5 à 4	
V3MT - 463*	4 à 6.3	
V3MT - 610*	6 à 10	
V3MT - 914*	9 à 14	737
V3MT - 1318*	13 à 18	917
V3T - 1723	17 à 23	1 083
V3T - 2025	20 à 25	1 103
V3T - 2432	24 à 32	1 263

Options page 230

Coffret pour alarme à distance 9 volts : CATP9V 111

Coffret pour alarme à distance 230 volts : ... CATP230V 119

* Livré sans condensateur

Dimensions : 365 x 270 x 140 mm
(sauf V3T-2432 = 430 x 330 x 200 mm).

www.motralec.com / service-commercial@motralec.com / 01.39.97.65.10

VIGICAL C...PR COFFRETS ÉLECTROMÉCANIQUES POUR POMPE(S) DE RELEVAGE

Coffret de démarrage et de protection thermique pour 1 ou 2 pompes de relevage en monophasée ou triphasée.
Fonctionnement avec 1, 2 ou 3 régulateurs de niveau pour la marche des pompes + 1 pour l'alarme de niveau.
Coffret plastique IP 54 avec hublot transparent. Protection magnéto-thermique + contacteur par pompe.
Platine de relevage par flotteur bas, marche pompes, alarme. Contact sec synthèse défaut. Commutateur MAN-O Auto.
Puissance : de 0.37 kW à 1.50 kW (14 A maxi) en version monophasée.
de 0.37 kW à 11.00 kW (23 A maxi) en version triphasée.

Options page 230

Coffret pour alarme à distance 9 volts : **CATP9V** 111

Coffret pour alarme à distance 230 volts : ... **CATP230V** 119

VIGICAL C1PR COFFRETS DE COMMANDE ET DE PROTECTION 1 POMPE DE RELEVAGE

Fonctionnement avec 1 ou 2 régulateurs de niveau
+ 1 pour l'alarme

Plage d'intensité A	Référence 230 mono	€ HT	Référence 400 tri	€ HT
1 à 1.6	-	-	C1PRT-116	562
1.6 à 2.5	C1PRM-1625*	562	C1PRT-1625	
2.5 à 4	C1PRM-254*		C1PRT-254	
4 à 6.3	C1PRM-463*		C1PRT-463	
6.3 à 10	C1PRM-6310*		C1PRT-6310	
9 à 14	C1PRM-914*	577	C1PRT-914	577
13 à 18	-	-	C1PRT-1318	592
17 à 23	-	-	C1PRT-1723	621

Dimensions : 270 x 190 x 135 mm.

* **Livré sans condensateur**

VIGICAL C2PR COFFRETS DE COMMANDE ET DE PROTECTION 2 POMPES DE RELEVAGE

Fonctionnement avec 2 ou 3 régulateurs de niveau
+ 1 pour l'alarme

Plage d'intensité A	Référence 230 mono	€ HT	Référence 400 tri	€ HT
1 à 1.6	C2PRM-116*	1 065	C2PRT-116	1 065
1.6 à 2.5	C2PRM-1625*		C2PRT-1625	
2.5 à 4	C2PRM-254*		C2PRT-254	
4 à 6.3	C2PRM-463*		C2PRT-463	
6.3 à 10	C2PRM-6310*		C2PRT-6310	
9 à 14	C2PRM-914*	1 106	C2PRT-914	1 106
13 à 18	C2PRM-1318*	1 293	C2PRT-1318	1 293
17 à 23	-	-	C2PRT-1723	1 402
24 à 32	-	-	C2PRT-2432	1 633

Dimensions : 370 x 275 x 140 mm
460 x 350 x 180 mm pour les coffrets ≤ 13 à 18A.

* **Livré sans condensateur**

www.motralec.com / service-commercial@motralec.com / 01.39.97.65.10

QMLD...D QTLD...D COFFRETS ÉLECTRONIQUES POUR POMPE(S) DE RELEVAGE

Coffrets de démarrage et de protection thermique 1, 2 ou 3 pompes de relevage.
1 ou 2 pompes en monophasée ou triphasée, 3 pompes en triphasée.
Fonctionnement avec 1, 2, 3 ou 4 régulateurs de niveau pour la marche des pompes (selon coffrets) + 1 pour l'alarme de niveau.
Coffret IP 55. Interrupteur général extérieur. 1 Potentiomètre de réglage de courant (coffrets 1 et 2 pompes) + 1 contacteur par pompe.
1 Micro-automate de télécommande et de gestion avec boutons AUTO/STOP - MANU - RESET et leds de signalisation pour chaque pompe.

Options page 229

Coffret pour alarme à distance : ..... RA 100E | 198

Coffret pour alarme à distance autonome : ..... RA 100A | 402

Connecteur pour contact sec : ..... MSPM | 42

QMLD1D QTLD1D COFFRETS DE COMMANDE ET DE PROTECTION 1 POMPE DE RELEVAGE

Fonctionnement avec 1 ou 2 régulateurs de niveau
+ 1 pour l'alarme

Plage de réglage A	Référence 230 mono	€ HT	Référence 400 tri	€ HT
1 à 12	QMLD1D 12A-FA*	442	QTLD1D 12A-FA	595

Dimensions : 200 x 255 x 135 mm.

* Livré sans condensateur

QMLD2D QTLD2D COFFRETS DE COMMANDE ET DE PROTECTION 2 POMPES DE RELEVAGE

Fonctionnement avec 2 ou 3 régulateurs de niveau
+ 1 pour l'alarme

Plage de réglage A	Référence 230 mono	€ HT	Référence 400 tri	€ HT
1 à 12	QMLD2D 12A-FA*	519	QTLD2D 12A-FA	749

Dimensions : 230 x 310 x 130 mm.

* Livré sans condensateur

Coffret de commande avec emplacement pour condensateur de capacité ≤ 50µf sur demande.

QTLD3D FT COFFRETS DE COMMANDE ET DE PROTECTION 3 POMPES DE RELEVAGE

Fonctionnement avec 3 ou 4 régulateurs de niveau
+ 1 pour l'alarme

Référence	Plage d'intensité A	Puissance maxi en Kw	€ HT
QTLD3D 0.55FT	1 à 1.6	0.55	1 310
QTLD3D 1.1FT	1.6 à 2.5	1.10	
QTLD3D 1.5FT	2.5 à 4	1.50	
QTLD3D 3FT	4 à 6.5	3.00	
QTLD3D 4FT	6.3 à 10	4.00	1 423
QTLD3D 5FT	9 à 12	5.50	

Dimensions : 470 x 390 x 170 mm.

www.motralec.com / service-commercial@motralec.com / 01.39.97.65.10

AR... ARMOIRES DE COMMANDE ET DE PROTECTION POUR POMPE(S) DE RELEVAGE

Armoire de démarrage et de protection avec fermeture à clef, pour 1, 2 ou 3 pompes de relevage.
Fonctionnement pour 1, 2, 3 ou 4 régulateurs de niveau pour la marche des pompes + 1 régulateur de niveau pour l'alarme trop-plein.
Enveloppe polyester étanche. Interrupteur général extérieur.
1 protection magnéto-thermique + 1 contacteur par pompe. 1 transformateur 400/24 V pour la télécommande.
1 module électronique "Millénium" pour la version 3 pompes.
Commutateurs 3 positions (Marche - 0 - Auto).
Voyants (Sous-tension - Marche - Défaut).
Contact sec pour la synthèse défauts à distance.

Puissances supérieures sur demande.
Démarrage étoile triangle, statorique, progressif ou autres sur demande.

Options page 230

Coffret pour alarme à distance 9 volts : CATP9V 111

Coffret pour alarme à distance 230 volts : ... CATP230V 119

AR1 ARMOIRES DE COMMANDE ET DE PROTECTION 1 POMPE DE RELEVAGE

Référence	Plage d'intensité A	Dimensions en mm	€ HT
AR1 - 116	1 à 1.6	430 x 330 x 200	1 192
AR1 - 1625	1.6 à 2.5		
AR1 - 254	2.5 à 4		
AR1 - 463	4 à 6.3		
AR1 - 6310	6.3 à 10		
AR1 - 914	9 à 14	530 x 430 x 200	1 343
AR1 - 1318	13 à 18		1 532
AR1 - 1723	17 à 23		1 745
AR1 - 2432°	24 à 32	645 x 435 x 250	2 618

Version pour pompe monophasée sur demande.

Flotteurs équipés de câble ≤ 20 mètres maxi.

AR2 ARMOIRES DE COMMANDE ET DE PROTECTION 2 POMPES DE RELEVAGE

Référence	Plage d'intensité A	Dimensions en mm	€ HT
AR2 - 116	1 à 1.6	530 x 430 x 200	1 648
AR2 - 1625	1.6 à 2.5		
AR2 - 254	2.5 à 4		
AR2 - 463	4 à 6.3		
AR2 - 6310	6.3 à 10		
AR2 - 914	9 à 14		1 923
AR2 - 1318	13 à 18		2 056
AR2 - 1723	17 à 23	645 x 435 x 250	2 307
AR2 - 2432°	24 à 32		2 949

Version pour pompes monophasées sur demande.

Flotteurs équipés de câble ≤ 20 mètres maxi.

AR3 ARMOIRES DE COMMANDE ET DE PROTECTION 3 POMPES DE RELEVAGE

Référence	Plage d'intensité A	Dimensions en mm	€ HT
AR3 - 116	1 à 1.6	500 x 400 x 250	3 606
AR3 - 1625	1.6 à 2.5		
AR3 - 254	2.5 à 4		
AR3 - 463	4 à 6.3		
AR3 - 610	6 à 10		
AR3 - 914	9 à 14	600 x 400 x 300	4 452
AR3 - 1318	13 à 18	700 x 500 x 300	5 531
AR3 - 1723	17 à 23	800 x 600 x 300	6 416
AR3 - 2432°	24 à 32	1 200 x 800 x 400	10 380

Version pour pompes monophasées sur demande.

Flotteurs équipés de câble ≤ 20 mètres maxi.

° Pompes limitées à 30A - IG63A maxi

www.motralec.com / service-commercial@motralec.com / 01.39.97.65.10

AR2-FB ARMOIRES DE COMMANDE ET DE PROTECTION 2 POMPES DE RELEVAGE SPÉCIALES FLOTTEUR ÉQUIPÉ DE CÂBLE ≥ 20M

Armoire de démarrage et de protection 2 pompes, avec fermeture à clef, pour relevage.
Fonctionnement avec 1, 2 ou 3 régulateurs de niveau pour la marche des pompes
+ 1 régulateur de niveau pour alarme trop plein. Longueur de câble ≥ 20 m.
Enveloppe polyester étanche. Interrupteur général extérieur. 1 protection magnéto-thermique + 1 contacteur par pompe. 1 transformateur 400/24 V pour la télécommande. 1 automatisme de permutation Auto + Secours. 1 ensemble de relais en 24 VDC pour l'automatisme (spéciale grande longueur).
2 commutateurs 3 positions (Marche - 0 - Auto) montés à l'intérieur sur rail DIN.
Voyants (Sous-tension - Marche - Défaut). Contact sec pour la synthèse défauts à distance.

Référence	Plage d'intensité A	Dimensions mm	€ HT
AR2-FB - 116	1 à 1.6	645 x 435 x 250	2 269
AR2-FB - 1625	1.6 à 2.5		
AR2-FB - 254	2.5 à 4		
AR2-FB - 463	4 à 6.3		
AR2-FB - 6310	6.3 à 10		
AR2-FB - 914	9 à 14		2 544
AR2-FB - 1318	13 à 18		2 677
AR2-FB - 1723	17 à 23	745 x 535 x 300	3 570
AR2-FB - 2432°	24 à 32		2 949

Version pour pompes monophasées sur demande.

Options page 230

Coffret pour alarme à distance 9 volts : CATP9V 111

Coffret pour alarme à distance 230 volts : CATP230V 119

VIGICAL RS2 COFFRETS DE COMMANDE ET DE PROTECTION 2 POMPES DE RELEVAGE PAR SONDE PIEZOMÉTRIQUE

Coffret de démarrage et de protection thermique 2 pompes de relevage monophasées ou triphasées.
Fonctionnement avec 1 sonde piézométrique pour la marche des pompes et alarme de niveau + 1 flotteur secours. Coffret IP 55 avec hublot transparent. Interrupteur général extérieur.
1 Protection magnéto-thermique + 1 contacteur par pompe.
Automate pour la gestion des pompes (permutation auto + secours).
Compteur horaire et compteur d'impulsion intégrés. Contact sec synthèse défaut.
⚠ Coffret livré sans la sonde.

Plage d'intensité A	Référence 230 mono	€ HT	Référence 400 tri	€ HT
1 à 1.6	VRS2M-116*	1 281	VRS2T-116	1 281
1.6 à 2.5	VRS2M-1625*		VRS2T-1625	
2.5 à 4	VRS2M-254*		VRS2T-254	
4 à 6.3	VRS2M-463*		VRS2T-463	
6.3 à 10	VRS2M-6310*		VRS2T-6310	
9 à 14	VRS2M-914*	1 325	VRS2T-914	1 325
13 à 18	VRS2M-1318*	1 514	VRS2T-1318	1 514
17 à 23	-	-	VRS2T-1723	1 621
24 à 32°	-	-	VRS2T-2432	1 855

Dimensions : 460 x 304 x 160 mm.

*** Livré sans condensateur**

Sonde piézométrique 4-20mA (0 - 4m) livrée avec 10 m de câble :

PIEZO 725

Options page 230

Coffret pour alarme à distance 9 volts : CATP9V 111

Coffret pour alarme à distance 230 volts : CATP230V 119

AR2A ARMOIRES DE COMMANDE ET DE PROTECTION 2 POMPES DE RELEVAGE PAR SONDE PIEZOMÉTRIQUE

Armoire de démarrage et de protection 2 pompes, avec fermeture à clef, pour relevage.
Fonctionnement avec 1 sonde piézométrique pour la marche des pompes et l'alarme de niveau
+ 1 flotteur secours. Enveloppe polyester étanche. Interrupteur général extérieur.
1 protection magnéto-thermique + 1 contacteur par pompe. 1 transformateur 400/24 V pour la télécommande. Automate pour la gestion des pompes (permutation auto + secours). 2 commutateurs 3 positions (Marche - 0 - Auto) montés à l'intérieur sur rail DIN. Voyants (Sous-tension - Marche - Défaut).
Contact sec pour la synthèse défauts à distance.
⚠ Armoire livrée sans la sonde.

Référence	Plage d'intensité A	Dimensions mm	€ HT
AR2A - 116	1 à 1.6	645 x 435 x 250	2 053
AR2A - 1625	1.6 à 2.5		
AR2A - 254	2.5 à 4		
AR2A - 463	4 à 6.3		
AR2A - 6310	6.3 à 10		2 130
AR2A - 914	9 à 14		2 219
AR2A - 1318	13 à 18		2 340
AR2A - 1723	17 à 23		2 627
AR2A - 2432°	24 à 32		3 275

Version pour pompes monophasées sur demande.

Sonde piézométrique 4-20mA (0 - 4m) livrée avec 10 m de câble :

PIEZO 725

Options page 230

Coffret pour alarme à distance 9 volts : CATP9V 111

Coffret pour alarme à distance 230 volts : CATP230V 119

° Pompes limitées à 30A - IG63A maxi

www.motralec.com / service-commercial@motralec.com / 01.39.97.65.10

VIGICAL C...PS COFFRETS ÉLECTROMÉCANIQUES POUR POMPE(S) DE SURPRESSION

Coffret de démarrage et de protection thermique 1 ou 2 pompes de surpression, monophasée(s) ou triphasée(s).
Fonctionnement de la pompe par 1 ou 2 entrées télécommande et sécurité manque d'eau temporisée (flotteur, flussostat, basse pression…).
Coffret IP 55 avec hublot transparent. Interrupteur général extérieur. 1 Protection magnéto-thermique + 1 contacteur par pompe.
Micro-automate de télécommande et de gestion des pompes (permutation auto + secours) avec commutateurs 3 positions et leds de signalisation. Contact sec synthèse défaut.

Options page 230

Coffret pour alarme à distance 9 volts : CATP9V 111

Coffret pour alarme à distance 230 volts : ... CATP230V 119

VIGICAL C1PS COFFRETS DE COMMANDE ET DE PROTECTION 1 POMPE DE SURPRESSION

Fonctionnement par 1 entrée télécommande.

Plage d'intensité A	Référence 230 mono	€ HT	Référence 400 tri	€ HT
1 à 1.6	C1PSM-116*		C1PST-116	
1.6 à 2.5	C1PSM-1625*		C1PST-1625	
2.5 à 4	C1PSM-254*	562	C1PST-254	562
4 à 6.3	C1PSM-463*		C1PST-463	
6.3 à 10	C1PSM-6310*		C1PST-6310	
9 à 14	C1PSM-914*	577	C1PST-914	577
13 à 18	C1PSM-1318*	592	C1PST-1318	592
17 à 23	-	-	C1PST-1723	621
24 à 32	-	-	C1PST-2432	Sur demande

Dimensions : 270 x 190 x 135 mm.

* Livré sans condensateur

VIGICAL C2PS COFFRETS DE COMMANDE ET DE PROTECTION 2 POMPES DE SURPRESSION

Fonctionnement par 1 ou 2 entrées télécommande.

Plage d'intensité A	Référence 230 mono	€ HT	Référence 400 tri	€ HT
1 à 1.6	C2PSM-116*		C2PST-116	
1.6 à 2.5	C2PSM-1625*		C2PST-1625	
2.5 à 4	C2PSM-254*	1 065	C2PST-254	1 065
4 à 6.3	C2PSM-463*		C2PST-463	
6.3 à 10	C2PSM-6310*		C2PST-6310	
9 à 14	C2PSM-91*	1 106	C2PST-914	1 083
13 à 18	C2PSM-1318*	1 293	C2PST-1318	1 293
17 à 23	-	-	C2PST-1723	1 402
24 à 32	-	-	C2PST-2432	1 633

Dimensions : 370 x 275 x 140 mm et
460 x 340 x 180 pour les coffrets ≤ 13 à 18A.

* Livré sans condensateur

VIGICAL SR-20 CPI COFFRETS DE COMMANDE ET DE PROTECTION 2 POMPES DE SURPRESSION INCENDIE

Coffret de démarrage et de protection thermique 2 pompes, monophasées ou triphasées, pour système de surpression incendie RIA (Robinet d'Incendie Armé) en milieu E.R.P. (Etablissements Recevant du Public).
Fonctionnement des pompes par 1 ou 2 pressostats en télécommande et 1 sécurité manque d'eau temporisée réglable (flotteur, basse pression…). Coffret IP 55 avec hublot transparent - Interrupteur général extérieur. 1 Protection magnéto-thermique + 1 contacteur par pompe.
1 contrôleur permanent d'isolement par pompe. Micro-automate de télécommande et de gestion des pompes (permutation auto + secours) avec contact sec pour la synthèse défauts à distance.
Commutateurs 3 positions (montés sur rail) et leds de signalisation.
Temporisation sécurité manque d'eau réglable (basse pression, flussostat…) et prolongation de marche.

Options

Coffret pour alarme à distance 9 volts :

CATP9V 111

Coffret pour alarme à distance 230 volts :

CATP230V 119

Plage d'intensité A	Référence 400 tri	€ HT
2.5 à 4	SRT20-CPI254	2 558
4 à 6.3	SRT20-CPI463	2 562
6.3 à 10	SRT20-CPI6310	2 562
9 à 14	SRT20-CPI914	2 621
13 à 18	SRT20-CPI1318	2 683
17 à 23	SRT20-CPI1723	2 923
20 à 25	SRT20-CPI2025	3 014
24 à 32	SRT20-CPI2432	4 191

Dimensions : 450 x 440 x 170 mm.

* Livré sans condensateur

www.motralec.com / service-commercial@motralec.com / 01.39.97.65.10

QML...FT QTL...FT COFFRETS ÉLECTRONIQUES POUR POMPE(S) DE SURPRESSION

Coffret de démarrage et de protection thermique 1, 2 ou 3 pompes de surpression.
1 ou 2 pompes de surpression monophasées ou triphasées, 3 pompes triphasées.
Fonctionnement par 1, 2 ou 3 entrées télécommande avec sécurité manque d'eau temporisée (flotteur, flussostat, basse pression…).
Coffret IP 55. Interrupteur général extérieur.
Protection thermique + 1 contacteur par pompe.
Micro-automate de télécommande et de gestion
avec boutons AUTO/STOP - MANU - RESET et leds de signalisation.
Puissance : de 0.37 kW à 1.50 kW en mono.
de 0.37 kW à 5.50 kW en tri.

Options page 229

Coffret pour alarme à distance :	RA 100E	198
Coffret pour alarme à distance autonome :	RA 100A	402
Connecteur pour contact sec :	MSPM	42

QML1FT QTL1FT COFFRETS DE COMMANDE ET DE PROTECTION 1 POMPE DE SURPRESSION

Fonctionnement par 1 entrée télécommande.

Plage de réglage A	Référence 230 mono	€ HT	Référence 400 tri	€ HT
1 à 1.6	-	-	QTL 1FT 0.55	
1.6 à 2.5	QML 1FT 0.37*		QTL 1FT 1.1	395
2.5 à 4	QML 1FT 0.55*	395	QTL 1FT 1.5	
4 à 6.5	QML 1FT 0.75*		QTL 1FT 3	
6.3 à 10	QML 1FT 1.1*	423	QTL 1FT 4	423
9 à 12	QML 1FT 1.5*		QTL 1FT 5.5	

Dimensions : 200 x 255 x 170 mm.

* Livré sans condensateur

QML2D QTL2FT COFFRETS DE COMMANDE ET DE PROTECTION 2 POMPES DE SURPRESSION

Fonctionnement par 2 entrées télécommande.

Intensité maxi en A	Référence 230 mono	€ HT	Plage de réglage A	Référence 400 tri	€ HT
4	QML 2D 0.45*		0.9 à 1.5	QTL 2FT 0.45	
6	QML 2D 0.55*		1.4 à 2.3	QTL 2FT 0.55	
7	QML 2D 0.75*	319	2 à 3.3	QTL 2FT 1.1	529
9	QML 2D 1.1*		3 à 5	QTL 2FT 1.5	
12	QML 2D1.5*		4.5 à 7.5	QTL 2FT 3	
-	-	-	6.3 à 10	QTL 2FT 4	555
-	-		9 à 12	QTL 2FT 5.5	

Dimensions :
QML2D : 200 x 255 x 110 mm
QTL2FT : 210 x 310 x 130 mm.

* Livré sans condensateur

QML3FT QTL3FT COFFRETS DE COMMANDE ET DE PROTECTION 3 POMPES DE SURPRESSION

Fonctionnement par 3 entrées télécommande.

Plage de réglage A	Référence 230 mono	€ HT	Référence 400 tri	€ HT
1 à 1.6	-	-	QTL 3FT 0.55	
1.6 à 2.5	QML 3FT 0.37*		QTL 3FT 1.1	1 118
2.5 à 4	QML 3FT 0.55*	1 118	QTL 3FT 1.5	
4 à 6.5	QML 3FT 0.75*		QTL 3FT 3	
6.3 à 10	QML 3FT 1.1*	1 231	QTL 3FT 4	1 231
9 à 12	QML 3FT 1.5*		QTL 3FT 5.5	
13 à 18	QML 3FT 2.2*	1 327	-	-

Dimensions : 470 x 390 x 170 mm.

* Livré sans condensateur

www.motralec.com / service-commercial@motralec.com / 01.39.97.65.10

AS... ARMOIRES DE COMMANDE ET DE PROTECTION POUR POMPE(S) DE SURPRESSION

Armoire de démarrage et de protection avec fermeture à clef, pour 1, 2 ou 3 pompes de surpression.
Fonctionnement par 1, 2 ou 3 entrées télécommande (pressostat, capteur TOR…) avec sécurité manque d'eau temporisée (flotteur, flussostat, basse pression…). Enveloppe polyester étanche. Interrupteur général extérieur.
1 protection magnéto-thermique + 1 contacteur par pompe. 1 transformateur 400/24 V pour la télécommande.
1 module électronique "Millénium" pour la version 3 pompes (AS3).
Commutateurs 3 positions (Marche - 0 - Auto) par pompe.
Voyants (Sous-tension - Marche - Défaut). Contact sec pour la synthèse défauts à distance.

Puissances supérieures sur demande.
Démarrage étoile triangle, statorique, progressif ou autres sur demande.

Options page 230

Coffret pour alarme à distance 9 volts : CATP9V 111

Coffret pour alarme à distance 230 volts : ... CATP230V 119

AS1 ARMOIRES DE COMMANDE ET DE PROTECTION

Référence	Plage d'intensité A	Dimensions mm	€ HT
AS1 - 116	1 à 1.6	430 x 330 x 200	1 615
AS1 - 1625	1.6 à 2.5		
AS1 - 254	2.5 à 4		
AS1 - 463	4 à 6.3		1 651
AS1 - 6310	6.3 à 10		
AS1 - 914	9 à 14	530 x 430 x 200	1 855
AS1 - 1318	13 à 18		1 864
AS1 - 1723	17 à 23		2 082
AS1 - 2432°	24 à 32	645 x 435 x 250	2 600

AS2 ARMOIRES DE COMMANDE ET DE PROTECTION

Référence	Plage d'intensité A	Dimensions mm	€ HT
AS2 - 116	1 à 1.6	530 x 430 x 200	1 875
AS2 - 1625	1.6 à 2.5		
AS2 - 254	2.5 à 4		1 955
AS2 - 463	4 à 6.3		
AS2 - 6310	6.3 à 10		1 991
AS2 - 914	9 à 14		2 118
AS2 - 1318	13 à 18	645 x 435 x 250	2 431
AS2 - 1723	17 à 23		2 742
AS2 - 2432°	24 à 32	745 x 535 x 300	3 686

Version pour pompes monophasées sur demande

AS3 ARMOIRES DE COMMANDE ET DE PROTECTION

NEW

Référence	Plage d'intensité A	Dimensions mm	€ HT
AS3 - 116	1 à 1.6	530 x 430 x 200	3 712
AS3 - 1625	1.6 à 2.5		
AS3 - 254	2.5 à 4		3 801
AS3 - 463	4 à 6.3		3 819
AS3 - 6310	6.3 à 10	645 x 435 x 250	3 848
AS3 - 914	9 à 14		3 819
AS3 - 1318	13 à 18	745 x 535 x 300	
AS3 - 1723	17 à 23	845 x 635 x 300	
AS3 - 2025	20 à 25		
AS3 - 2332°	24 à 32	1 250 x 750 x 420	

Version pour pompes monophasées sur demande

Puissances supérieures sur demande.
° Pompes limitées à 30A - IG63A maxi

www.motralec.com / service-commercial@motralec.com / 01.39.97.65.10

QTL...VFT-F ARMOIRES DE COMMANDE ET DE PROTECTION À VITESSE VARIABLE

Armoire de commande et d'automatisme permettant la gestion d'une ou deux pompes en surpression, par variateur de fréquence.
La régulation s'effectue par un capteur analogique 4/20mA (livré avec l'armoire) raccordé à un automate Calpeda, qui permet d'obtenir une pression constante sur le réseau, quel que soit le débit demandé.

Enveloppe tôle étanche.
Sectionneur général manœuvrable de l'extérieur et verrouillable.
1 automate programmable pour régulation, permutation, report défauts.
1 variateur de fréquence par pompe.
1 sectionneur à fusible pour variateurs.
Extracteur d'air.
EN FAÇADE : Plastron de paramétrage automate avec écran de visualisation d'état. Diode défaut.

Surpression 1 Pompe

Référence	Puissance maxi en kw	Intensité maxi en A	Dimensions mm	€ HT
QTL 1VFT 0.75-F	0.75	2.5	500 x 350 x 200	2 398
QTL 1VFT 1.5-F	1.50	3.8		2 593
QTL 1VFT 2.2-F	2.20	5.5		2 788
QTL 1VFT 4-F	4.00	8.6		2 971
QTL 1VFT 5.5-F	5.50	13	600 x 400 x 200	4 013
QTL 1VFT 7.5-F	7.50	16		4 411
QTL 1VFT 11-F	11.00	22	700 x 500 x 200	5 853
QTL 1VFT 15-F	15.00	29		6 470
QTL 1VFT 22-F	22.00	43	800 x 600 x 250	8 942

Surpression 2 Pompes (1 variateur par pompe avec permutation)

Référence	Puissance maxi en kw	Intensité maxi en A	Dimensions mm	€ HT
QTL 2VFT 0.75-F	0.75	2.5 x 2	600 x 400 x 200	3 914
QTL 2VFT 1.5-F	1.50	3.8 x 2		4 049
QTL 2VFT 2.2-F	2.20	5.5 x 2		4 462
QTL 2VFT 4-F	4.00	8.6 x 2		4 969
QTL 2VFT 5.5-F	5.50	13 x 2	700 x 500 x 200	6 877
QTL 2VFT 7.5-F	7.50	16 x 2		7 967
QTL 2VFT 11-F	11.00	22 x 2	1000 x 800 x 250	10 511
QTL 2VFT 15-F	15.00	29 x 2		12 118
QTL 2VFT22-F	22.00	43 x 2	1200 x 800 x 300	16 359

Lorsque la longueur de câble entre l'armoire et la(es) pompe(s) est > 50 m, l'armoire doit être équipée d'une inductance. Inductance (voir page 227).

Options page 229

Coffret pour alarme à distance :	**RA 100E**	198
Coffret pour alarme à distance autonome :	**RA 100A**	402
Connecteur pour contact sec :	**MSPM**	42
Platine de télé-alarme :	**MSP9M**	222
Sécurité manque d'eau :	**SRL3**	57

Surpression 3 Pompes (1 variateur par pompe avec permutation)

Référence	Puissance maxi en kw	Intensité maxi en A	Dimensions mm	€ HT
QTL 3VFT 0.75-F	0.75	2.5 x 3	700 x 500 x 200	5 444
QTL 3VFT 1.5-F	1.50	3.8 x 3		5 575
QTL 3VFT 2.2-F	2.20	5.5 x 3		6 360
QTL 3VFT 4-F	4.00	8.6 x 3		7 172
QTL 3VFT 5.5-F	5.50	13 x 3	1000 x 800 x 250	9 650
QTL 3VFT 7.5-F	7.50	16 x 3		11 394
QTL 3VFT 11-F	11.00	22 x 3	1700 x 1000 x 400	16 052
QTL 3VFT 15-F	15.00	29 x 3		18 213
QTL 3VFT 22-F	22.00	43 x 3		23 414

Puissances supérieures sur demande.

www.motralec.com / service-commercial@motralec.com / 01.39.97.65.10

AI1 : IRRIGATION - 1 POMPE

Armoire de démarrage et de protection 1 pompe, avec fermeture à clef, pour irrigation.

Fonctionnement par une entrée télécommande.
Enveloppe métallique.
Sectionneur à fusible avec poignée extérieure.
1 contacteur relais thermique.
1 transformateur 400/24 V AC pour la télécommande.
Commutateur 3 positions (Marche - 0 - Auto).
Voyants (Sous-tension - Marche - Défauts - Montée en pression).
Bornier de raccordement.
Plan électrique D.A.O.

Armoires irrigation à démarrage direct			
Référence	intensité maxi	Puissance	€ HT
AI1-F6421	8 A	4 KW - 5.5 CV	1 885
AI1-F6422	11.5 A	5.5 KW - 7.5 CV	2 042
AI1-F6423	15.5 A	7.5 KW - 10 CV	2 042
AI1-F6424	18.5 A	9 KW - 12 CV	2 082
AI1-F6425	22 A	11 KW - 15 CV	2 082
AI1-F6426	30 A	15 KW - 20 CV	2 343
AI1-F6427	37 A	18 KW - 25 CV	2 639
AI1-F6428	44 A	22 KW - 30 CV	2 770
AI1-F6429	50 A	25 KW - 35 CV	3 245
AI1-F6430	60 A	30 KW - 40 CV	3 289
AI1-F6431	72 A	37 KW - 50 CV	3 524
AI1-F6432	85 A	45 KW - 60 CV	4 405

Armoires irrigation à démarrage etoile triangle			
Référence	intensité maxi	Puissance	€ HT
AI1-F6460	11.5 A	5.5 KW - 7.5 CV	2 384
AI1-F6461	15.5 A	7.5 KW - 10 CV	2 422
AI1-F6462	18.5 A	9 KW - 12 CV	2 422
AI1-F6442	22 A	11 KW - 15 CV	2 471
AI1-F6443	30 A	15 KW - 20 CV	2 558
AI1-F6444	37 A	18 KW - 25 CV	3 074
AI1-F6445	44 A	22 KW - 30 CV	3 161
AI1-F6446	50 A	25 KW - 35 CV	3 718
AI1-F6447	60 A	30 KW - 40 CV	3 802
AI1-F6448	72 A	37 KW - 50 CV	3 935
AI1-F6449	85 A	45 KW - 60 CV	5 188

Options

Sécurité HP/BP consignée*	AI1-F945	348
Sécurité micro-coupure	AI1-F946	302
Ampèremètre direct 10 à 30A	AI1-F1720	165
Ampèremètre S/TC 30 à 400A	AI1-F949	191
Voltmètre avec commutateur	AI1-F947	206
Compteur horaire 24V/230V/400V	AI1-F950	93
Horloge journalière avec sélecteur Manuel/Auto (programmation 24 h)	AI1-F957	380

* Pour l'option "Sécurité HP/BP consignée", prévoir 2 pressostats type XML à écart réglable (voir page 212).

www.motralec.com / service-commercial@motralec.com / 01.39.97.65.10

COFFRET POUR ALARME À DISTANCE

Alimentation 230 V monophasée.
Coffret IP 44 équipé d'un voyant présence tension et d'un bouton arrêt alarme.
Témoin rouge clignotant et buzzer pour tous défauts.
Bornes d'entrées à raccorder sur le contact sortie défauts du coffret, de l'armoire ou avec un flotteur.

Référence	€ HT
RA 100E	198

COFFRET AUTONOME POUR ALARME À DISTANCE

Alimentation 230 V monophasée.
Coffret IP 44 équipé d'un voyant présence tension, d'un bouton arrêt alarme et d'une batterie pour le fonctionnement autonome en cas de coupure d'alimentation.
Témoin rouge clignotant et buzzer pour tous défauts.
Bornes d'entrées à raccorder sur le contact sortie défauts du coffret, de l'armoire ou avec un flotteur.

Référence	€ HT
RA 100A	402

CONNECTEUR POUR CONTACT SEC

Synthèse défauts libre de polarité.
Raccorder sur les dominos, une alarme sous une tension maxi de 50 V et une intensité maxi de 0.5 A.
A raccorder sur la sortie défauts du coffret ou de l'armoire.

Référence	€ HT
MSPM	42

PLATINE DE TÉLÉ-ALARME 1 OU 2 POMPES

Platine électronique permettant de personnaliser 9 informations différentes (marche pompe, défauts pompes, surintensité...).
Bornes d'entrée à raccorder sur le contact sortie défauts.

Référence	€ HT
MSP9M	222

SÉCURITÉ MANQUE D'EAU

Carte électronique de contrôle de niveau par électrodes contre la marche à sec des pompes. (Electrodes voir page 211).
SRL3 s'intègre et se raccorde directement dans l'armoire série **QTLV**.

Référence	€ HT
SRL3	57

FILTRE INDUCTIF

Lorsque la longueur du câble entre l'armoire à vitesse variable série **QTLV** et la (les) pompe(s) est > 50 m, le filtre évite les interférences et assure le fonctionnement optimal des pompes.

Référence	Intensité maxi	€ HT
IND2020	12A	409
IND2030	25A	459
IND3040	50A	729
IND4040	100A	1 065

www.motralec.com / service-commercial@motralec.com / 01.39.97.65.10

OPTIONS POUR LES COFFRETS ET ARMOIRES DE COMMANDE ET DE PROTECTION VIGICAL / AR / AS / AVV

COFFRETS ALARME - 9 VOLTS ET 230 VOLTS

Coffret plastique IP 30 (⚠ Ne pas installer à l'extérieur).
Interrupteur marche/arrêt (0/1).
Voyant et buzzer (bouton test pour la version 9V).
Bornier de branchement avec bornes pour télécommande.
Report alarme sur bornes 230V (gyrophare, sirène...) uniquement pour CATP 230V.
Livrés avec : une pile 9 volts (CATP9V) ou 1.5 m de câble + fiche mâle **(CATP230V).**

Référence	€ HT
CATP 9V	111
CATP 230V	119

GYROPHARE ROUGE 230 VOLTS

Livré avec équerre de fixation
(uniquement pour le **CATP 230V**).

Référence	€ HT
GYRO	421

OPTIONS POUR LES ARMOIRES DE COMMANDE ET DE PROTECTION AR / AS / AVV

SOCLE ALU

Pour coffret polyester

Référence	Dimensions en mm	Pour armoire dimensions en mm	€ HT
SOC13428	430 x 200 x 350	530 x 430 x 200	484
SOC13377	435 x 250 x 350	645 x 435 x 250	
SOC13376	535 x 300 x 350	745 x 535 x 300	

DOUBLE PORTE

Préconisé pour les installations extérieures
(étanche et antivandalisme)

SUR DEMANDE

TI dans l'armoire > 25A

AMPEREMÈTRE*

Lecture directe < 25A
Lecture sur TI > 25A

Référence	€ HT
AM	Sur demande
AM2	Sur demande

* Par pompe

INTERDIFFÉRENTIEL 4X25A - 300MA

(Obligatoire pour armoire équipée de prise 230V)

Référence	€ HT
ID1	Sur demande

VOLTMÈTRE

Avec commutateur

Référence	€ HT
VOLT	Sur demande

PROTECTION

Contre l'inversion de phases

Référence	€ HT
IPH	Sur demande

BUZZER SUR PORTE

sur défauts P1 et P2 et niveau
Avec commutateur

Référence	€ HT
BUZ1	Sur demande

COMPTEUR HORAIRE*

Référence	€ HT
CH	Sur demande

PRISE 230V

Avec disjoncteur différentiel
30mA + N

Référence	€ HT
PC2	Sur demande

HORLOGE JOURNALIÈRE 24V

Référence	€ HT
HJ	Sur demande

PRISE 400V

Avec disjoncteur différentiel 30mA

Référence	€ HT
PC3	Sur demande

CONTACT SEC SUPPLÉMENTAIRE

(Marche pompe, défaut pompe...)

Référence	€ HT
RB	Sur demande

www.motralec.com / service-commercial@motralec.com / 01.39.97.65.10

Série	Pages
ACCESSOIRES POUR POMPES DE FORAGE	232
MANOMÈTRES - ACCESSOIRES DIVERS	233
RACCORDS PVC PRESSION - PN 16	234
RACCORDS À COMPRESSION - PN 16	235
RACCORDS NYLON	235
ACCESSOIRES LAITON	236
RACCORDS LAITON	237
RACCORDS FONTE GALVANISÉS	238
RACCORDS INOX 316	239
TRESSES ACIER GALVANISÉES ET INOX	238 et 239
RACCORDS POMPIER EN ALUMINIUM	239
ACCESSOIRES DE RACCORDEMENT	240 et 241
TUYAUX	241
FILTRES EN PVC À CARTOUCHE	242 et 243
FILTRATION DOMESTIQUE “CINTROPUR”	245
FILTRATION INDUSTRIELLE “CINTROPUR”	245
ACCESSOIRES D’ARROSAGE	246

www.motralec.com / service-commercial@motralec.com / 01.39.97.65.10

CN CORDES

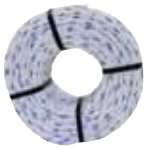

Corde de sécurité en nylon
Charges de rupture :
Ø6 mm : 578 kg
Ø8 mm : 1019 kg

Référence	Ø en mm	Conditionnement	€ HT
CN 6	6	Au mètre	0,32
CN 8	8		0,52
CN 6 - 100	6	100 m	29
CN 8 - 100	8		50
CN 6 - 500	6	500 m	146
CN 8 - 500	8		250

CI CÂBLES INOX

Câble de sécurité en inox
Charges de rupture :
Ø4 mm : 1000 kg
Ø6 mm : 2200 kg

Référence	Ø en mm	€ HT (ml)
CI 4	4 (7 fils)	2,74
CI 6	6 (7 fils)	5,51

241I RÉDUCTIONS INOX

Réduction intégrée en inox 316
Pour sortie de pompe de forage

Référence	Ø	€ HT
241I - 1"1/4 x 1"	1"1/4 x 1"	11,25
241I - 2" x 1"1/4	2" x 1"1/4	21,48
241I - 2" x 1"1/2	2" x 1"1/2	21,48

SCI SERRES-CÂBLES INOX

Référence	Pour câble Ø	€ HT
SCI 4	4 mm	2,21
SCI 6	6 mm	2,87

TSF TÊTES DE SORTIE DE FORAGE

Tête de sortie de forage en inox 304
Diamètre 200 mm - Epaisseur 3 mm
Raccord en inox 316 - Femelle/Femelle
Equipé de 2 presse-étoupes pour le passage des câbles

Référence	Ø du raccord	€ HT
TSF - 1"	1"	102
TSF - 1"1/4	1"1/4	107
TSF - 1"1/2	1"1/2	117
TSF - 2"	2"	135

A76I RACCORDS MÂLES

Raccord mâle en inox 316
Pour sortie de pompe de forage

Référence	Ø	€ HT
A76I - 1"	1" x 25	14,36
A76I - 1"1/4	1"1/4 x 30	18,78
A76I - 1"1/2	1"1/2 x 40	25,58
A76I - 2"	2"x 50	38,71

KSF KSTF KITS DE RACCORDS POUR SORTIE DE FORAGE

KSF

Kit comprenant :
1 réduction (si besoin)
1 raccord sur la pompe
1 coude en haut du forage
1 clapet laiton
1 mamelon PVC
1 vanne raccord pour départ PE

KSTF

NEW

Kit comprenant :
1 réduction (si besoin)
1 raccord sur la pompe
1 raccord sur la tête de sortie de forage
1 coude laiton Mâle/Mâle sur la tête de sortie de forage
1 clapet laiton
1 mamelon PVC
1 vanne raccord pour départ PE

Référence	€ HT	Référence*	€ HT	Ø du tuyau en mm	Ø de la sortie de pompe	Pour tête de forage
KSF 25 - 1"	46	KSTF 25 - 1"	50	25	1"	TSF-1"
KSF 32 - 1"	47	KSTF 32 - 1"	53	32		
KSF 25 - 1"1/4	57	KSTF 25 - 1"1/4	62	25	1"1/4	TSF-1"1/4
KSF 32 - 1"1/4	47	KSTF 32 - 1"1/4	72	32		
KSF 40 - 1"1/4	62	KSTF 40 - 1"1/4	77	40		
KSF 50 - 1"1/4	102	KSTF 50 - 1"1/4	92	50		
KSF 32 - 1"1/2	68	KSTF 32 - 1"1/2	104	32	1"1/2	TSF-1"1/2
KSF 40 - 1"1/2	78	KSTF 40 - 1"1/2	131	40		
KSF 50 - 1"1/2	83	KSTF 50 - 1"1/2	103	50		
KSF 40 - 2"	83	KSTF 40 - 2"	135	40	2"	TSF-2"
KSF 50 - 2"	83	KSTF 50 - 2"	141	50		
KSF 63 - 2"	131	KSTF 63 - 2"	147	63		

* Se monte exclusivement sur tête de sortie de forage (non fournie).

www.motralec.com / service-commercial@motralec.com / 01.39.97.65.10

MA63 MANOMÈTRES À SEC Ø63

Axial

Radial

Manomètre en ABS à sec
Diamètre 63
Sortie mâle 1/4" (8 x 13)

Référence	Type	Plage d'utilisation en bars	€ HT
MA 6A	Axial	0 à 6	8,35
MA 6R	Radial		
MA 10A	Axial	0 à 10	
MA 10R	Radial		

MA-G63 MANOMÈTRES À GLYCÉRINE Ø63

Radial

Axial

Manomètre en INOX à glycérine
Diamètre 63
Sortie mâle 1/4" (8 x 13)

Référence	Type	Plage d'utilisation en bars	€ HT
MA 1.6AG	Axial	0 à 1.6	16,80
MA 1.6RG	Radial		
MA 2.5AG	Axial	0 à 2.5	
MA 2.5RG	Radial		
MA 6AG	Axial	0 à 6	
MA 6RG	Radial		
MA 10AG	Axial	0 à 10	
MA 10RG	Radial		
MA 16AG	Axial	0 à 16	
MA 16RG	Radial		
MA 25AG	Axial	0 à 25	
MA 25RG	Radial		

MA-1RG63 MANOMÈTRES À GLYCÉRINE Ø63

Manomètre en INOX à glycérine
Diamètre 63
Sortie mâle 1/4" (8 x 13)

Référence	Type	Plage d'utilisation en bars	€ HT
MA -1RG	Radial	-1 à +5	24

MA-G100 MANOMÈTRES À GLYCÉRINE Ø100

Manomètre en INOX à glycérine
Diamètre 100
Sortie mâle 1/2" (15 x 21)

Référence	Plage d'utilisation en bars	€ HT
MA 6RG100	0 à 6	55
MA 10RG100	0 à 10	
MA 16RG100	0 à 16	
MA 25RG100	0 à 25	

VIM VANNES D'ISOLEMENT

Vanne d'isolement pour manomètre

Référence	Entrée/Sortie	€ HT
VIM - 1/4"	1/4" - Mâle/Femelle	10,23
VIM - 1/2"	1/2" - Mâle/Femelle	11,39

175 RACCORD 5 VOIES

71

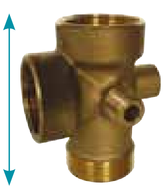

Référence	Entrée/Sortie/Piquages	€ HT
175	1" M.F.F. + 1/4" M.F.	11,19

www.motralec.com / service-commercial@motralec.com / 01.39.97.65.10

Réf. / Ø	Coude 90° F.F. Réf. 1001	Coude 45° F.F. Réf. 1501	Té 90° F.F.F. Réf. 2001	Manchon F.F. Réf. 9101	Union F/F F.F. Réf. 5101	Collet F. Réf. 7901	Bride PN 10 -16 Réf. 7000	Joint plat EPDM Réf. 4800	Collier Renforcé Réf. 0201
32	1,12	1,55	1,58	0,92	4,16	1,06	4,72	1,72	1,22
40	1,75	1,88	2,54	1,45	5,45	1,58	5,38	1,78	1,72
50	1,75	2,01	2,61	1,52	5,41	2,41	5,84	1,91	1,95
63	3,00	3,70	3,93	2,21	7,95	3,17	6,73	2,44	2,61
75	8,05	7,92	10,16	5,25	35,64	5,64	8,38	2,87	4,49
90	12,11	11,25	16,37	8,18	41,51	6,44	9,04	3,17	5,68
110	19,67	20,06	25,01	11,65	48,44	8,38	10,96	3,70	6,47
125	35,51	34,55	43,99	19,21	-	16,83	16,17	5,45	11,09

Réf. / Ø	Réduction M.F. Intégrée Réf. 9003	Réduction M.F. Longue Réf. 9004
32 x 25	0,76	1,52
40 x 25	0,86	1,98
40 x 32	0,83	1,98
50 x 32	1,09	2,57
50 x 40	1,02	2,18
63 x 40	1,39	4,95
63 x 50	1,16	4,95
75 x 50	3,04	6,50
75 x 63	2,74	6,50
90 x 63	5,87	9,44
90 x 75	4,92	9,44
110 x 75	8,84	12,54
110 x 90	6,80	12,54
125 x 90	11,91	19,60
125 x 110	9,74	19,60
140 x 110	17,36	25,67
140 x 125	14,45	25,67

Réf. / Ø	Embout Mv M.F. Réf. 9007
3/4" x 32/25	1,09
3/4" x 40/32	1,39
1" x 32/25	1,09
1" x 40/32	1,39
1" x 50/40	2,15
1" 1/4 x 40/32	1,39
1" 1/4 x 50/40	2,01
1" 1/4 x 63/50	2,34
1" 1/2 x 50/40	2,01
1" 1/2 x 63/50	1,95
1" 1/2 x 75/63	3,10
2" x 63/50	1,95
2" x 75/63	3,37
2" 1/2 x 75/63	3,80
2" 1/2 x 90/75	7,69
2" 1/2 x 110/90	9,87
3" x 90/75	7,72
3" x 110/90	9,87
3" x 125/110	17,42
4" x 125/110	17,42

Réf. / Ø	Bouchon F. Réf. 9606
3/4"	0,99
1"	0,99
1" 1/4	1,49
1" 1/2	2,74
2"	4,92
2" 1/2	11,95

Réf. / Ø	Réduction Mv M.F. Réf. 9036
3/4" x 1/2"	1,82
1" x 3/4"	2,21
1" 1/4 x 1"	3,10
1" 1/2 x 1" 1/4	3,93
2" x 1" 1/2	5,25
2" 1/2 x 2"	11,09
3" x 2" 1/2	13,93
4" x 3"	27,56

Réf. / Ø	Embout Fv.F.M. Réf. 9112
3/4" x 25/32	2,94
1" x 32/40	3,70
1"1/4 x 32/40	3,70
1" 1/4 x 40/50	4,85
1" 1/2 x 40/50	5,15
1" 1/2 x 50/63	7,52
2" x 50/63	7,52
2" 1/2 x 63/75	11,19
2" 1/2 x 75/90	18,32
3" x 75/90	19,11
3" x 90/110	25,31
4" x 90/110	26,80

Réf. / Ø	Vanne F.F. Réf. VSA21L
20	11,45
25	11,65
32	15,94
40	20,89
50	21,22
63	30,62
75	103,46
90	154,21
110	237,50

Colle P.V.C. - Tube de 125 g - Réf. COL 125	5,45
Colle P.V.C. - Pot de 250 g - Réf. COL 250	12,80
Colle P.V.C. - Pot de 1 litre - Réf. COL 1000	24,22
Décapant pour P.V.C. - 1 litre - Réf. DEC 1L	15,91
Téflon - 12 m x 12 mm - Réf. TEF	0,63
Pâte d'étanchéité LOCTITE - Réf. RAC 1	72,20

UNION
M. F.
Réf. 518P

1" x 32	1"1/4 x 40	1"1/2 x 50	2" x 50	2" x 63
3,37	3,56	3,66	3,66	7,29

CLAPET À BOULE PVC
Spécial eaux chargées
PN 10 - F.F. à coller
Réf. 210

Ø32	Ø40	Ø50	Ø63	Ø75	Ø90
210-32	210-40	210-50	210-63	210-75	210-90
64	63	81	116	281	414

www.motralec.com / service-commercial@motralec.com / 01.39.97.65.10

RACCORDS À COMPRESSION - PN 16

Ø \ Réf.	Raccord Mâle Réf. 704	Raccord Femelle Réf. 703	Coude Mâle Réf. 707	Coude Femelle Réf. 708	Applique murale Réf. 712	vanne sortie PE Réf. 714
25 x 3/4"	2,34	2,44	3,23	3,33	5,61	9,93
25 x 1"	2,34	2,44	4,46	-	-	-
32 x 1"	3,00	3,07	3,96	4,19	-	11,42
32 x 1" 1/4	3,00	3,07	4,59	-	-	-
40 x 1" 1/4	5,41	5,35	5,97	8,22	-	15,44
50 x 1" 1/2	7,69	7,89	9,37	10,92	-	20,06
50 x 2"	7,69	-	10,79	-	-	-
63 x 2"	10,56	11,98	13,27	14,45	-	33,83

Ø \ Réf.	Manchon F.F. Réf. 701	Manchon coulissant F.F. Réf. 701C	Coude F.F. Réf. 706	Bouchon F. Réf. 705	Té F.F.F. Réf. 709
25	4,09	-	4,19	2,34	5,81
32	5,08	-	5,08	2,94	8,09
40	9,04	11,52	9,64	5,31	13,99
50	13,17	-	12,80	7,10	18,94
63	16,47	20,59	17,29	9,37	26,14

Ø \ Réf.	Manchon Réduit F.F. Réf. 702
32 x 25	5,08
40 x 32	9,44
50 x 40	17,39
63 x 40	17,39
63 x 50	17,39

RACCORDS NYLON

Ø \ Réf.	Jonction Union Réf. 2042
22	3,92
25	4,18
32	5,47
40	6,55
50	11,27
60	14,40

Ø \ Réf.	Passage de paroi en PVC Réf. 5007
20/25 x 3/4"	14,98
25/32 x 1"	16,10
32/40 x 1" 1/4	17,92
40/50 x 1" 3/4	21,58
40 x 2" FAB*	14,19
50/63 x 2"	24,32
63 x 2"1/2 FAB*	29,27
63/75 x 2" 1/2	48,05
75/90 x 3"	57,39

* FAB : Utilisation dans les postes de relevage Sortie 40 et 63

Ø \ Réf.	Raccord Union Droit Mâle Réf. 2044	Raccord Union Coudé Mâle Réf. 2046	Embout Femelle Réf. 2120	Embout Mâle Réf. 2130
3/4" x 20	3,96	4,61	2,27	1,33
1" x 20	3,96	4,68	2,30	-
1" x 25	4,36	5,51	2,52	1,55
1" x 30	5,00	6,55	-	1,76
1" 1/4 x 32	6,19	8,10	3,53	2,38
1" 1/4 x 40	7,20	9,97	-	3,13
1" 1/2 x 40	7,20	9,97	4,50	3,46
1" 1/2 x 50	10,62	14,11	-	3,85
2" x 50	11,09	14,76	5,94	4,79
2" x 60	13,50	-	-	-

Ø \ Réf.	Vanne 1/4 tour Passage intégral F.F. Réf. 415	Vanne 1/4 tour Passage intégral inox F.F. Réf. 415I	Vanne à purge Passage intégral F.F. Réf. 300RP	Vanne à volant Passage intégral F.F. Réf. 101	Vanne 1/4 tour Passage intégral union M.F. Réf. CIM
3/8"	5,41	-	-	13,17	-
1/2"	6,86	26,70	13,07	11,19	-
3/4"	9,50	36,17	16,83	14,22	-
1"	14,49	51,51	25,54	20,72	37,65
1"1/4	21,71	75,83	35,87	30,69	76,00
1"1/2	31,45	105,01	51,45	40,95	-
2"	54,45	171,73	80,42	65,77	-
2"1/2	103,95	-	-	103,49	-
3"	192,72	-	-	125,70	-
4"	286,64	-	-	224,90	-

Ø \ Réf.	Réducteur de pression prétaré à 3 bars avec prise mano F.F. - Réf. 195	Soupape de sécurité bronze Clapet PTE 3 à 12 bars F.F. - Réf. SDS	NF Clapet antipollution Double purge PMS 10 bars M.F. - Réf. 520DP
1/2"	51,18	40,33	-
3/4"	60,75	56,83	14,82
1"	91,15	72,86	29,14
1"1/4	165,10	120,52	62,44
1"1/2	268,13	151,87	75,64
2"	330,13	210,97	99,40

Robinet à flotteur			
Référence	Diamètre	Boule	€ HT
RAF - 3/4"	3/4"	PVC	26,83
RAF - 1"	1"		36,27
RAF - 1" 1/4	1" 1/4		77,98
RAF - 1" 1/2	1" 1/2		115,53

Ø \ Réf.	Clapet à battant Siège caoutchouc F.F. Réf. 440	Clapet anti-retour Toutes positions F.F. Axe nylon Réf. 150	Clapet anti-retour Toutes positions F.F. Axe laiton Réf. 134	Tamis laiton M. Réf. 160	Clapet inox F.F. Réf. 1200	Tamis inox M. Réf. 235	Clapet crépine F. Réf 149	Clapet c répine F. Réf 60S	Filtre à tamis F.F. Réf. 418	Tamis inox démontable pour Réf. 418 Réf. 812
3/8"	-	7,89	10,16	-	-	1,91	10,00	-	9,11	2,84
1/2"	10,79	7,89	10,30	5,05	25,64	2,01	8,18	-	9,57	2,44
3/4"	14,59	11,06	13,66	6,63	31,81	2,31	10,33	75,57	13,27	2,84
1"	21,68	14,29	18,61	7,79	37,39	2,61	12,05	85,70	18,91	3,27
1" 1/4	27,19	20,69	28,71	14,09	49,40	3,33	17,00	103,69	30,06	4,06
1" 1/2	42,34	31,32	39,34	15,58	61,35	4,39	23,17	152,72	39,86	5,74
2"	58,21	43,59	60,39	25,21	112,60	5,64	34,68	229,42	65,64	8,15
2" 1/2	81,31	82,14	142,30	61,18	228,00	10,82	69,89	611,89	136,55	11,39
3"	128,83	116,72	213,18	71,18	316,37	13,10	96,20	843,98	195,86	14,69
4"	215,85	202,13	311,19	118,64	501,96	17,69	-	-	-	-

www.motralec.com / service-commercial@motralec.com / 01.39.97.65.10

Ø \ Réf.	Manchon égal F.F. Réf. D16	Mamelon égal M.M. Réf. D17	Bouchon mâle Réf. D19	Bouchon femelle Réf. D19 bis	Coude égal M.F. Réf. R20 bis	Coude égal M.M. Réf. R30 bis	Coude égal F.F. Réf. R40 bis	Té égal F.F.F. Réf. R50 bis	Coude Union M.F. Réf. R75	Raccord Union M.F. Réf. R76
1/4"	-	0,99	0,83	1,25	-	-	-	5,78	-	-
3/8"	1,55	1,09	0,83	0,69	1,58	1,85	1,95	2,51	7,13	5,84
1/2"	1,85	1,19	1,12	0,99	2,54	2,44	2,67	3,33	10,16	6,96
3/4"	3,04	1,52	1,65	1,49	4,49	3,56	4,26	5,81	14,03	10,56
1"	5,48	3,17	2,94	2,61	7,00	6,83	7,69	10,16	23,03	18,84
1" 1/4	8,15	6,44	3,76	4,26	15,71	18,51	16,53	18,71	34,98	26,90
1" 1/2	12,11	8,09	6,53	6,17	21,02	19,80	19,27	22,34	59,37	43,79
2"	26,76	14,19	12,28	10,66	32,80	32,04	34,16	42,27	100,45	82,57

Ø \ Réf.	Raccord droit mâle Réf. 726	Raccord droit femelle Réf. 730	Applique murale mâle Réf. 735	Coude mâle Réf. 724	Coude femelle Réf. 723	Té mâle Réf. 736	Té femelle Réf. 732
25 x 3/4"	8,18	8,38	12,24	11,52	11,22	20,79	18,88
32 x 1"	11,72	12,97	-	17,69	16,73	34,16	27,32
40 x 1" 1/4	19,97	19,90	-	28,25	27,85	64,85	51,18
50 x 1"1/2	29,67	-	-	42,11	-	-	-

Ø \ Réf.	Coude égal F.F. Réf. 722	Té égal F.F. Réf. 731
25	16,14	23,40
32	25,67	36,93
40	40,26	53,79

Ø \ Réf.	Raccord cannelé mâle Réf. A76	Raccord cannelé femelle Réf. A77	Joint fibre le cent Réf. JF100
1/4" x 8	2,34	3,00	5,78
3/8" x 12	2,21	3,04	4,88
1/2" x 15	4,03	3,53	6,37
3/4" x 20	3,73	3,89	14,42
1" x 25	5,45	6,11	20,86
1" 1/4 x 30	14,45	13,23	29,11
1" 1/2 x 40	18,32	16,50	39,44
2" x 50	38,58	33,86	66,63
2" 1/2 x 60	48,91	-	-
3" x 80	69,70	-	-
4" x 100	101,51	-	-

Ø \ Réf.	Réduction F.M. Réf. D15 ter	Réduction M.M. Réf. D17 bis	Réduction M.F. Réf. D18 bis
1/4" x 1/8"	2,01	1,72	1,09
3/8" x 1/4"	1,49	1,25	0,92
1/2" x 1/4"	2,38	1,42	1,32
1/2" x 3/8"	1,22	1,29	1,06
3/4" x 3/8"	2,31	2,74	2,34
3/4" x 1/2"	2,01	1,91	1,52
1" x 1/2"	3,47	3,04	3,07
1" x 3/4"	3,37	3,33	2,48
1" 1/4 x 3/4"	6,70	5,97	8,32
1" 1/4 x 1"	6,80	6,34	4,75
1" 1/2 x 1"	8,75	8,12	8,02
1" 1/2 x 1" 1/4	8,78	8,55	5,87
2" x 1" 1/4	19,70	12,01	13,23
2" x 1" 1/2	15,51	13,27	10,30

www.motralec.com / service-commercial@motralec.com / 01.39.97.65.10

Ø \ Réf	Courbe 90° M.F. Réf. 1	Coude 90° F.F. Réf. 90	Coude 90° M.F. Réf. 92	Coude Union M.F. Réf. 98	Té égal F.F.F. Réf. 130	Croix égale F.F.F.F. Réf. 180	Manchon F.F. Réf. 270	Mamelon M.M. Réf. 280	Bouchon M. Réf. 290	Union M.F. Réf. 341
1/2"	2,77	1,09	1,22	6,86	1,35	4,98	1,16	1,09	0,86	4,88
3/4"	4,85	1,62	1,82	8,68	2,34	7,39	1,49	1,35	1,16	5,84
1"	6,57	2,41	3,00	11,95	3,40	9,14	2,05	2,05	1,25	7,52
1" 1/4	11,09	4,29	5,02	20,00	5,97	12,28	3,23	3,20	2,18	11,48
1" 1/2	14,98	7,00	7,52	24,49	9,11	16,47	4,49	3,73	2,67	15,35
2"	23,69	8,18	10,26	40,36	13,13	24,55	6,86	6,53	4,85	23,99
2" 1/2	53,20	23,99	24,75	-	29,27	60,39	18,94	12,11	10,53	53,69
3"	70,46	32,97	32,97	-	39,27	-	23,13	14,98	13,50	82,20

Ø \ Réf.	Réduction M.F. Réf. 241	Réduction M.M. Réf. 245
3/8" x 1/4"	1,29	2,77
1/2" x 1/4"	1,06	2,64
1/2" x 3/8"	1,06	2,64
3/4" x 3/8"	1,35	4,22
3/4" x 1/2"	1,16	2,05
1" x 1/2"	1,49	4,09
1" x 3/4"	1,42	2,38
1" 1/4 x 3/4"	2,38	5,58
1" 1/4 x 1"	1,78	3,73
1" 1/2 x 1"	2,48	8,94
1" 1/2 x 1" 1/4	2,51	6,07
2" x 1" 1/4	5,15	10,13
2" x 1" 1/2	4,75	8,94
2" 1/2 x 1" 1/2	12,01	23,79
2" 1/2 x 2"	9,67	23,79
3" x 2"	12,08	35,18
3" x 2" 1/2	13,66	36,30
4" x 3"	24,85	-

Ø \ Réf. BFG	Bobines filetées galvanisées					
	150 mm	250 mm	300 mm	400 mm	500 mm	1000 mm
1/2"	2,18	3,33	-	4,42	7,03	13,86
3/4"	2,64	4,32	-	7,79	7,95	18,55
1"	3,73	6,07	-	11,19	13,86	26,90
1" 1/4	4,79	-	9,27	-	-	-
1" 1/2	5,64	-	10,59	-	-	-
2"	7,43	-	15,41	-	-	-

TAG MF

TAG METCF

Ø \ Réf.	Longueur en mm	Pression de service en bars	Tresses acier galvanisées	
			Mâle fixe Femelle écrou tournant Réf. TAG MF	Mâle fixe Femelle écrou tournant coudé Réf. TAG METCF
3/4"	500	10	-	17,26
1"	500		15,28	19,54
1"	700		17,39	21,75
1"	1000		20,82	25,44
1" 1/4	500		31,19	58,05
1" 1/4	700		35,15	62,73
1" 1/4	1000		41,51	70,32
1" 1/2	700	6	47,85	-
1" 1/2	1000		57,19	-
2"	700		74,55	-
2"	1000		85,64	-

www.motralec.com / service-commercial@motralec.com / 01.39.97.65.10

Réf. / Ø	Coude 90° F.F. Réf. 90I	Coude 90° M.F. Réf. 92I	Té égal F.F.F. Réf. 130I	Manchon F.F. Réf. 270I	Mamelon M.M. Réf. 280I	Bouchon M. Réf. 290I	Union M.F. Réf. 341I	Vanne 1/4 tour Passage intégral inox F.F. Réf. 415I
1/2"	4,59	5,94	6,73	5,08	4,55	3,73	13,33	26,70
3/4"	6,96	8,18	10,36	6,07	6,01	4,88	18,22	36,17
1"	10,79	12,24	15,87	9,74	8,35	7,00	27,29	51,51
1" 1/4	16,76	19,07	23,46	12,54	12,71	10,07	40,03	75,83
1" 1/2	19,50	22,90	28,18	14,16	15,64	13,46	49,76	105,01
2"	30,79	34,09	42,37	23,46	23,20	20,56	72,80	171,73

Réf. / Ø	Réduction M.F. Réf. 241I	Réduction M.M. Réf. 245I
3/8" x 1/4"	2,38	4,92
1/2" x 1/4"	3,07	5,61
1/2" x 3/8"	3,99	5,81
3/4" x 3/8"	7,59	-
3/4" x 1/2"	4,98	7,59
1" x 1/2"	7,46	10,46
1" x 3/4"	7,46	10,46
1"1/4 x 3/4"	11,15	15,94
1"1/4 x 1"	11,25	15,94
1"1/2 x 1"	13,79	-
1" 1/2 x 1"1/4	16,17	18,65
2" x 1"1/4	21,48	26,99
2" x 1"1/2	21,48	26,99

TAI MF

TAI METCF

Réf. / Ø	Longueur en mm	Pression de service en bars	Tresses acier inoxydable	
			Mâle fixe Femelle écrou tournant Réf. TAI MF	Mâle fixe Femelle écrou tournant coudé Réf. TAI METCF
3/4"	500	10	-	17,33
1"	500		18,71	22,97
1"	700		21,12	25,91
1"	1000		25,44	29,50
1" 1/4	500		35,48	58,05
1" 1/4	700		40,33	62,73
1" 1/4	1000		48,08	70,32
1" 1/2	700	6	48,81	-
1" 1/2	1000		58,87	-
2"	700		80,12	-
2"	1000		93,06	-

RACCORDS POMPIER EN ALUMINIUM

Désignation Référence	Raccord fileté Mâle Symétrique Réf. 500		Raccord fileté Mâle à verrou Symétrique Réf. 500 V		Raccord taraudé Femelle Symétrique Réf. 600		Raccord taraudé Femelle à verrou Symétrique Réf. 600 V		Raccord à douille cannelé Symétrique Réf. 700		Bouchon Symétrique Réf. 400		Joints de raccords Symétriques Réf. 800	
Diamètre	1"	10,36	1"	12,94	1"	10,36	1"	36,76	30	16,07	DN 25	14,49	DN 25	1,32
	1"1/4	12,28	1"1/4	32,74	1"1/4	12,28	1"1/4	16,20	35	18,28	DN 32	14,55	DN 32	1,32
	1"1/2	13,10	1"1/2	19,04	1"1/2	13,10	1"1/2	24,45	40	22,90	DN 40	14,75	DN 40	1,02
	2"	18,18	2"	24,45	2"	16,24	2"	32,90	50	29,01	DN 50	18,35	DN 50	1,22
									55	25,84				
	2"1/2	22,51	2"1/2	32,51	2"1/2	23,10	2"1/2	47,45	63	49,01	DN 65	23,93	DN 65	1,91
									70	32,64				
	3"	27,52	3"	45,54	3"	23,30	3"	63,49	80	49,24	DN 80	30,82	DN 80	2,31
									90	39,60				
	4"	43,33	4"	68,28	4"	39,67	4"	92,66	100	66,92	DN 100	45,90	DN 100	3,27
									110	64,32				

Clé Tricoise pour raccords Symétriques	
De 25 à 65	De 55 à 110
Réf. CTRS 25/65	Réf. CTRS 55/110
11,06	22,24

Lance Pompier
Réf. LPO
216

Tuyau page 241

SUIVRE LES COLONNES DE GAUCHE À DROITE POUR OBTENIR LES CORRESPONDANCES PAR DIAMÈTRE.

www.motralec.com / service-commercial@motralec.com / 01.39.97.65.10

SYLAX VANNES PAPILLON

Joints EPDM - 120°C Maxi - PN16

Référence	DN	€ HT
SYLAX 50	50	145
SYLAX 65	65	155
SYLAX 80	80	176
SYLAX 100	100	205
SYLAX 125	125	249
SYLAX 150	150	282
SYLAX 200	200	505

802L CLAPETS SANDWICH

Fonte revêtement Epoxy - Joints EPDM
100°C Maxi - PN16

Référence	DN	€ HT
802L 40 (laiton)	40	254
802L 50	50	259
802L 65	65	286
802L 80	80	324
802L 100	100	343

302 CLAPETS DE PIED/CRÉPINE

Fonte Revêtement Epoxy - Joints EPDM
100°C Maxi - PN16

Référence	DN	€ HT
302-65	65	572
302-80	80	738
302-100	100	1 026
302-125	125	1 180
302-150	150	1 579
302-200	200	3 350
302-250	250	5 038

ZKB MANCHONS DE DILATATION

Acier galvanisé - PN16

Référence	DN	€ HT
ZKB 65	65	82
ZKB 80	80	98
ZKB 100	100	124
ZKB 125	125	163
ZKB 150	150	236
ZKB 200	200	306
ZKB 250	250	479
ZKB 300	300	663

7007 BRIDES ACIER TARAUDÉES

PN16

Référence	DN	€ HT	Kit visserie Réf. KV	€ HT
7007-32	32 x 1"1/4	22	16 x 50	10,43
7007-40	40 x 1"1/2	25		
7007-50	50 x 2"	33		
7007-65	65 x 2"1/2	43	16 x 70	26,14
7007-80	80 x 3"	53		
7007-100	100 x 4"	64		
7007-125	125 x 5"	151		
7007-150	150 x 6"	314	20 x 70	46,20

EB223D CLAPETS LAITON

Joints EPDM - 80°C Maxi - PN16

Référence	Diamètre	€ HT
EB223D-3/4"	3/4"	178
EB223D-1"	1"	216
EB223D-1"1/4	1"1/4	263
EB223D-1"1/2	1"1/2	350
EB223D-2"	2"	623

402B CLAPETS FONTE

Revêtement Epoxy - Joints NBR 100°C Maxi - PN16

Référence	DN	€ HT
402B 40	40	340
402B 50	50	377
402B 65	65	396
402B 80	80	560
402B 100	100	759
402B 125	125	1 285
402B 150	150	1 612

ZKT MANCHONS ANTIVIBRATOIRES

Fonte galvanisée - PN10

Référence	Diamètre	€ HT
ZKT-3/4"	3/4"	65
ZKT-1"	1"	73
ZKT-1"1/4	1"1/4	88
ZKT-1"1/2	1"1/2	108
ZKT-2"	2"	121
ZKT-2"1/2	2"1/2	229
ZKT-3"	3"	346

7027 CÔNES D'AUGMENTATION EN FONTE

Référence	DN	€ HT
7027-32/50	32 x 50	90
7027-40/65	40 x 65	102
7027-50/65	50 x 65	106
7027-50/80	50 x 80	121
7027-65/80	65 x 80	126
7027-65/100	65 x 100	138
7027-80/100	80 x 100	143
7027-80/125	80 x 125	162
7027-100/125	100 x 125	186
7027-100/150	100 x 150	236
7027-125/150	125 x 150	277
7027-150/200	150 x 200	404
7027-200/250	200 x 250	511

7017 BRIDES ACIER À SOUDER

PN16

Référence	DN	€ HT	Kit visserie Réf. KV	€ HT
7017-32	32	15	16 x 50	10,43
7017-40	40	16		
7017-50	50	20		
7017-65	65	25	16 x 70	26,14
7017-80	80	32		
7017-100	100	39		
7017-125	125	53		
7017-150	150	64	20 x 70	46,20

KV : Les kits visserie inox se composent de
- 4 vis H + 4 écrous du DN32 au 50
- 8 vis H + 8 écrous du DN65 au 150

Kit visserie prévue pour l'assemblage de 2 brides acier

www.motralec.com / service-commercial@motralec.com / 01.39.97.65.10

JK JOINTS KLINGÉRIQUES

Référence	DN	€ HT
JK 32	32	2,44
JK 40	40	2,64
JK 50	50	3,53
JK 65	65	3,93
JK 80	80	4,46
JK 100	100	6,53
JK 125	125	8,42
JK 150	150	10,59
JK 200	200	14,22
JK 250	250	23,73

PECAL PEINTURE "BLEU CALPEDA"

PECAL 400

PECAL 1000

Référence	Conditionnement	€ HT
PECAL 400	Bombe en spray - 400 ml	21
PECAL 1000	Pot de 1 kg	36

TUYAUX

TPVC TUYAUX PVC PRESSION RIGIDE

Réf.	Ø Extérieur	Epaisseur en mm	Poids en kg/mètre	PN en bars	PRIX au mètre
TPVC 25	25	1.9	0.212	16	3,23
TPVC 32	32	2.4	0.340		3,43
TPVC 40	40	3.0	0.525		3,93
TPVC 50	50	3.7	0.809		6,27
TPVC 63	63	4.7	1.287		9,54
TPVC 75	75	3.6	1.821	10	9,37
TPVC 90	90	4.3	1.746		13,30
TPVC 110	110	4.2	2.620		18,38
TPVC 125	125	4.8	2.790		21,42

SR TUYAUX SEMI-RIGIDE POLYÉTHYLÈNE

Ø Extérieur	Epaisseur/mm		Réf. PN 6.3	€ HT 50 m	€ HT 100 m	Réf. PN 12.5	€ HT 50 m	€ HT 100 m
	PN 6.3	PN 12.5						
25	2	3 PN16	SR 6.3-25	56	112	SR 16-25	85	170
32	2	3	SR 6.3-32	72	145	SR 12.5-32	133	267
40	2.4	3.7	SR 6.3-40	101	202	SR 12.5-40	198	395
50	3	4.6	SR 6.3-50	166	331	SR 12.5-50	305	611
63	3.8	5.8	SR 6.3-63	264	527	SR 12.5-63	506	1 012

PN 6.3 = TUYAU ARROSAGE - IRRIGATION
PN 16 ET 12.5 = TUYAU ALIMENTAIRE - BANDE BLEUE
SE VEND UNIQUEMENT PAR COURONNE DE 50 M OU 100 M

TAN TUYAUX D'ASPIRATION ANNELÉ

Référence	Ø Intérieur	Longueur du rouleau	Pression de service en bars	PRIX au mètre
TAN 25	25	25 m	4	4,19
TAN 30	30	25 m		4,92
TAN 40	40	25 m		6,57
TAN 50	50	25 m		9,37
TAN 60	60	25 m		11,06
TAN 70	70	25 m	3	14,49
TAN 80	80	25 m		17,66
TAN 90	90	25 m	2	20,59
TAN 100	100	25 m		24,35
TAN 110	110	25 m	1	31,71

HB TUYAUX PLAT TOILÉ

Référence	Ø Intérieur	Pression de service en bars	PRIX au mètre
HB 32	32	7	4,16
HB 40	40		5,54
HB 50	50		6,37
HB 63	63		9,14
HB 70	70		9,97
HB 90	90		14,36
HB 100	100		16,34

TUYSDT TUYAU POUR LANCE POMPIER

Référence	Désignation	€ HT
TUYSDT 20	Tuyau Ø19 - PN 25 (20m)	98

Lance pompier page 239

ASP KITS D'ASPIRATION

Ø / Longueur	Kits d'aspiration					
	25 x 1" (2,5 m³/h)		30 x 1"1/4 (4 m³/h)		40 x 1"1/2 (7 m³/h)	
	Réf.	€ HT	Réf.	€ HT	Réf.	€ HT
7m	ASP25-7	49	ASP30-7	86	ASP40-7	112
10m	ASP25-10	84	ASP30-10	101	ASP40-10	131

COLINO COLLIERS EN INOX

Plage de serrage	12 x 22	16 x 27	20 x 32	25 x 40	32 x 50	50 x 70	60 x 80	70 x 90	90 x 110	110 x 130
€ HT	1,12	1,16	1,22	1,32	1,35	2,61	2,87	3,00	3,27	3,60

www.motralec.com / service-commercial@motralec.com / 01.39.97.65.10

324 328 FILTRES EN LIGNE P.V.C.

Filtre en ligne P.V.C. 2 pièces F.F. livré avec filtre inox 150 microns.
Purge Ø3/4"(328)

Référence	Entrée / Sortie F.F	Débit maxi	Pression maxi	€ HT
324-024	1/2"	7 m³/h	14 bars	17
324-034	3/4"			17
324-044	1"			25
328-154	1" 1/4	10 m³/h	15 bars	48
328-164	1" 1/2			48

322 326 FILTRES EN LIGNE P.V.C.

Filtre en ligne P.V.C. 2 pièces M.M. livré avec filtre inox 150 microns.
Purge Ø3/4"(326)

Référence	Entrée / Sortie M.M	Débit maxi	Pression maxi	€ HT
322-024	1/2"	7 m³/h	14 bars	17
322-034	3/4"			17
322-044	1"			25
326-154	1" 1/4	10 m³/h	15 bars	45
326-164	1" 1/2			45

324 328 322 326 CARTOUCHES POUR FILTRE EN LIGNE P.V.C.

(ISO 19732)

150 microns

300 microns

Référence	Filtration	Pour filtres	Type de filtre	€ HT
32203-030	300 microns	322 et 324	Inox	8
32204-030	150 microns			8
32603-030	300 microns	326 et 328		17
32604-030	150 microns			17

333 335 FILTRES EN LIGNE P.V.C.

Filtre en ligne P.V.C.
Bride de sécurité - prise mano - purge Ø3/4" (333) - purge Ø1" (335)
livré avec filtre inox 150 microns.

Référence	Entrée / Sortie	Débit maxi	Pression maxi	€ HT
333-074	2"	18 m³/h	8 bars	115
335-094	3"	36 m³/h		203

333 335 CARTOUCHES POUR FILTRE EN LIGNE P.V.C.

(ISO 19732)

150 microns

300 microns

500 microns

Référence	Filtration	Pour filtres	Type de filtre	€ HT
317002-030	500 microns	333	Polypropylène	29
317003-030	300 microns		Inox	29
317004-030	150 microns			29
335002-030	500 microns	335	Polypropylène	48
335003-030	300 microns		Inox	51
335004-030	150 microns			54

CHARBON ACTIF + POLYPHOSPHATE SUR DEMANDE.

www.motralec.com / service-commercial@motralec.com / 01.39.97.65.10

1018 FILTRES EN LIGNE P.V.C. 3 PIÈCES

1018

1018D

Qualité alimentaire. Tête plastique, corps transparent, orifices laiton.
Débit maxi : 1" = 3 m³/h, 1"1/4 = 4.5 m³/h, 1"1/2 = 6 m³/h.
Prise mano à percer Ø1/4" (8x13).

Version simple

Référence	Entrée / Sortie F.F	Pression maxi	€ HT
1018 - 3/4"	3/4"	8 bars	29
1018 - 1"	1"		29
1018 - 1"1/4	1" 1/4		42
1018 - 1"1/2	1" 1/2		44

Version duplex

Référence	Entrée / Sortie F.F	Pression maxi	€ HT
1018D - 3/4"	3/4"	8 bars	72
1018D - 1"	1"		74
1018D - 1"1/4	1" 1/4		103
1018D - 1"1/2	1" 1/2		109

Fixation murale version simple

Référence	€ HT
SUP-1018	9

Fixation murale version simple

Référence	€ HT
SUP-1018D	13

1056 1052 1097 1095 CARTOUCHES POUR FILTRES P.V.C. 3 PIÈCES

1056

Cartouches filtrantes Polypropylène Jetables

Référence	Filtration	Pour filtres	€ HT
1056 A	20 microns	1018 - 1" & 1018d - 1"	5
1056 B	10 microns		5
1056 C	3 microns		5

1052

Cartouches filtrantes nylon lavables
Élimine les corps étrangers normalement présents dans l'eau comme le sable, les algues, les particules de rouille…

Référence	Filtration	Pour filtres	€ HT
1052	80 microns	1018 - 1" & 1018d - 1"	14
1052 A		1018-1"1/4 & 1018d-1"1/4 1018-1"1/2 & 1018d-1"1/2	16

1097

Cartouches de polyphosphate anticalcaire
Son action provoque le mouvement continu du calcaire contenu dans l'eau et évite ainsi qu'il se dépose dans les conduites et appareils.

Référence	Pour filtres	€ HT
1097	1018-1" & 1018d-1"	25

1095

Cartouches antichlore au charbon actif
Sa masse filtrante composée de charbons actifs, élimine les impuretés, mais aussi les particules de chlore et les saveurs désagréables contenues dans l'eau.

Référence	Pour filtres	€ HT
1095	1018-1" & 1018d-1"	16

1021 ACCESSOIRE POUR FILTRES P.V.C. 3 PIÈCES

Clé de démontage

Référence	Pour filtres	€ HT
1021	1018 & 1018d	5

F130 FILTRES À RINÇAGE À CONTRE COURANT

Qualité alimentaire (ACS). Corps en laiton résistant à la désinfection.
Cartouche inox haute résistance 100 microns.
Débit maxi : 1" = 12 m3/h, 1"1/2 = 22.4 m3/h - PN16.
Dispositif de rinçage automatique accouplable par connexion rapide à baïonnette.

Filtres

Référence	€ HT
F 130-1"	405
F 130-1"1/2	606

Pressostat différentiel pour rinçage autonome.

Référence	Pour filtres	€ HT
DDS76-1	F130-1"	581
DDS76-1"1/2	F130-1"1/2	581

Moteur pour rinçage automatique (cycle réglable)

Référence	€ HT
Z11AS	299

www.motralec.com / service-commercial@motralec.com / 01.39.97.65.10

NW18 NW25 NW32 FILTRATION DOMESTIQUE

Qualité alimentaire.
Filtres équipés en standard d'un tamis filtrant en fibres synthétiques, non tissées et non feutrées de 25µ, d'un support de tamis, d'une hélice à effet centrifuge, d'une purge de vidange de bol Ø1/4", et d'une clef de démontage. Livrés sans manomètres.
Version TE (livrée avec tube + crépine), possibilité de remplir les filtres avec du charbon actif (traitement anti-goût et odeur).
Température maxi d'utilisation : 50°C.
Pression de service 10 bars. Pression maximum d'utilisation : 16 bars.

FILTRES

NW18

NW25

NW32

Filtres standards

Référence	Caractéristiques Débit moyen en m³/h Pour ΔP = 0.2 bar	Poids en kg	€ HT
NW18 - 3/4"	3.5	1	71
NW25 - 3/4"	5.5	1.3	97
NW25 - 1"	5.5	1.3	97
NW32 - 1"1/4	6.5	1.8	123

NW25 DUO

Livré avec filtres

Filtre duo ***(idéal pour eaux de pluie)***

Référence	Caractéristiques	Poids en kg	€ HT
NW25 DUO	1 filtre standard + 1 filtre TE (livré sans charbon actif) + 2 raccords 3/4" + 2 raccords 1"	2.6	191

Débit maxi du filtre avec charge de charbon actif = 1,5 m³/h

NW25 TE

Filtres avec dispositif de traitement de l'eau TE

Référence	Caractéristiques	Poids en kg	€ HT
NW25TE - 1"	Volume du filtre 0.85L. (livré vide)	1.3	105
NW32TE - 1"1/4	Volume du filtre 1.70L. (livré vide)	1.8	128

ACCESSOIRES

Tamis filtrants ***(livrés par sachet de 5pc)***

Filtration	Pour NW18		Pour NW25		Pour NW32	
	Réf.	Prix du sachet	Réf.	Prix du sachet	Réf.	Prix du sachet
5µ	C-5	12	C0-5	18	C1-5	30
10µ	C-10	14	C0-10	19	C1-10	28
25µ	C-25	9	C0-25	14	C1-25	24
50µ	C-50	11	C0-50	16	C1-50	26
100µ	C-100	11	C0-100	15	C1-100	25
150µ lavable	-	-	C0-150	64	C1-150	77
300µ lavable	-	-	-	-	C1-300	-

Fixations murales inox ***(livrées avec visserie)***

Référence	Caractéristiques	€ HT
SUP-1	Pour NW18 - 25 - 32 - Simple en polypropylène	12
SUP-2	Pour NW 25 DUO - Double en inox	41

Charbon actif ***(tonnelet de 3,4L)***

Référence	Caractéristiques	€ HT
CHARBON	4 recharges pour NW25 TE 2 recharges pour NW32 TE	42

www.motralec.com / service-commercial@motralec.com / 01.39.97.65.10

Qualité alimentaire.
Filtres équipés en standard d'un tamis filtrant en fibres synthétiques, non tissées et non feutrées de 25µ, de manomètres indiquant la pression d'entrée et de sortie du filtre, d'un support de tamis, d'une hélice à effet centrifuge, d'une vanne de purge de vidange de bol Ø3/4", et d'une clef de démontage.
Raccordement 2" (NW 500), 2"1/2 ou DN65 (NW 650) et 3" ou DN80 (NW 800).
Livrés avec brides normalisées (NW 650 et NW 800).
Version TE (livrée avec tube + crépine), possibilité de remplir les filtres avec du charbon actif (traitement anti-goût et odeur).
Température maxi d'utilisation : 50°C.
Pression de service 10 bars. Pression maximum d'utilisation : 16 bars.

FILTRES

NW500

NW650

NW800

Livré avec filtres

NW500 TE

Filtres standards

Référence	Caractéristiques Débit moyen en m³/h Pour ΔP = 0.2 bar	Poids en kg	€ HT
NW500 - 2"	18	6.4	417
NW650 - 2"1/2 / DN65	25	7	487
NW800 - 3" / DN80	32	7.4	609

Filtres avec dispositif de traitement de l'eau TE

Référence	Caractéristiques	Poids en kg	€ HT
NW500 TE - 2"	Volume du filtre 4.85L. (livré vide)	5.6	443

Débit maxi du filtre avec charge de charbon actif = 2 m³/h

ACCESSOIRES

Tamis filtrants ***(livrés par sachet de 5pc)***

Référence	Pour NW500/650/800	
	Filtration	Prix du sachet
C2-5	5µ	40
C2-10	10µ	32
C2-25	25µ	25
C2-50	50µ	29
C2-100	100µ	28
C2-150	150µ lavable	106
C2-300	300µ lavable	104

Fixations murales inox ***(livrées avec visserie)***

Référence	Caractéristiques	€ HT
SUP-4	Simple en inox pour NW 500/650/800	68

Charbon actif ***(tonnelet de 3,4L)***

Référence	Caractéristiques	€ HT
CHARBON	Recharge pour version TE	42

Joints plats EPDM

Référence	Caractéristiques	€ HT
4800 - 75	pour NW 650	2,52
4800 - 90	pour NW 800	2,78

www.motralec.com / service-commercial@motralec.com / 01.39.97.65.10

2000S BOUCHE D'EAU

Ensemble en polypropylène copolymère teinté dans la masse et traité anti-UV.
Équipée d'une vanne à boisseau sphérique à passage intégral
qui garantit un débit important.
Possibilité de fermer le couvercle en service.
La sortie du tuyau est inclinée ce qui évite les cassures en charge et les plis à vide.

Référence	Diamètre	€ HT
2000S	3/4"F x 3/4"M	30,46

1520 COMPTEURS D'EAU 1RE PRISE

Corps laiton revêtu d'une résine époxy bleue.
Excellente précision sur une large plage de débit.
Compteur à grande longévité, installation simple, très faibles pertes de charge,
PN16, filtre de protection des impuretés, transmission mécanique,
affichage sur 5 rouleaux + 4 aiguilles.
Pour eau froide < 30°C
Lecture maxi 10
Modèles agréés CE.

Référence	Diamètre	Entraxe en mm	€ HT
1520 - 20	3/4"	160	122
1520 - 26	1"	190	128
1520 - 33	1"1/4	260	227

197 RACCORDS POUR COMPTEURS D'EAU 1RE PRISE

Raccords 2 pièces percés pour plombage.

Référence	Diamètre écrou	Diamètre sortie mâle	€ HT
197-20-20	3/4"	3/4"	10,26
197-20-26	1"	3/4"	7,95
197-26-33	1"1/4	1"	22,21

A74 A75 ROBINETS D'ARROSAGE

A74

A75

Référence / Ø	Robinet d'arrosage raccord au nez Réf. A74	Robinet d'arrosage à sphère raccord au nez 1/4 de tour Réf. A75
1/2" x 3/4"	13,04	9,27
3/4" x 3/4"	15,38	-
3/4" x 1"	18,78	16,10

R12 JUM REGARDS DE VISITE

R12

RHR12

Référence	Désignation	€ HT
R12	Rectangle 12" L=495xl=380xh=300 mm	26,53
RHR12	Réhausse rectangle 12"	32,67
JUM	Jumbo L=640xl=500xh=300 mm	53,06
RH-JUM	Réhausse Jumbo	43,33

www.motralec.com / service-commercial@motralec.com / 01.39.97.65.10

Série	Pages
RENSEIGNEMENTS TECHNIQUES ET HYDRAULIQUES	248 à 251
PANNES / CAUSES	251
RETOUR MATÉRIEL	252 à 254
BON DE COMMANDE	255

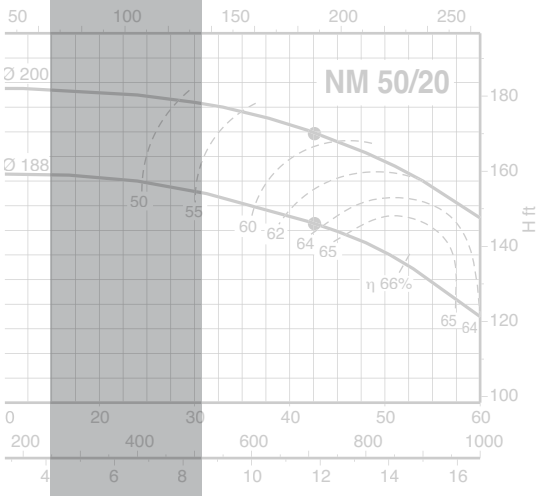

www.motralec.com / service-commercial@motralec.com / 01.39.97.65.10

DIAMÈTRE DE TUYAU CONSEILLÉ POUR L'ASPIRATION ET LE REFOULEMENT DES POMPES EN FONCTION DU DÉBIT

Diamètre extérieur du tuyau en mm	25	32	40	50	63	75	90	110	125	140	160	200	225	250	315
Débit maxi en m³/h pour l'aspiration	2	3	5	7	12	18	26	40	55	75	90	150	185	220	360
Débit maxi en m³/h pour le refoulement	4	6	10	15	24	36	52	80	110	150	180	300	370	440	720

NE PAS PRENDRE EN COMPTE LE DIAMÈTRE D'ASPIRATION ET DE REFOULEMENT DE LA POMPE DANS VOTRE DÉTERMINATION DE TUYAU.

PERTES DE CHARGE dans les tuyaux d'acier

Tuyau		Q m³/h	1	3	6	9	12	18	24	30	36	42	48	60	90	120	180	240	300	360	420
		Q l/min	16	50	100	150	200	300	400	500	600	700	800	1000	1500	2000	3000	4000	5000	6000	7000
G 1"	DN 25		2,7	21	-	-	-	-	-	-	-	-	-	-	-	-	-	-	-	-	-
			0,6	1,7																	
G 1" 1/4	DN 32		0,7	5,5	22	-	-	-	-	-	-	-	-	-	-	-	-	-	-	-	-
			0,35	1	2,1																
G 1" 1/2	DN 40		-	1,8	7	14	23	-	-	-	-	-	-	-	-	-	-	-	-	-	-
				0,7	1,35	1,9	2,5														
G 2"	DN 50		-	0,5	2,2	4	8	17	28	-	-	-	-	-	-	-	-	-	-	-	-
				0,4	0,8	1,25	1,5	2,5	3,2												
G 2" 1/2	DN 65	HL	-	-	0,6	1,2	2,1	4,2	8	12	17	22	28	-	-	-	-	-	-	-	-
		v			0,5	0,75	1	1,4	2	2,5	3	3,4	4								
	DN 80		-	-	-	-	0,8	1,6	2,8	4,2	6,5	7,5	10,5	15	-	-	-	-	-	-	-
							0,7	0,95	1,25	1,6	2	2,1	2,6	3,3							
	DN 100		-	-	-	-	-	0,55	0,9	1,4	2	2,4	3,5	5	11	20	-	-	-	-	-
								0,6	0,8	1,1	1,25	1,4	1,6	2	3,2	4					
	DN 125	m/100m	-	-	-	-	-	-	-	-	-	0,9	1,2	1,8	4	6,5	15	-	-	-	-
		m/s										0,95	1,1	1,4	2	2,7	4				
	DN 150		-	-	-	-	-	-	-	-	-	-	-	0,6	1,5	2,5	5	8	14	-	-
														0,9	1,4	1,7	2,7	3,5	4,8		
	DN 200		-	-	-	-	-	-	-	-	-	-	-	-	0,4	0,6	1,3	2	3,5	4,6	6,5
															0,8	1	1,6	2	2,6	3	3,5
	DN 250		-	-	-	-	-	-	-	-	-	-	-	-	-	-	0,4	0,7	1,1	1,6	2
																	1	1,3	1,6	2	2,3
	DN 300		-	-	-	-	-	-	-	-	-	-	-	-	-	-	-	0,3	0,45	0,7	0,9
																		0,9	1,25	1,4	1,6

Q : débit **HL :** pertes de charge en m pour 100 m **v :** vitesse de passage max. 1,5 m/s pour l'aspiration et 3 m/s pour le refoulement.

Pour les tuyaux en matière plastique multiplier par 0,8

PERTES DE CHARGE en cm pour les courbes, vannes, clapets de pied et clapets de non-retour

Vitesse de l'eau m/sec	Courbes à angle vif α					α = 90° courbes à angle arrondi					Vannes standard	Clapets de pied	Clapets de non retour
	α = 30°	α = 40°	α = 60°	α = 80°	α = 90°	d/R = 0,4	d/R = 0,6	d/R = 0,8	d/R = 0,1	d/R = 1,5			
0,4	0,43	0,52	0,71	1,0	1,2	0,11	0,13	0,16	0,23	0,43	0,23	32	31
0,5	0,67	0,81	1,1	1,6	1,9	0,18	0,21	0,26	0,37	0,67	0,37	33	32
0,6	0,97	1,2	1,6	2,3	2,8	0,25	0,29	0,36	0,52	0,97	0,52	34	32
0,7	1,35	1,65	2,2	3,2	3,9	0,34	0,40	0,48	0,70	1,35	0,70	35	32
0,8	1,7	2,1	2,8	4,0	4,8	0,45	0,53	0,64	0,93	1,7	0,95	36	33
0,9	2,2	2,7	3,6	5,2	6,2	0,57	0,67	0,82	1,18	2,2	1,20	37	34
1,0	2,7	3,3	4,5	6,4	7,6	0,7	0,82	1,0	1,45	2,7	1,45	38	35
1,5	6,0	7,3	10	14	17	1,6	1,9	2,3	3,2	6	3,3	47	40
2,0	11	14	18	26	31	2,8	3,3	4,0	5,8	11	5,8	61	48
2,5	17	21	28	40	48	4,4	5,2	6,3	9,1	17	9,1	78	58
3,0	25	30	41	60	70	6,3	7,4	9	13	25	13	100	71
3,5	33	40	55	78	93	8,5	10	12	18	33	18	123	85
4,0	43	52	70	100	120	11	13	16	23	42	23	150	100
4,5	55	67	90	130	160	14	21	26	37	55	37	190	120
5,0	67	82	110	160	190	18	29	36	52	67	52	220	140

www.motralec.com / service-commercial@motralec.com / 01.39.97.65.10

APPELLATION
DES FILETAGES

Pas normalisée en "	Ancienne appellation
1/8"	5/10
1/4"	8/13
3/8"	12/17
1/2"	15/21
3/4"	20/27
1"	26/34
1" 1/4	33/42
1" 1/2	40/49
2"	50/60
2" 1/2	66/76
3"	80/90
4"	102/114
5"	127/140
6"	152/165

NORMES DES BRIDES FONTE
(SELON NF E 29206)

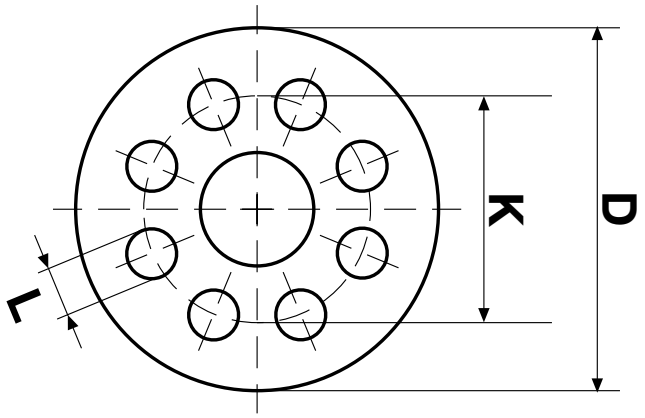

(Toutes dimensions en mm)

CORRESPONDANCE
TUYAUTERIE PVC ET DN

Ø mm	DN
16	12
20	15
25	20
32	25
40	32
50	40
63	50
75	65
90	80
110	100
125	100
140	125
160	150
200	200
225	200
250	250
280	250
315	300
400	400

DN en mm	ISO PN 10					ISO PN 16					ISO PN 40				
	Dimensions de raccordement			Boulonnerie		Dimensions de raccordement			Boulonnerie		Dimensions de raccordement			Boulonnerie	
	D	K	L	Nbre	Ø	D	K	L	Nbre	Ø	D	K	L	Nbre	Ø
10	PRENDRE DES BRIDES ISO PN 16					UTILISER LES DIMENSIONS DES BRIDES ISO PN 40					90	60	14	4	M 12
15											95	65	14	4	M 12
20											105	75	14	4	M 12
25											115	85	14	4	M 12
32											140	100	19	4	M 16
40											150	110	19	4	M 16
50											165	125	19	4	M 16
65						185	145	19	4	M 16					
80						200	160	19	8	M 16					
100						220	180	19	8	M 16					
125						250	210	19	8	M 16					
150						285	240	23	8	M 20					
200	340	295	23	8	M 20	340	295	23	12	M 20					
250	395	350	23	12	M 20	405	355	28	12	M 24					
300	445	400	23	12	M 20	460	410	28	12	M 24					
350	505	460	23	16	M 20	520	470	28	16	M 24					
400	565	515	28	16	M 24	580	525	31	16	M 27					
450	615	585	28	20	M 24	640	585	31	20	M 27					
500	670	620	28	20	M 24	715	650	34	20	M 30					
600	780	725	31	20	M 27	840	770	37	20	M 33					
700	895	840	31	24	M 27	910	840	37	24	M 33					
800	1015	950	34	24	M 30	1026	950	40	24	M 36					
900	1115	1050	34	28	M 30	1125	1050	40	28	M 36					
1000	1230	1160	37	28	M 33	1255	1170	43	28	M 39					

www.motralec.com / service-commercial@motralec.com / 01.39.97.65.10

LONGUEUR MAXIMUM DES CÂBLES ÉLECTRIQUES

In A	**230** Volt - 50 Hz - 1 ~				
	1 câble quadripolaire **4** x ....mm²				
	1,5	**2,5**	**4**	**6**	**10**
	câbles max m				
2	142	235			
4	71	118	189		
6	47	78	126	189	
8	35	59	94	142	231
10	28	47	76	113	185
12	24	39	63	95	154
14	20	34	54	81	132
16	18	29	47	71	115
18		26	42	63	103
20		24	38	57	92
25			30	45	74
30			25	38	62

Chute de tension 3% -
Température ambiante maximum + 30 °C.

Démarrage direct

In A	**230** Volt - 50 Hz - 3 ~												
	1 câble quadripolaire **4** x ....mm²								4 câbles **1** x ....mm²				
	1,5	**2,5**	**4**	**6**	**10**	**16**	**25**	**35**	**50**	**70**	**95**	**120**	**150**
	câbles max m												
2	164	272											
4	82	136	218										
6	55	91	145	218									
8	41	68	109	164	267								
10	33	54	87	131	213								
12	27	45	73	109	178								
14	23	39	62	94	152	239							
16	20	34	55	82	133	209							
18		30	48	73	118	186							
20		27	44	65	107	167	257						
25			35	52	85	134	206						
30			29	44	71	111	171	233					
35				37	61	95	147	200					
40				33	53	83	129	175	227				
45					47	74	114	155	202				
50					43	67	103	140	181	249			
60						56	86	116	151	207			
70						48	73	100	130	178	230		
80							64	87	113	155	201	241	
90							57	78	101	138	179	214	
100							51	70	91	124	161	193	224
110								64	82	113	146	175	203
120								58	76	104	134	161	186
130									70	96	124	148	172
140									65	89	115	138	160
150									60	83	107	128	149
160									57	78	101	120	140
170									53	73	95	113	132
180									50	69	89	107	124
190									48	65	85	101	118
200									45	62	81	96	112
220										57	73	88	102
240										52	67	80	93
260											62	74	86
280											58	69	80
300											54	64	75

In A	**400** Volt - 50 Hz - 3 ~														
	1 câble quadripolaire **4** x ....mm²								4 câbles **1** x ....mm²						
	1,5	**2,5**	**4**	**6**	**10**	**16**	**25**	**35**	**50**	**70**	**95**	**120**	**150**	**185**	**240**
	câbles max m														
2	285	473													
4	143	236	379												
6	95	158	253												
8	71	118	190	285											
10	57	95	152	228											
12	48	79	126	190	309										
14	41	68	108	163	265										
16	36	59	95	142	232										
18		53	84	127	206	323									
20		47	76	114	185	290									
25			61	91	148	232	358								
30			51	76	124	194	298								
35				65	106	166	256	347							
40				57	93	145	224	304							
45					82	129	199	270							
50					74	116	179	243	316						
60						97	149	203	263						
70						83	128	174	225	309					
80							112	152	197	270					
90							99	135	175	240	311				
100							89	122	158	216	280				
110								110	143	197	255	305			
120								101	132	180	233	279			
130									121	166	216	258	299		
140									113	155	200	239	278		
150									105	144	187	223	259	302	
160									99	135	175	209	243	283	
170									93	127	165	197	229	267	
180									88	120	156	186	216	252	297
190									83	114	147	176	205	239	281
200									79	108	140	168	195	227	267
220										98	127	152	177	206	243
240										90	117	140	162	189	223
260											108	129	150	174	206
280											100	120	139	162	191
300											93	112	130	151	178

www.motralec.com / service-commercial@motralec.com / 01.39.97.65.10

ACCESSOIRES POUR INSTALLATION HYDRAULIQUE

Clapet de pied avec crépine - Organe d'étanchéité installé a l'extrémité inférieure du tuyau d'aspiration. Empêche que l'eau sorte du tuyau et de la pompe à chaque arrêt de l'installation. Il faut qu'il soit immergé dans le liquide et à une profondeur d'installation qui garantisse un fonctionnement parfait en évitant tout phénomène de cavitation. Il est bon de prévoir l'installation aussi d'un flotteur pour l'arrêt automatique de la pompe lorsque l'eau descend au-dessous du niveau préétabli.

Clapet de non-retour - Il faut l'installer sur l'orifice de refoulement de la pompe pour éviter le reflux en cas d'arrêt soudain du groupe. Il est préférable de choisir des types avec ressort intérieur et avec obturateur à ogive, car ils aident à atténuer le phénomène du coup de bélier.

Vanne - Il faut prévoir l'installation d'une vanne. Non seulement elle permet le démontage de la pompe sans vider l'installation, mais elle sert pour le démarrage du groupe et pour le réglage du débit.

TUYAUX

Les tuyaux doivent être choisis selon la vitesse de l'eau (on conseille 1.5 mètre par seconde maxi à l'aspiration et 3 mètres par seconde maxi au refoulement). Il faut faire attention au dimensionnement du tuyau d'aspiration, afin d'éviter au maximum les pertes de charge et garantir donc une capacité d'aspiration de la pompe la plus élevée. Ce tuyau doit être parfaitement étanche sans contre-pentes vers l'orifice de la pompe, afin d'éviter toute formation ou stagnation de bulles et poches d'air. Tous les tuyaux doivent être toujours fixés sur leurs appuis, de façon qu'ils ne chargent pas avec leur poids les orifices de la pompe.

PANNES / CAUSES

Problèmes dans les pompes

Inconvénients	Causes éventuelles
Pompe bloquée	Il peut arriver après certaines périodes d'inactivité à cause de l'oxydation interne. Il faut donc procéder au déblocage ; pour les petites éléctropompes monobloc utiliser un tournevis sur la rainure qui se trouve sur l'extrémité de l'arbre côté ventilation. Pour les éléctropompes plus grandes, il faut agir sur l'arbre ou sur l'accouplement élastique.
Pompe qui ne s'amorce pas	Pompe et tuyau d'aspiration avec de l'air. Amorçage incomplet ou pompe pas totalement amorcée. Possible infiltration d'air à travers des robinets, bouchons de vidange ou de remplissage, joints toriques ou presse-étoupe. Clapet de pie pas complètement immergé dans le liquide ou clapet obturé par de la boue ou des débris. Hauteur d'aspiration excessive par rapport à la capacité de la pompe. Sens de rotation incorrect. Nombre de tours incorrect.
Débit insuffisant	Tuyaux et accessoires avec diamètre trop petit qui causent de pertes de charges excessives. Roue obturée par de corps étrangers dans les canaux internes. Roue corrodée ou cassée. Bagues d'usure de la roue et corps de pompe usés par abrasion. Présence de gaz dans l'eau ou viscosité excessive du liquide (pour liquides différents de l'eau).
Bruit et vibrations dans la pompe	Partie tournante déséquilibrée, coussinets usés. Pompe et tuyaux pas fixés fermement. Débit trop réduit pour le modèle de pompe choisi. Fonctionnement en cavitation.
Moteur surchargé	Caractéristiques de la pompe excessives par rapport à celles de l'installation. Parties fixes et parties tournantes qui frottent entre eux et tendent à gripper pour manque de lubrification. Vitesse de rotation trop élevée. Voltage d'alimentation incorrect. Alignement du groupe incorrect. Liquide avec densité trop élevée et supérieure à celle du projet.

www.motralec.com / service-commercial@motralec.com / 01.39.97.65.10