Sezione - Cross section - Schnittzeichnung - Section - Sección - Sektion

NGX

NGX 2	NGX 2/80
NGX 3	NGX 3/100
NGX 4	NGX 4/110
NGX 5	
NGX 6	

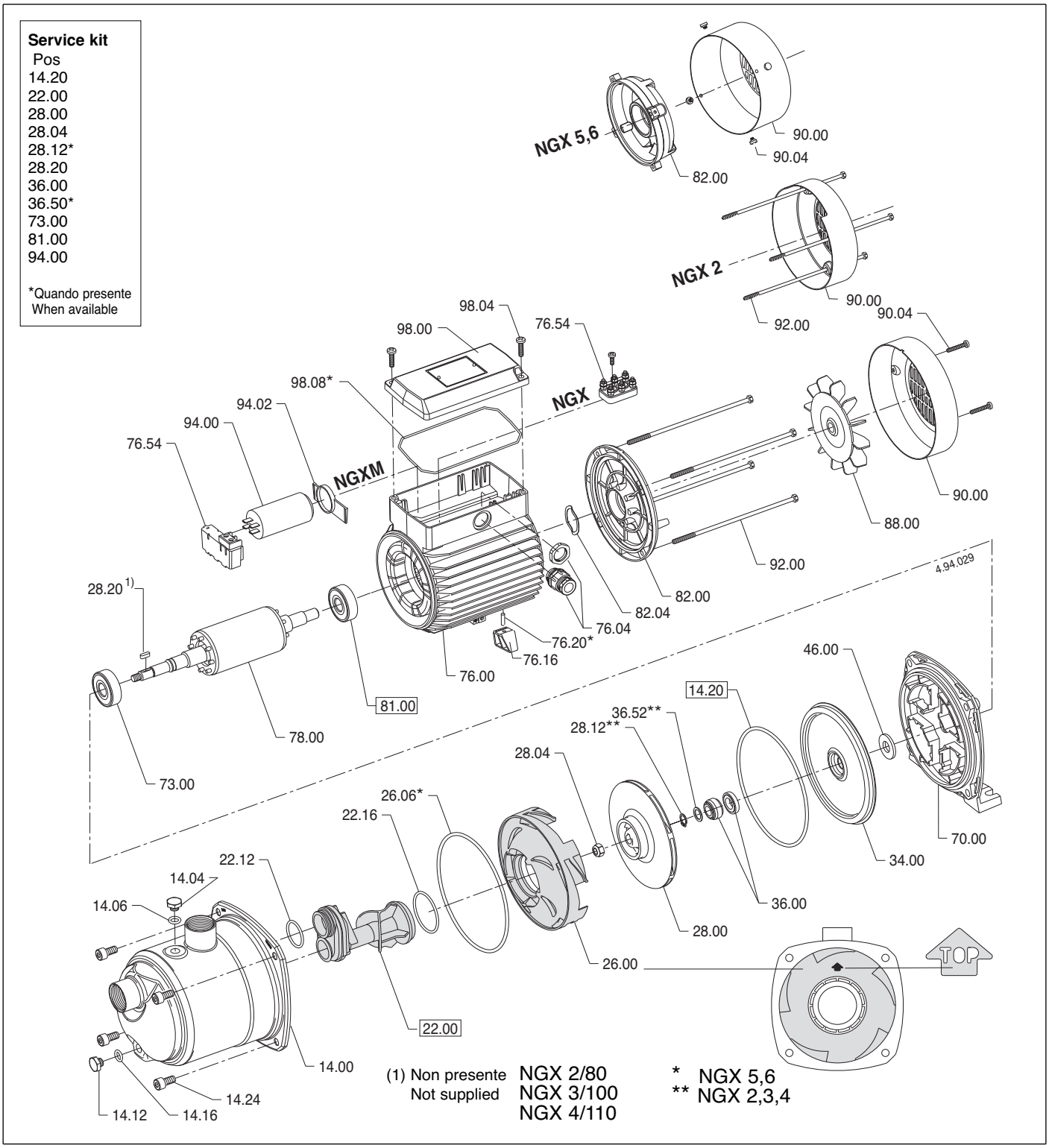

www.motralec.com / service-commercial@motralec.com / 01.39.97.65.10