Sezione - Cross section - Schnittzeichnung - Section - Sección - Sektion

I

I 25/4	I 25/4E
IR 25/4	IR 25/4E
IRR 25/4	IRR 25/4E

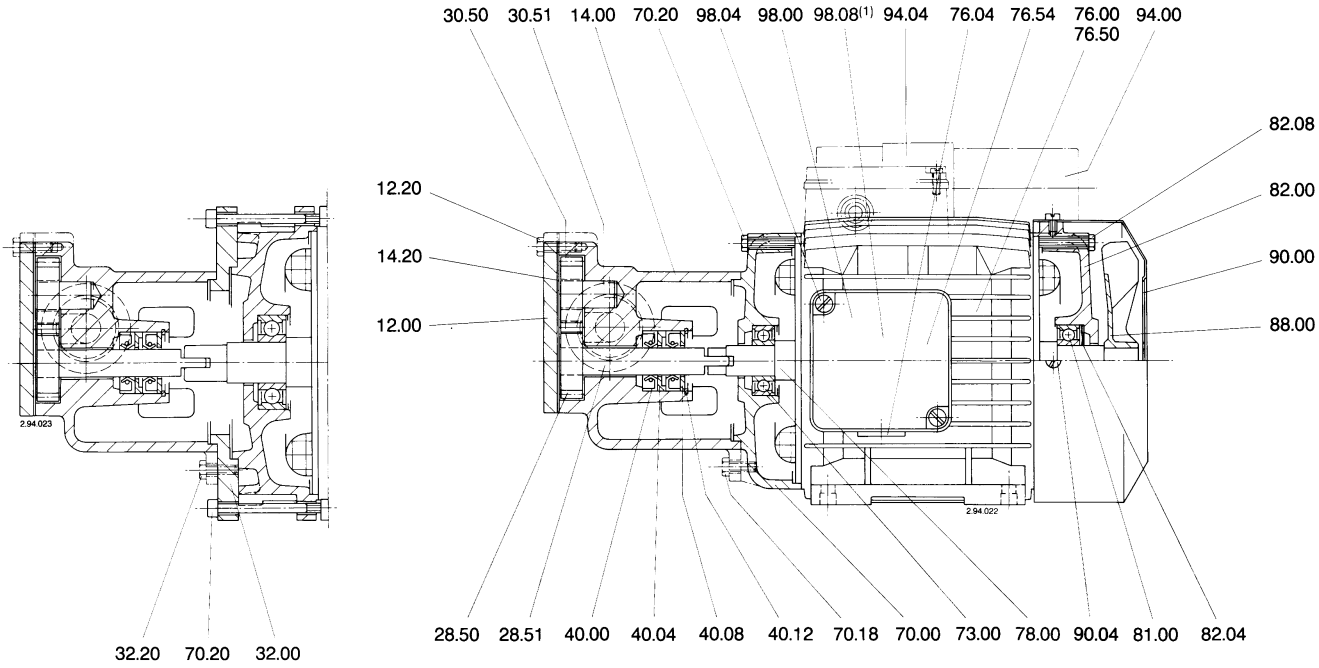

IRR 25/4E

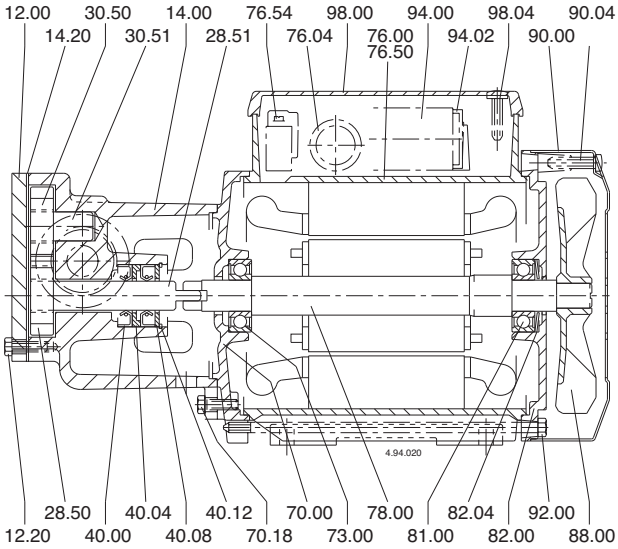

I 25/4E
IR 25/4E

(1) Solo nel tipo
Only for type
Nur für Baugröße
Seulement pour le type
Solo en el tipo
Endast typ

IRR 25/4E

www.motralec.com / service-commercial@motralec.com / 01.39.97.65.10