www.motralec.com / service-commercial@motralec.com / 01.39.97.65.10

GEP24

TRAITEMENT ANTI-UV

GESTIONNAIRE EAU DE PLUIE 24 LITRES

Fabriqué en France

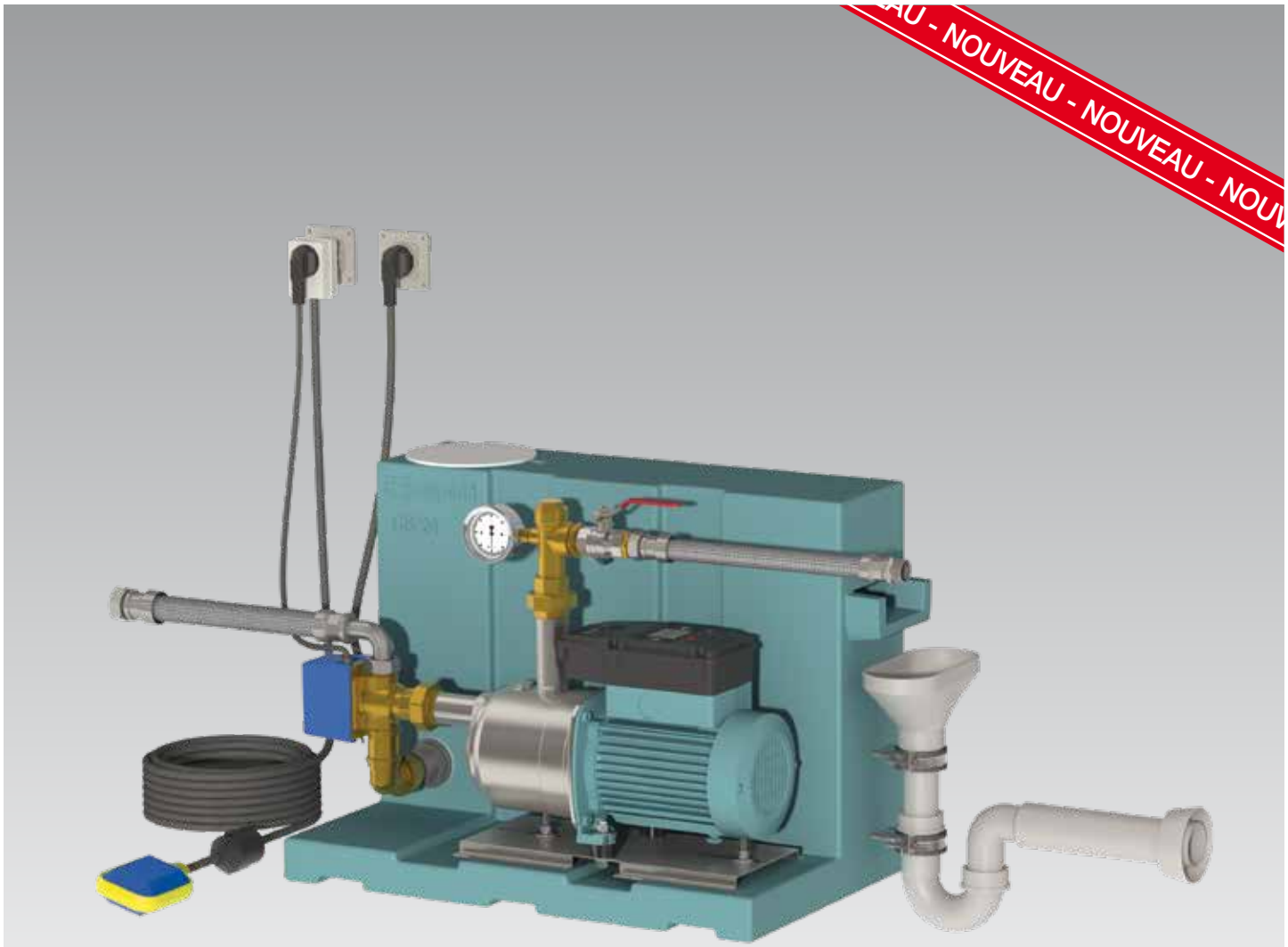

GEP24 E-NGXM2-80 FB

calpeda®

www.motralec.com / service-commercial@motralec.com / 02.39.97.65.10

NOUVEAU - NOUVEAU - NOU

GEP24

Gestionnaire eau de pluie 24 litres

Données techniques

Installation de récupération d'eau de pluie prête à être raccordée.
Le GEP assure une alimentation automatique d'un réseau en eau de pluie à partir d'une citerne ou d'une cuve enterrée.
Le réservoir 24 litres utiles du gestionnaire, rempli à partir du réseau «Eau de ville», permet de maintenir l'alimentation du réseau de consommation lorsque le stockage d'eau de pluie n'est plus assez important.
Le basculement EDP/EDV et inversement se fait automatiquement via l'électrovanne 3 voies montée sur l'aspiration de la pompe, en fonction du niveau d'eau de pluie indiqué par flotteur.

Avantages

- Conforme à la norme EN 1717.
- Solution compacte.
- Prêt à être installé.
- Pompe autoamorçante.

Utilisations

- Alimentation de WC, machines à laver, robinets exterieurs...
- Arrosage, irrigation.
- Activités de nettoyage.

GEP24 ID NGXM2-80 FB

Gestionnaire avec régulateur électronique IDROMAT 5-15 et pompe NGXM2-80

Alimentation 230V monophasé

LE + PRODUIT
Gestion par régulateur électronique **IDROMAT 5-15 :**
Fonctionnement simple et efficace !

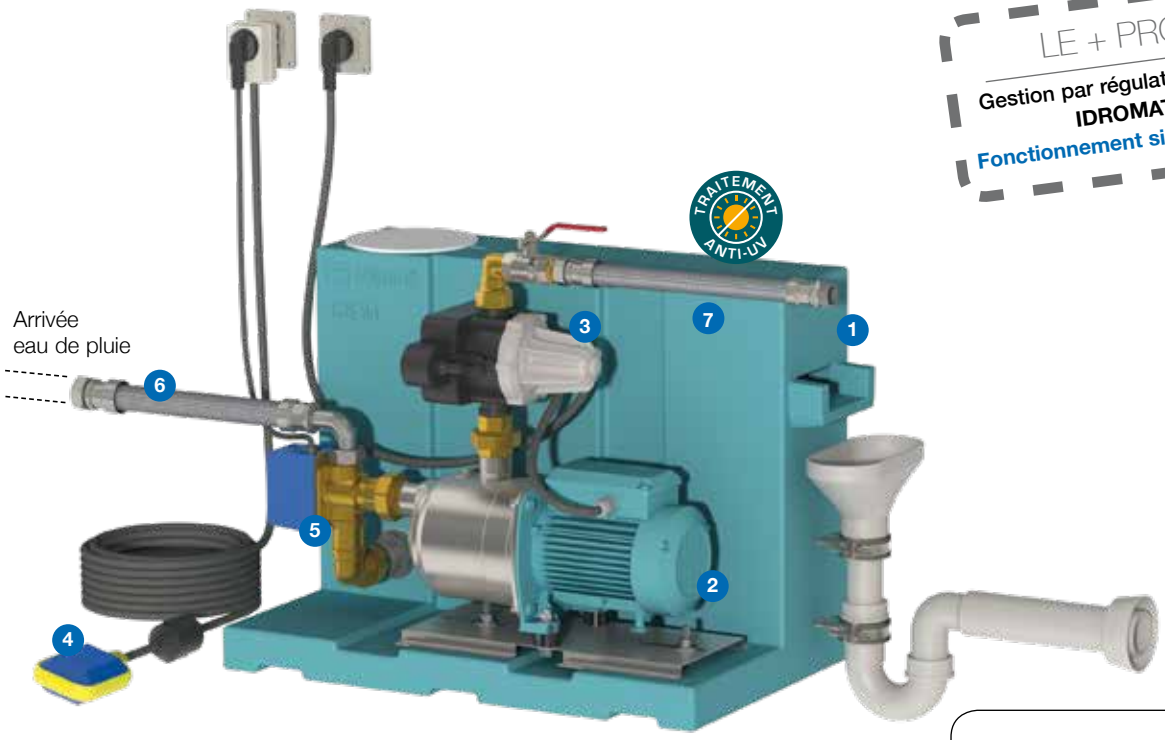

1. Réservoir d'appoint d'une capacité de 24 litres utiles en eau de ville.
   Equipé d'un robinet à flotteur pour le remplissage et d'un syphon pour l'evacuation du trop plein.
2. Électropompe autoamorçante inox type **NGXM 2-80**.
3. Régulateur électronique type **IDROMAT 5-15** pour le fonctionnement automatique de l'électropompe + 1 fiche mâle et 3 m de câble.
4. Flotteur à bille avec 20 m de câble et son contrepoids, l'ensemble équipé d'une fiche mâle/femelle de télécommande.
5. Électrovanne 3 voies en 1" pour le basculement « eau de pluie / eau de ville » + 1 fiche mâle et 1 m de câble.
6. Tresse inox coudée 1"x 300 mm pour l'aspiration.
7. Vanne en 3/4" et 1 Tresse inox 3/4"x 300 mm pour le refoulement.

Montage hydraulique et câblage réalisés par nos soins.

Installation de récupération conforme à la DIN 1989 et EN1717.

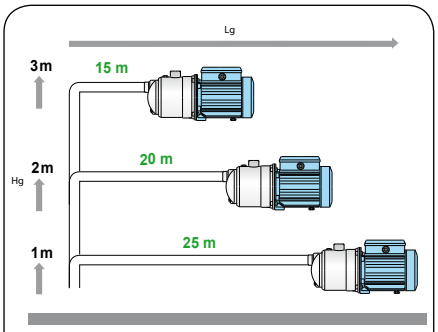

Longueur maxi d'aspiration (Lg) Ø 32 en fonction de la hauteur (Hg) pour un débit de **2 m³/h** à une pression résiduelle de 2 bars.

Référence	MOTEUR			Asp.	Ref.	Débit en m³/h	Pression en bars	Dimensions en mm			Poids en kg
	Tension	kW	A	Femelle	Mâle			Lg	l	Ht	
GEP24 ID NGXM2-80 FB	230	0.55	3.8	1"	3/4"	0 à 3.2	1.9 à 4.6	640	370	535	36

NOUVEAU - NOUVEAU - NOU

GEP24 E-NGXM2-80 FB

Gestionnaire avec pompe NGXM2-80 équipé du système E-IDOS
Alimentation 230V monophasé

LE + PRODUIT
Gestion par système de controle de pression **E-IDOS :**
Système paramètrable intégré à la pompe !

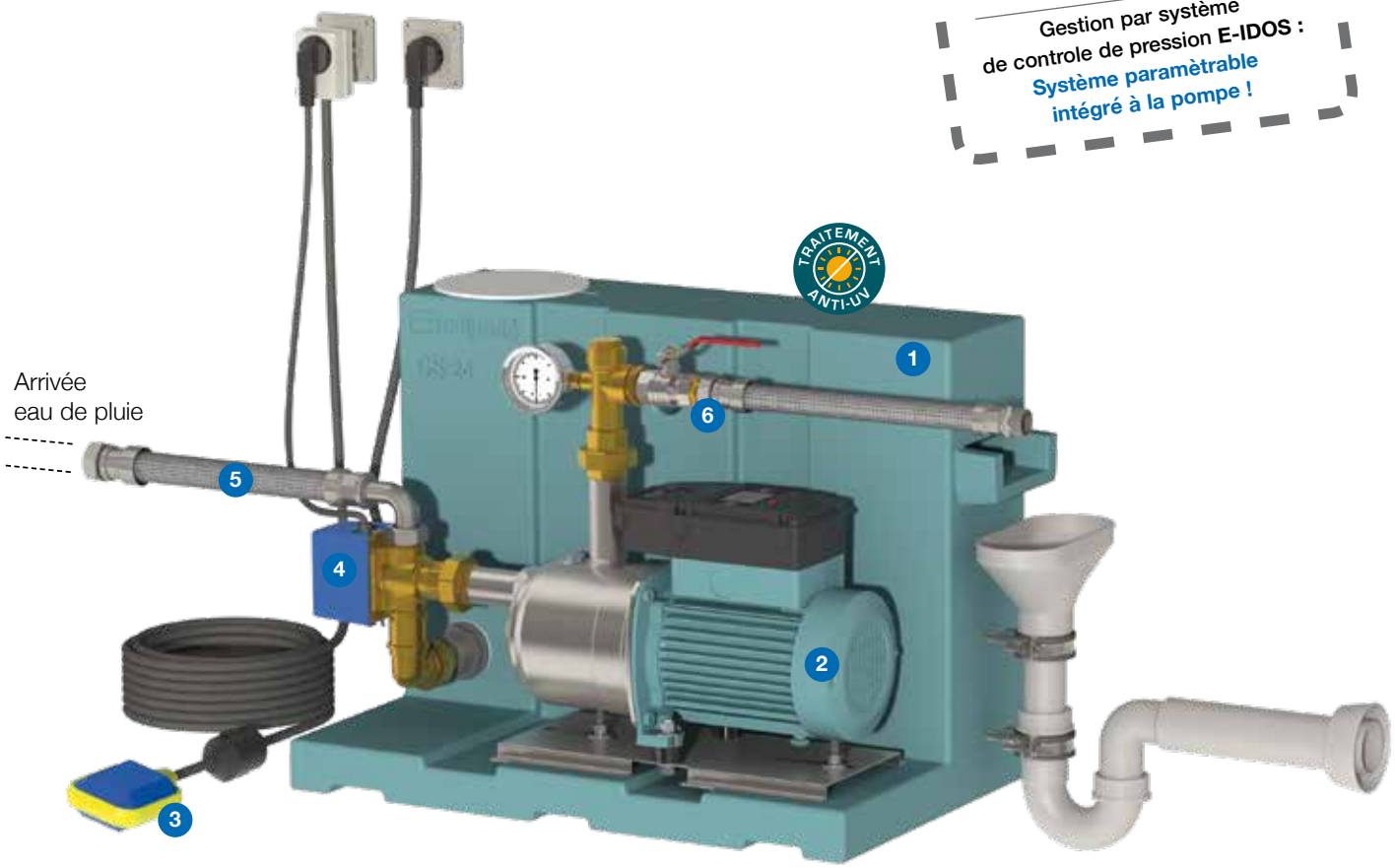

1. Réservoir d'appoint d'une capacité de 24 litres utiles en eau de ville.
   Equipé d'un robinet à flotteur pour le remplissage et d'un syphon pour l'evacuation du trop plein.
2. Électropompe autoamorçante inox type **E-NGXM 2-80-PCD**.
   Avec système automatique de contrôle de pression pour un fonctionnement autonome.
   Ensemble compact équipé d'un transmetteur de pression et d'un clapet anti-retour. Moteur monophasé asynchrone IE3. Protection contre la marche à sec, détection d'air dans la pompe, contrôle de surcharge et surchauffe du moteur, contrôle de l'alimentation, contrôle de fuite...
   + 1 fiche mâle et 1,5 m de câble.
3. Flotteur à bille avec 20 m de câble et son contrepoids, l'ensemble équipé d'une fiche mâle/femelle de télécommande.
4. Électrovanne 3 voies en 1" pour le basculement « eau de pluie / eau de ville »
   + 1 fiche mâle et 1 m de câble.
5. Tresse inox coudée 1"x 300 mm pour l'aspiration.
6. Vanne en 3/4" et 1 Tresse inox 3/4"x 300 mm pour le refoulement.

Montage hydraulique et câblage réalisés par nos soins.

Installation de récupération conforme à la DIN 1989 et EN1717.

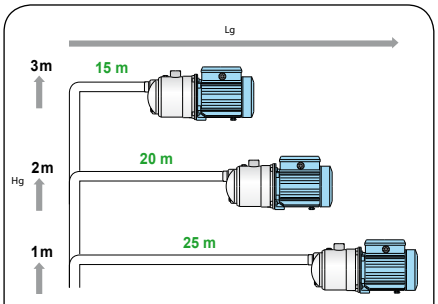

Longueur maxi d'aspiration (Lg) Ø 32 en fonction de la hauteur (Hg) pour un débit de **2 m³/h** à une pression résiduelle de 2 bars.

Référence	MOTEUR			Asp.	Ref.	Débit en m³/h	Pression en bars	Dimensions en mm			Poids en kg
	Tension	kW	A	Femelle	Mâle			Lg	l	Ht	
GEP24 E-NGXM2-80 FB	230	0.55	3.8	1"	3/4"	0 à 3	2.1 à 5	640	370	455	37

NOUVEAU - NOUVEAU - NOU

GEP24 META FB

Gestionnaire avec pompe META à vitesse variable

Alimentation 230V monophasé

LE + PRODUIT

Gestion par système de controle de pression **META** : **Système paramètrable avec régulation souple à vitesse variable intégré à la pompe !**

1. Réservoir d'appoint d'une capacité de 24 litres utiles en eau de ville.
   Equipé d'un robinet à flotteur pour le remplissage et d'un syphon pour l'evacuation du trop plein.
2. Électropompe autoamorçante inox automatique type **META**
   Avec système automatique de contrôle de pression pour un fonctionnement autonome **en vitesse variable**. Ensemble compact équipé d'un transmetteur de pression et d'un clapet anti-retour.
   Moteur monophasé asynchrone IE4. Protection contre la marche à sec, détection d'air dans la pompe, contrôle de surcharge et surchauffe du moteur, contrôle de l'alimentation, contrôle de fuite... + 1 fiche mâle et 1,50 m de câble.
3. Flotteur à bille avec 20 m de câble et son contrepoids, l'ensemble équipé d'une fiche mâle/femelle de télécommande.
4. Électrovanne 3 voies en 1" pour le basculement « eau de pluie / eau de ville »
   + 1 fiche mâle et 1 m de câble.
5. Tresse inox coudée 1"x 300 mm pour l'aspiration.
6. Vanne en 3/4" et 1 Tresse inox 3/4"x 300 mm pour le refoulement.

Montage hydraulique et câblage réalisés par nos soins.

Installation de récupération conforme à la DIN 1989 et EN1717.

Référence	MOTEUR			Asp.	Ref.	Débit en m³/h	Pression en bars	Dimensions en mm			Poids en kg
	Tension	kW	A	Femelle	Mâle			Lg	l	Ht	
GEP24 META FB	230	1.1	5.9	1"	3/4"	0 à 10	0.7 à 5.9	640	370	455	38

www.motralec.com / service-commercial@motralec.com / 02.39.97.65.10

NOUVEAU - NOUVEAU - NOU

GEP24

Gestionnaire eau de pluie 24 litres

Exemple d'installation

Conforme à la norme NF EN 1717

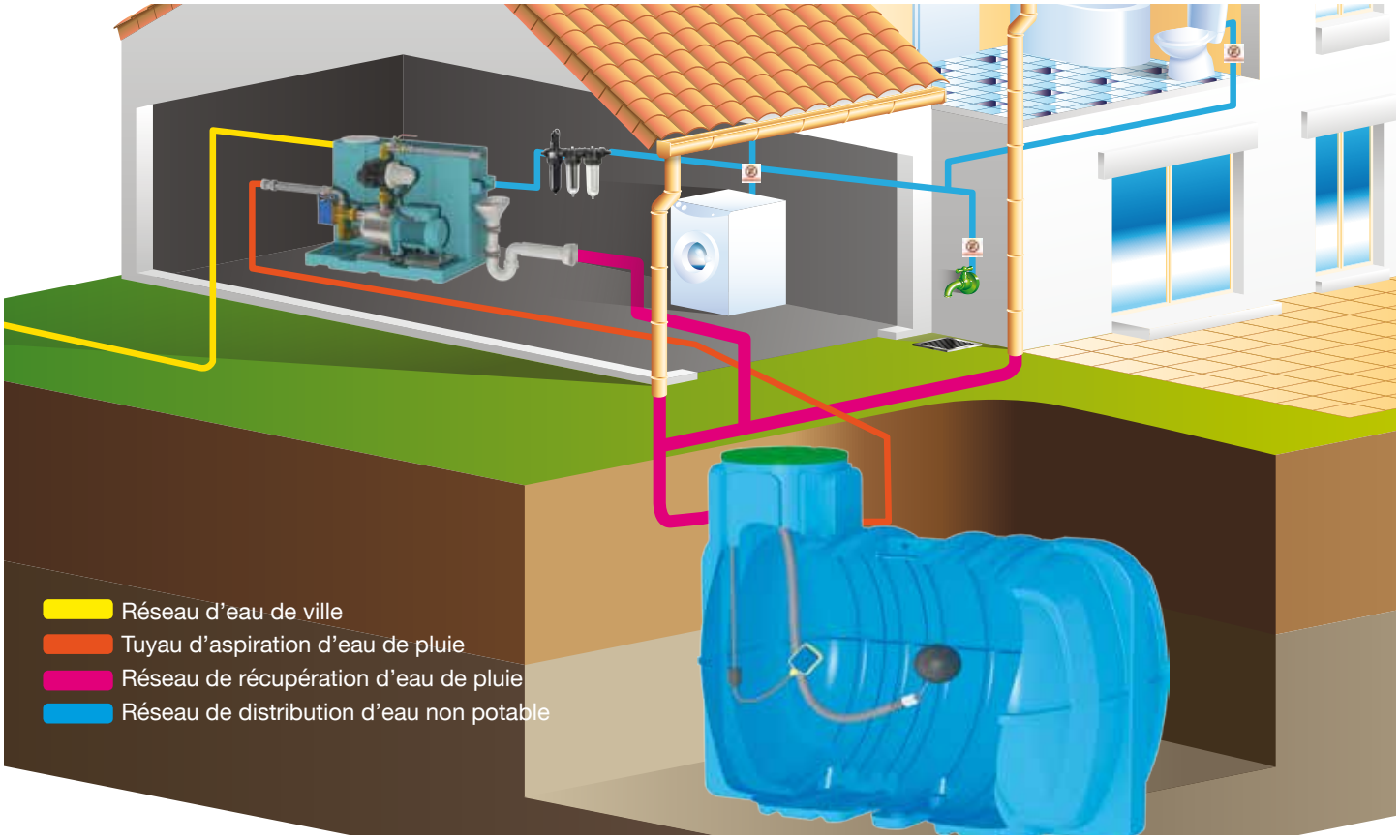

GEP24 - CALPEDA (Doc). Document non contractuel et non définitif, soumis à modifications. Calpeda France se donne le droit à toute rectification concernant la présente documentation.

calpeda®

Calpeda Pompes
19, rue de la Communauté - 44140 LE BIGNON
Tél. 02 40 03 13 30 - Fax 02 40 03 16 70 - email : info@calpeda.fr - www.calpeda.fr
SAS au capital de 1 030 000 € - RCS Nantes B 322 698 093 - Siret 322 698 093 00059 - Code NAF 4669B - N° TVA intra communautaire : FR50322698 093

water passion