www.motralec.com / service-commercial@motralec.com / 01.39.97.65.10

EN 12050-2

CAL170 GQSM 40-9

POSTE DE RELEVAGE POUR EAU CHARGÉE

Fabriqué en France

NOUVEAU - NOUVEAU - NOUVEAU - NOUV

- SH Sortie d'Habitation
- SMS Sortie de Micro-Station
- SFO Sortie de Fosse
- EP Eaux Pluviales
- SFI Sortie de Filtre
- ED Eaux de Drainage

GARANTIE 2 ANS

calpeda®

NOUVEAU - NOUVEAU - NOU

CAL170 GQSM 40-9 Eau chargée

Livré monté prêt à poser. Conforme aux prescriptions de la norme européenne 12050-2.

Volume de bâchée du poste ≈ 50 Litres
(Avec réglage usine du flotteur)

LES + PRODUIT

- Couvercle étanche avec fermeture 12 points à vis TH
- Passage 40 mm
- Livré avec 10 m de câble

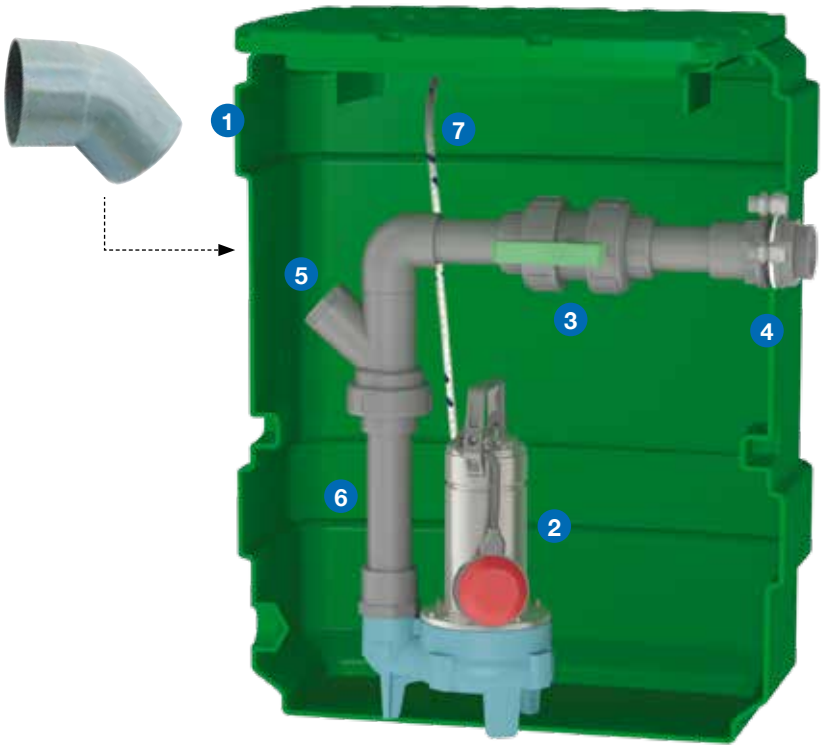

*** Couvercle étanche à 0.5 bar pour une installation hors fouilles (exemple : sous-sol).**

Composition

1. 1 cuve enterrable en polyéthylène très résistant.
   Hauteur 790 mm. Volume 170 litres.
   - température maxi d'utilisation : + 35°C
2. 1 pompe de relevage spéciale eau chargée
   *(roue vortex - passage **40 mm**)* livrée avec 10 m de câble
   + 1 flotteur réglable pour marche/arrêt.
3. 1 vanne d'arrêt avec raccord union pour la maintenance
   en PVC Ø50.
4. 1 passage de paroi en PVC Ø50 x 1"1/2 pour le raccordement du refoulement.
5. 1 clapet à boule spécial eaux usées en PVC Ø50.
6. 1 tuyauterie rigide *(intérieur)* en PVC Ø50.
7. 1 corde de sécurité Ø6.
8. 2 presse-étoupes pour le passage de câbles :
   1 pour l'alimentation électrique de la pompe, et 1 pour le câble de flotteur alarme trop-plein *(option)*.

Livrés séparés non montés :

9. 1 coude à 45° mâle/femelle pour PVC Ø100.
10. 2 joints à lèvre en Ø100 : 1 pour monter le tuyau d'arrivée
    1 pour la ventilation.
    Perçage à réaliser en Ø108 *(scie cloche non fournie)*.
11. 1 joint à lèvre et 1 raccord pour effectuer une ventilation en Ø50. Perçage à réaliser en Ø60 *(scie cloche non fournie)*.
12. 1 fiche mâle démontable en 230V.

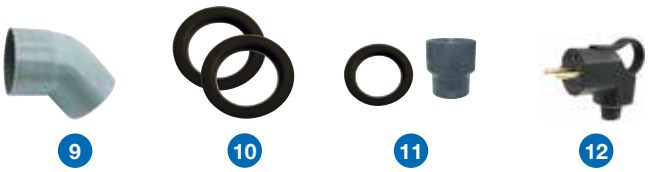

Attention !
Un poste de relevage pour eaux chargées nécessite un entretien régulier, consistant à nettoyer et rincer la cuve, la pompe, le flotteur...
La garantie constructeur n'exclut pas l'entretien.

NOUVEAU - NOUVEAU - NOUVEAU - NOU

CAL170 GQSM 40-9 Eau chargée

Encombrements

Poids net de la cuve CVS 170 nue : 15 kg
Poste livré avec la pompe : GQSM 40-9 *(0.45 kW - 4.5A)* avec 10 m de câble.
Poids du poste avec la pompe : 28 kg - Référence : **CAL170 GQSM 40-9**

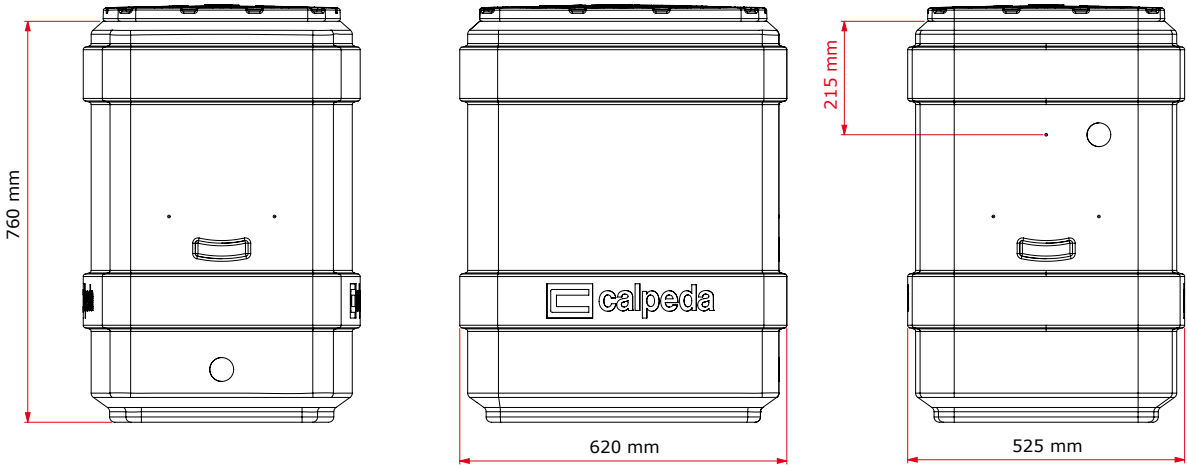

Pompe

Pompe de relevage à roue vortex. Pour eau chargée. Corps de pompe et turbine en fonte cataphorèse. Moteur et arbre en inox 304. Double garniture mécanique en céramique d'alumine/carbone dur/NBR, dans chambre à huile. Moteur à sec 2900 tours/minute (service continu).
Bobinage à triple imprégnation résistant à l'humidité.
Isolation classe F - Protection IP X8 - Ipsotherme et condensateur intégrés sur version monophasée.
Température du liquide jusqu'à + 35°C. Profondeur d'immersion : Mini : 200 mm / Maxi : 5 mètres
Valeur de PH entre 6 et 11.
Livrée avec câble d'alimentation :
HO7RNF 3G1 mm2 longueur 10 mètres en version monophasée.

Référence	MOTEUR				Ref. F	Pass. en mm	m³/h	0	1.5	3	6	9	12	15	18	21
	Tension	kW	A	µf			l/min	0	25	50	100	150	200	250	300	350
GQSM 40-9	230	0.45	4.5	20	1"1/2 V	40	H m	9.3	8.8	8.3	7.3	6.3	5.2	3.8	2.3	0.9

V = Vertical

Dimensions et poids

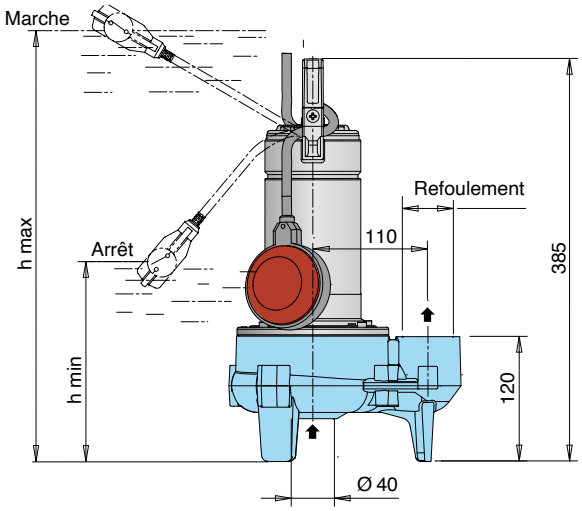

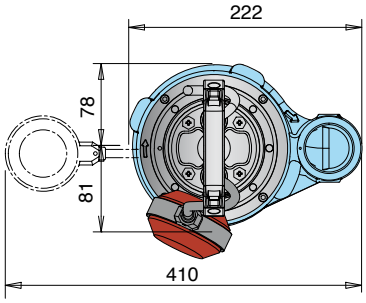

Référence	Dimensions en mm			Poids en kg*	
	Refoulement	h max	h min	GQSM	GQS
GQS(M) 40-9	G 1"1/2 (40/49)	460	200	10.5	10.5

* avec câble de 10 m

www.motralec.com / service-commercial@motralec.com / 02 39 97.65.10

NOUVEAU - NOUVEAU - NOU

CAL170 GQSM 40-9 **Eau chargée**

Options *(sur demande)*

Kit de sortie souple
Ø 50 x Lg 600 mm
• **KSS 50**

Kit alarme 230 volts
CATP230V-9V ZMS + **FBS 10** + **CP2**
Pour **GQSM 40-9**
• **AL230V-9V 10 ZMS 463**

Kit cartouche anti-odeur
KCAO

Exemple d'installation

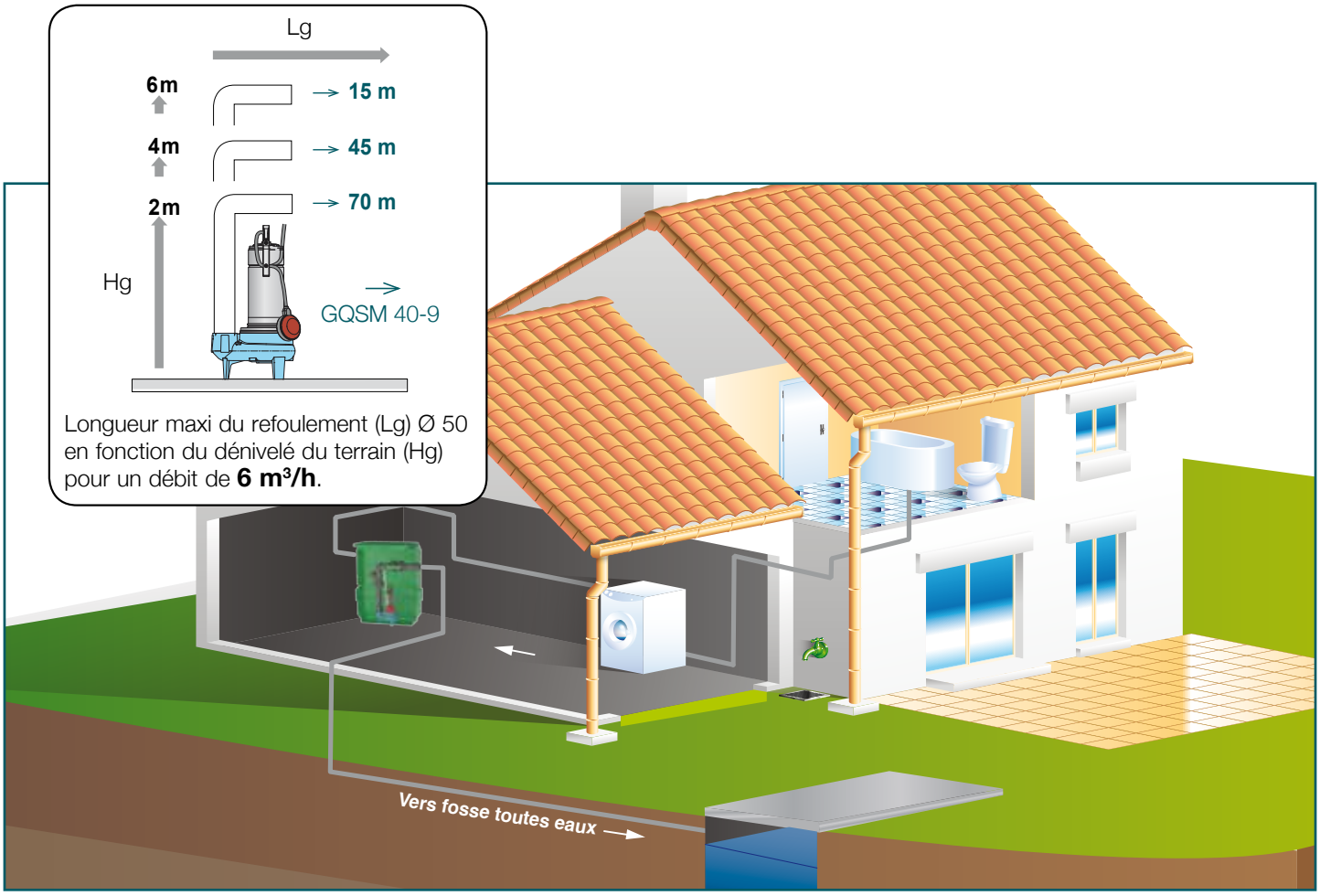

Longueur maxi du refoulement (Lg) Ø 50 en fonction du dénivelé du terrain (Hg) pour un débit de **6 m³/h**.

CAL170 GQSM - CALPEDA (Doc). Document non contractuel et non définitif, soumis à modifications. Calpeda France se donne le droit à toute rectification concernant la présente documentation.

calpeda®

Calpeda Pompes
19, rue de la Communauté - 44140 LE BIGNON
Tél. 02 40 03 13 30 - Fax 02 40 03 16 70 - email : info@calpeda.fr - www.calpeda.fr
SAS au capital de 1 030 000 € - RCS Nantes B 322 698 093 - Siret 322 698 093 00059 - Code NAF 4669B - N° TVA intra communautaire : FR50322698 093

water passion