Relevage

Wilo-Drain TM/TMW 32

Vide-cave monophasé 230 V 50 Hz

Performances hydrauliques :

Plage de sélection recommandée :

Désignation	Débit m³/h	0	3	5	7	9	11	15
TM 32/7		6,5	5	4	2,5	–	–	–
TMW 32/8		6,5	6	5,5	4,5	3	–	–
TM 32/8	Pression mCE	7,8	7,5	6,5	5,5	4,5	–	–
TMW 32/11		9,8	9,5	9	8	7	5,8	3
TMW 32/11 HD		9,8	9,5	9	8	7	5,8	3

Wilo-Drain TM/TMW 32 :

Vide-cave avec flotteur, poignée de transport et câble de raccordement avec prise.

Version HD (eau agressive) :

- eau de régénération d'adoucisseur, •eau de mer, • condensats.

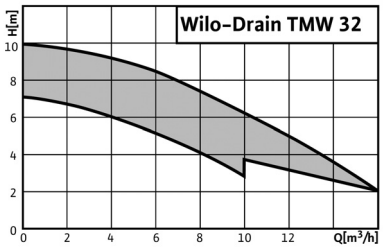

Rep.	Désignation	N° code article	Tarif
1	Clapet anti-retour 1" 1/4	501 533 696	W2
2	Alarme sonore BA5 + 5 mètres de câble avec flotteur	178 052 008	

Groupe tarif : W2

		TM 32/7	TM 32/8 sans flotteur	TMW 32/8	TMW 32/11	TMW 32/11HD
Puissance nominale	P2 [kW]	0,25	0,37	0,37	0,55	0,55
I nominal	1~230 V [A]	1,4	2,2	2,1	3,6	3,6
Prof. max. d'immersion	[m]			3		
Temp. fluide/sur court instant	[C]			0 - 35/90		
Diam. passage libre	[mm]			10		
Longueur câble	[m]	3	10	3	3	10
Floteur		Oui	Non	Oui	Oui	Oui
Système "effet tourbillon"		Non	Non	Oui	Oui	Oui
Raccordement filet	[mm]	–	–	Rp 1/4	Rp 1/4	Rp 1/4
flexible	[mm]	Ø 35	Ø 35	–	–	–
Hauteur pompe L	[mm]	294	294	293	323	323
Ø pompe	D [mm]			165		
Dimensions de la fosse	H min [mm]	280	–	280	330	330
	B min [mm]	350x350	–	350x350	350x350	350x350
Niveau on	≠ 8 [mm]	237	–	250	280	280
Niveau off	h1 ≠ 8 [mm]	102	–	102	102	102
Niveau min.	h2 [mm]	14	–	14	14	14
Masse	[kg]	3,8	5,2	4,7	6,2	6,2
Nombre d'enclenchements	1/h			100		
Code article		4 048 412	4 048 411	4 048 413	4 048 414	4 048 715

Wilo-Drain TS 32 :

Pompe vide cave inox.

PROCHAINEMENT

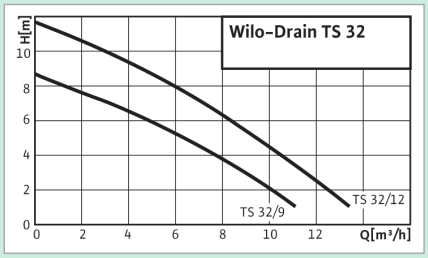

Domaines d'application :

- Relever de l'eau claire provenant d'un réservoir, d'une cave, d'un puits ou d'une fosse.

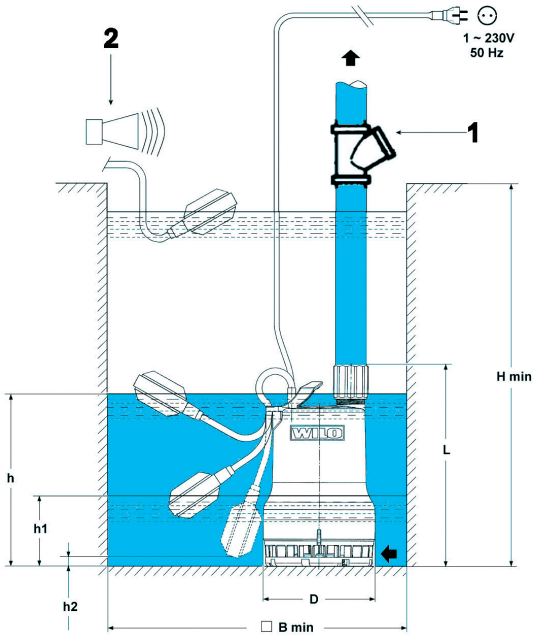

Wilo-DrainLift Box

Station préfabriquée

Pompe intégrée avec clapet anti-retour.
Couvercle avec grille et évacuation.

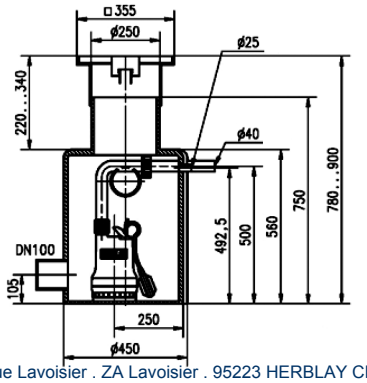

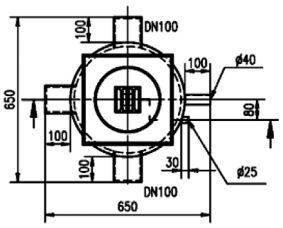

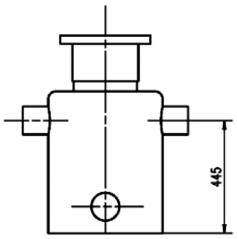

Groupe tarif : W2

Désignation	N° code article
Box 32/8	2 521 820
Box 32/11	2 521 821