VX-I "VORTEX"

Électropompes submersibles

pour eaux-vannes

PLAGE DES PERFORMANCES

- Débit jusqu'à **400 l/min** (24 m³/h)
- Hauteur manométrique totale jusqu'à **10 m**

LIMITES D'UTILISATION

- Profondeur d'utilisation jusqu'à **5 m** sous le niveau de l'eau (avec une longueur de cordon d'alimentation adéquate)
- Température du liquide jusqu'à **+40 °C**
- Passage de corps solides en suspension:
  – jusqu'à **Ø 40 mm** pour VX8/35I - VX10/35I
  – jusqu'à **Ø 50 mm** pour VX8/50I - VX10/50I
- Pour service continu immersion minimum:
  – **270 mm** pour VX8/35I - VX10/35I
  – **300 mm** pour VX8/50I - VX10/50I

EXÉCUTION ET NORMES DE SÉCURITÉ

- Elles sont munies d'un cordon d'alimentation de **5 m**
- Interrupteur à flotteur extérieur pour versions monophasées

EN 60335-1
IEC 60335-1
CEI 61-150

EN 60034-1
IEC 60034-1
CEI 2-3

CERTIFICATIONS

COMPANY WITH MANAGEMENT SYSTEM CERTIFIED BY DNV
ISO 9001: QUALITY
ISO 14001: ENVIRONMENT AND SAFETY

АИЗО

ПРОМТЕСТ - 168

UTILISATIONS ET INSTALLATIONS

Elles sont conseillées pour le drainage d'**eaux chargées** dans le secteur domestique, civil et industriel, dans tous les cas où les eaux contiennent des corps solides en suspension, par exemple les eaux boueuses, les eaux phréatiques et les eaux de surface. Elles sont indiquées pour l'assèchement de lieux inondés (caves, parkings souterrains, zones de lavage de voitures), la vidange de fosses septiques et l'élimination d'eaux usées.
Ces pompes se distinguent par leur fiabilité, dans les installations fixes à fonctionnement automatique.

BREVETS - MARQUES - MODÈLES

- Brevet n° IT1390742, IT1390743

EXÉCUTIONS SUR DEMANDE

- Électropompes avec cordon d'alimentation de **10 m**.
  N.B. Le cordon d'alimentation de 10 m est obligatoire pour l'utilisation à l'extérieur selon la norme EN 60335-2-41
- Électropompes monophasées sans l'interrupteur à flotteur
- Autres tensions ou fréquence à 60 Hz

GARANTIE

2 ans selon nos conditions générales de vente

COURBES ET CARACTÉRISTIQUES DE PERFORMANCE — 50 Hz n= 2900 1/min

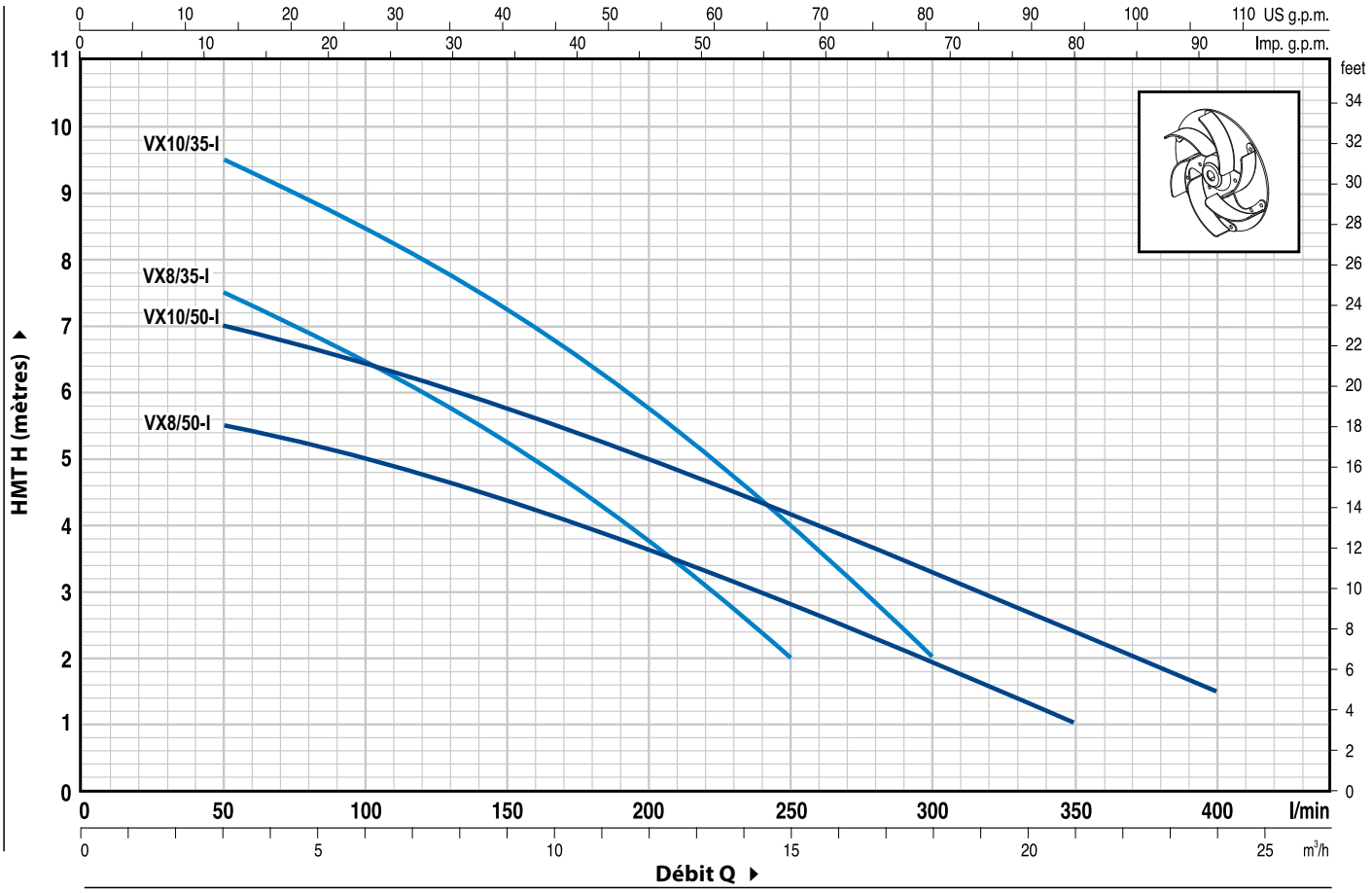

TYPE		PUISSANCE		Q m³/h	0	3	6	9	12	15	18	21	24
Monophasé	Triphasé	kW	HP	Q l/min	**0**	**50**	**100**	**150**	**200**	**250**	**300**	**350**	**400**
VXm 8/35-I	–	0.55	0.75	H mètres	8.4	7.5	6.5	5.2	3.7	2			
VXm 10/35-I	**VX 10/35-I**	0.75	1		10	9.5	8.5	7.2	5.8	4	2		
VXm 8/50-I	–	0.55	0.75		6	5.5	5	4.4	3.6	2.8	2	1	
VXm 10/50-I	**VX 10/50-I**	0.75	1		7.5	7	6.5	5.8	5	4	3.2	2.4	1.5

Q = Débit **H** = Hauteur manométrique totale

Tolérance des courbes de performance selon EN ISO 9906 Grade 3.

VX-I "VORTEX"

POS.	COMPOSANT	CARACTÉRISTIQUES DE CONSTRUCTION
1	**CORPS DE POMPE**	Acier inox AISI 304, avec orifice taraudé ISO 228/1
2	**BASE**	Acier inox AISI 304
3	**ROUE**	De type VORTEX en acier inox AISI 304
4	**SUPPORT MOTEUR**	Acier inox AISI 304
5	**COUVERCLE MOTEUR**	Acier inox AISI 304
6	**ARBRE MOTEUR**	Acier inox EN 10088-3 - 1.4104

7 DOUBLE ETANCHEITE SUR L'ARBRE AVEC CHAMBRE À HUILE INTERMÉDIAIRE

Garniture	***Arbre***	*Matériaux*		
Type	***Diamètre***	*Bague fixe*	*Bague mobile*	*Élastomère*
MG1-14 SIC	**Ø 14** mm	Céramique	Carbure silicium	NBR

8 JOINT A LEVRES **Ø 15** x **Ø 24** x **H 5** mm

9 ROULEMENTS **6203 ZZ / 6203 ZZ**

10 CONDENSATEUR

Électropompe	***Capacité***	
Monophasé	***(230 V ou 240 V)***	***(110 V)***
VXm 8/35-I **VXm 8/50-I** **VXm 10/35-I** **VXm 10/50-I**	**20** µF 450 VL	**30** µF 250 VL

11 MOTEUR ÉLECTRIQUE

– Monophasé 230 V - 50 Hz
avec protection thermique intégrée au bobinage
– Triphasé 400 V - 50 Hz
– Isolation: classe F
– Protection: IP 68

12 CORDON D'ALIMENTATION

De **5 mètres** type "H07 RN-F"
(avec fiche Schuko uniquement dans les versions monophasées)

13 INTERRUPTEUR À FLOTTEUR EXTÉRIEUR
(uniquement pour versions monophasées)

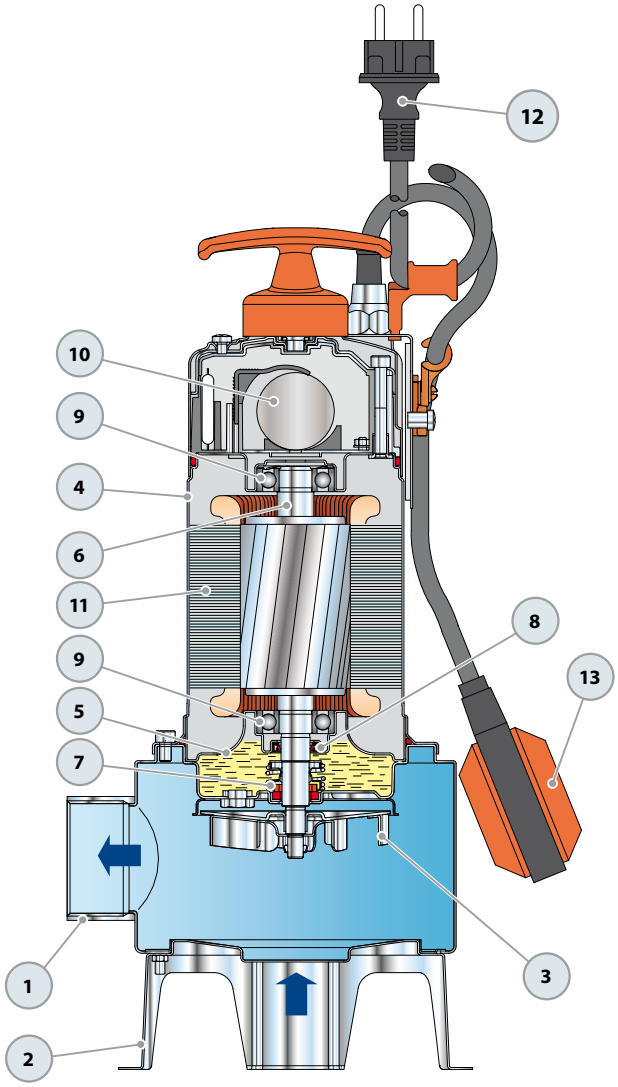

DIMENSIONS ET POIDS

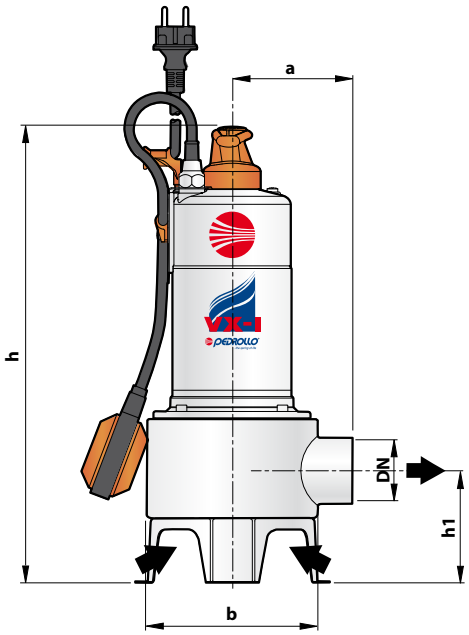

Installation typique

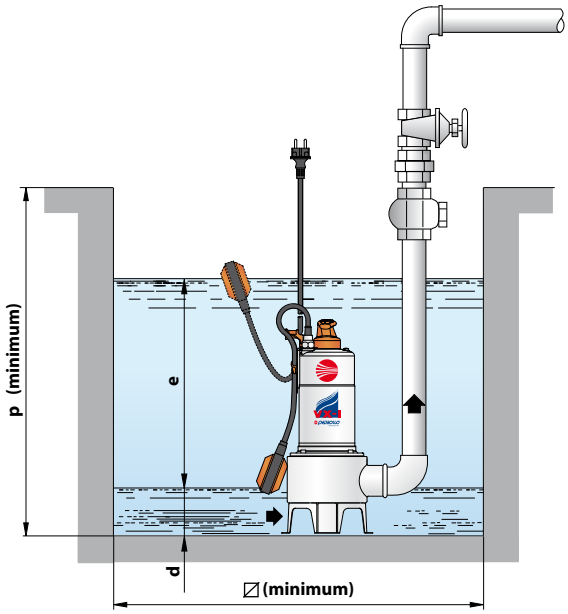

TYPE		ORIFICE	passage de corps solides	DIMENSIONS mm								kg	
Monophasé	Triphasé	DN		a	b	h	h1	d	e	p	∅	1~	3~
VXm 8/35-I	–	1½"	Ø 40 mm	108	166	404	87	50	réglable	500	500	**9.5**	–
VXm 10/35-I	VX 10/35-I											**10.8**	**9.3**
VXm 8/50-I	–	2"	Ø 50 mm	118		434	108	60				**9.4**	–
VXm 10/50-I	VX 10/50-I											**10.6**	**9.2**

INTENSITES

TYPE	TENSION (monophasée)		
Monophasé	230 V	240 V	110 V
VXm 8/35-I	**3.3** A	**3.3** A	**7.6** A
VXm 10/35-I	**5.0** A	**5.0** A	**11.5** A
VXm 8/50-I	**3.5** A	**3.5** A	**8.0** A
VXm 10/50-I	**5.0** A	**5.0** A	**11.5** A

TYPE	TENSION (triphasée)			
Triphasé	230 V	400 V	240 V	415 V
VX 10/35-I	**3.6** A	**2.1** A	**3.6** A	**2.1** A
VX 10/50-I	**3.6** A	**2.1** A	**3.6** A	**2.1** A

PALETTISATION
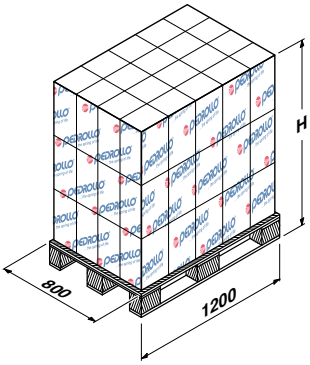
TYPE		POUR GROUPAGE				POUR CONTENEUR			
		nb de	H	kg		nb de	H	kg	
Monophasé	Triphasé	pompes	(mm)	1~	3~	pompes	(mm)	1~	3~
VXm 8/35-I	–	**60**	1520	588	–	**80**	1980	778	–
VXm 10/35-I	VX 10/35-I	**60**	1520	662	576	**80**	1980	877	762
VXm 8/50-I	–	**60**	1520	579	–	**80**	1980	766	–
VXm 10/50-I	VX 10/50-I	**60**	1520	652	569	**80**	1980	864	753