Fiche technique

Fig. 102P

Clapet de pied crépine

Système 02

Applications et caractéristiques générales

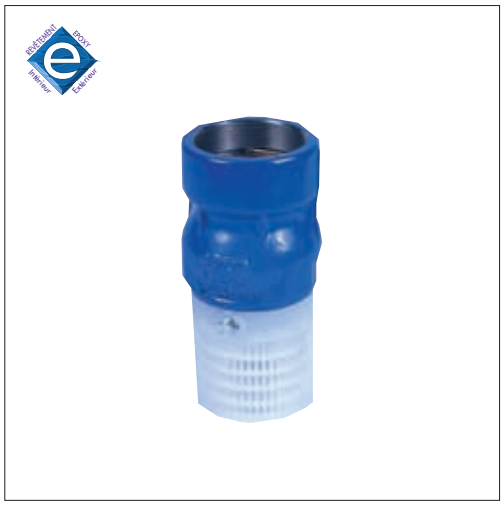

- Fonctionnement toutes positions d'horizontale à verticale ascendant
- Pertes de charge minimales
- Silence, étanchéité, compacité
- Robustesse exceptionnelle
- Non générateur de coups de bélier
- Obturateur à guidage axial aval long et course réduite
- Etanchéité assurée par un joint plat
- Ressort de rappel

Caractéristiques techniques

DN		PFA en bar	PS en bar				Cat.	Références	Vvs-nr
"	mm		L1	L2	G1	G2			
2 1/4	60	16	16	16	x	x	3.3	**149B 2758**	
2 1/2	65	16	16	16	x	x	3.3	**149B 2759**	
3	80	16	16	16	x	x	3.3	**149B 2760**	
4	100	16	16	16	x	x	3.3	**149B 2761**	

Important :

Les indications de température et de pression données pour les différentes catégories de fluides (L1/L2/G1/G2) ne constituent en aucun cas une garantie d'utilisation. Il est donc indispensable de valider l'utilisation des produits en fonction des conditions de service auprès de notre service préconisation.

De plus, les notices d'instructions de service sont disponibles sur notre site Internet www.danfoss-socla.com ou sur simple demande auprès de notre service commercial.

- **Raccordement** : Femelle, filetage gaz cylindrique G (BSP)
- **Pression de fonctionnement admissible PFA en eau** (adduction, distribution, évacuation) : Voir tableau
- **Pression maxi admissible PS autres fluides** : Voir tableau
- **T° :** Mini. -10 °C
  Maxi. 80 °C
- **Fluides admis** : Liquides clairs
- **Agréments** : VERITAS (France), ACS (France)
- **Normes construction internationales** :
  Raccordement filetage NF E 03-005 ISO228
  Directive 97/23/CE

Encombrement

A		B	C	F	Poids
"	mm	mm	mm	mm	kg
2 1/4	60/70	195	97	123	3
2 1/2	66/76	195	97	124	3
3	80/90	241	125	152	5
4	102/114	290	150	180	8

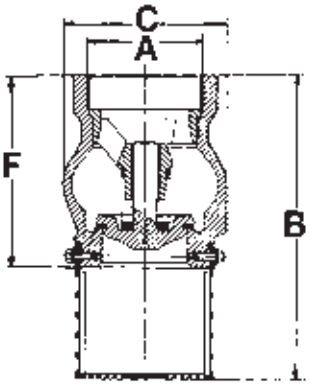

motralec
4 rue Lavoisier . ZA Lavoisier . 95223 HERBLAY CEDEX
Tel. : 01.39.97.65.10 / Fax. : 01.39.97.68.48
Demande de prix / e-mail : service-commercial@motralec.com
www.motralec.com

N°	Désignation	Matériaux	EURO	ANSI
1	CORPS	Fonte + époxy	EN-GJL-250	ASTM A 48 35 B
2	AXE 4"	Bronze	CuSn5Zn5Pb5-C	ASTM B 505
3	GUIDE 2 1/4 - 2 1/2	Bronze	CuSn5Zn5Pb5-C	ASTM B 505
	Autres DN 3" et 4"	Fonte + époxy	EN-GJL-250	ASTM A 48 35 B
4	BAGUE	Bronze	CuSn12-C	
5	RESSORT	Inox	X10CrNi18-8	AISI 302
6	JOINT	EPDM		
7	OBTURATEUR 4"	Fonte + époxy	EN-GJL-250	ASTM A 48 35 B
	Autres DN 2 1/4 à 3" : monobloc	Bronze	CuSn5Zn5Pb5-C	ASTM B 505
8	VIS	Acier galvanisé		
9	CREPINE	PP (polypropylène)		

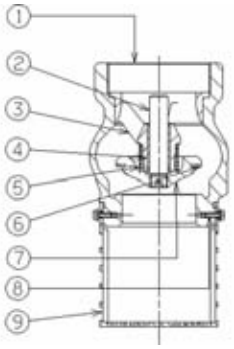

Caractéristiques de fonctionnement

DN		Pression d'ouverture en mm/CE		Kv	ζ
"	mm	↑	Sans ressort	m³/H	
2 1/4	60	230	110	82,00	3,00
2 1/2	65	230	110	82,00	4,20
3	80	240	130	120,00	4,40
4	100	280	130	188,00	4,40

Mode de fonctionnement :

- Courbe continue : Clapet totalement ouvert
- Courbe pointillée : Phase d'ouverture du clapet

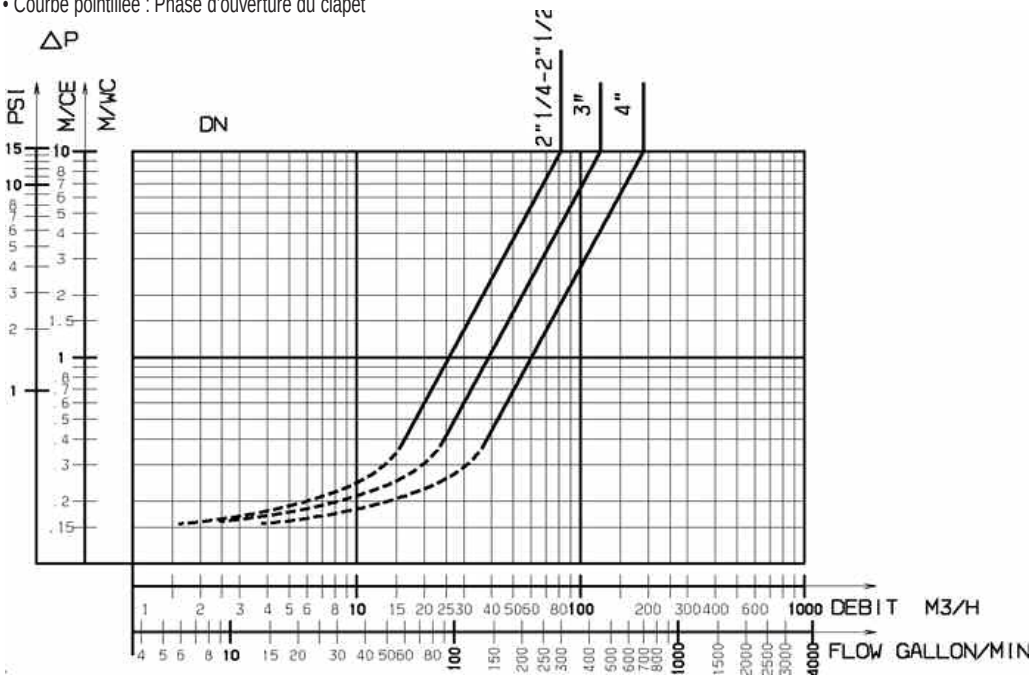

motralec
4 rue Lavoisier . ZA Lavoisier . 95223 HERBLAY CEDEX
Tel. : 01.39.97.65.10 / Fax. : 01.39.97.68.48
Demande de prix / e-mail : service-commercial@motralec.com
www.motralec.com