motralec
4 rue Lavoisier . ZA Lavoisier . 95223 HERBLAY CEDEX
Tel. : 01.39.97.65.10 / Fax. : 01.39.97.68.48
Demande de prix / e-mail : service-commercial@motralec.com
www.motralec.com

MXSU

Pompes multicellulaires verticales monobloc

calpeda®

Exécution

Pompes multicellulaires verticales monobloc, **en acier inoxydable au chrome-nickel, avec fonds de moteur en laiton**.
Orifice d'aspiration en partie basse et orifice de refoulement en partie supérieure. Motor refroidi par l'eau pompée avec écoulement entre la chemise moteur et la chemise extérieure.
Double étanchéité au niveau de l'arbre avec chambre d'huile interposée.

Utilisations

Pour liquides propres sans particules abrasives et sans additifs aggressifs pour les matériaux de la pompe.
Pour utilisation domestique et pour applications civiles et industrielles (surpression).
Pour l'utilisation en espaces limités sans ventilation.
Pour installations sujets à risque d'inondation temporaire.
Pour installations exposées à jets d'eau.
Lorsqu'il est demandé une marche silencieuse.

9

Limites d'utilisations

Température maxi de l'eau 35 °C.
Pression maximale admise dans le corps de pompe 10 bar.
Service continu.

Moteur

Moteur à induction 2 pôles, 50 Hz.

MXSU: triphasé 230 V ± 10%;
triphasé 400 V ± 10%.

MXSUM : monophasé 230 V ± 10%,
avec protection thermique.
Coffret de contrôle avec condensateur, sur demande.

Câble: H07RN8-F, 4 G 1 mm², longueur 2 m.
Classe d'isolation F.
Protection IP 68 (pour immersion continue).
Bobinage sec, triple imprégnation résistant à l'humidité.
Exécution selon EN 60335-2-41.

Materiaux

Composant	Matériau
Chemise extérieure Corps d'aspiration Corps d'étage Roue Couvercle chambre d'huile Entretoise Chemise moteur	Acier au Cr-Ni 1.4301 EN 10088 (AISI 304)
Arbre	Acier au Cr-Ni 1.4305 EN 10088 (AISI 303)
Fond de moteur	Laiton P- Cu Zn 40 Pb 2 UNI 5705
Coude	Laiton P- Cu Zn 40 Pb 2 UNI 5705 nickelé
Garniture mécanique sup. Garniture mécanique inf.	Steatite, carbone dur, NBR Oxide d'alumine, carbure de silicium, NBR
Huile de lubrif. étanchéité	Huile blanche à usage alimentaire/pharmaceutique

Exécutions spéciales sur demande

- Autres tensions.
- Fréquence 60 Hz.

Graphique d'utilisation n ≈ 2900 1/min

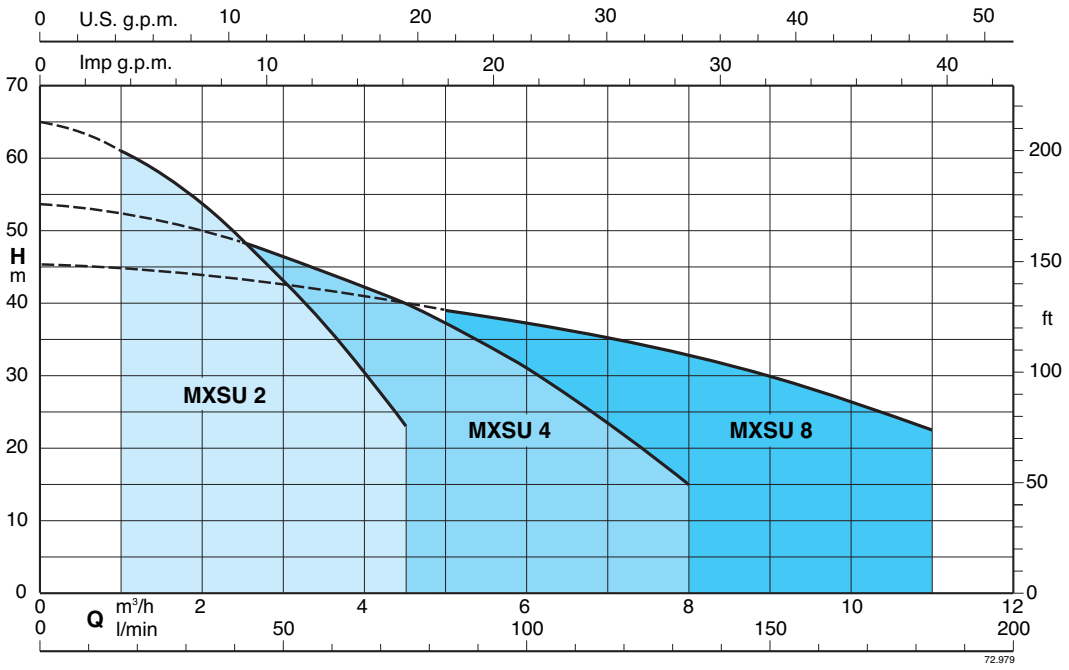

MXSU

Pompes multicellulaires verticales monobloc

calpeda®

Performances n ≈ 2900 1/min

3 ~	230 V	400 V	1 ~	230 V	Condensateur		P_1	P_2		Q m³/h	0	1	1,5	2	2,5	3	3,5	4	4,5
	A	A		A	µF	V	kW	kW	HP	Q l/min	0	16,6	25	33,3	41,6	50	58,3	66,6	75
MXSU 203	2,4	1,4	**MXSUM 203**	3,5	20	450	0,8	0,55	0,75		33	31	29,5	27,5	25	22	19	16	12
MXSU 204	2,7	1,6	**MXSUM 204**	4,1	20	450	0,85	0,55	0,75		44	41,5	39,5	36,5	33,5	29,5	25,5	21	16
MXSU 205	3,3	1,9	**MXSUM 205**	5	20	450	1,1	0,75	1	**H** m	53	49,5	47	44	40	35	30	25	19
MXSU 206	3,8	2,2	**MXSUM 206**	6	25	450	1,3	0,9	1,2		65	61	58	54	49	43	37	30,5	23

3 ~	230 V	400 V	1 ~	230 V	Condensateur		P_1	P_2		Q m³/h	0	2,5	3	3,5	4	4,5	5	6	7	8
	A	A		A	µF	V	kW	kW	HP	Q l/min	0	41,6	50	58,3	66,6	75	83,3	100	116	133
MXSU 404	3,8	2,2	**MXSUM 404**	6	25	450	1,3	0,9	1,2	**H** m	43	39	38	36,5	34,5	33	30,5	25,5	19,5	13
MXSU 405	4,5	2,6	**MXSUM 405**	7	25	450	1,55	1,1	1,5		53	48	46,5	45	42,5	40	37,5	31	24	15

3 ~	230 V	400 V	1 ~	230 V	Condensateur		P_1	P_2		Q m³/h	0	5	6	7	8	9	10	11
	A	A		A	µF	V	kW	kW	HP	Q l/min	0	83,3	100	116	133	150	166	183
MXSU 803	4,5	2,6	**MXSUM 803**	7	25	450	1,55	1,1	1,5	**H** m	34,5	29,5	28	26,5	24,5	22,5	20	16,5
MXSU 804	6,6	3,8						1,5	2		45,5	39	37	35	32,5	30	26,5	22,5

P_1 Max. puissance absorbée.
P_2 Puissance nominale moteur.
H Hauteur totale en m.

Résultats des essais avec eau propre et froide, sans gaz.
Tolérances selon ISO 9906, annexe A.

Dimensions et poids

Pompe	H mm	kg
MXSU 203	524	11,3
MXSU 204	524	11,5
MXSU 205	548	12
MXSU 206	572	13,3
MXSU 404	524	12,4
MXSU 405	548	12,9
MXSU 803	548	12,5
MXSU 804	548	14,7

Pompe	H mm	kg
MXSUM 203	524	12,3
MXSUM 204	524	12,5
MXSUM 205	548	13,6
MXSUM 206	572	14,8
MXSUM 404	524	14
MXSUM 405	548	14,4
MXSUM 803	548	14,1

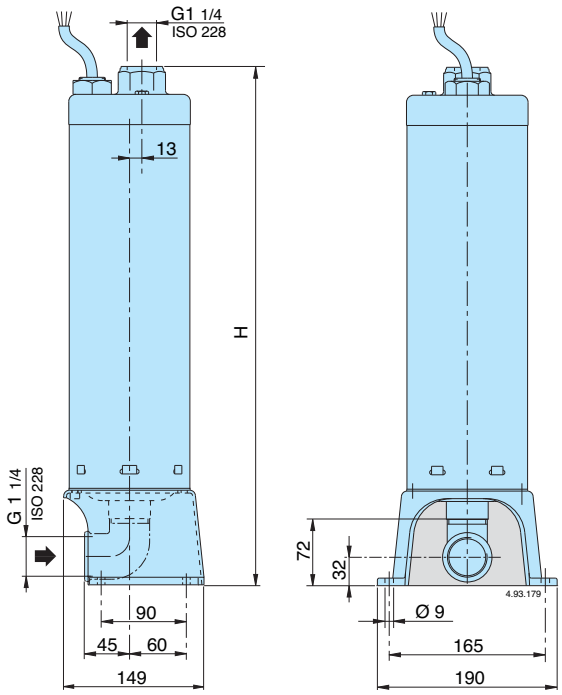

Courbes caractéristiques n ≈ 2900 1/min

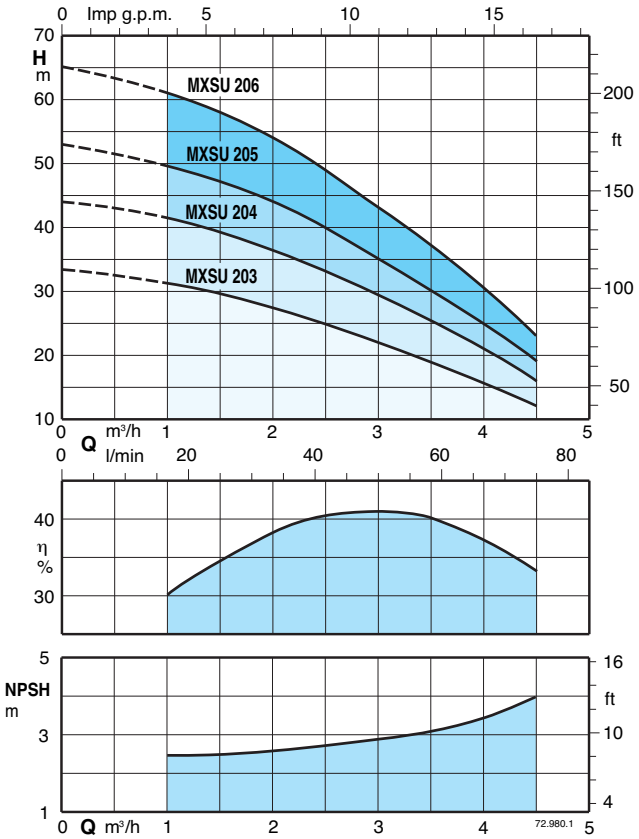

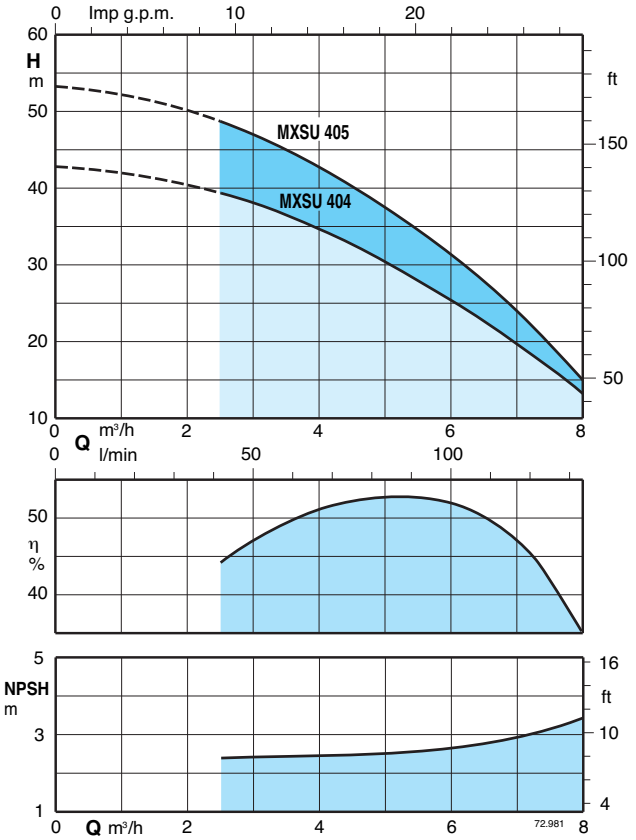

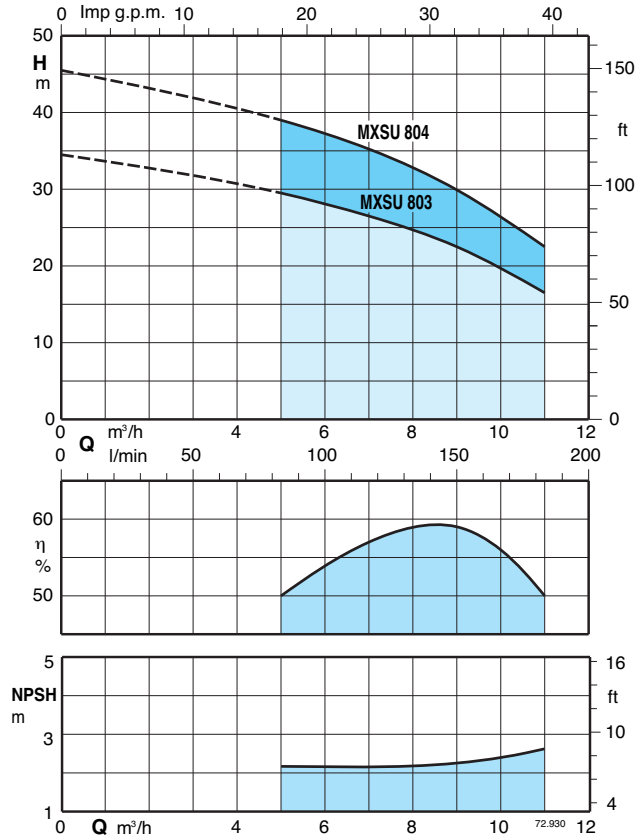

MXSU

Pompes multicellulaires verticales monobloc

calpeda®

Caractéristiques constructives

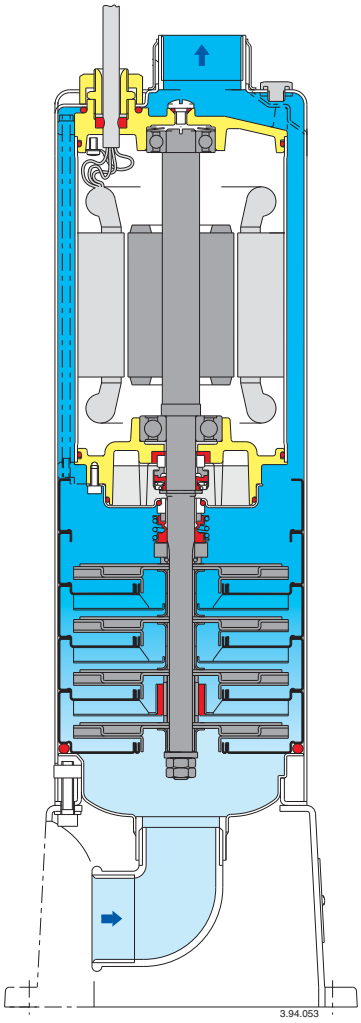

Coffret de contrôle pour pompes monophasées

Pompe	Coffret de contrôle	Condensateur	
MXSUM 203	**QM 11**	20 µF	450 V
MXSUM 204			
MXSUM 205			
MXSUM 206	**QM 12**	25 µF	450 V
MXSUM 404			
MXSUM 405			
MXSUM 803			

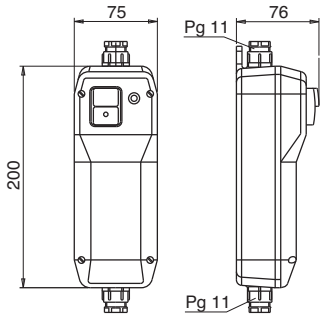

kg 0,4

motralec
4 rue Lavoisier . ZA Lavoisier . 95223 HERBLAY CEDEX
Tel. : 01.39.97.65.10 / Fax. : 01.39.97.68.48
Demande de prix / e-mail : service-commercial@motralec.com
www.motralec.com