RPG

motralec
4 rue Lavoisier . ZA Lavoisier . 95223 HERBLAY CEDEX
Tel. : 01.39.97.65.10 / Fax. : 01.39.97.68.48
Demande de prix / e-mail : service-commercial@motralec.com
www.motralec.com

ELETTROPOMPE CENTRIFUGHE MULTICELLULARI iN GHISA
CENTRIFUGAL MULTISTAGE ELECTRIC CAST IRON PUMPS

PREVALENZA ..... **: 31 mt. ÷ 58 mt.**
PORTATA ..... **: 4,2 m^3/h ÷ 6 m^3/h**
POTENZA NOMINALE : 0,5 Kw (0,7HP) **÷ 0,95 Kw** (1,3HP)

PUMP HEAD ..... ***: 31 m to 58 m***
DELIVERY ..... ***: 4.2 m^3/h to 6 m^3/h***
RATED HORSEPOWER : 0.5 kW *(0.7HP)* ***to 0.95 kW*** *(1.3HP)*

APPLICAZIONI

- PRESSURIZZAZIONEDI IMPIANTI DOMESTICI E PICCOLA IRRIGAZIONE.
- MOVIMENTAZIONE DI LIQUIDI NON AGGRESSIVI PER USI CIVILI ED INDUSTRIALI.
- IMPIANTI DI LAVAGGIO, INSERIMENTO SU MACCHINARI PIU' COMPLESSI PER USI INDUSTRIALI

APPLICATIONS

- *FOR DOMESTIC SYSTEMS AND SMALL IRRIGATION SYSTEM PRESSURISATION.*
- *HANDLING OF NON AGGRESSIVE CIVIL AND INDUSTRIAL LIQ UIDS.*
- *FOR WASHING SYSTEMS AND FOR INSERTION INTO COMPLEX INDUSTRIAL MACHINERY AND LINES.*

CARATTERISTICHE DI COSTRUZIONE

- MOTORE CHIUSO CON VENTILAZIONE ESTERNA E CASSA ALETTATA IN LEGA DI ALLUMINIO
- GRADO DI PROTEZIONE IP 44.
- CLASSE DI ISOLAMENTO: F
- TEMPERATURA MAX.LIQUIDO POMPATO: 50°C

- VERSIONI: Monofase: 220 - 230V/50Hz o 220 - 230V/60Hz con protettore termico incorporato e condensatore permanentemente inserito.
  Trifase: 220 - 230V/50Hz e 380 - 400V/50Hz o 220 - 230V/60Hz e 380 - 400V/60Hz con protezione da sovraccarico a cura dell'utente

- POTENZA MOTORE: DA 0,7 Hp ÷ 0,9 Hp solo VERSIONE MONOFASE.
  DA 1,1 Hp a 1,3 Hp VERSIONE MONOFASE E TRIFASE

SPECIALI VOLTAGGI E FREQUENZE A RICHIESTA.

DESIGN ENGINEERING

- *SEALED MOTOR WITH EXTERNAL VENTILATION AND FINNED ALUMINIUM ALLOY CASING.*
- *IP 44 PROTECTION CLASS.*
- *CLASS "F" INSULATION*
- *MAX. PUMPED LIQUID TEMPERATURE: 50°C*

- *VERSIONS: Single Phase: 220 - 230 V/50 Hz with built in thermal protection and permanent capacitor.*
  Three Phase: 220 - 230V/50Hz or 380- 400V/50Hz and 220 - 230V/60Hz or 380 - 400V/60Hz *with overload protection care of the User.*

- *MOTOR POWER: From 0.7 Hp to 0.9 Hp only single phase versions.*
  From 1.1 Hp to 1.3 Hp single phase and three phase version

CUSTOMISED VOLTAGE AND FREQUENCY RATING AVAILABLE ON DEMAND.

TABELLA MATERIALI / *MATERIALS TABLE:*

Pos.	Componente / *Component*	Materiale / *Materials*
A	Corpo pompa / *Pump body*	GHISA (*G20*) / *CAST IRON*
B	Girante / *Impeller*	TECNOPOLIMERO / *TECNOPOLYMER*
C	Albero (lato pompa) / *Shaft (pump face)*	ACCIAIO INOX AISI 416 DIN 1.4005 / *STAINLESS STEEL*
D	Tenuta meccanica / *Mechanical Seal*	CARBONE- ALLUMINA / *COAL - ALUMINA*
E	O - ring / O-ring	NBR
F	Flangia / *Flange*	GHISA (*G20*) / *CAST IRON*
G	Cassa motore / *Motor housing*	
H	Copribasetta / *Cover base*	TECNOPOLIMERO / *TECNOPOLYMER*
L	Distanziali / *Spacers*	OTTONE / *BRASS*
M	Diffusori + Coperchi / *Diffuser + Covers*	TECNOPOLIMERO / *TECNOPOLYMER*
T	Disco porta tenuta / Mechanical seal disc holder	ACCIAIO INOX AISI 304 DIN 1.430 / *STAINLESS STEEL*
P	Tappi carico, scarico / *Fill plug,Drain plug*	
Q	Porta cuscinetto/ *Bearing holder*	ALLUMINIO / *ALLUMINIUM*
R	Ventola / *Fan*	TECNOPOLIMERO / *TECNOPOLYMER*
S	Copriventola / *Fan cover*	ACCIAIO / *STEEL*

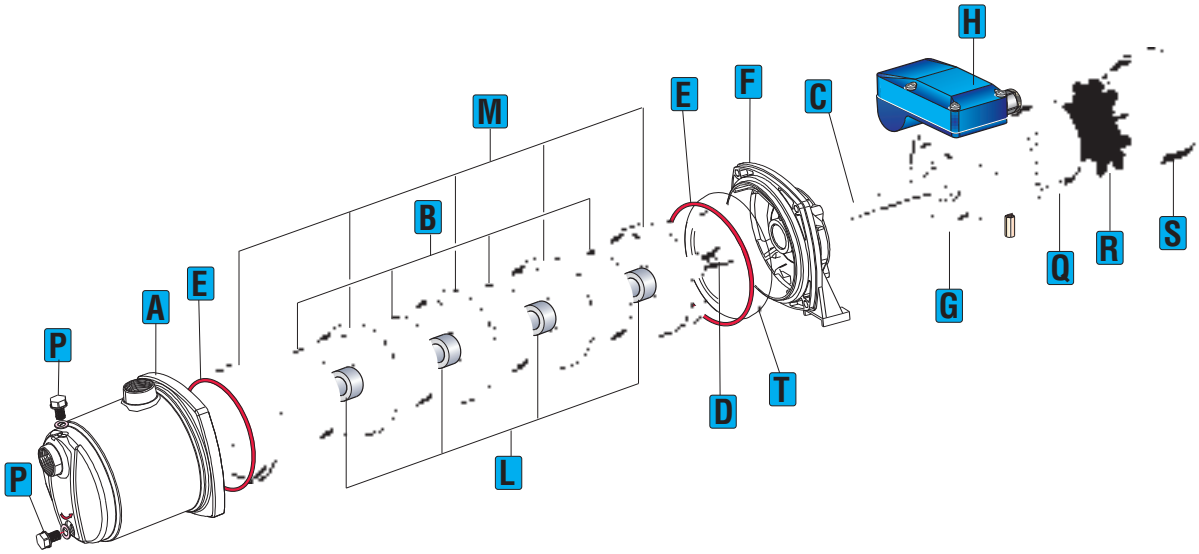

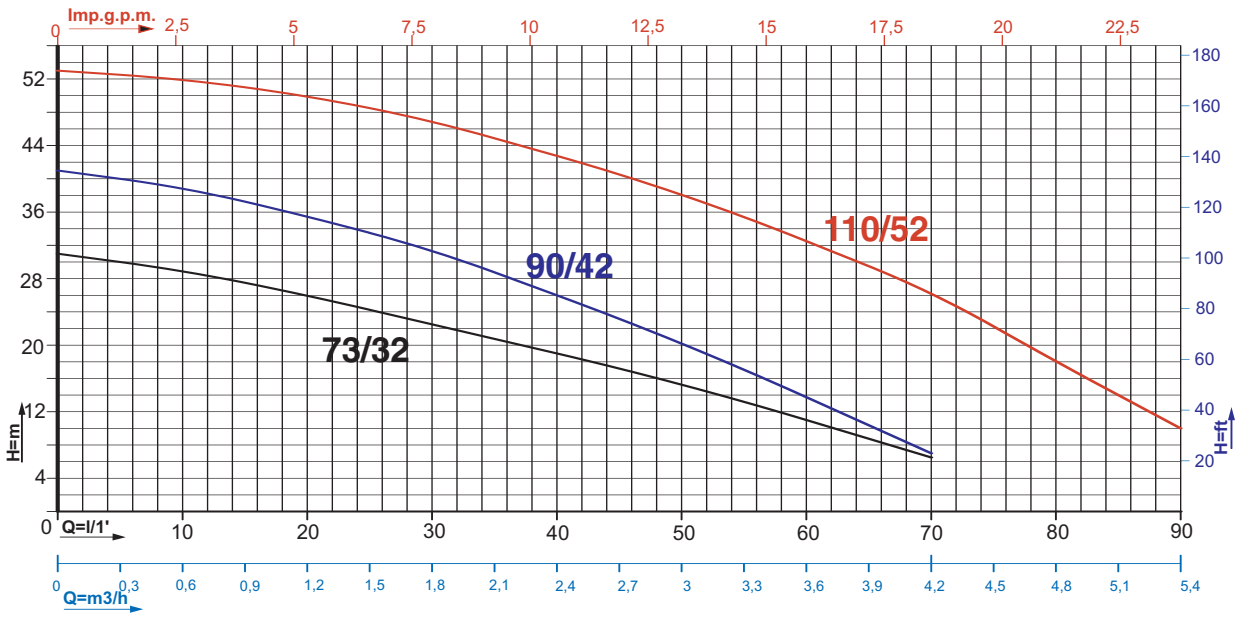

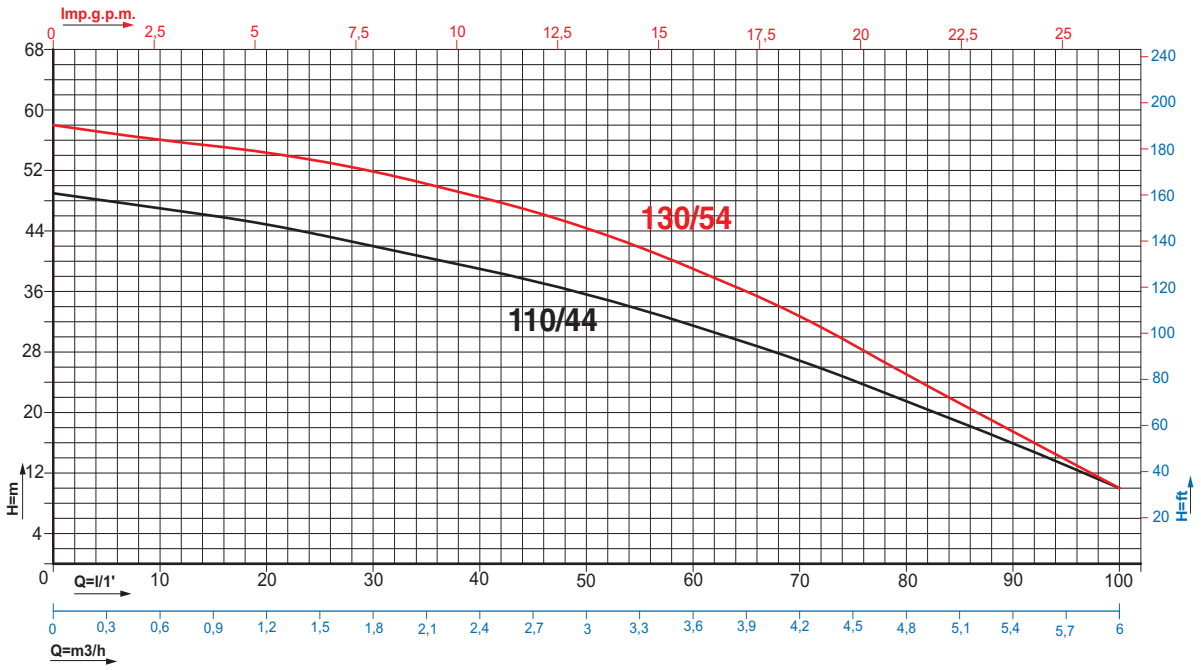

Caratteristiche di funzionamento a 2800 rpm 50Hz e 3450 rpm 60Hz - *Performances at 2800 rpm 50 Hz and 3450 rpm 60 Hz*

Le prestazioni valgono per liquidi con densità p = 1,0 kg/dm^3 ed una viscosità v = 1 mm^2/s / *The performance data holds true for liquids with a p = 1,0 kg/dm^3 density and a v= 1 mm^2/s viscosity.*

MODELLO *MODEL*	VOLTAGGIO *VOLTAGE*	DATI ELETTRICI / *ELECTRICAL DATA*						DATI IDRAULICI / *HYDRAULIC DATA*									
		P1max	P2 nom.		I max	Condensatore *Capacitor*		m^3/h	0	0,6	1,2	1,8	3	4,2	4,8	5,4	6
	50 Hz	Kw	Kw	HP	Ampere	µF	VC	l/min.	0	10	20	30	50	70	80	90	100
RPG 73/32 M	1 x 220-230V	0,75	0,5	0,7	3,4	14	450	H (m)	**31**	**29**	**26**	**22,5**	**15,5**	**6,5**			
RPG 90/42 M	1 x 220-230V	0,95	0,6	0,9	4,2	16	450		**41**	**39**	**35,5**	**31,5**	**20,5**	**7**			
RPG 110/52 M	1 x 220-230V	1,3	0,8	1,1	6,6	20	450		**53**	**52**	**50**	**47**	**38,5**	**26,5**	**18**	**10**	
RPG 110/52 T	3 x 380-400V	1,1	0,8	1,1	2,3	---	---		**53**	**52**	**50**	**47**	**38,5**	**26,5**	**18**	**10**	
RPG 110/44 M	1 x 220-230V	1,5	0,8	1,1	7	20	450		**49**	**47**	**45**	**42**	**36**	**27**	**21,5**	**16**	**10**
RPG 110/44 T	3 x 380-400V	1,3	0,8	1,1	2,4	---	---		**49**	**47**	**45**	**42**	**36**	**27**	**21,5**	**16**	**10**
RPG 130/54 M	1 x 220-230V	1,7	0,95	1,3	7,5	25	450		**58**	**56**	**54,5**	**52**	**45**	**33**	**25**	**17,5**	**10**
RPG 130/54 T	3 x 380-400V	1,5	0,95	1,3	2,6	---	---		**58**	**56**	**54,5**	**52**	**45**	**33**	**25**	**17,5**	**10**

PREVALENZA TOTALE in METRI COLONNA ACQUA / TOTAL PUMP HEAD AND WATER COLUMN HEIGHT IN m.

DIMENSIONI e PESI / *SIZE AND WEIGHT DATA*:

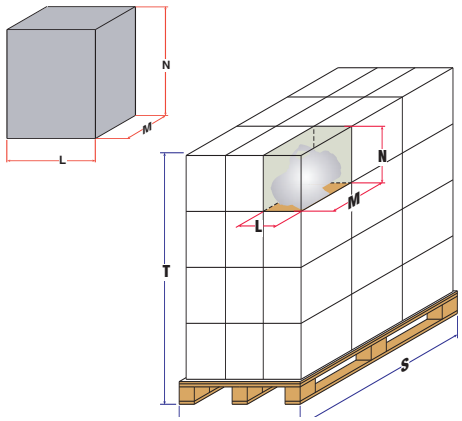

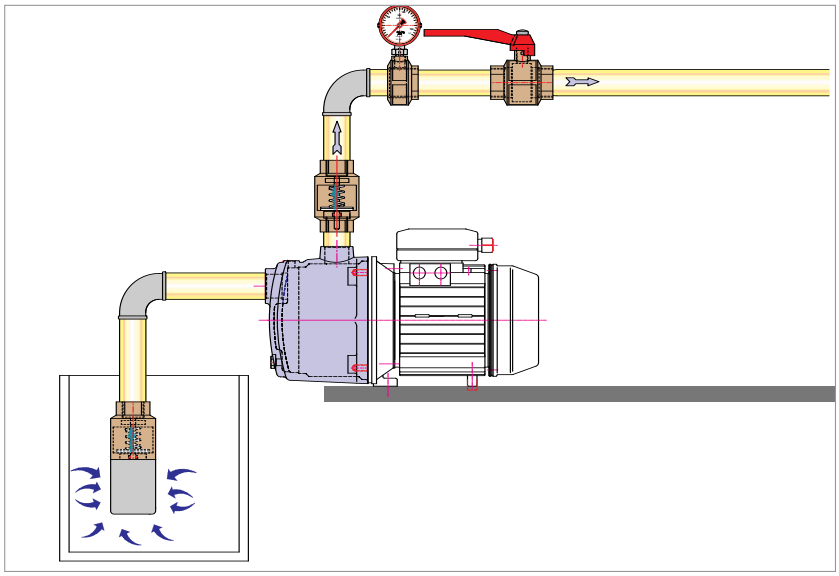

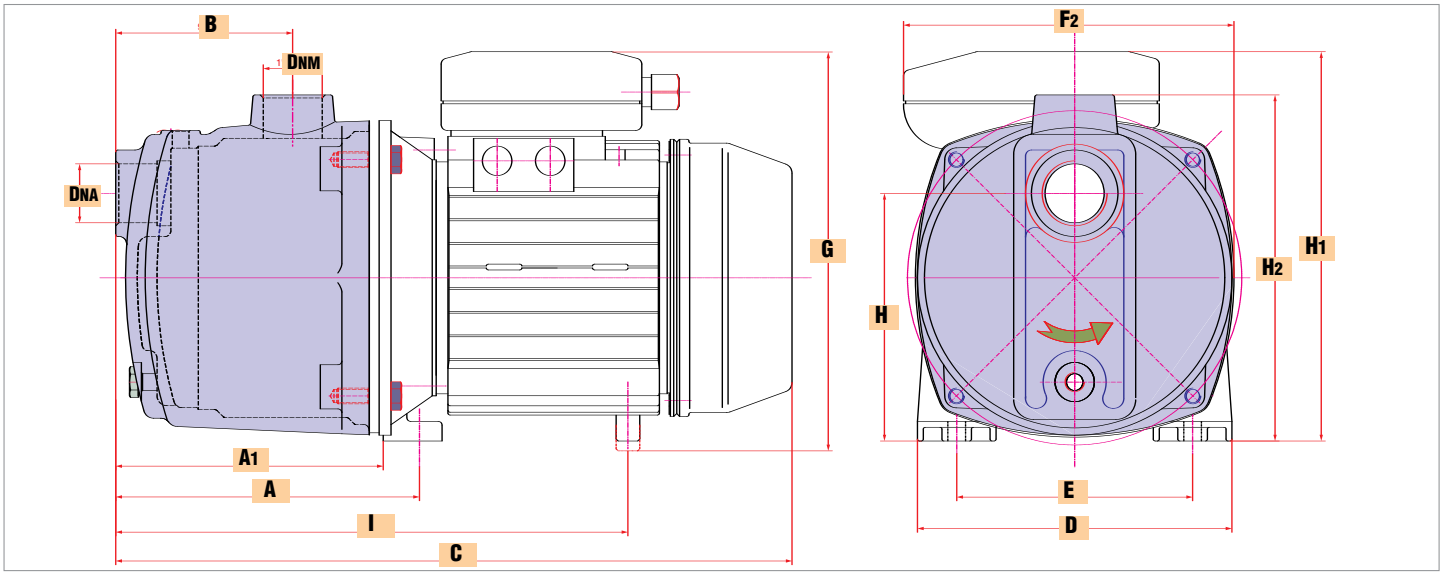

MODELLO / *MODEL*	DIMENSIONI POMPA in mm. / *PUMP DIMENSIONS in mm.*															
	DNA	DNM	A	B	C	C1	D	E	F2	G	H	H1	H2	I		
RPG 73/32	1”	1”	154,5	90	349,5	136	160	120	169	188,5	126,5	188,5	176	260,5		
RPG 90/42	1”	1”	154,5	90	349,5	136	160	120	169	188,5	126,5	188,5	176	260,5		
RPG 110/52	1”	1”	176	112	371,5	158	160	120	170	195,5	126,5	195,5	176	282,5		
RPG 110/44	1”	1”	154,5	90	349,5	136	160	120	170	195,5	126,5	195,5	176	260,5		
RPG 130/54	1”	1”	176	112	371,5	158	160	120	170	195,5	126,5	195,5	176	282,5		

MODELLO / *MODEL*	DIMENSIONI SCATOLA / *PACKING DIMENSIONS*				DIMENSIONI PALLET / *PALLET DIMENSIONS*				
	L mm.	M mm.	N mm.	Peso / Weight Kg.	R mm.	S mm.	T mm.	nr. scatole/*cartons*	Peso / Weight Kg.
RPG 73/32	400	185	210	10,8	800	1200	1450	60	670
RPG 90/42	400	185	210	11,5	800	1200	1450	60	710
RPG 110/52	400	185	210	14	800	1200	1450	60	860
RPG 110/44	400	185	210	13	800	1200	1450	60	800
RPG 130/54	400	185	210	14,5	800	1200	1450	60	890