Sezione - Cross section - Schnittzeichnung - Section - Sección - Sektion

NGL

NGL 2	NGL 2/80
NGL 3	NGL 3/100
NGL 4	NGL 4/110

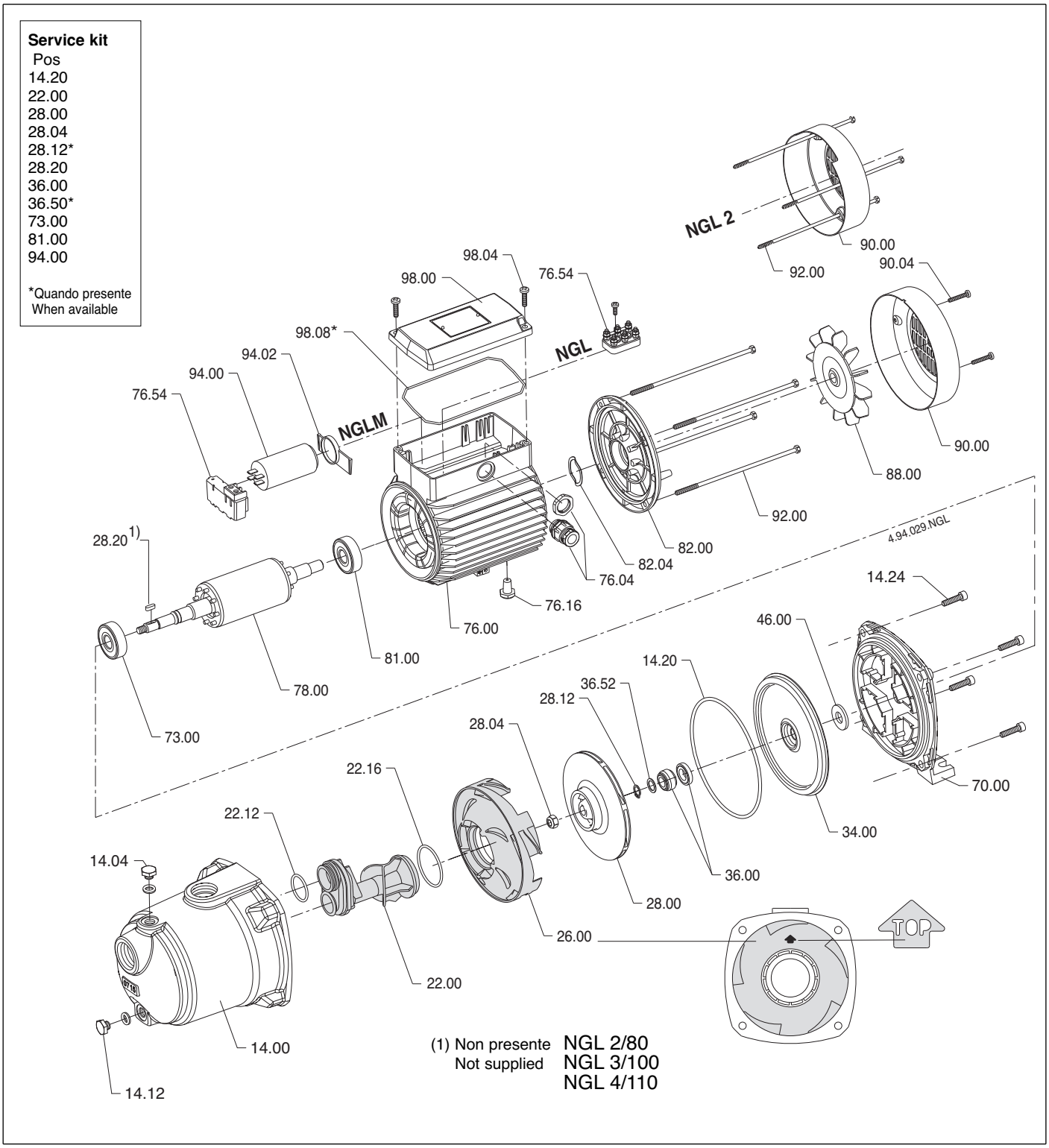

www.motralec.com / service-commercial@motralec.com / 01.39.97.65.10